# Dreame X50 Series

## Robot Vacuum and Mop with Auto-Empty and Mop Self-Cleaning User Manual

DREAME

The illustrations in this manual are for reference only. Please refer to the actual product.

# Contents


EN User Manual 01

DE Benutzerhandbuch 35

FR Manuel d'utilisation 69

IT Manuale utente 102

ES Manual de usuario 135

PL Instrukcja obsługi 168

NL Gebruikershandleiding 203

NO Brukerhåndbok 236

SV Användarmanual 269

EL Εγχειρίδιο χρήστη 302

PT Manual do utilizador 335

HE מדריך למשתמש 368

AR دليل الاستخدام 401

TR Kullanıcı Kılavuzu 434

VI Hướng dẫn sử dụng 467

TH คู่มือการใช้งาน 500

# Contents


ID Panduan Pengguna ..... 533

RU Инструкция по эксплуатации ..... 566

KO 사용 설명서 ..... 599

JA 取扱説明書 ..... 631

ZH-TW 使用說明書 ..... 665

ZH-HK 用戶手冊 ..... 695

FI Käyttöohjeet ..... 728

DA Brugermanual ..... 761

MS Manual Pengguna ..... 794

KK Пайдаланушы нұсқаулығы ..... 827

UZ Foydalanuvchi uchun qo'llanma ..... 860

UA Посібник користувача ..... 893

CS Uživatelská příručka ..... 926

SK Príručka používateľa ..... 959

SL Uporabniški priročnik ..... 992

HU Használati útmutató ..... 1025

# Contents

SR Uputstvo za upotrebu ..... 1058
LT Naudotojo vadovas ..... 1091
LV Lietotāja rokasgrāmata ..... 1124
RO Manual de utilizare ..... 1157

# Safety Information

To avoid electric shock, fire or injury caused by improper use of the appliance, please read the user manual carefully before using the appliance and keep it for future reference.

## Usage Restrictions

- This product should not be used by children younger than 8 years old nor persons with physical, sensory, intellectual deficiencies, or limited experience or knowledge without the supervision of a parent or guardian to ensure safe operation and to avoid any risks. Cleaning and maintenance shall not be performed by children without supervision.
- The appliance is only to be used with the power supply unit provided with the appliance.
- This appliance contains batteries that are only replaceable by skilled persons.
- Clear the area to be cleaned. Children shall not play with the appliance. Ensure children and pets are kept at a safe distance from the robot while it is operating.
- Do not install, charge or use the appliance in the bathrooms or around the pools.
- This product is for floor cleaning in a home environment only. Do not use it outdoors, on non-floor surfaces, or in a commercial or industrial setting.
- Ensure that the appliance operates correctly in a proper environment. Otherwise, do not use the appliance.
- If the power cord is damaged, it must be replaced by a special cord or assembly available from the manufacturer or its service agent.

# Safety Information

## Usage Restrictions

- Do not use the robot in an area suspended above ground level without a protective barrier.
- Do not place the robot upside down. Do not use the LDS cover, robot cover, or bumper as a handle for the robot.
- Use the robot in environments with an ambient temperature above 0°C and below 40°C. Make sure there is no liquid or sticky substance on the floor.
- To prevent damage or harm from dragging, clear any loose objects from the floor, and remove cables or power cords on the cleaning path before operating the appliance.
- Remove fragile or small items from the floor to prevent the robot from bumping into and damaging them.
- Keep hair, fingers, and other body parts away from the suction opening of the robot.
- Keep the cleaning tool out of reach of children.
- Do not operate the appliance in a room where an infant or child is sleeping.
- Do not place children, pets, or any item on top of the robot regardless of whether it is stationary or moving.
- Only clean water and the officially-approved cleaning solution can be added to the clean water tank. Do not add any other liquid such as alcohol or disinfectant. The ratio of the cleaning solution to clean water can be checked on the cleaning solution bottle. Keep the cleaning solution out of reach of children.

# Safety Information

## Usage Restrictions

- Do not use the robot to clean any burning objects. Do not use the robot to pick up flammable or combustible liquids, corrosive gases, or undiluted acids or solvents.
- Do not vacuum hard or sharp objects. Do not use the appliance to pick up objects such as stones, large pieces of paper or any item that may clog the appliance.
- Plug must be removed from the socket-outlet before cleaning or maintaining the appliance.
- Do not wipe the robot or the base station with a wet cloth or rinse them with any liquid. After cleaning washable parts, fully dry the parts before reinstalling and using them.
- Please use this product in accordance with the instructions in the User Manual. Users are responsible for any loss or damage that arise from improper use of this product.

## Batteries and Charging

- Do not use any third-party battery or base station. The robot can only be used with the model RCXE0105/RCXE0108/RCXE0109 base station.
- Do not attempt to disassemble, repair, or modify the battery or the base station on your own.
- Do not place the base station near a heat source.
- Do not use a wet cloth or wet hands to wipe or clean the base station's charging contacts.

# Safety Information

## Batteries and Charging

- Do not improperly dispose of old batteries. Unneeded batteries should be discarded at an appropriate recycling facility.
- If the power cord becomes damaged or broken, stop using it immediately and contact after-sales service.
- Make sure the robot is turned off when being transported and kept in its original packaging if possible.
- If the robot will not be used for an extended period of time, fully charge it, then turn it off and store it in a cool, dry place. Recharge the robot at least once every 3 months to avoid over-discharging the battery.

## Laser Safety Information

- The laser sensor in this product meets the IEC 60825-1:2014/EN 60825-1:2014/A11:2021 Standard for Class 1 laser products. Please avoid direct eye contact with it during use.

CLASS 1 LASER PRODUCT

CONSUMER LASER PRODUCT

EN 50689:2021

For indoor use only

Read operator's manual

Hereby, Dreame Trading (Tianjin) Co., Ltd. declares that the radio equipment type RLX85CE/RLX85CE-1/RLX85CE-3/RLX85CE-4/RLX85CE-5/RLX85CE-6 is in compliance with Directive 2014/53/EU. The full text of the EU declaration of conformity is available at the following internet address: https://global.dreametech.com

For detailed e-manual, please go to https://global.dreametech.com/pages/user-manuals-and-faqs

# Product Overview

## Package Contents

(Dreame X50 Ultra)

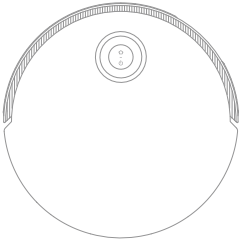

Robot

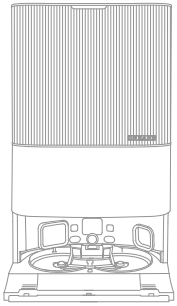

Base Station

### Other Accessories

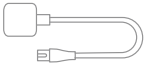

Power Cord

Base Station Ramp Extension Plate

User Manual

Auto-Detergent Compartment (pre-installed)

Dust Bag × 2 (1 pre-installed)

Mop Pad × 2 (pre-installed)

Mop Pad Holder × 2

Washboard Filter (pre-installed)

Cleaning Solution

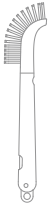

Cleaning Tool

# Product Overview

## Package Contents

(Dreame X50 Ultra Complete)

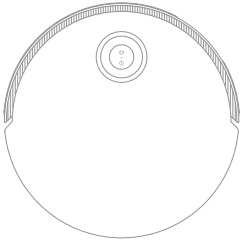

Robot

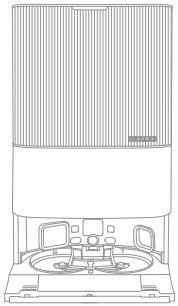

Base Station

### Other Accessories

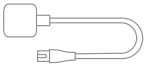

Power Cord

Base Station Ramp Extension Plate

Auto-Detergent Compartment (pre-installed)

Dust Bag × 2 (1 pre-installed)

Mop Pad × 2 (pre-installed)

Mop Pad Holder × 2

Washboard Filter (pre-installed)

User Manual

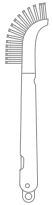

Cleaning Tool

### Extra Accessories Kit

Main Brushes × 1

Side Brush × 2

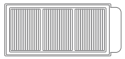

Dust Box's Filter × 3

Dust Bag × 3

Mop Pad × 12

Cleaning Solution × 1

# Product Overview

## Robot

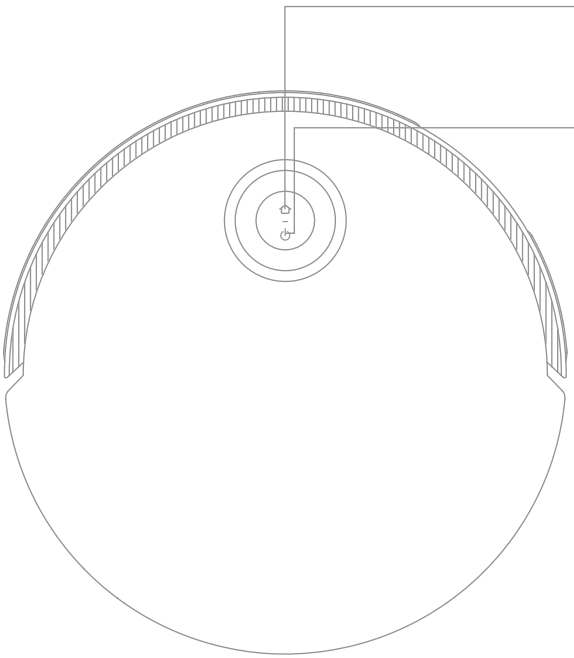

**Dock Button**
- Press to send the robot back to the base station
- Press and hold for 3 seconds to disable Child Lock

**Power / Clean Button**
- Press and hold for 3 seconds to turn on or off
- Press to start cleaning after the robot is turned on

**Circular Status Indicator**
- Solid Blue: Cleaning or cleanup completed
- Solid Green: Charging
- Blinking Orange: Error

**Button Status Indicator**
- Solid White: Cleaning or cleanup completed
- Breathing White: Charging (not low battery)
- Solid Orange: Standby at low battery or paused at low battery
- Breathing Orange: Charging (low battery)
- Blinking Orange: Error
- Blinking Pink: Camera activated

**Note:**
- Press any button on the robot to pause while the robot is cleaning or returning to charge.
- Child Lock can be enabled/disabled through the Dreamehome App.

# Product Overview

## Robot and Sensors

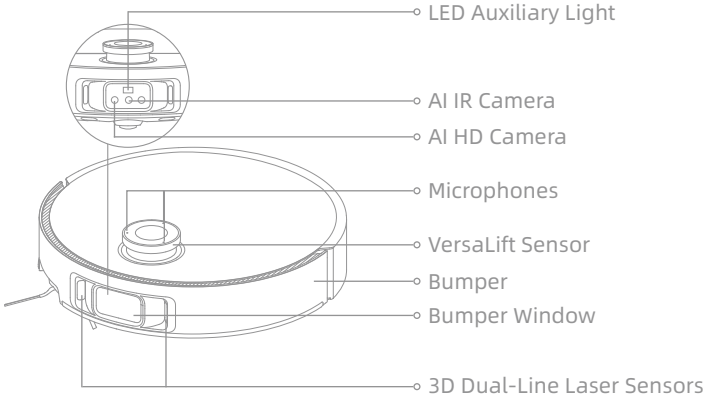


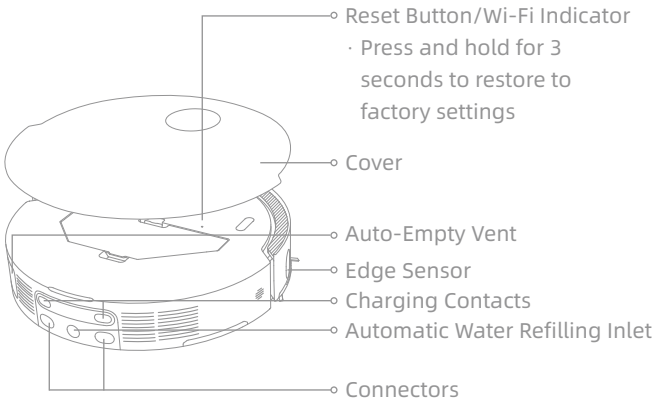


**Note:** The VersaLift sensor will be lowered when the robot is in standby mode, charging on the base station, or cleaning low-clearance areas. In the case of cleaning low-clearance areas, do not move the robot as it may affect its positioning.

# Product Overview

## Robot and Sensors

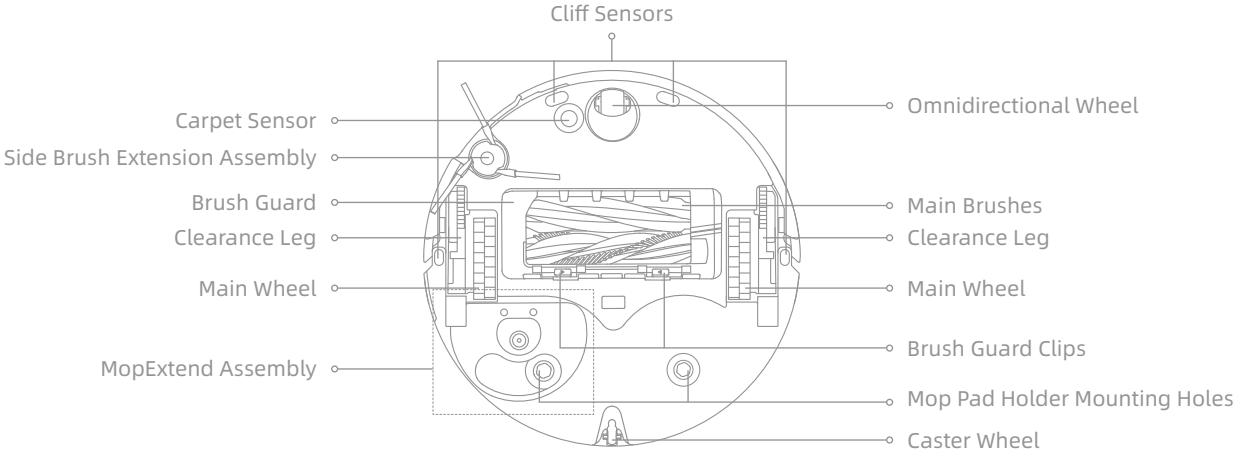


## Dust Box

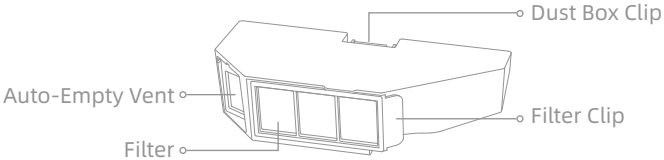


## Mop Assembly

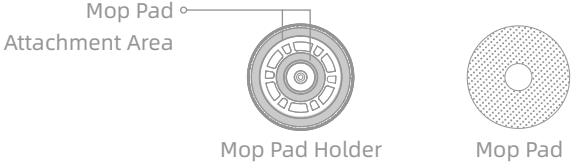

# Product Overview

## Base Station

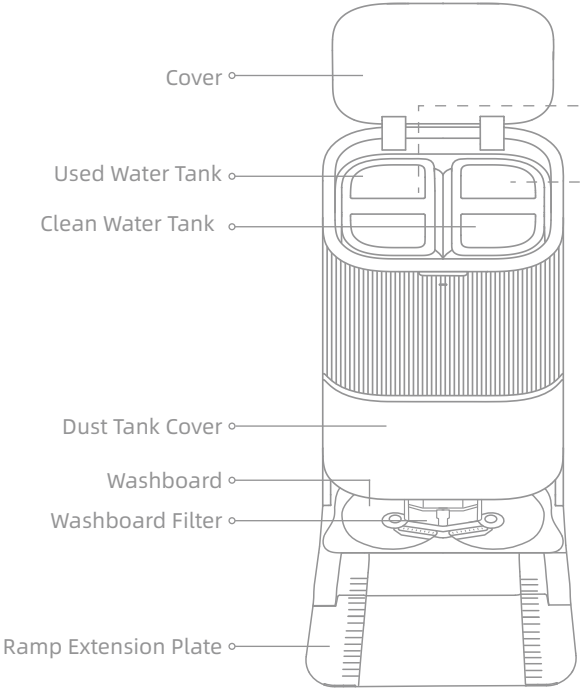


## Used Water Tank

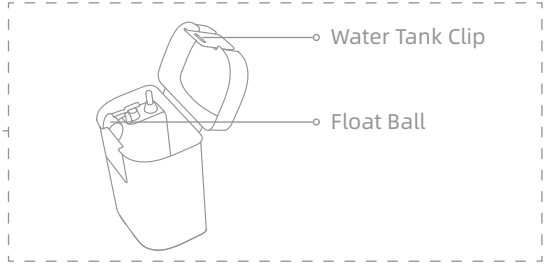


## Clean Water Tank

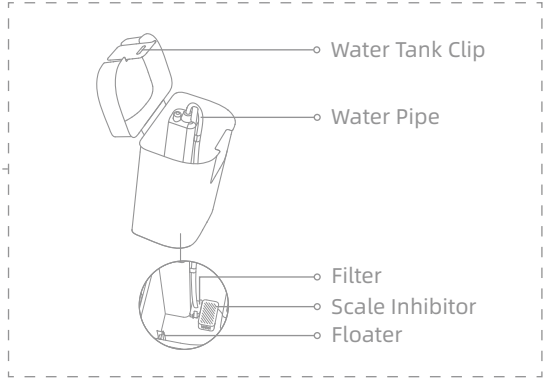

# Product Overview

## Base Station

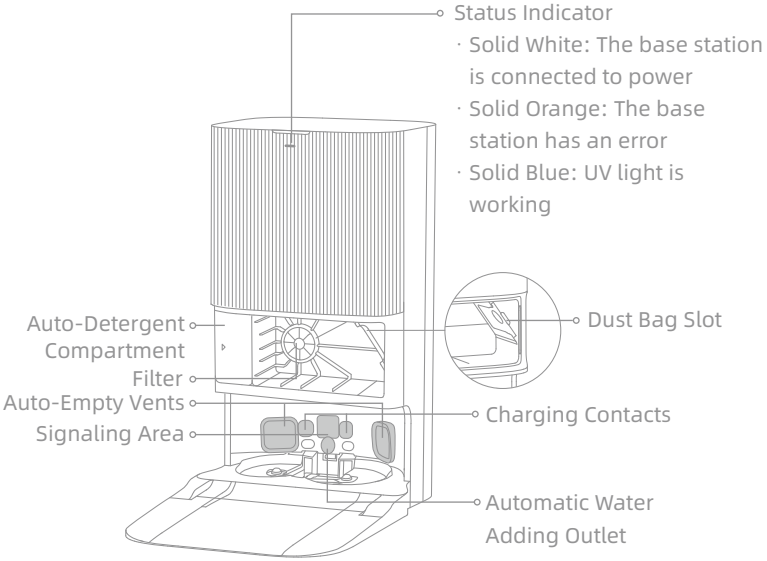


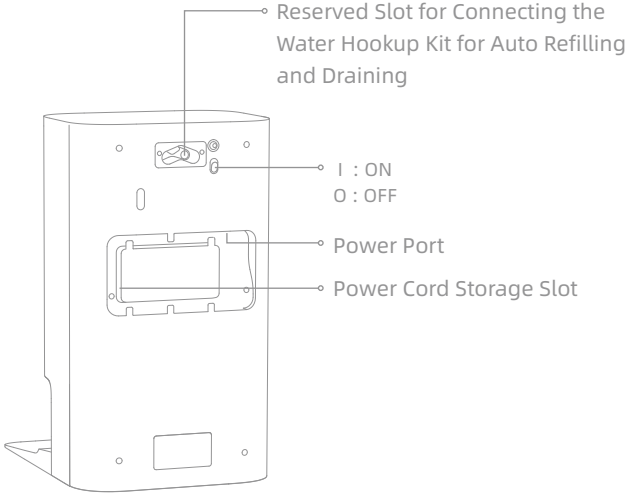


**Note:** The water hookup kit for auto refilling and draining needs to be purchased separately. (Only available in specific regions)

# Preparing Your Home

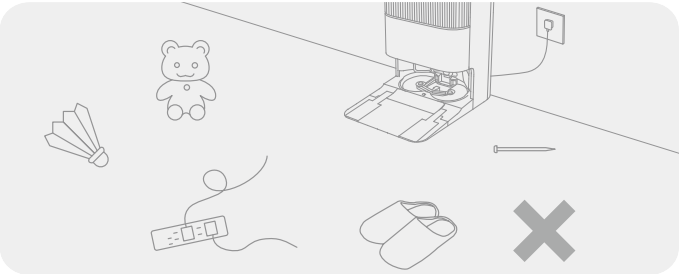

Before cleaning, please move away unstable, fragile, valuable or dangerous items, and clean up cables, cloths, toys, hard objects and sharp objects on the ground to avoid being entangled, scratched or knocked over by the robot and causing losses.

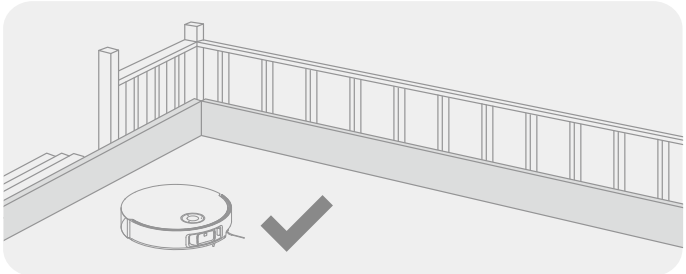

Before cleaning, place a physical barrier at the edge of the stairs to ensure the secure and smooth operations of the robot.

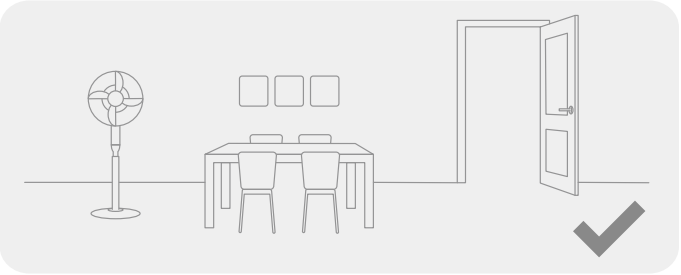

Open the door of the room to be cleaned, and put the furniture in its proper place to leave more space.

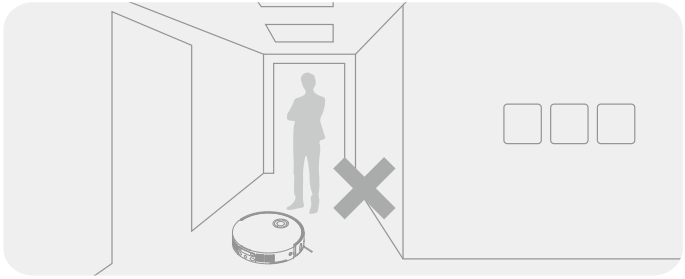

To prevent the robot from missing areas that need to be cleaned, do not stand in front of the robot, threshold, hallway, or narrow places.

Note:

· When operating the robot for the first time, follow it around while cleaning to remove any potential obstacles in time.

· The LED auxiliary light will provide auxiliary lighting in dimly lit environments.

· Do not vacuum hard objects like stones, steel balls and toy parts, or sharp objects like construction waste, broken glass and nails, otherwise the ground may be scratched.

# Before Use

## 1. Place the Base Station and Connect to an Electrical Outlet

Place the base station in a location that is as open as possible with a good Wi-Fi signal. Leave enough space as shown in the figure and remove any objects in the shaded area. Insert the power cord into the base station and plug it into the socket.

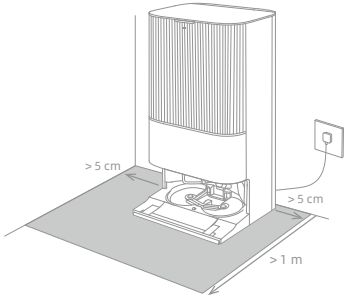


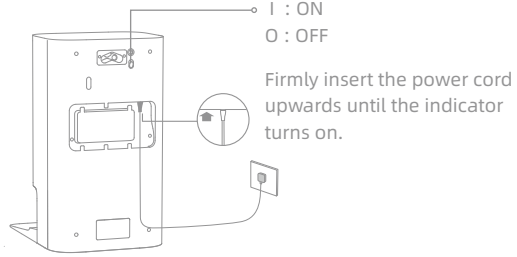


Note:

- Make sure that no objects might block the signaling area.
- To prevent water stains from wetting wood floors or carpets, placing the base station on tile floors or marble floors is recommended.

## 2. Install the Ramp Extension Plate

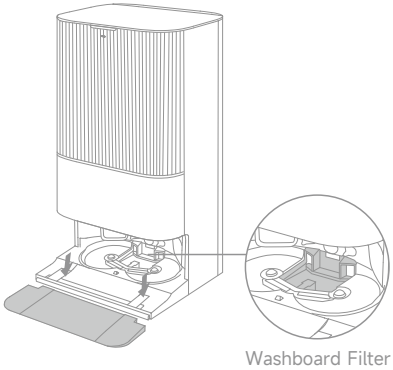


**Note:** Ensure the washboard filter is installed into place.

# Before Use

## 3. Remove Robot Protections and Install the Mop Assembly

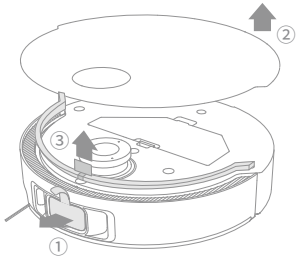


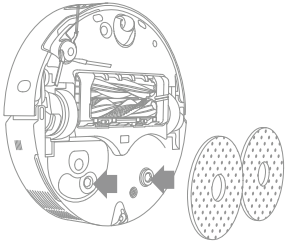

## 4. Connect the Robot to the Base Station

Press and hold the button ⏻ on the robot for 3 seconds to turn it on. Place the robot onto the base station with the mop assembly facing toward the washboard. Then you will hear a voice notification when the robot successfully connects to the base station. After the robot is fully charged, the status indicators on the robot and the base station will remain lit for 10 minutes and then dim.

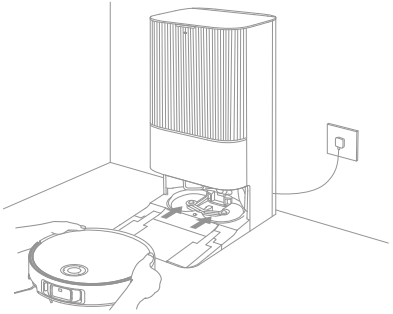

**Note:** It is recommended to fully charge the robot before its first use. When the robot cannot be turned on after the battery is depleted, manually connect the robot with the station to charge it.

# Before Use

## 5. Add the Cleaning Solution

(1) Remove the dust tank cover and pull out the auto-detergent compartment.

(2) Open the upper lid of the compartment and add the cleaning solution.

(3) Close the lid of the compartment, put it back into the base station, and then reinstall the dust tank cover. The cleaning solution will be added automatically while working.

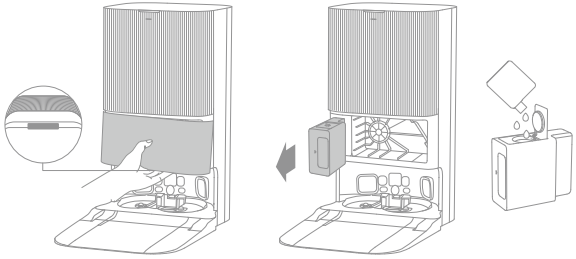

Note:

- The auto-detergent compartment can be filled up with cleaning solution for use. Do not add any liquid other than the officially-approved cleaning solution to prevent malfunction.
- Install the auto-detergent compartment until it clicks into place.

## 6. Add Water to the Clean Water Tank

Take out the clean water tank from the base station and fill up the tank with clean water. Then install it back into the base station.

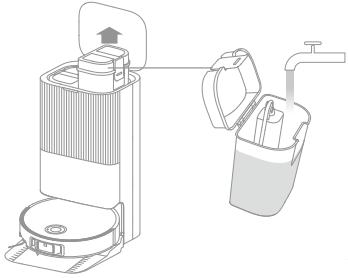

Note: Do not add hot water into the water tank, as this may cause the tank to become deformed.

# Connecting with the Dreamehome App

## 1. Download the Dreamehome App

Remove the robot cover and scan the QR code on the robot, or search "Dreamehome" in the app store to download and install the app.

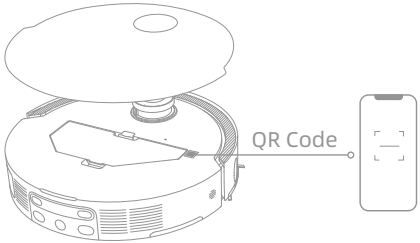


Note:
- Only 2.4 GHz Wi-Fi is supported.
- Due to upgrades in the app software, the actual operations may differ from the directions in this manual. Please follow the instructions based on the current app version.

## 2. Add Device

Open the Dreamehome app, tap "Scan QR code to connect", and scan the same QR code on the robot again to add the device. Please follow the prompts to finish the Wi-Fi connection.

**Note:** To reset Wi-Fi, repeat step 2 and then follow the prompts to finish the Wi-Fi connection.

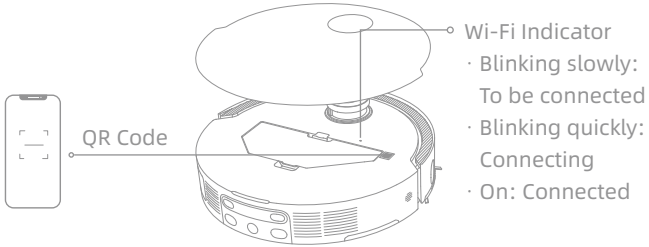

# How to Use

## Turn On/Off

Press and hold the button ⏻ for 3 seconds to turn on the robot. The power indicator will remain lit. Or, place the robot onto the base station by aligning the charging contacts of the robot with those of the base station, and then the robot will turn on automatically and begin charging. To turn off the robot, move the robot away from the base station and press and hold the button ⏻ for 3 seconds.

## Fast Mapping

After configuring the network for the first time, follow the instructions in the app to quickly create a map. The robot will start mapping without cleaning. When the robot returns to the base station, the mapping process has been completed and the map will be saved automatically.

## Pause/Sleep

When the robot is running, press any button to pause it.

If the robot is paused for more than 10 minutes, it automatically enters sleep mode. All indicators on the robot will turn off. Press any button on the robot, or use the app to wake up the robot.

**Note:** If the robot is paused and placed onto the base station, the current cleaning process will end.

## Auto Resume Cleaning

If the battery is too low, the robot will automatically return to the base station to charge. After charging to the appropriate battery level, it will resume unfinished cleaning tasks.

**Note:** To use this function, please enable it in the app.

## Do Not Disturb (DND) Mode

When the robot is set to the Do Not Disturb (DND) mode, the robot will be prevented from resuming cleaning. The DND mode is disabled by default at the factory. You can use the app to enable the DND mode or modify the DND period. The DND period is 22:00-8:00 by default.

**Note:**

- The scheduled cleaning tasks will be performed as usual during the DND period.
- The robot will resume cleanup where it left off after the DND period expires.

## Robot Restarting

If the robot stops responding or cannot be turned off, press and hold the button ⏻ for 10 seconds to forcefully turn it off. Then, press and hold the button ⏻ for 3 seconds to turn the robot on.

# How to Use

## Vacuum and Mop

**Note:** After installing the mop assembly, the robot will operate in "Vacuum and Mop" mode by default during its first use.

### 1. Start cleaning

Press the button ⏻ on the robot, or use the app to make the robot start from the base station. Then the robot will plan the optimal cleaning route and perform the cleaning task based on the created map.

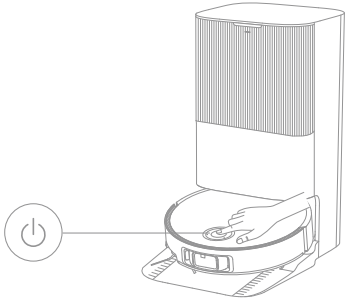

**Note:**

- To ensure the robot easily returns to the base station after cleaning, it is recommended to make the robot start from the base station.
- The mop pads will be cleaned before the robot starts mopping, please wait patiently.
- Do not move the base station, the clean water tank, the used water tank, or the washboard filter during operation.
- Hot water cleaning can be enabled in the app for mop pad cleaning, which applies to all modes. To prevent scalding, do not touch the water outlet when the function is on.

### 2. Auto mop washing

When cleaning, the robot will automatically return to the base station to wash mop pads based on the mop pad cleaning frequency specified in the app. The base station will automatically refill the robot's water tank and the robot will resume cleanup.

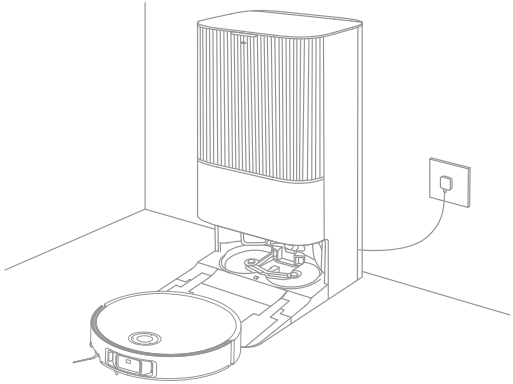

### 3. Automatically empty the dust box and wash and dry the mop pads

After the robot finishes a cleaning task and returns to the base station to charge, the base station will automatically empty the dust box and then wash and dry the mop pads.

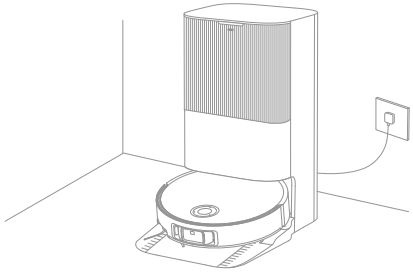

Note:

- If the auto-empty function is turned off in the app, the base station will not automatically empty the dust box.
- The base station will empty the dust box according to the setting in the app.

### 4. Clean the used water tank

After the robot has completed its task, please clean the used water tank to prevent any odor.

#### Mop after Vacuuming

Enable the mopping after vacuuming function in the app, and the robot will automatically remove the mop assembly on the base station to vacuum the floor. After vacuuming is completed, the robot will return to the base station to install the mop assembly and the base station will automatically empty the dust box. And then, the robot will start mopping after the main brushes and side brush are raised.

#### Vacuum Only

Enable the vacuuming function in the app, and the robot will automatically remove the mop assembly on the base station and start vacuuming.

#### Mop Only

Enable the mopping function in the app, and the robot will automatically check if the mop assembly is installed on the base station. If not, the robot will install the mop assembly and start mopping after the main brushes and side brush are raised.

# Routine Maintenance

## Parts

To keep the robot in good condition, it is recommended to refer to the accessory usage in the app or the following table for routine maintenance.

| Part | Maintenance Frequency | Replacement Period |
|---|---|---|
| Used water tank | After each use | / |
| Clean water tank | Once every 2 weeks | |
| Main brushes | | Every 6 to 12 months |
| Dust box's filter | | Every 3 to 6 months |
| Side brush | | |
| Mop pad holders | | / |
| Washboard filter | Once every 1 to 2 months | / |
| Base station's signaling area | Once every month | |
| Charging contacts | | |
| Auto-empty vents | | |
| Omnidirectional wheel | | |
| Caster wheel | | |
| Edge sensor | | |
| VersaLift sensor | | |
| 3D dual-line laser sensors | | |

| Part | Maintenance Frequency | Replacement Period |
|---|---|---|
| Carpet sensor | Once every month | / |
| Cliff sensors | | |
| Bumper window | | |
| Bumper | | |
| Robot's automatic water refilling inlet | | |
| Bottom of the robot | | |
| Dust box | Clean it as needed | |
| Main wheels | | |
| Clearance legs | | |
| Dust bag | / | Every 2 to 4 months |
| Mop pads | | Every 1 to 3 months |
| Scale inhibitor | | Every 18 to 36 months |

**Note:** The frequency of maintenance and replacement depends on actual usage. If an exception occurs due to special circumstances, prompt maintenance or replacement is recommended.

# Routine Maintenance

## Washboard Filter

1. Take out the robot and remove the washboard filter after the mop pad cleaning is complete.

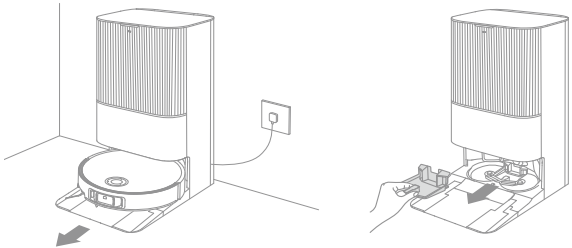

2. Rinse the washboard filter with clean water, wipe it clean, and then reinstall it in the washboard.

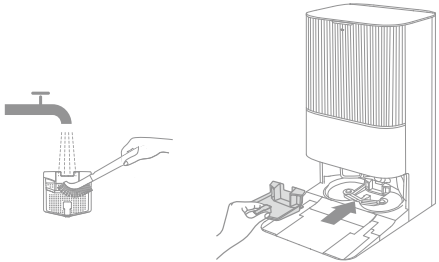

3. Use the app or press the button ⌂ to return the robot to the base station, or manually put the robot back.

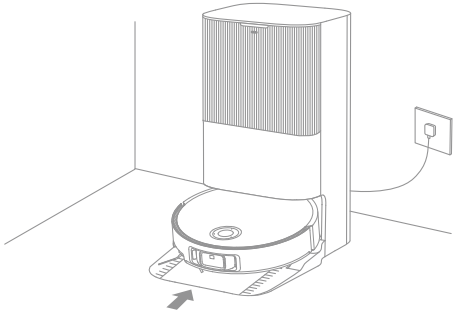

# Routine Maintenance

## Dust Bag

1. Remove the dust tank cover and discard the dust bag.

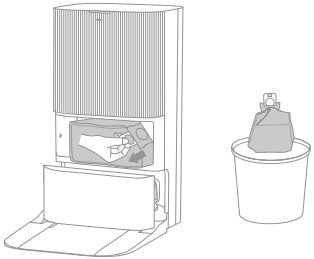

**Note:** Pulling upwards on the handle will seal the bag to prevent the dust and debris from accidentally falling out.

2. Remove the dust and debris from the filter with a dry cloth.

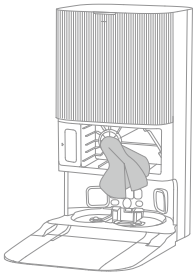

3. Install a new dust bag.

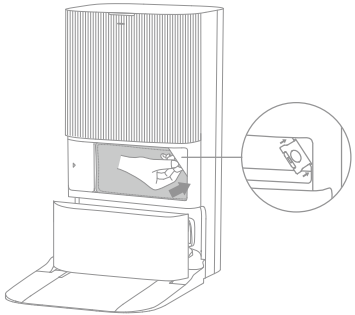

4. Reinstall the dust tank cover.

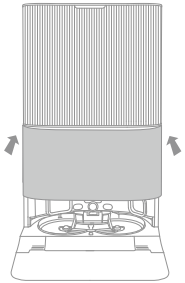

# Routine Maintenance

## Used Water Tank

1. Remove the used water tank, open its cover and pour out the used water.

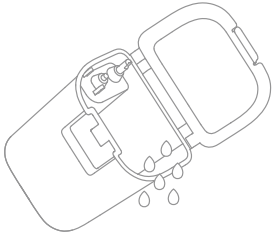

2. Rinse the used water tank with clean water, and use the provided cleaning tool to clean the inner wall of the used water tank.

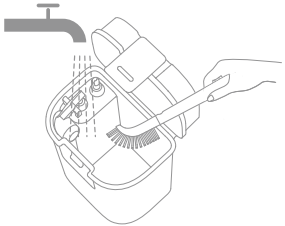

**Note:** The float ball in the used water tank is a movable part. Do not apply too much force when cleaning it to avoid damaging it.

# Routine Maintenance

## Main Brushes

1. Press the brush guard clips inwards to remove the brush guard, and then lift the brushes out of the robot.

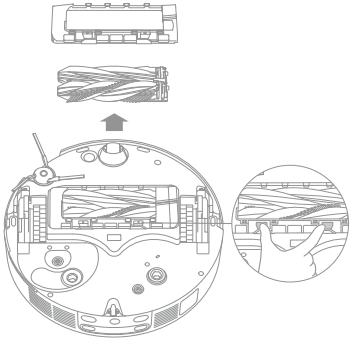

2. Pull out the brushes as shown in the figure. Use the provided cleaning tool to remove any hair tangled in the brushes. After cleaning, push the brushes firmly into the main brush holder until they click into place.

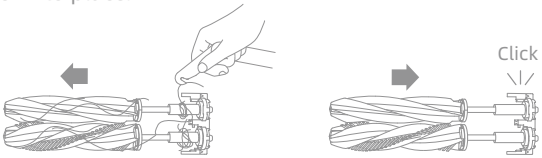


**Note:** Be careful while pulling out the main brushes to prevent injury.

3. With the screen-printed arrows facing upwards, insert the main brush holder into the slots downwards in an inclined way.

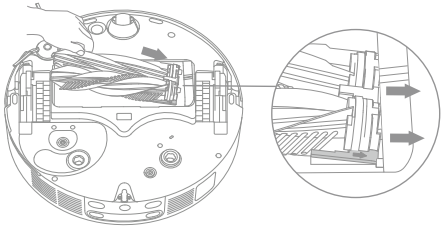

4. Align the front end of the brush guard with the slot, insert it downwards in an inclined way, and then press it into place.

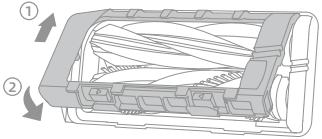

# Routine Maintenance

## Side Brush

Unscrew the side brush with a screwdriver, clean the hair from the brush, and then screw it back on.

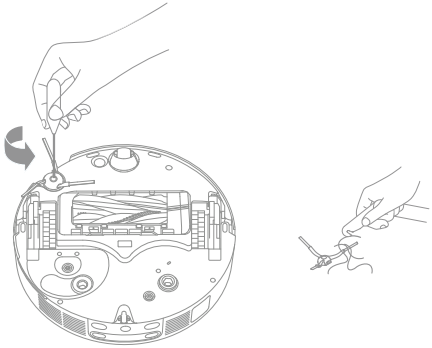

## Mop Pad Holders

Remove and clean the mop pad holders.

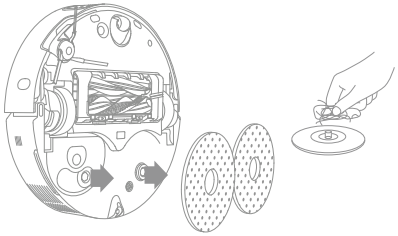

## Omnidirectional Wheel

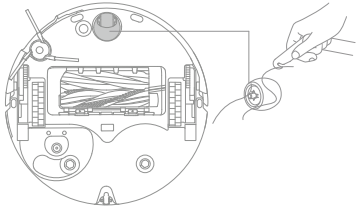

Note:

- Use a tool such as a small screwdriver to separate the axle and tire of the omnidirectional wheel. Do not use excessive force.
- Rinse the omnidirectional wheel under the running water and put it back after drying it completely.

# Routine Maintenance

## Dust Box and Filter

1. Remove the robot cover and press the dust box clip to remove the dust box.

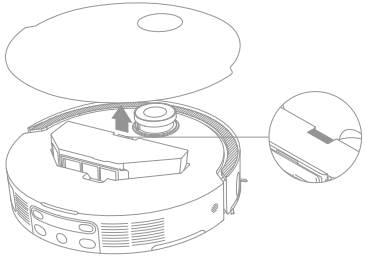

2. Remove the dust box filter, and then empty the dust box.

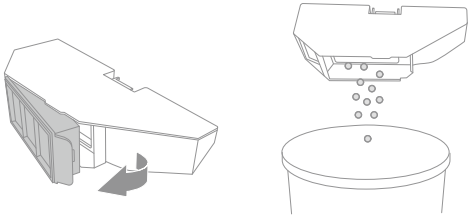

3. Gently tap the basket of the filter to remove the dirt.

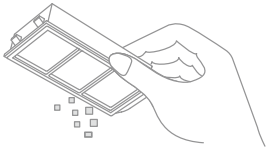

**Note:** Do not attempt to clean the filter with a brush, a finger or sharp objects to prevent damage.

4. Rinse the dust box and filter with water and dry them completely before reinstalling.

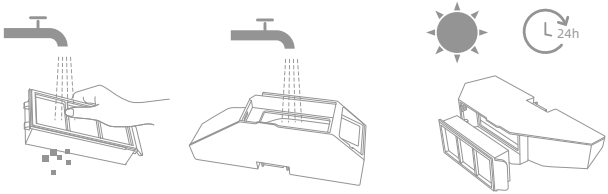


**Note:**

- Rinse the dust box and filter with clean water only. Do not use any detergent.
- Use the dust box and filter only when they are completely dry.

# Routine Maintenance

## Robot Sensors

Wipe the robot sensors by using a soft and dry cloth, as shown in the below figure:

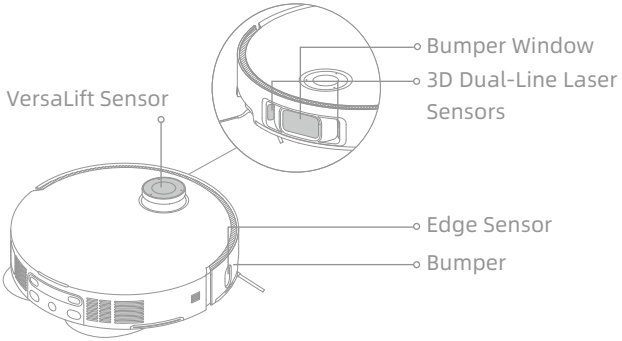


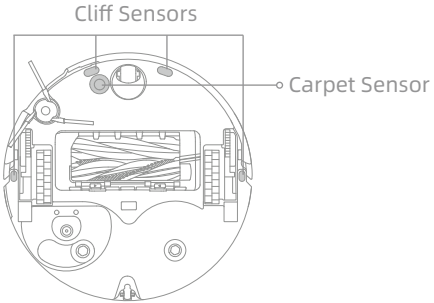


**Note:** A wet cloth can damage sensitive elements within the robot and the base station. Please use a dry cloth for cleaning.

## Charging Contacts and Signaling Area

Clean the charging contacts and the signaling area with a soft and dry cloth.

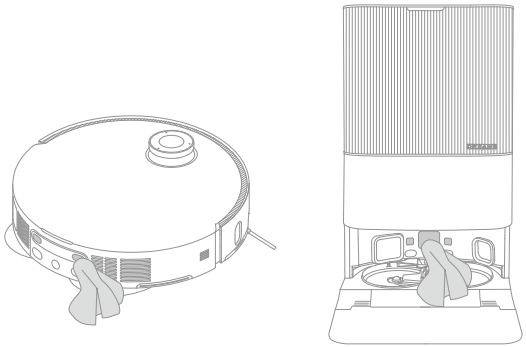

# Routine Maintenance

## Auto-Empty Vents

Clean the auto-empty vents of the robot and the base station with a soft and dry cloth.

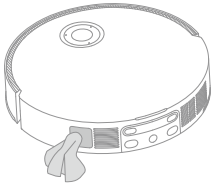

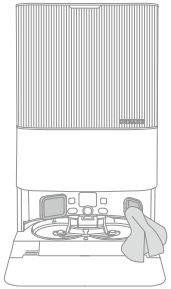

## Mop Pads

Remove the mop pads from the mop pad holders to replace them.

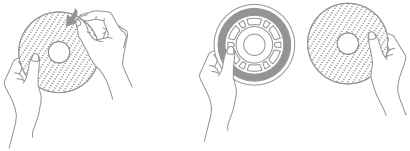

## Battery

The robot contains a high-performance lithium-ion battery pack. Make sure that the battery remains well-charged for daily use to maintain optimal battery performance. If the robot is not used for an extended period of time, turn it off and put it away. To prevent damage from over-discharging, charge the robot at least once every three months.

# Troubleshooting

| Problem | Solution |
|---|---|
| The robot will not turn on. | The battery is low. Recharge the robot on the base and try again.<br>The temperature of the battery is too low or too high. It is recommended to operate the appliance at a temperature between 0°C (32°F) and 40°C (104°F). |
| The robot will not charge. | The base station is not connected to power, please make sure both ends of its power cord are correctly plugged in.<br>The contact between the charging contacts on the base station and the robot is poor, please clean the charging contacts. Check whether there is any foreign object at the connectors of the robot and remove the foreign object if any. |
| The robot fails to connect to Wi-Fi. | The Wi-Fi network password is incorrect. Make sure the password used to connect to your Wi-Fi network is correct.<br>The robot does not support a 5 GHz Wi-Fi connection. Make sure the robot is connected to a 2.4 GHz Wi-Fi connection.<br>The Wi-Fi signal is weak. Make sure the robot is in an area with good Wi-Fi coverage.<br>The robot may not be ready to be configured. Please exit and re-enter the app, and then try again as instructed. |
| The robot cannot find and return to the base station. | The base station is disconnected from power or moved when the robot is not on it. Please connect the base station to the power supply or place the robot onto the base station to charge.<br>There are too many obstructions around the base station. Place the base station in a more open area.<br>Moving the robot may cause it to re-position itself, and it will recreate a map if re-positioning fails. If the robot is too far from the base station, it might not be able to automatically return on its own, in which case you will need to manually place the robot onto the base station.<br>Wipe the signaling area on the base station to remove dust or debris. |

# Troubleshooting

| Problem | Solution |
|---|---|
| The robot gets stuck in front of the base station and cannot return to it. | Check whether there is enough space on both sides or in front of the base station to prevent the robot from being blocked.<br>The route for returning to charge is blocked, e.g. the door is closed.<br>The robot may slip if the floor in front of the base station is overly wet. If so, clean the excess water before trying again.<br>It is recommended to move the base station to a different place and try again.<br>Make sure the ramp extension plate is installed properly. |
| The robot will not turn off. | The robot cannot be turned off when it is charging. It is recommended to move the robot from the base station, and then press and hold the button ⏻ for 3 seconds to turn it off.<br>If the robot cannot be turned off by performing step 1, press and hold the button ⏻ for 10 seconds to forcibly turn off the robot. If the problem persists, please contact after-sales service. |
| The charging speed is slow. | It takes about 4.5 hours to fully charge the robot when its battery is low.<br>If you operate the robot at temperatures outside of the specified range, the charging speed will automatically slow down to extend the battery life.<br>The charging contacts on both the robot and the base station may be dirty, please wipe them with a dry cloth. |
| The noise increases while the robot is operating. | Check whether the dust box filter is clogged. If so, clean it or replace it.<br>A hard object may be caught in the main brushes or the dust box. Check and remove any hard object.<br>The main brushes or the side brush may become tangled. Check and remove any foreign objects.<br>Switch the suction mode to Standard or Quiet. |
| The robot moves without following the set route. | Objects such as power cords and slippers should be organized before using the robot.<br>Working on wet slippery surfaces causes the main wheel to slip. It is recommended to dry the wet places before using the robot.<br>Wipe the bumper window and 3D dual-line laser sensors on the robot with a clean, soft cloth to keep them clean and unobstructed. |

# Troubleshooting

| Problem | Solution |
|---|---|
| The robot misses the rooms to be cleaned. | Make sure that the doors of the rooms to be cleaned are open.<br>The place in front of the room to be cleaned may be wet and slippery, causing the robot to slip and work abnormally. Please try drying the floor before using the robot. |
| The robot will not resume cleaning after charging. | Make sure that the robot is not set to the Do Not Disturb (DND) mode, which will prevent it from resuming cleaning.<br>The robot will not resume cleaning after you manually place the robot on the base station or send the robot to charge via the app or the button ⌂ . |
| The station cannot automatically empty the dust box. | Check whether the dust bag in the dust tank is full.<br>If the dust bag is not full, check whether there is any obstruction at the auto-empty vents of the robot, the base station, or the dust box. If any, clean the blocked part in time. |
| The water level in the washboard is abnormal. | Check whether the seal on the used water tank is loose or not correctly installed, and manually reset it if so. If the problem persists, please contact the after-sales service team.<br>Gently press down on the used water tank to make sure it is installed correctly.<br>Remove the washboard filter and check whether the sewage drain outlet is blocked and clean it.<br>Check the cleaning solution. Do not add any liquid other than the officially-approved cleaning solution. |
| The mop pad holder is raised abnormally. | Please remove the mop pad holder to check if there is any foreign object stuck in it, and try to restart the robot. If the problem persists, please contact the after-sales service team. |
| There is water under the clean water tank or around the seal. | When taking out the clean water tank, some water in the pipe may be left under the tank or around the seal. This is normal. Please wipe with a dry cloth. |

For more support, contact us via https://global.dreametech.com

# Specifications

## Robot

| Model | RLX85CE | RLX85CE-1 | RLX85CE-3 |
|---|---|---|---|
| | RLX85CE-4 | RLX85CE-5 | RLX85CE-6 |
| Charging Time | Approx. 4.5 hours | | |
| Rated Voltage | 14.4 V⎓ | | |
| Rated Power | 75 W | | |
| Operation Frequency | 2400-2483.5 MHz | | |
| Maximum Output Power | < 20 dBm | | |

Under normal use of condition, this equipment should be kept a separation distance of at least 20 cm between the antenna and the body of the user.

## Base Station

| Model | RCXE0105 | RCXE0108 | RCXE0109 |
|---|---|---|---|
| Rated Input | 220-240 V~ 50-60 Hz | | |
| Rated Output | 20 V⎓ 2 A | | |
| Rated Power (during dust emptying) | 700 W | | |
| Rated Power (during hot water cleaning) | 1160 W | | |
| Rated Power (during charging and drying) | 87 W | | |

Note:

- Rated Power (during hot water cleaning) is determined by the power value during the representative period (water temperature 25℃).
- Rated Power (during charging and drying) is determined by the power value during full load period.

# Battery Disposal and Removal

The built-in lithium-ion battery contains substances that are hazardous to the environment. Before disposing of the battery, make sure the battery is removed by qualified technicians and discarded at an appropriate recycling facility.

- the battery must be removed from the appliance before it is scrapped;
- the appliance must be disconnected from the supply mains when removing the battery;
- the battery is to be disposed of safely.

## CAUTION:

Before removing the battery, disconnect the power and run out the battery as much as possible.

Unneeded batteries should be discarded at an appropriate recycling facility.

Do not expose to high temperature environment to avoid risks of explosion.

Under abusive conditions, liquid may be ejected from the battery. If contact occurs, flush with water and seek medical help.

## Removal Guide:

1. Turn over the robot, use a proper tool to remove the screws on the back of the robot, and then remove the cover.
2. Unplug the terminals between the battery and PCB board to remove the battery.

## WEEE Information

All products bearing this symbol are waste electrical and electronic equipment (WEEE as in directive 2012/19/EU) which should not be mixed with unsorted household waste. Instead, you should protect human health and the environment by handing over your waste equipment to a designated collection point for the recycling of waste electrical and electronic equipment, appointed by the government or local authorities. Correct disposal and recycling will help prevent potential negative consequences to the environment and human health. Please contact the installer or local authorities for more information about the location as well as terms and conditions of such collection points.

# Sicherheitshinweise

Lesen Sie die Bedienungsanleitung vor der Verwendung des Geräts sorgfältig durch und bewahren Sie sie zum späteren Nachschlagen auf, um Stromschläge, Brände oder Verletzungen durch unsachgemäßen Gebrauch des Geräts zu vermeiden.

## Nutzungsbeschränkungen

- Um einen sicherer Betrieb dieses Produkts zu gewährleistet und um jegliche Risiken zu vermeiden, darf es nicht von Kindern unter 8 Jahren oder von Personen mit körperlichen, sensorischen oder intellektuellen Defiziten bzw. eingeschränkter Erfahrung oder Kenntnissen ohne die Aufsicht der Eltern oder eines Erziehungsberechtigten benutzt werden. Kinder dürfen die Reinigung und Wartung nicht ohne Aufsicht durchführen.
- Das Gerät darf nur mit dem mitgelieferten Netzteil verwendet werden.
- Dieses Gerät enthält Akkus, die nur von Fachpersonal ausgetauscht werden können.
- Räumen Sie den zu reinigenden Bereich ab. Kinder dürfen nicht mit dem Gerät spielen. Achten Sie auf einen sicheren Abstand zwischen Kindern und Haustieren und dem Roboter, während dieser in Betrieb ist.
- Das Gerät darf nicht in Badezimmern oder in der Nähe von Schwimmbecken installiert, aufgeladen oder verwendet werden.
- Dieses Produkt ist nur für die Bodenreinigung in Wohnräumen geeignet. Verwenden Sie es nicht im Freien, auf anderen Oberflächen als Bodenbeläge oder in einer gewerblichen oder industriellen Umgebung.
- Stellen Sie sicher, dass das Gerät in einer geeigneten Umgebung ordnungsgemäß funktioniert. Andernfalls dürfen Sie das Gerät nicht verwenden.
- Bei Beschädigung des Netzkabels muss es durch ein spezielles Kabel oder eine spezielle Einheit ersetzt werden, die Sie beim Hersteller oder seinem Kundendienst erhalten können.

# Sicherheitshinweise

## Nutzungsbeschränkungen

- Benutzen Sie den Roboter nicht in einem Bereich, der über dem Boden freisteht, ohne dass eine Schutzbarriere vorhanden ist.
- Stellen Sie den Roboter nicht auf den Kopf. Nutzen Sie die LDS-Abdeckung, die Roboterabdeckung oder den Stoßfänger nicht als Griff für den Roboter.
- Verwenden Sie den Roboter in Räumen mit einer Umgebungstemperatur von über 0 °C und unter 40 °C. Stellen Sie sicher, dass sich keine Flüssigkeiten oder klebrigen Substanzen auf dem Boden befinden.
- Entfernen Sie vor dem Betrieb des Geräts alle freistehenden Gegenstände vom Boden, sowie alle auf dem Reinigungspfad herumliegenden Kabel oder Netzkabel, um Schäden bzw. Verletzungen durch Nachziehen zu vermeiden.
- Entfernen Sie zerbrechliche oder kleine Gegenstände vom Boden, um eine Kollision des Roboters mit diesen Gegenständen und deren Beschädigung zu vermeiden.
- Halten Sie Haare, Finger und andere Körperteile von der Saugöffnung des Roboters fern.
- Bewahren Sie das Reinigungswerkzeug außerhalb der Reichweite von Kindern auf.
- Betreiben Sie das Gerät nicht in einem Zimmer mit schlafenden Säuglingen oder Kindern.
- Verhindern Sie, dass sich Kinder, Haustiere oder andere Gegenstände auf den Roboter befinden, unabhängig davon, ob er steht oder sich bewegt.
- In den Frischwasserbehälter darf nur sauberes Wasser und die offiziell zugelassene Reinigungsflüssigkeit eingefüllt werden. Fügen Sie keine anderen Flüssigkeiten wie z. B. Alkohol oder Desinfektionsmittel hinzu.

## Nutzungsbe-schränkungen

Das richtige Mischungsverhältnis von Reinigungsflüssigkeit und sauberem Wasser steht auf der Flasche mit der Reinigungsflüssigkeit. Bewahren Sie die Reinigungsflüssigkeit außerhalb der Reichweite von Kindern auf.

- Verwenden Sie den Roboter nicht zum Reinigen im Falle von brennenden Gegenständen. Verwenden Sie den Roboter nicht, um entflammbare oder brennbare Flüssigkeiten, ätzende Gase oder unverdünnte Säuren oder Lösungsmittel aufzusaugen.
- Keine harten oder scharfen Gegenstände aufsaugen. Verwenden Sie das Gerät nicht zum Aufsaugen von Gegenständen wie Steinen, großen Papierstücken oder anderen Gegenständen, die zur Verstopfung des Geräts führen können.
- Vor der Reinigung oder Wartung des Geräts muss der Stecker aus der Steckdose gezogen werden.
- Wischen Sie den Roboter oder die Basisstation nicht mit einem feuchten Tuch ab und spülen Sie diese nicht mit Flüssigkeiten aus. Lassen Sie die abwaschbaren Teile nach der Reinigung vollständig trocknen, bevor Sie sie wieder einbauen und benutzen.
- Verwenden Sie dieses Gerät gemäß den Anweisungen im Benutzerhandbuch. Der Benutzer ist für alle auf Grund einer unsachgemäßen Verwendung dieses Produkts entstandenen Verluste oder Schäden verantwortlich.

## Akkus und Aufladen

- Verwenden Sie keine Akkus oder eine Basisstation von externen Anbietern. Der Roboter kann nur mit der Basisstation Modell RCXE0105/RCXE0108/RCXE0109 verwendet werden.
- Versuchen Sie nicht, den Akku oder die Basisstation selbst zu zerlegen, zu reparieren oder zu verändern.
- Stellen Sie die Basisstation nicht in der Nähe einer Wärmequelle auf.
- Reinigen Sie die Ladekontakte der Basisstation niemals mit einem feuchten Tuch oder nassen Händen.
- Entsorgen Sie alte Akkus nicht unsachgemäß. Nicht benötigte Batterien sollten in einer geeigneten Recyclinganlage entsorgt werden.
- Im Falle einer Beschädigung oder eines Defekts des Netzkabels stellen Sie die Verwendung sofort ein und wenden Sie sich an den Kundendienst.
- Achten Sie darauf, dass der Roboter beim Transport ausgeschaltet ist und möglichst in seiner Originalverpackung aufbewahrt wird.
- Bei längerer Nichtbenutzung des Roboters sollte er vollständig aufgeladen, danach ausgeschaltet und an einem kühlen, trockenen Ort aufbewahrt werden. Laden Sie den Roboter mindestens einmal alle 3 Monate auf, um eine Tiefentladung des Akkus zu vermeiden.

# Sicherheitshinweise

**Informationen zur Lasersicherheit**

· Der Lasersensor in diesem Produkt entspricht der Norm IEC 60825-1:2014/EN 60825-1:2014/A11:2021 für Laserprodukte der Klasse 1. Bei der Verwendung ist direkter Augenkontakt zu vermeiden.

LASERPRODUKT DER KLASSE 1

LASERPRODUKT FÜR VERBRAUCHER

EN 50689:2021

Nur für den Innenbereich geeignet

Bedienungsanleitung lesen

Hiermit erklärt Dreame Trading (Tianjin) Co., Ltd. dass das Funkgerät des Typs RLX85CE/RLX85CE-1/RLX85CE-3/RLX85CE-4/RLX85CE-5/RLX85CE-6 den Anforderungen der Richtlinie 2014/53/EU entspricht. Der vollständige Wortlaut der EU-Konformitätserklärung ist unter der folgenden Internetadresse abrufbar: https://global.dreametech.com

Ein ausführliches elektronisches Handbuch finden Sie unter https://global.dreametech.com/pages/user-manuals-and-faqs.

# Produktübersicht

## Packungsinhalt

(Dreame X50 Ultra)

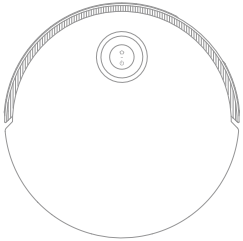

Roboter

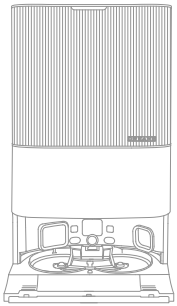

Basisstation

## Sonstiges Zubehör

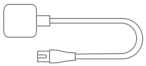

Netzkabel

Rampenverlängerungsplatte der Basisstation

Benutzerhandbuch

Reinigungsmittelfach für automatisches Hinzufügen (vorinstalliert)

Staubbeutel × 2 (1 vorinstalliert)

Wischpad × 2 (vorinstalliert)

Wischpadhalter × 2

Waschplattenfilter (vorinstalliert)

Reinigungsflüssigkeit

Reinigungswerkzeug

# Produktübersicht

## Packungsinhalt

(Dreame X50 Ultra Complete)

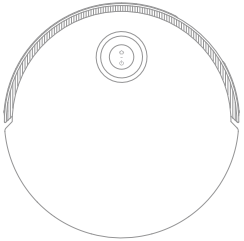

Roboter

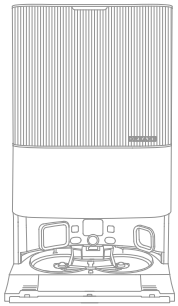

Basisstation

## Sonstiges Zubehör

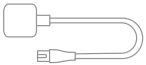

Netzkabel

Rampenverlängerungsplatte der Basisstation

Reinigungsmittelfach für automatisches Hinzufügen (vorinstalliert)

Staubbeutel × 2 (1 vorinstalliert)

Wischpad × 2 (vorinstalliert)

Wischpad-halter × 2

Waschplattenfilter (vorinstalliert)

Benutzerhand-buch

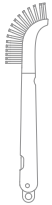

Reinigungs-werkzeug

## Extra Zubehörsatz

Hauptbürsten × 1

Seitenbürste × 2

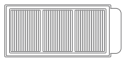

Staubbehälter-filter × 3

Staubbeutel × 3

Wischpad × 12

Reinigungs-flüssigkeit × 1

# Produktübersicht

## Roboter

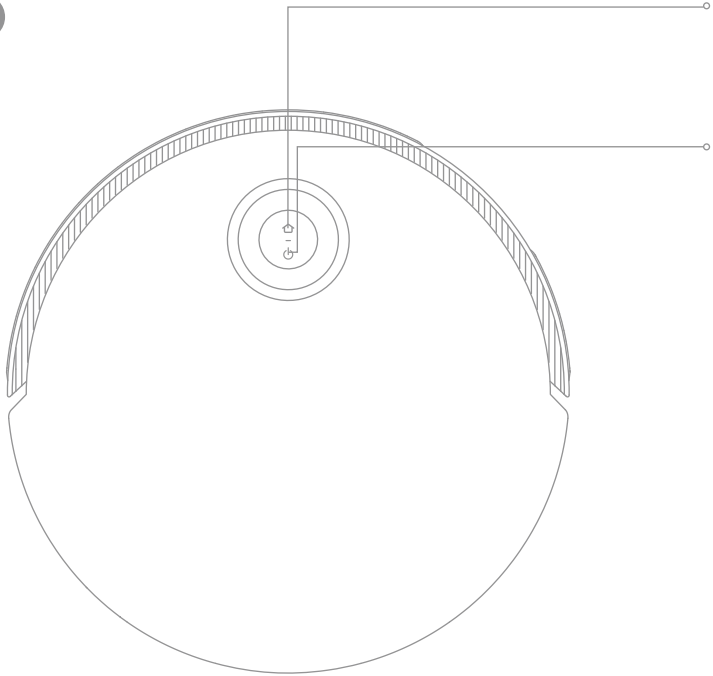

**Dockingtaste**
- Drücken Sie diese Taste für die Rückkehr des Roboters zur Basisstation
- Halten Sie die Taste 3 Sekunden lang gedrückt, um die Kindersicherung zu deaktivieren

**Einschalt-/Reinigungstaste**
- Halten Sie die Taste 3 Sekunden lang gedrückt, um das Gerät ein- oder auszuschalten
- Drücken Sie diese Taste, um die Reinigung nach dem Einschalten des Roboters zu starten

**Kreisförmige Statusanzeige**
- Dauerhaft blau: Reinigung oder Säuberung abgeschlossen
- Dauerhaft grün: Laden
- Blinkt orange: Fehler

**Tasten-Statusanzeige**
- Leuchtet weiß: Reinigung oder Säuberung abgeschlossen
- Hauchend weiß: Aufladen (bei nicht niedrigem Akkustand)
- Leuchtet orange: Stand-by bei niedrigem Akkustand oder angehalten bei niedrigem Akkustand
- Hauchend orange: Aufladen (bei niedrigem Akkustand)
- Blinkt orange: Fehler
- Pink blinkend: Kamera aktiviert

**Hinweis:**
- Durch Drücken einer beliebigen Taste am Roboter können Sie den Betrieb pausieren während der Roboter reinigt oder zur Ladestation zurückkehrt.
- Die Kindersicherung kann über die Dreamehome App aktiviert/deaktiviert werden.

# Produktübersicht

## Roboter und Sensoren

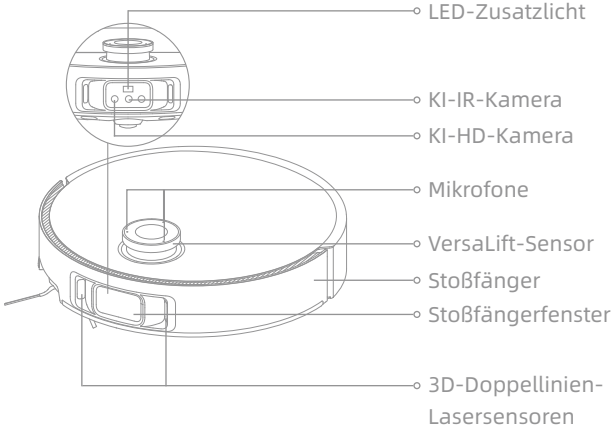


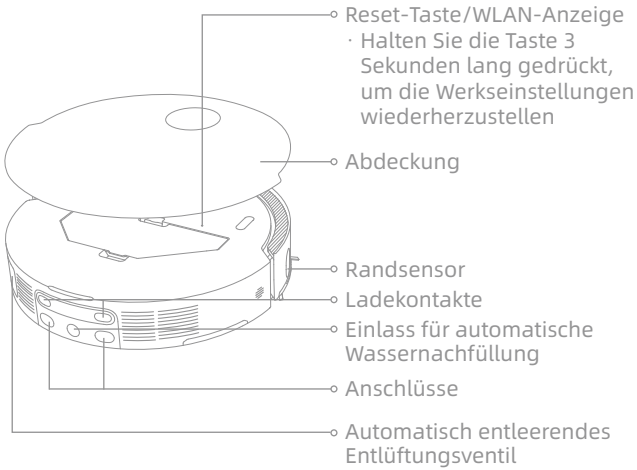


**Hinweis:** Der VersaLift-Sensor wird abgesenkt, wenn sich der Roboter im Standby-Modus befindet, an der Basisstation lädt oder Bereiche mit geringem Abstand reinigt. Bewegen Sie den Roboter beim Reinigen von Bereichen mit geringem Abstand nicht, da dies seine Positionierung beeinträchtigen könnte.

# Produktübersicht

## Roboter und Sensoren

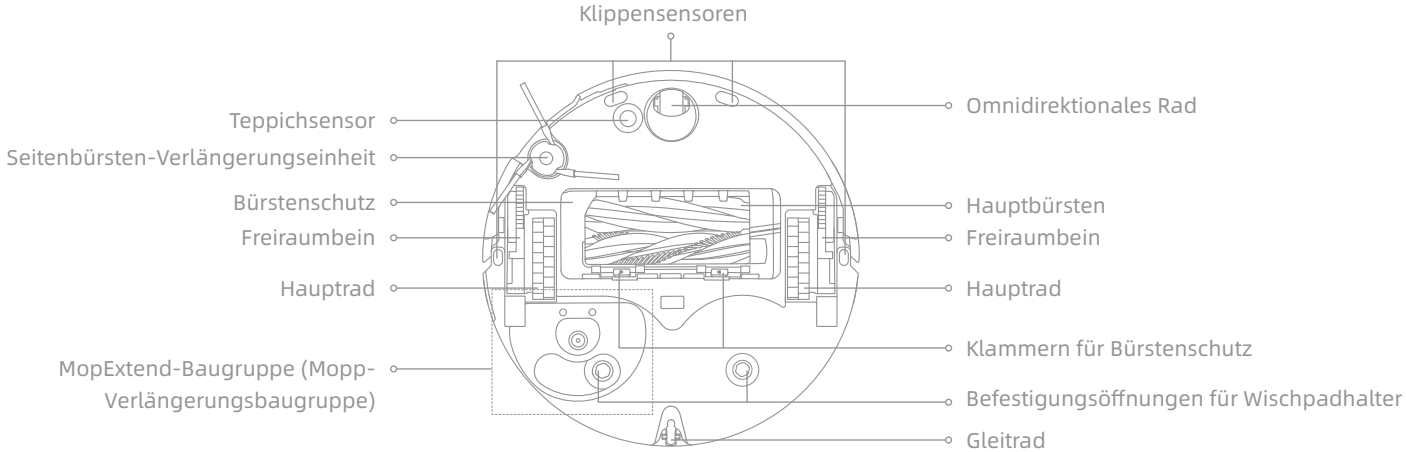


## Staubbehälter

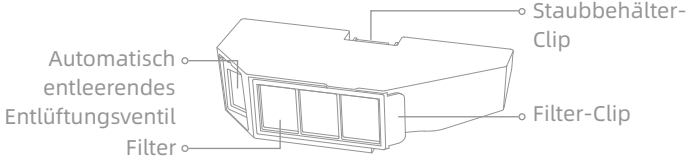


## Wischmopp-Baugruppe

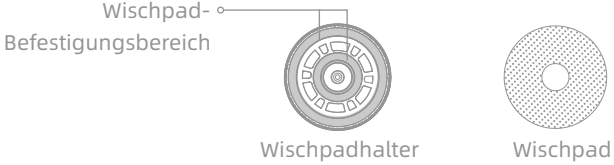

# Produktübersicht

## Basisstation

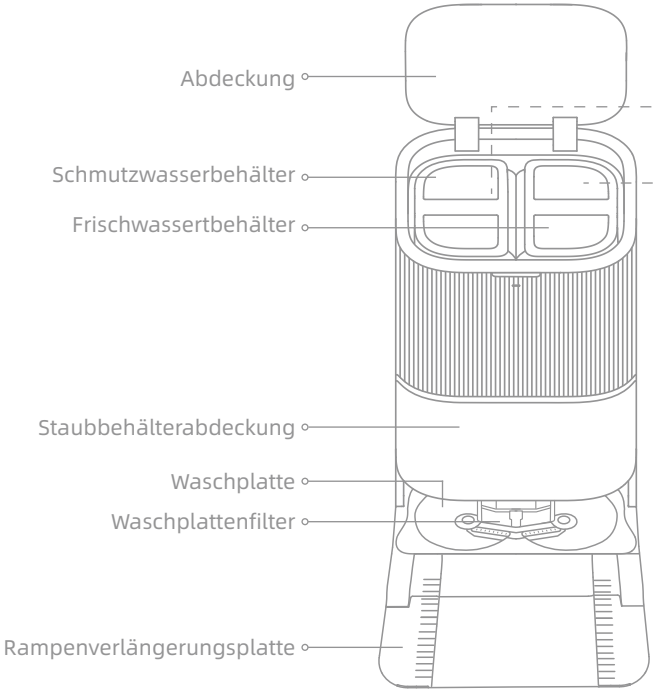


## Schmutzwasserbehälter

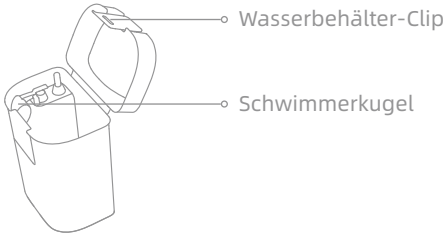


## Frischwassertbehälter

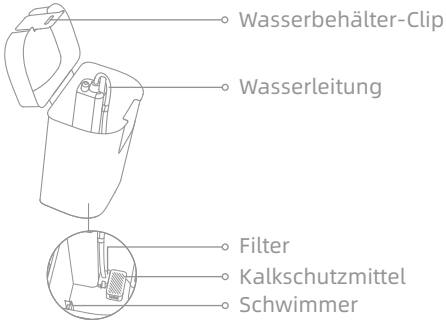

# Produktübersicht

## Basisstation

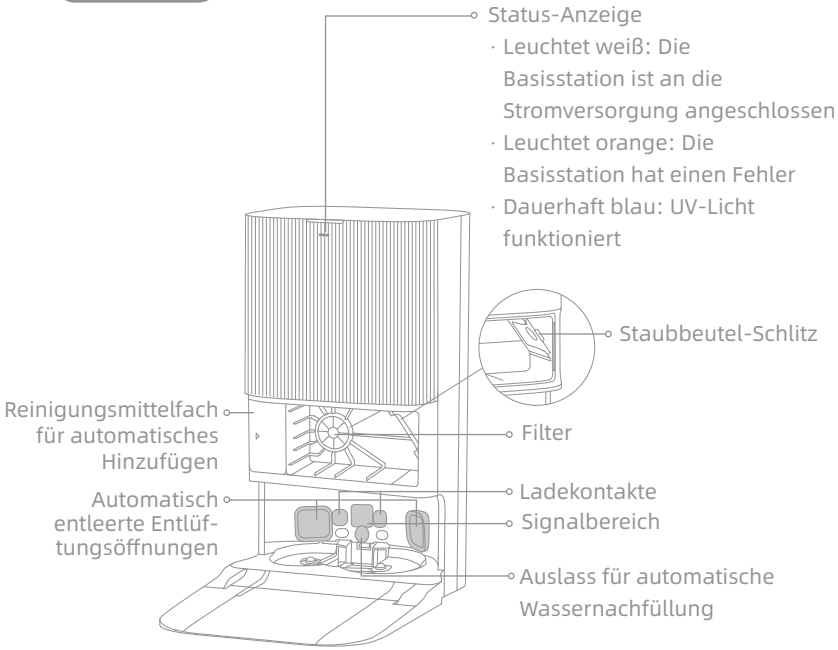


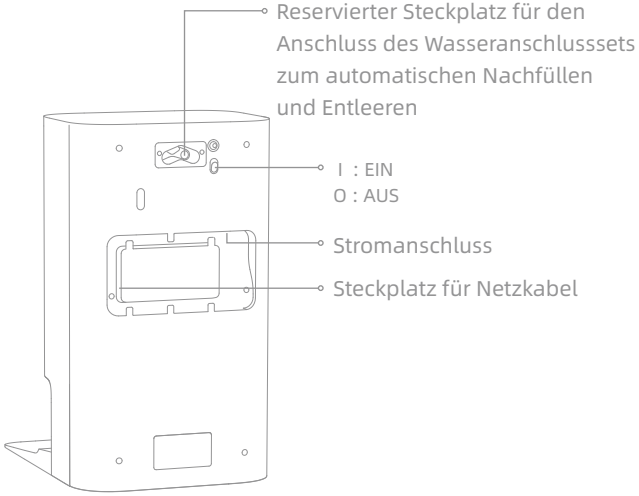


**Hinweis:** Das Wasseranschlussset für das automatische Nachfüllen und Entleeren muss separat erworben werden. (Nur in bestimmten Regionen verfügbar)

# Vorbereitung des Zuhauses

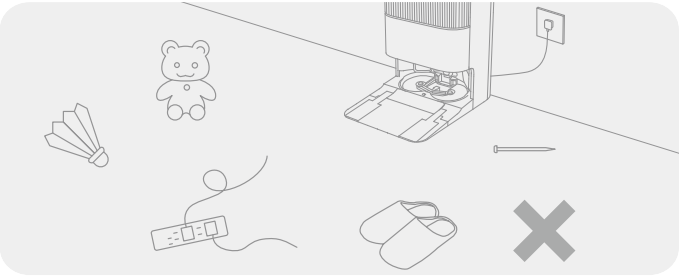

Entfernen Sie vor der Reinigung instabile, zerbrechliche, wertvolle oder gefährliche Gegenstände und räumen Sie Kabel, Tücher, Spielzeug, harte und scharfe Gegenstände vom Fußboden auf, um ein Verfangen, Zerkratzen oder Umfallen des Roboters und damit verbundene Verluste zu vermeiden.

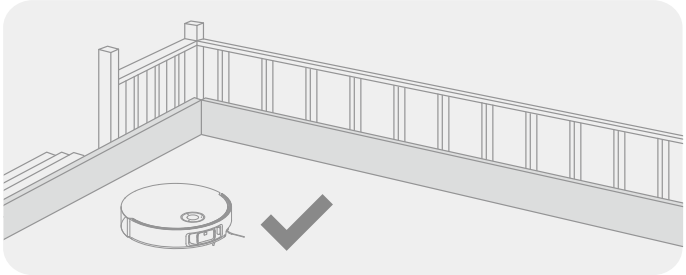

Montieren Sie vor der Reinigung die physische Barriere an den Kanten von Treppen, um dem Roboter ein reibungsloses Arbeiten zu ermöglichen.

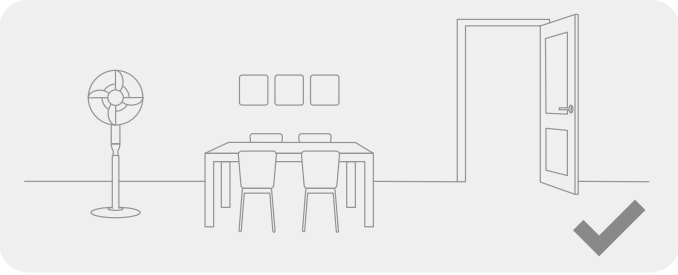

Öffnen Sie die Tür des zu reinigenden Raumes und stellen Sie die Möbel in die geeignete Position, um mehr Platz zu schaffen.

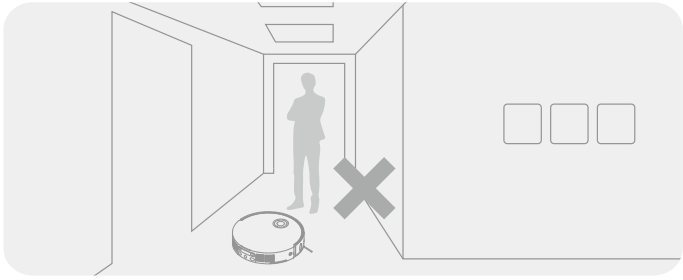

Um zu verhindern, dass der Roboter die zu reinigenden Bereiche nicht erkennt, sollten Sie sich nicht vor dem Roboter, vor Schwellen, Fluren oder engen Stellen aufhalten.

Hinweis:

· Folgen Sie dem Roboter bei der ersten Inbetriebnahme während des Reinigungsvorgangs, um mögliche Hindernisse rechtzeitig zu entfernen.
· LED-Zusatzlicht sorgt für zusätzliche Beleuchtung in schwach beleuchteten Umgebungen.
· Saugen Sie keine harten Gegenstände wie Steine, Stahlkugeln und Spielzeugteile oder scharfe Gegenstände wie Bauschutt, Glasscherben und Nägel auf, da dadurch der Boden verkratzt werden kann.

# Vor der Verwendung

## 1. Stellen Sie die Basisstation auf und stecken Sie den Stecker in die Steckdose

Stellen Sie die Basisstation an einem möglichst freistehenden Ort mit gutem WLAN-Signal auf. Lassen Sie genügend Platz, wie in der Abbildung gezeigt, und entfernen Sie alle Objekte im schattierten Bereich. Schließen Sie das Netzkabel an die Basisstation und stecken Sie es in die Steckdose.

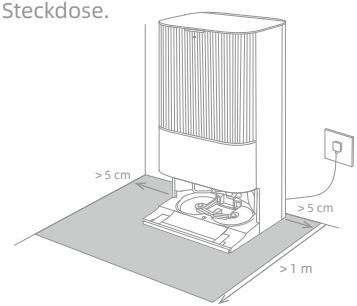


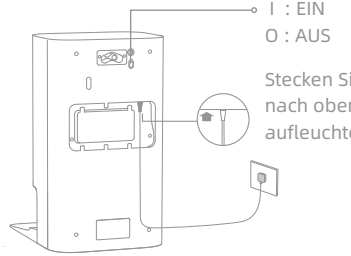


Hinweis:

- Achten Sie darauf, dass keine Gegenstände den Signalisierungsbereich blockieren.
- Um zu verhindern, dass Wasserflecken Holzböden oder Teppiche nässen, empfiehlt es sich, die Basisstation auf Fliesen- oder Marmorfußböden zu stellen.

## 2. Installation der Rampenverlängerungsplatte

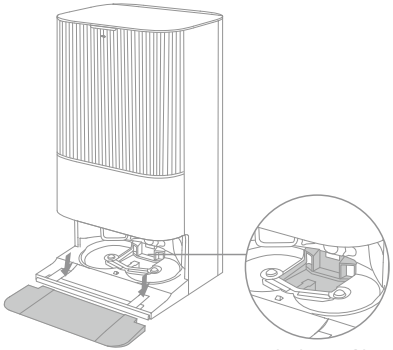

Waschplattenfilter

**Hinweis:** Stellen Sie sicher, dass der Waschplattenfilter richtig eingesetzt ist.

# Vor der Verwendung

## 3. Entfernen Sie die Roboterschutzvorrichtungen und installieren Sie die Mopp-Baugruppe

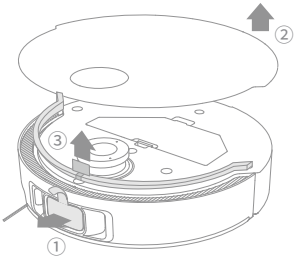


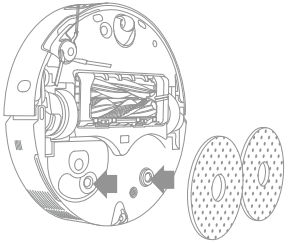

## 4. Den Roboter mit der Ladestation verbinden

Zum Einschalten des Roboters die Taste ⏻ am Roboter drücken und 3 Sekunden lang gedrückt halten. Setzen Sie den Roboter so auf die Basisstation, dass die Mopp-Baugruppe zur Waschplatte zeigt. Anschließend hören Sie eine Sprachmeldung, wenn sich der Roboter erfolgreich mit der Basisstation verbunden hat. Nach dem vollständigen Aufladen des Roboters leuchten die Status-Anzeigen am Roboter und an der Basisstation 10 Minuten lang und erlöschen anschließend.

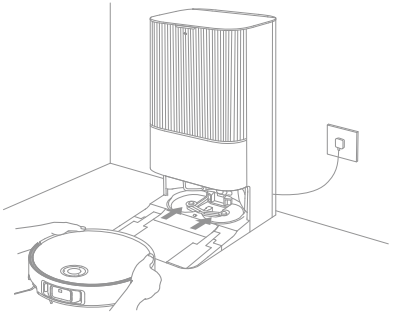

**Hinweis:** Es wird empfohlen, den Roboter vor der ersten Inbetriebnahme vollständig aufzuladen. Wenn sich der Roboter aufgrund eines leeren Akkus nicht einschalten lässt, verbinden Sie ihn zum Aufladen manuell mit der Basisstation.

# Vor der Verwendung

## 5. Füllen Sie die Reinigungsflüssigkeit ein

(1) Entfernen Sie die Abdeckung des Staubbehälters und ziehen Sie das Fach für automatische Nachfüllung des Reinigungsmittels heraus.

(2) Öffnen Sie den oberen Deckel des Fachs und geben Sie die Reinigungslösung ein.

(3) Schließen Sie den Deckel des Fachs, setzen Sie es wieder in die Basisstation ein, und bringen Sie dann die Abdeckung des Staubbehälters wieder an. Die Reinigungsflüssigkeit wird während des Betriebs automatisch zugeführt.

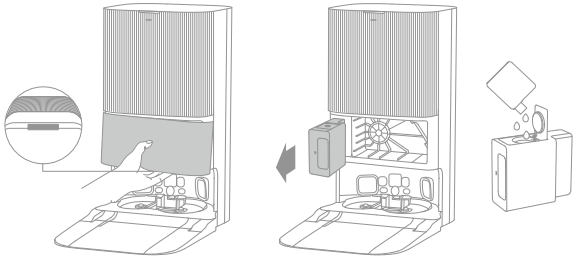

Hinweis:

- Das Reinigungsmittelfach für automatisches Hinzufügen kann mit Reinigungslösung gefüllt werden. Fügen Sie keine andere Flüssigkeit als die offiziell zugelassene Reinigungslösung hinzu, um Fehlfunktionen zu vermeiden.
- Installieren Sie das Fach für automatische Nachfüllung des Reinigungsmittels, bis es einrastet.

## 6. Wasser in den Frischwasserbehälter einfüllen

Nehmen Sie den Frischwasserbehälter aus der Basisstation heraus und füllen Sie den Behälter mit sauberem Wasser. Danach setzen Sie ihn wieder in die Basisstation ein.

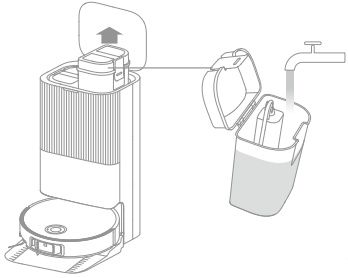

**Hinweis:** Füllen Sie kein heißes Wasser ein, da sonst der Frischwasserbehälter verformt werden kann.

# Verbinden mit der Dreamehome App

## 1. Laden Sie die Dreamehome App herunter

Entfernen Sie die Abdeckung des Roboters und scannen Sie den QR-Code auf dem Roboter, oder suchen Sie im App-Store nach „Dreamehome“, um die App herunterzuladen und zu installieren.

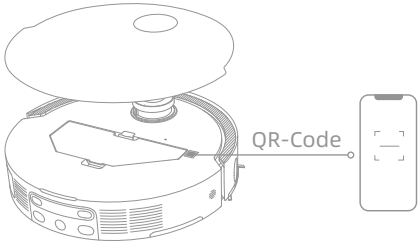


Hinweis:

- Es wird nur 2,4-GHz-WLAN unterstützt.
- Aufgrund von Aktualisierungen der App-Software kann der tatsächliche Betrieb von den Anweisungen in dieser Anleitung abweichen. Bitte folgen Sie den auf der aktuellen App-Version basierenden Anweisungen.

## 2. Gerät hinzufügen

Öffnen Sie die Dreamehome-App, tippen Sie auf „Scannen Sie den QR-Code zum verbinden“ und scannen Sie denselben QR-Code auf dem Roboter erneut, um das Gerät hinzuzufügen. Bitte folgen Sie den Anweisungen, um die WLAN-Verbindung herzustellen.

Hinweis: Zum Zurücksetzen der WLAN-Verbindung wiederholen Sie Schritt 2 und folgen Sie den Anweisungen, um die WLAN-Verbindung zu erstellen.

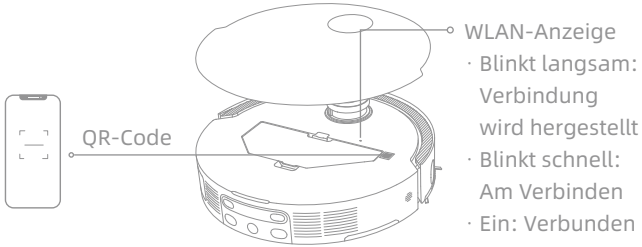

# Benutzung

## Einschalten/Ausschalten

Zum Einschalten des Roboters halten Sie die Taste ⏻ 3 Sekunden lang gedrückt. Die Betriebsanzeige leuchtet weiter. Oder stellen Sie den Roboter auf die Basisstation, indem Sie die Ladekontakte des Roboters mit denen der Basisstation ausrichten. Der Roboter schaltet sich somit automatisch ein und beginnt mit dem Laden. Um den Roboter auszuschalten, entfernen Sie den Roboter von der Basisstation und halten Sie die Taste ⏻ 3 Sekunden lang gedrückt.

## Schnelle Kartenerstellung

Nach der erstmaligen Konfiguration des Netzwerks folgen Sie zur schnellen Kartenerstellung den Anweisungen in der App. Der Roboter beginnt mit der Kartenerstellung ohne Reinigung. Wenn der Roboter zur Basisstation zurückkehrt, ist die Kartenerstellung abgeschlossen und die Karte wird automatisch gespeichert.

## Pause/Ruhemodus

Wenn der Roboter läuft, drücken Sie eine beliebige Taste, um ihn anzuhalten.

Wird der Roboter länger als 10 Minuten angehalten, geht er automatisch in den Ruhemodus über. Alle Anzeigen am Roboter schalten sich aus. Drücken Sie eine beliebige Taste auf dem Roboter, oder nutzen Sie die App, um den Roboter wieder in Betrieb zu nehmen.

**Hinweis:** Wird der Roboter ausgeschaltet und auf die Basisstation gestellt, endet die aktuelle Reinigungsaufgabe.

## Reinigung automatisch fortsetzen

Wenn der Akku zu schwach ist, kehrt der Roboter automatisch zur Basisstation zum Aufladen zurück. Wenn der Akku ausreichend aufgeladen ist, setzt er die noch nicht abgeschlossenen Reinigungsaufgaben fort.

**Hinweis:** Zur Nutzung dieser Funktion müssen Sie diese in der App aktivieren.

## Nicht-Stören-Modus (DND)

Ist der Roboter auf den Nicht-Stören-Modus (DND) eingestellt, kann er die Reinigung nicht fortsetzen. Der Nicht-Stören-Modus (DND) ist ab Werk standardmäßig deaktiviert. Sie können den Nicht-Stören-Modus (DND) über die App aktivieren oder den DND-Zeitraum ändern. Der Nicht-Stören-Zeitraum (DND) ist standardmäßig auf 22:00-8:00 Uhr eingestellt.

**Hinweis:**

- Die geplanten Reinigungsaufgaben werden während des Nicht-Stören-Zeitraums (DND) wie gewohnt ausgeführt.
- Der Roboter wird die Reinigung fortsetzen, wo er nach Ablauf des DND-Zeitraums aufgehört hat.

## Roboter neu starten

Wenn der Roboter nicht mehr reagiert oder sich nicht ausschalten lässt, halten Sie die Taste ⏻ 10 Sekunden lang gedrückt, um ihn zwangsweise auszuschalten. Halten Sie dann die Taste ⏻ 3 Sekunden lang gedrückt, um den Roboter einzuschalten.

# Benutzung

## Staubsaugen und Wischen

**Hinweis:** Nach der Installation der Wischmopp-Baugruppe arbeitet der Roboter bei der ersten Verwendung standardmäßig im Modus „Staubsaugen und Wischen“.

### 1. Beginne mit der Reinigung

Drücken Sie die Taste ⏻ am Roboter oder nutzen Sie die App, um den Roboter von der Basisstation aus starten zu lassen. Dann plant der Roboter die optimale Reinigungsroute und führt die Reinigungsaufgabe auf der Grundlage der erstellten Karte aus.

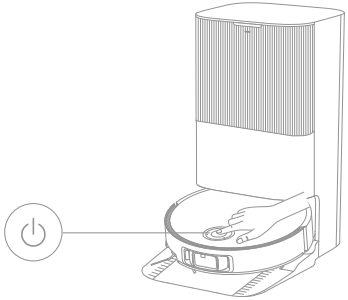

**Hinweis:**

- Um eine problemlose Rückkehr des Roboters zur Basisstation nach der Reinigung zu gewährleisten, empfiehlt es sich, den Roboter von der Basisstation aus starten zu lassen.
- Der Wischmopp wird gereinigt, bevor der Roboter mit dem Wischen beginnt, bitte warten Sie mit Geduld.
- Bewegen Sie die Basisstation, den Frischwasserbehälter, den Schmutzwasserbehälter oder den Waschplattenfilter während der Reinigung nicht.
- Die Heißwasserreinigung kann für die Reinigung von Wischmopps in der App aktiviert werden, was für alle Modi gilt. Berühren Sie den Wasserauslass bei aktivierter Funktion nicht, um Verbrühungen zu vermeiden.

### 2. Automatisches Waschen des Wischmopps

Während der Reinigung kehrt der Roboter automatisch zur Basisstation zurück, um die Wischmopps zu waschen, je nach der in der App festgelegten Häufigkeit der Wischmoppreinigung. Die Basisstation füllt automatisch den Wasserbehälter des Roboters auf und der Roboter setzt die Reinigung fort.

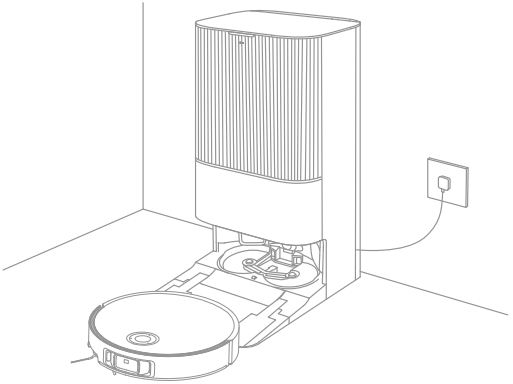

# Benutzung

## 3. Automatisches Entleeren des Staubbehälters und Waschen und Trocknen der Wischmopps

Nachdem der Roboter eine Reinigungsaufgabe erledigt hat und zum Aufladen zur Basisstation zurückkehrt, entleert die Basisstation automatisch den Staubbehälter. Anschließend wäscht und trocknet sie die Mopps.

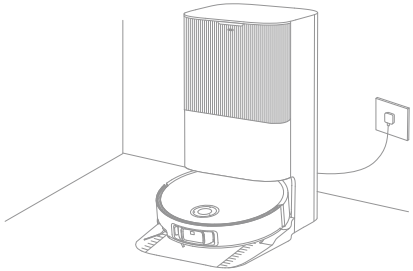

Hinweis:

- Wenn die automatische Entleerungsfunktion in der App ausgeschaltet ist, leert die Basisstation den Staubbehälter nicht automatisch.
- Die Basisstation leert den Staubbehälter gemäß der Einstellung in der App.

## 4. Reinigen Sie den Schmutzwasserbehälter

Nachdem der Roboter seine Aufgabe erfüllt hat, reinigen Sie bitte den Schmutzwasserbehälter, um Geruchsbildung zu vermeiden.

### Wischen nach dem Staubsaugen

Aktivieren Sie in der App die Funktion „Wischen nach dem Staubsaugen“. Der Roboter nimmt dann automatisch den Wischmopp an der Basisstation ab und staubsaugt den Boden. Nach Beendigung des Staubsaugens kehrt der Roboter zur Basisstation zurück, um die Mopp-Baugruppe zu installieren, und die Basisstation leert automatisch den Staubbehälter. Und dann beginnt der Roboter mit dem Wischen, nachdem die Hauptbürsten und die Seitenbürste angehoben wurden.

### Nur Staubsaugen

Aktivieren Sie in der App die Funktion „Staubsaugen“. Der Roboter nimmt dann automatisch die Mopp-Baugruppe von der Basisstation ab und beginnt mit dem Staubsaugen.

### Nur Wischen

Aktivieren Sie die Wischfunktion in der App, und der Roboter prüft automatisch, ob die Mopp-Baugruppe in der Basisstation installiert ist. Wenn nicht, installiert der Roboter die Wischeinheit und beginnt mit dem Wischen, nachdem die Hauptbürsten und die Seitenbürste angehoben wurden.

# Regelmäßige Wartung

## Teile

Um den Roboter in einem einwandfreien Zustand zu halten, wird empfohlen, in der App oder in der folgenden Tabelle die Hinweise zur regelmäßigen Wartung des Zubehörs zu beachten.

| Teil | Wartungsintervall | Häufigkeit des Austausches |
|---|---|---|
| Schmutzwasserbehälter | Nach jedem Gebrauch | / |
| Frischwassertbehälter | Einmal alle 2 Wochen | |
| Hauptbürsten | | Alle 6 bis 12 Monate |
| Staubbehälterfilter | | Alle 3 bis 6 Monate |
| Seitenbürste | | |
| Wischpadhalter | | / |
| Waschplattenfilter | Alle 1 bis 2 Monate | / |
| Signalbereich der Basisstation | Einmal im Monat | |
| Ladekontakte | | |
| Automatisch entleerte Entlüftungsöffnungen | | |
| Omnidirektionales Rad | | |
| Gleitrad | | |
| Randsensor | | |
| VersaLift-Sensor | | |
| 3D-Doppellinien-Lasersensoren | | |

| Teil | Wartungsintervall | Häufigkeit des Austausches |
|---|---|---|
| Teppichsensor | Einmal im Monat | / |
| Klippensensoren | | |
| Stoßfängerfenster | | |
| Stoßfänger | | |
| Öffnung für automatisches Wassernachfüllen des Roboters | | |
| Unterseite des Roboters | | |
| Staubbehälter | Nach Bedarf reinigen | |
| Haupträder | | |
| Freiraumbeine | | |
| Staubbeutel | / | Alle 2 bis 4 Monate |
| Wischpads | | Alle 1 bis 3 Monate |
| Kalkschutzmittel | | Alle 18 bis 36 Monate |

**Hinweis:** Die Häufigkeit der Wartung und des Austauschs hängt von der tatsächlichen Nutzung ab. Sollte durch besondere Umstände eine Ausnahme auftreten, ist eine sofortige Wartung oder ein Ersatz ratsam.

# Regelmäßige Wartung

## Waschplattenfilter

1. Nehmen Sie den Roboter heraus und entfernen Sie den Waschplattenfilter, nachdem die Reinigung des Wischpads abgeschlossen ist.

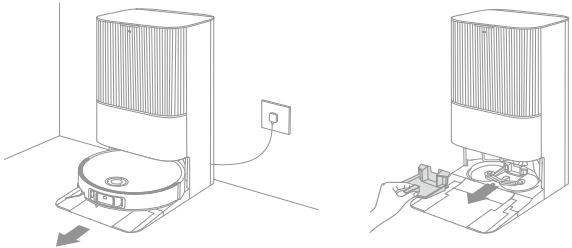

2. Spülen Sie den Waschplattenfilter mit klarem Wasser ab, wischen Sie ihn sauber und setzen Sie ihn dann wieder in die Waschplatte ein.

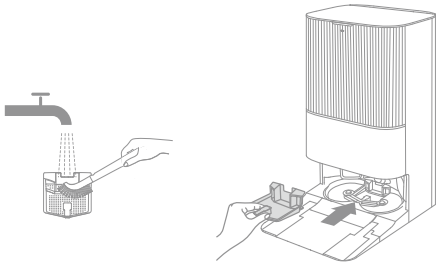

3. Verwenden Sie die App oder drücken Sie die Taste ⌂ , um den Roboter zur Basisstation zurückzubringen, oder setzen Sie den Roboter manuell zurück.

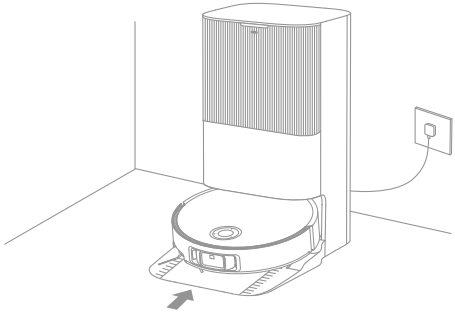

# Regelmäßige Wartung

## Staubbeutel

1. Entfernen Sie die Staubbehälterabdeckung und entsorgen Sie den Staubbeutel.

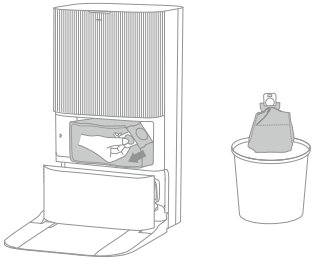

**Hinweis:** Wenn Sie den Griff nach oben ziehen, wird der Beutel verschlossen, damit Staub und Schmutz nicht versehentlich herausfallen können.

2. Entfernen Sie den Staub und die Verunreinigungen mit einem trockenen Tuch vom Filter.

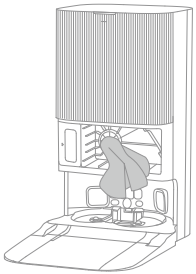

3. Setzen Sie einen neuen Staubbeutel ein.

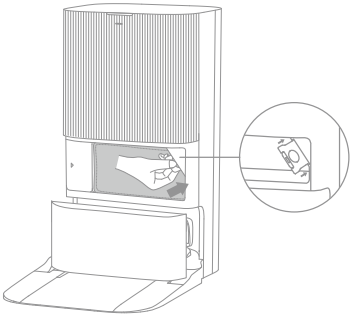

4. Bringen Sie die Staubbehälterabdeckung wieder an.

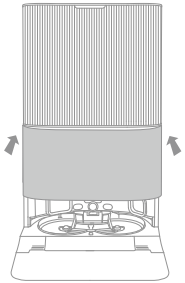

# Regelmäßige Wartung

## Schmutzwasserbehälter

1. Entfernen Sie den Schmutzwasserbehälter, öffnen Sie den Deckel und gießen Sie das Schmutzwasser aus.

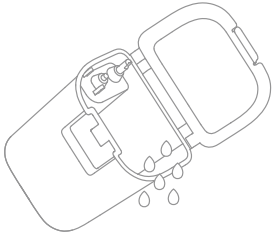

2. Spülen Sie den Schmutzwasserbehälter mit sauberem Wasser aus, und reinigen Sie die Innenwand des Schmutzwasserbehälters mit dem mitgelieferten Reinigungswerkzeug.

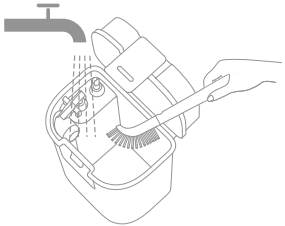

**Hinweis:** Die Schwimmerkugel im Schmutzwasserbehälter ist ein bewegliches Teil. Üben Sie beim Reinigen nicht zu viel Kraft aus, um sie nicht zu beschädigen.

# Regelmäßige Wartung

## Hauptbürsten

1. Drücken Sie den Bürstenschutz-Clip nach innen, um den Bürstenschutz zu entfernen und die Bürsten aus dem Roboter zu heben.

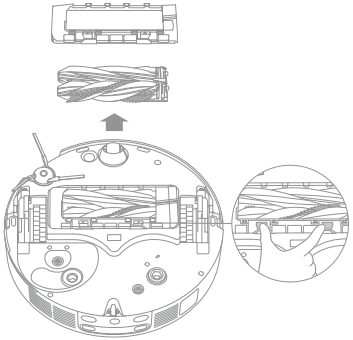

2. Ziehen Sie die Bürsten wie in der Abbildung gezeigt heraus. Entfernen Sie mit dem mitgelieferten Reinigungswerkzeug alle in der Bürsten verhedderten Haare. Drücken Sie die Bürsten nach der Reinigung fest in den Hauptbürstenhalter, bis sie einrasten.

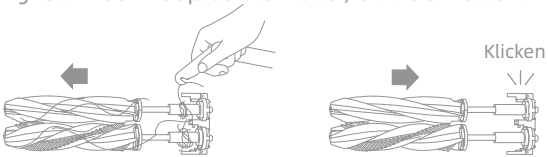


**Hinweis:** Seien Sie beim Herausziehen der Hauptbürsten vorsichtig, um Verletzungen zu vermeiden.

3. Führen Sie den Hauptbürstenhalter mit den aufgedruckten Pfeilen nach oben schräg nach unten in die Schlitze ein.

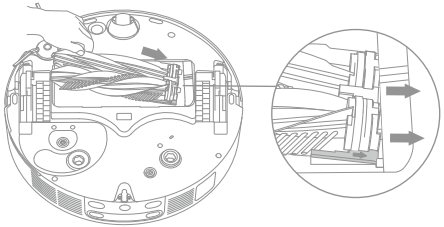

4. Richten Sie das vordere Ende des Bürstenschutzes auf den Schlitz aus, führen Sie ihn schräg nach unten ein und drücken Sie ihn dann fest.

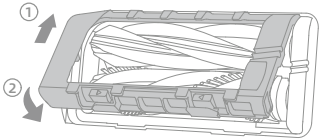

# Regelmäßige Wartung

## Seitenbürste

Schrauben Sie die Seitenbürste mit einem Schraubenzieher ab, reinigen Sie die Haare von der Bürste und schrauben Sie sie wieder an.

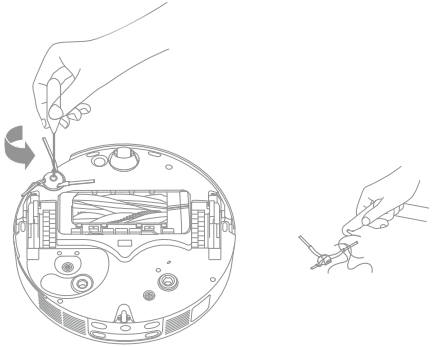

## Wischpadhalter

Entfernen und reinigen Sie die Wischpadhalter.

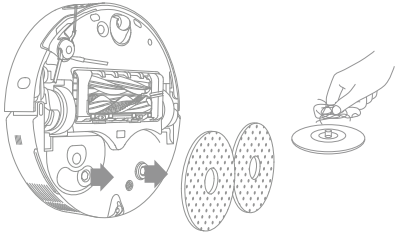

## Omnidirektionales Rad

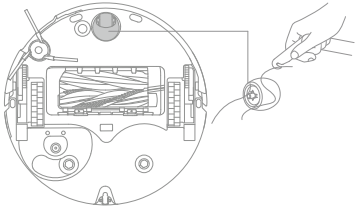

Hinweis:

- Trennen Sie die Achse und den Reifen des Rundumlaufrads mit einem Werkzeug, z. B. einem kleinen Schraubendreher. Üben Sie dabei keine übermäßige Kraft aus.
- Spülen Sie das omnidirektionale Rad unter fließendem Wasser ab und setzen Sie es nach dem vollständigen Trocknen wieder ein.

# Regelmäßige Wartung

## Staubbehälter und Filter

1. Entfernen Sie die Abdeckung des Roboters und drücken Sie den Staubbehälter-Clip, um den Staubbehälter zu entfernen.

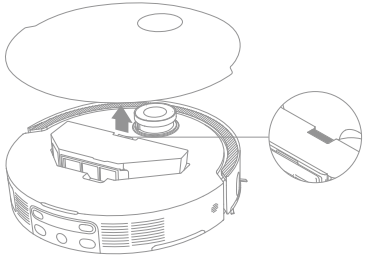

2. Entfernen Sie den Staubbehälterfilter und leeren Sie anschließend den Staubbehälter.

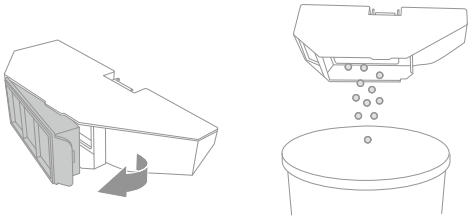

3. Klopfen Sie leicht auf den Korb des Filters, um den Schmutz zu entfernen.

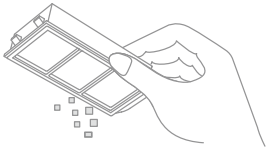

**Hinweis:** Reinigen Sie den Filter niemals mit einer Bürste, einem Finger oder scharfen Gegenständen, um Schäden zu vermeiden.

4. Spülen Sie den Staubbehälter und den Filter mit Wasser ab und trocknen Sie sie vor dem Einbau vollständig ab.

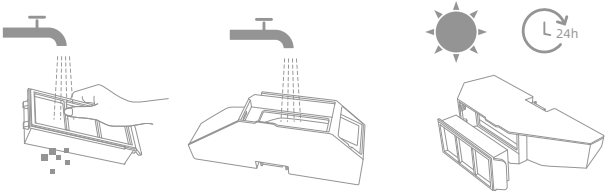


**Hinweis:**

- Spülen Sie den Staubbehälter und den Filter nur mit sauberem Wasser ab. Keine Reinigungsmittel verwenden.
- Verwenden Sie den Staubbehälter und den Filter nur, wenn sie vollständig trocken sind.

# Regelmäßige Wartung

## Roboter-Sensoren

Wischen Sie die Roboter-Sensoren mit einem weichen und trockenen Tuch ab, wie in der folgenden Abbildung dargestellt:

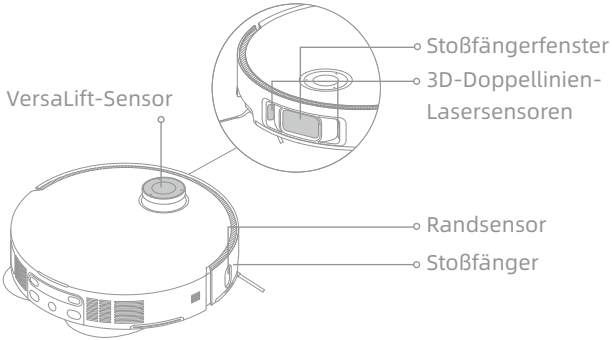


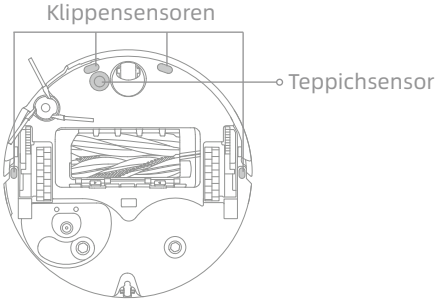


**Hinweis:** Ein feuchtes Tuch kann empfindliche Elemente im Inneren des Roboters und der Basisstation beschädigen. Bitte nutzen Sie ein trockenes Tuch zur Reinigung.

## Ladekontakte und Signalbereich

Reinigen Sie die Ladekontakte und den Signalisierungsbereich mit einem weichen, trockenen Tuch.

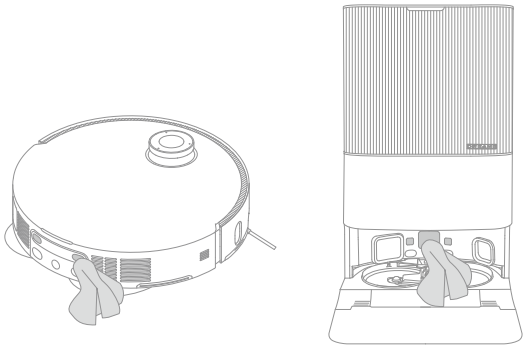

# Regelmäßige Wartung

## Automatisch entleerte Entlüftungsöffnungen

Reinigen Sie die automatisch entleerten Entlüftungsventile des Roboters und der Basisstation mit einem weichen, trockenen Tuch.

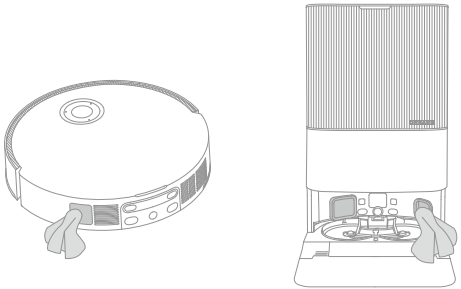

## Wischpads

Entfernen Sie die Wischpads aus den Wischpadhaltern, um sie auszutauschen.

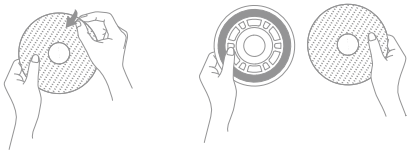

## Akku

Der Roboter enthält einen leistungsstarken Lithium-Ionen-Akku. Sorgen Sie bei täglichem Gebrauch um eine ausreichende Ladung des Akkus, um eine optimale Akkuleistung zu erhalten. Schalten Sie den Roboter bei längerem Nichtgebrauch aus und verstauen Sie ihn. Laden Sie den Roboter mindestens einmal alle drei Monate auf, um Schäden durch Überentladung zu vermeiden.

# Fehleralarm

| Problem | Lösung |
|---|---|
| Der Roboter lässt sich nicht einschalten. | Der Akku ist schwach. Laden Sie den Roboter an der Ladestation auf und versuchen Sie es dann erneut.<br>Die Temperatur des Akkus ist zu niedrig oder zu hoch. Die empfohlene Betriebstemperatur des Geräts liegt zwischen 0°C (32°F) und 40°C (104°F). |
| Der Roboter lädt sich nicht auf. | Die Basisstation ist nicht an die Stromversorgung angeschlossen. Bitte stellen Sie sicher, dass beide Enden des Netzkabels korrekt angeschlossen sind.<br>Der Kontakt zwischen den Ladekontakten an der Basisstation und dem Roboter ist schlecht, bitte reinigen Sie die Ladekontakte.<br>Überprüfen Sie, ob sich an den Anschlüssen des Roboters Fremdkörper befinden, und entfernen Sie ggf. diese Fremdkörper. |
| Der Roboter kann keine Verbindung zum WLAN herstellen. | Das Passwort für das WLAN-Netzwerk ist falsch. Überprüfen Sie, ob das Passwort für die Verbindung mit Ihrem WLAN-Netzwerk korrekt ist.<br>Der Roboter unterstützt keine 5 GHz-WLAN-Verbindung. Stellen Sie sicher, dass der Roboter mit einer 2,4-GHz-WLAN-Verbindung verbunden ist.<br>Das WLAN-Signal ist schwach. Stellen Sie sicher, dass sich der Roboter in einem Gebiet mit guter WLAN-Abdeckung befindet.<br>Der Roboter ist möglicherweise nicht für die Konfiguration bereit. Beenden Sie die App, starten Sie diese erneut, und versuchen Sie es dann noch einmal wie angewiesen. |
| Der Roboter findet nichts und kehrt zur Basisstation zurück. | Die Basisstation ist nicht an das Stromnetz angeschlossen oder wurde bewegt, während der Roboter nicht auf ihr steht. Bitte schließen Sie die Basisstation an das Stromnetz an oder stellen Sie den Roboter zum Aufladen auf die Basisstation.<br>Es gibt zu viele Hindernisse um die Basisstation herum. Platzieren Sie die Basisstation in einen freistehenden Bereich.<br>Wenn der Roboter bewegt wird, muss er sich möglicherweise neu positionieren, und er erstellt eine neue Karte, wenn die Neupositionierung fehlschlägt. Wenn der Roboter zu weit von der Basisstation entfernt ist, kann er möglicherweise nicht automatisch zurückkehren. In diesem Fall müssen Sie den Roboter manuell auf die Basisstation stellen.<br>Wischen Sie den Signalisierungsbereich an der Basisstation ab, um Staub oder Schmutz zu entfernen. |

# Fehleralarm

| Problem | Lösung |
|---|---|
| Der Roboter bleibt vor der Basisstation stecken und kann nicht zu ihr zurückkehren. | Überprüfen Sie, ob auf beiden Seiten oder vor der Basisstation genügend Platz vorhanden ist, um zu verhindern, dass der Roboter blockiert wird.<br>Der Weg zur Rückkehr zum Laden ist blockiert, z. B. wenn die Tür geschlossen ist.<br>Der Roboter kann wegrutschen, wenn der Boden vor der Basisstation übermäßig nass ist. Wenn dies der Fall ist, entfernen Sie zunächst das überschüssige Wasser, bevor Sie es erneut versuchen.<br>Es wird empfohlen, die Basisstation an einen anderen Ort zu stellen und es erneut zu versuchen.<br>Vergewissern Sie sich, dass die Rampenverlängerungsplatte richtig installiert ist. |
| Der Roboter lässt sich nicht ausschalten. | Der Roboter kann während des Ladevorgangs nicht ausgeschaltet werden. Zum Ausschalten des Roboters wird empfohlen, ihn von der Basisstation zu entfernen und die Taste ⏻ 3 Sekunden lang gedrückt zu halten.<br>Wenn sich der Roboter durch Ausführen von Schritt 1 nicht ausschalten lässt, halten Sie die Taste ⏻ 10 Sekunden lang gedrückt, um ein Ausschalten des Roboters zu erzwingen. Wenn das Problem weiterhin besteht, wenden Sie sich bitte an den Kundendienst. |
| Die Aufladegeschwindigkeit ist langsam. | Bei niedrigem Akkuladestand dauert es etwa 4,5 Stunden, den Roboter vollständig aufzuladen.<br>Wenn Sie den Roboter bei Temperaturen außerhalb des angegebenen Bereichs betreiben, wird die Ladegeschwindigkeit automatisch verlangsamt, um die Lebensdauer des Akkus zu verlängern.<br>Die Ladekontakte sowohl am Roboter als auch an der Basisstation können verschmutzt sein, bitte wischen Sie sie mit einem trockenen Tuch ab. |
| Die Geräusche nehmen zu, während der Roboter in Betrieb ist. | Prüfen Sie, ob der Staubbehälterfilter verstopft ist. Wenn ja, reinigen Sie ihn oder ersetzen Sie ihn.<br>Ein harter Gegenstand könnte in der Hauptbürsten oder im Staubbehälter eingeklemmt sein. Prüfen und entfernen Sie alle harten Gegenstände.<br>Die Hauptbürsten oder die Seitenbürste kann sich verheddern. Prüfen und entfernen Sie alle Fremdkörper.<br>Schalten Sie den Saugmodus auf Standard oder Leise. |
| Der Roboter bewegt sich, ohne der festgelegten Route zu folgen. | Gegenstände wie Stromkabel und Hausschuhe sollten vor dem Einsatz des Roboters aufgeräumt werden.<br>Beim Einsatz auf nassen, rutschigen Oberflächen rutscht das Hauptrad durch. Es wird empfohlen, die nassen Stellen vor dem Einsatz des Roboters zu trocknen.<br>Wischen Sie das Stoßfängerfenster und die 3D-Doppellinien-Lasersensoren des Roboters mit einem sauberen, weichen Tuch ab, um sie sauber und funktionsfähig zu halten. |

# Fehleralarm

| Problem | Lösung |
|---|---|
| Der Roboter kann die zu reinigenden Räume nicht erreichen. | Stellen Sie sicher, dass die Türen der zu reinigenden Räume offen sind.<br>Der Boden vor dem zu reinigenden Zimmer kann nass und rutschig sein, so dass der Roboter wegrutscht und nicht ordnungsgemäß funktioniert. Trocknen Sie den Boden, bevor Sie den Roboter benutzen. |
| Der Roboter nimmt die Reinigung nach dem Laden nicht wieder auf. | Vergewissern Sie sich, dass der Roboter nicht auf den Nicht-Stören-Modus (DND) eingestellt ist, da er dann die Reinigung nicht fortsetzen kann.<br>Der Roboter setzt die Reinigung nicht fort, nachdem Sie den Roboter manuell auf die Basisstation gestellt haben oder den Roboter über die App oder durch Drücken der Taste ⌂ zum Aufladen geschickt haben. |
| Die Station kann den Staubbehälter nicht automatisch leeren. | Prüfen Sie, ob der Staubbeutel im Staubbehälter voll ist.<br>Wenn der Staubbeutel nicht voll ist, prüfen Sie, ob die automatisch entleerten Entlüftungsöffnungen des Roboters, der Basisstation oder des Staubbehälters verstopft sind. Falls ja, beseitigen Sie die Verstopfung rechtzeitig. |
| Der Wasserstand der Waschplatte ist nicht normal. | Überprüfen Sie, ob die Dichtung am Schmutzwasserbehälter lose oder nicht richtig installiert ist, und setzen Sie sie gegebenenfalls manuell zurück. Wenn das Problem weiterhin besteht, wenden Sie sich bitte an den Kundendienst.<br>Drücken Sie vorsichtig auf Schmutzwasserbehälter, um sicherzustellen, dass er richtig installiert ist.<br>Nehmen Sie den Waschplattenfilter heraus und prüfen Sie, ob der Abwasserabfluss verstopft ist, und reinigen Sie ihn.<br>Überprüfen Sie die Reinigungsflüssigkeit. Fügen Sie keine anderen Flüssigkeiten als die offiziell zugelassene Reinigungsflüssigkeit hinzu. |
| Der Wischpadhaltet ist abnormal angehoben. | Bitte entfernen Sie den Wischpadhalter, prüfen Sie, ob sich ein Fremdkörper darin befindet, und starten Sie den Roboter neu. Wenn das Problem weiterhin besteht, wenden Sie sich bitte an den Kundendienst. |
| Unter dem Frischwasserbehälter oder um die Dichtung herum befindet sich Wasser. | Wenn Sie den Frischwasserbehälter herausnehmen, kann etwas Wasser in der Leitung unter dem Behälter oder um die Dichtung herum zurückbleiben. Die ist normal. Wischen Sie es bitte mit einem trockenen Tuch ab. |

Bei weiteren Fragen wenden Sie sich bitte an https://global.dreametech.com

# Spezifikationen

## Roboter

| Modell | RLX85CE | RLX85CE-1 | RLX85CE-3 |
|---|---|---|---|
| | RLX85CE-4 | RLX85CE-5 | RLX85CE-6 |
| Ladezeit | Ca. 4,5 Stunden | | |
| Nennspannung | 14,4 V ⎓ | | |
| Nennleistung | 75 W | | |
| Betriebsfrequenz | 2400–2483,5 MHz | | |
| Maximale Ausgangsleistung | < 20 dBm | | |

Unter normalen Einsatzbedingungen muss dieses Gerät in einem Abstand von mindestens 20 cm zwischen der Antenne und dem Körper des Benutzers gehalten werden.

## Basisstation

| Modell | RCXE0105 | RCXE0108 | RCXE0109 |
|---|---|---|---|
| Nenneingang | 220–240 V~ 50–60 Hz | | |
| Nennausgang | 20 V ⎓ 2 A | | |
| Nennleistung (beim Staubentleeren) | 700 W | | |
| Nennleistung (während der Heißwasserreinigung) | 1160 W | | |
| Nennleistung (während des Ladens und Trocknens) | 87 W | | |

Hinweis:

- Die Nennleistung (während der Heißwasserreinigung) wird durch den Leistungswert während des angegebenen Zeitraums (Wassertemperatur 25°C) bestimmt.
- Die Nennleistung (beim Lade- und Trocknungsvorgang) wird durch den Leistungswert während der Volllastperiode bestimmt.

# Entsorgung und Entfernung von Batterien

Die eingebaute Lithium-Ionen-Batterie enthält umweltgefährdende Substanzen. Stellen Sie vor der Entsorgung der Batterie sicher, dass die Batterie von qualifizierten Technikern entfernt und in einer geeigneten Recyclinganlage entsorgt wird.

- Der Akku muss vor der Entsorgung aus dem Gerät entfernt werden;
- Das Gerät muss beim Entfernen des Akkus vom Stromnetz getrennt werden;
- Der Akku muss sicher entsorgt werden.

## ACHTUNG:

Bevor Sie den Akku entfernen, trennen Sie die Stromversorgung und lassen Sie den Akku komplett leer laufen.

Nicht benötigte Batterien sollten in einer geeigneten Recyclinganlage entsorgt werden.

Lassen Sie den Akku nicht in einer Umgebung mit extrem hohen Temperaturen, um Explosionsrisiken zu vermeiden.

Unter missbräuchlicher Verwendung kann Flüssigkeit aus der Batterie ausgestoßen werden. Wenn Sie aus Versehen anfassen, spülen Sie mit Wasser und suchen Sie medizinische Hilfe.

## Anleitung zum Herausnehmen:

1. Drehen Sie den Roboter um, entfernen Sie mit einem geeigneten Werkzeug die Schrauben auf der Rückseite des Roboters und nehmen Sie dann die Abdeckung ab.
2. Lösen Sie die Klemmen zwischen dem Akku und der Leiterplatte, um den Akku zu entfernen.

## Entsorgung von elektrischen und elektronischen Geräten

Das Symbol auf dem Produkt oder der Verpackung bedeutet, dass das Produkt einer getrennten Erfassung für elektrische und elektronische Geräte zugeführt werden muss und nicht über den normalen Haushaltsabfall entsorgt werden darf. Bitte entnehmen Sie Batterien und Lampen, die nicht vom Gerät umschlossen sind, vor der Abgabe aus dem Gerät und entsorgen diese über die offiziellen Sammelstellen für Batterien und Lampen.

Beim Kauf eines neuen Elektrogerätes können Sie beim Vertreiber ein gleichartiges Altgerät unentgeltlich zurückgeben. Elektrogeräte mit einer Kantenlänge von maximal 25 cm können unentgeltlich bei Vertreibern von Elektro- und Elektronikgeräten mit einer Verkaufsfläche von mindestens 400 m² sowie in Geschäften des Lebensmittelhandels (z.B. Supermärkten, Lebensmitteldiscountern, Drogerien) mit einer Gesamtverkaufsfläche von mindestens 800 m², die mehrmals im Kalenderjahr oder dauerhaft Elektro- und Elektronikgeräte anbieten und auf dem Markt bereitstellen, abgegeben werden, ohne dass ein Neugerät erworben werden muss. Größere Elektrogeräte können kostenlos bei kommunalen Wertstoffhöfen abgegeben werden.

Durch die korrekte Entsorgung tragen Sie dazu bei, negative Auswirkungen auf die Umwelt und die menschliche Gesundheit zu vermeiden, die durch unsachgemäße Erfassung und Behandlung von Elektroaltgeräten entstehen können.

Bitte löschen Sie sämtliche personenbezogenen Daten auf dem Gerät, bevor Sie es entsorgen.

Für weitere Informationen kontaktieren sie bitte Ihre Kommunalverwaltung, Ihren örtlichen Abfallentsorger oder das Geschäft, in dem Sie das Produkt erworben haben.

# Informations sur la sécurité

Pour éviter tout risque d'électrocution, de départ de feu ou de blessures lié à une utilisation non conforme de l'appareil, veuillez attentivement lire le mode d'emploi avant d'utiliser l'appareil et le conserver pour toute référence ultérieure.

## Restrictions d'utilisation

- Ce produit ne doit pas être utilisé par des enfants âgés de moins de 8 ans et des personnes ayant un handicap physique, sensoriel ou intellectuel, ou une connaissance ou une expérience limitée sans la surveillance d'un parent ou d'un tuteur pour assurer un fonctionnement en toute sécurité et éviter les risques. Les opérations de nettoyage et d'entretien ne doivent pas être effectuées par les enfants sans supervision.
- L'appareil ne doit être utilisé qu'avec le bloc d'alimentation fourni avec l'appareil.
- Cet appareil contient des batteries qui ne peuvent être remplacées que par des personnes qualifiées.
- Dégagez la surface à nettoyer. Les enfants ne doivent pas jouer avec l'appareil. Assurez-vous que les enfants et animaux de compagnie se tiennent à distance du robot en fonctionnement.
- Évitez d'installer, de charger ou d'utiliser l'appareil dans les salles de bains ou autour des piscines.
- Ce produit est conçu pour nettoyer le sol dans un environnement domestique uniquement. Ne l'utilisez pas à l'extérieur, sur des surfaces brutes, ou dans un milieu industriel ou commercial.
- Assurez-vous que l'appareil fonctionne correctement dans un environnement approprié. Sinon, n'utilisez pas l'appareil.
- Si le cordon d'alimentation est endommagé, il doit être remplacé par un assemblage ou cordon spécial disponible auprès du fabricant ou de son réparateur agréé.

# Informations sur la sécurité

## Restrictions d'utilisation

- N'utilisez pas le robot dans un espace suspendu au-dessus du sol sans barrière de protection.
- Ne renversez pas le robot. N'utilisez pas le couvercle LDS, le capot du robot ou le pare-chocs comme poignée pour tenir le robot.
- Utilisez le robot dans des environnements à une température ambiante supérieure à 0 °C et inférieure à 40 °C. Assurez-vous qu'il n'y a pas de liquide ou de substance collante sur le sol.
- Pour éviter tout risque de dommage ou blessure causés par un raclement, retirez tous les objets mobiles du sol, ainsi que les câbles ou cordons d'alimentation sur l'itinéraire de nettoyage avant de faire fonctionner l'appareil.
- Retirez les objets fragiles ou de petite taille présents sur le sol pour empêcher le robot de les heurter ou de les endommager.
- Tenez les cheveux, les doigts et toute autre partie du corps éloignés de l'orifice d'aspiration du robot.
- Gardez l'outil de nettoyage hors de la portée des enfants.
- N'utilisez pas l'appareil dans une pièce où un nourrisson ou un enfant dort.
- Ne placez pas un enfant, un animal domestique ou tout objet sur le robot, qu'il soit en marche ou à l'arrêt.
- Vous pouvez uniquement verser de l'eau propre et la solution de nettoyage agréée dans le réservoir d'eau propre. N'ajoutez pas un autre liquide tel que de l'alcool ou un désinfectant. Le rapport entre la solution de nettoyage et l'eau propre figure sur le flacon de solution de nettoyage. Gardez la solution de nettoyage hors de la portée des enfants.

# Informations sur la sécurité

## Restrictions d'utilisation

- N'utilisez pas le robot pour nettoyer des objets qui brûlent. N'utilisez pas le robot pour ramasser des liquides combustibles ou inflammables, des gaz corrosifs ou des acides ou des solvants non dilués.
- N'aspirez pas d'objets durs ou tranchants. N'utilisez pas l'appareil pour ramasser des objets tels que des cailloux, des gros morceaux de papier ou tout objet susceptible d'obstruer l'appareil.
- La fiche doit être débranchée de la prise avant de nettoyer ou d'entretenir l'appareil.
- N'essuyez pas le robot ou la station de base avec un chiffon humide et ne les rincez pas avec un liquide. Après le nettoyage des pièces lavables, séchez-les complètement avant de les réinstaller et de les utiliser.
- Veuillez utiliser ce produit conformément aux instructions présentes dans le monde d'emploi. Les utilisateurs sont responsables de toute perte ou de tout dommage occasionné par une utilisation non conforme de ce produit.

## Batteries et recharge

- N'utilisez pas de batterie ou de station de base tierce. Le robot ne peut être utilisé qu'avec la station de base RCXE0105/RCXE0108/RCXE0109.
- N'essayez pas de démonter, de réparer ou de modifier la batterie ou la station de base vous-même.
- Ne placez pas la station de base à proximité d'une source de chaleur.
- N'utilisez pas un chiffon mouillé ou et ne manipulez pas l'appareil les mains humides pour essuyer ou nettoyer les contacts de charge de la station de base.
- N'éliminez pas les batteries usagées de manière inappropriée. Les batteries non utilisées doivent être mises au rebut dans un centre de recyclage approprié.

# Informations sur la sécurité

**Batteries et recharge**

- Si le cordon d'alimentation est endommagé ou coupé, arrêtez de l'utiliser immédiatement et contactez le service après-vente.
- Assurez-vous que le robot est éteint lorsque vous le transportez et rangez-le dans son emballage d'origine si possible.
- Si le robot n'est pas utilisé pendant une longue période, chargez-le complètement, puis éteignez-le et rangez-le dans un endroit sec et frais. Rechargez le robot au moins tous les 3 mois pour ne pas trop décharger la batterie.

**Informations de sécurité sur le laser**

- Le capteur laser de ce produit répond à la norme IEC 60825-1:2014/EN 60825-1:2014/A11:2021 des appareils à laser de classe 1. Veuillez éviter de regarder directement le laser pendant l'utilisation.

APPAREIL À LASER DE CLASSE 1

APPAREIL À LASER DESTINÉ AU GRAND PUBLIC

EN 50689:2021

Pour un usage en intérieur uniquement

Lire le mode d'emploi

Par le présent document, Dreame Trading (Tianjin) Co., Ltd. déclare que le modèle d'équipement radio RLX85CE/RLX85CE-1/RLX85CE-3/RLX85CE-4/RLX85CE-5/RLX85CE-6 répond à la directive 2014/53/UE. L'intégralité du texte de la déclaration UE de conformité est disponible à l'adresse Internet suivante : https://global.dreametech.com

Pour consulter le mode d'emploi en ligne, veuillez accéder à https://global.dreametech.com/pages/user-manuals-and-faqs

# Présentation du produit

## Contenu de l'emballage

(Dreame X50 Ultra)

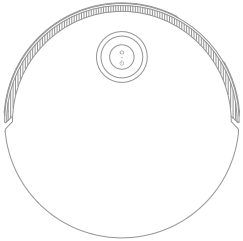

Robot

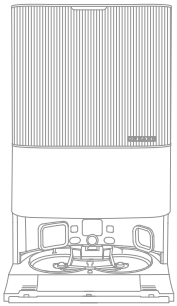

Station de base

### Autres accessoires

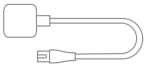

Cordon d'alimentation

Plaque d'extension de rampe de la station de base

Mode d'emploi

Compartiment de détergent automatique (préinstallé)

Sac à poussière × 2 (1 préinstallé)

Serpillière × 2 (préinstallées)

Support de serpillière × 2

Filtre de la planche à laver (préinstallé)

Solution de nettoyage

Outil de nettoyage

# Présentation du produit

## Contenu de l'emballage

(Dreame X50 Ultra Complete)

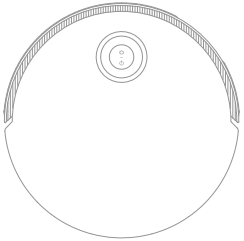

Robot

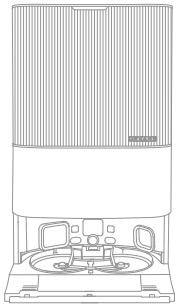

Station de base

### Autres accessoires

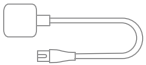

Cordon d'alimentation

Plaque d'extension de rampe de la station de base

Compartiment de détergent automatique (préinstallé)

Sac à poussière × 2 (1 préinstallé)

Serpillière × 2 (préinstallées)

Support de serpillière × 2

Filtre de la planche à laver (préinstallé)

Mode d'emploi

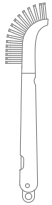

Outil de nettoyage

### Kit d'accessoires supplémentaire

Brosses principales × 1

Brosse latérale × 2

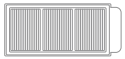

Filtre du compartiment à poussière × 3

Sac à poussière × 3

Serpillière × 12

Solution de nettoyage × 1

# Présentation du produit

## Robot

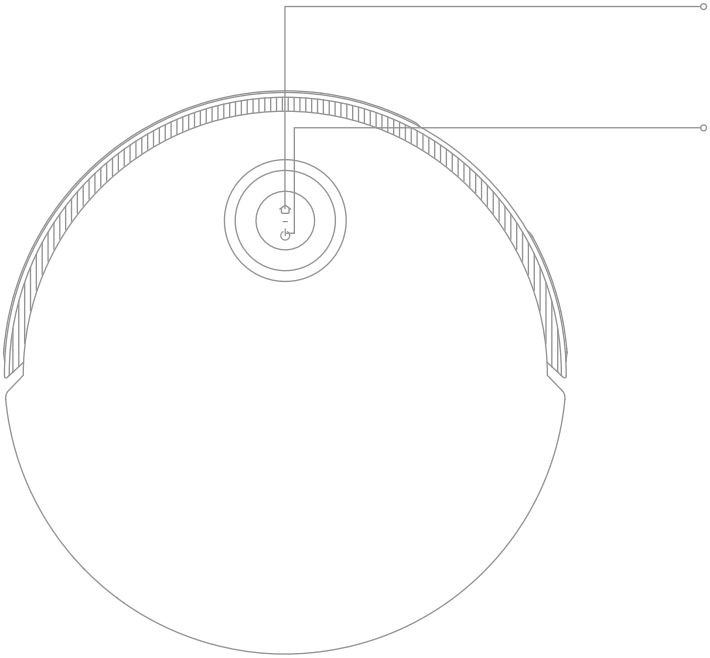

**Bouton de station de base**
- Appuyez pour renvoyer le robot à la station de base
- Appuyez et maintenez enfoncé pendant 3 secondes pour désactiver le Verrouillage enfants

**Bouton d'alimentation/nettoyage**
- Appuyez et maintenez enfoncé pendant 3 secondes pour allumer ou éteindre
- Appuyez pour commencer le nettoyage une fois le robot allumé

**Indicateur d'état circulaire**
- Bleu fixe : Nettoyage ou lavage terminé
- Vert fixe : Mise en charge
- Orange clignotant : Erreur

**Indicateur d'état de bouton**
- Blanc fixe : Nettoyage ou lavage terminé
- Clignote lentement en blanc : En charge (pas de batterie faible)
- Orange fixe : En veille avec batterie faible ou en pause avec batterie faible
- Clignote lentement en orange : En charge (batterie faible)
- Orange clignotant : Erreur
- Rose clignotant : Caméra activée

**Remarque :**
- Appuyez sur n'importe quel bouton du robot pour faire une pause pendant que le robot nettoie ou revient pour se charger.
- Le Verrouillage enfants peut être activé et désactivé avec l'application Dreamehome.

# Présentation du produit

## Robot et capteurs

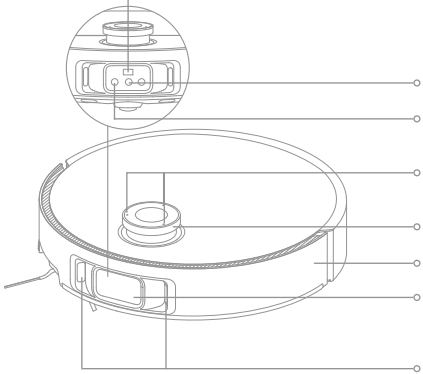


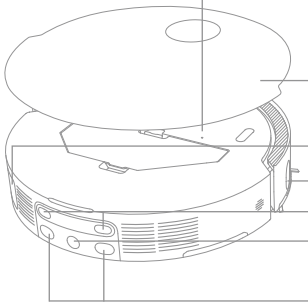


**Remarque :** Le capteur VersaLift sera abaissé lorsque le robot est en mode veille, en charge sur la station de base ou lorsqu'il nettoie des zones à faible dégagement. En cas de nettoyage de zones à faible dégagement, ne déplacez pas le robot car cela pourrait affecter son positionnement.

# Présentation du produit

## Robot et capteurs

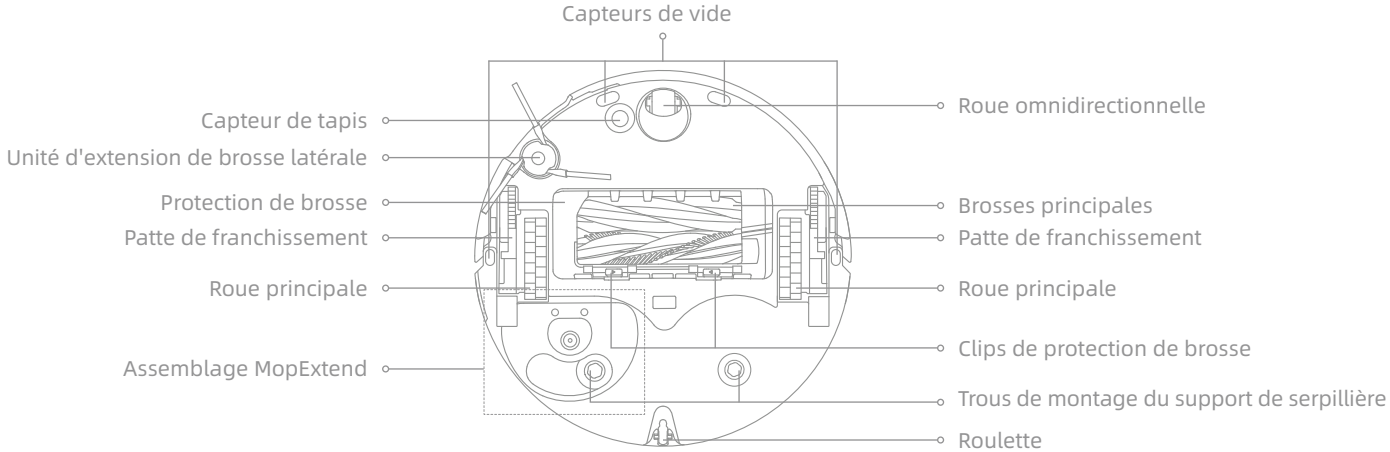


## Compartiment à poussière

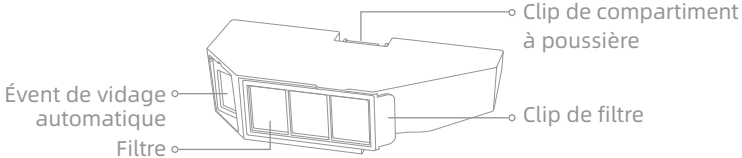


## Unité de serpillière

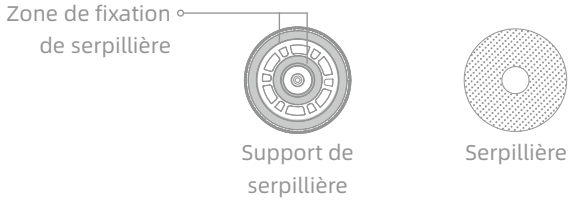

# Présentation du produit

## Station de base

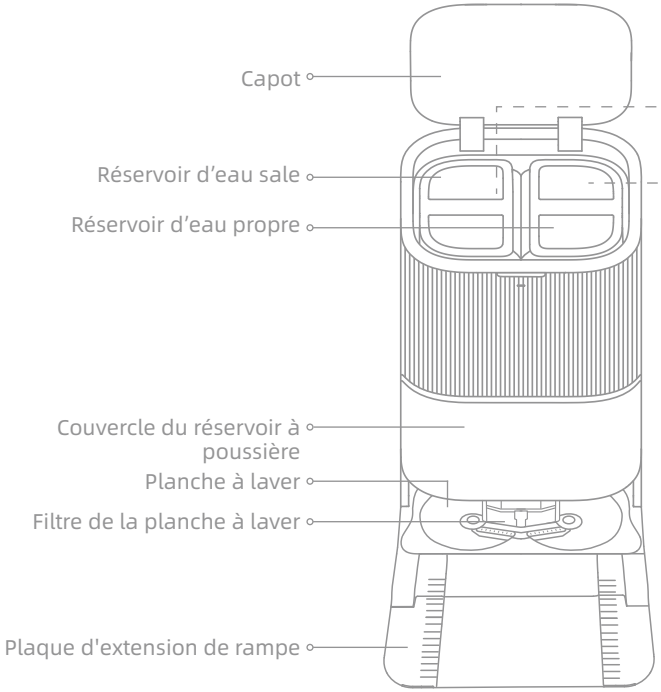


## Réservoir d'eau sale

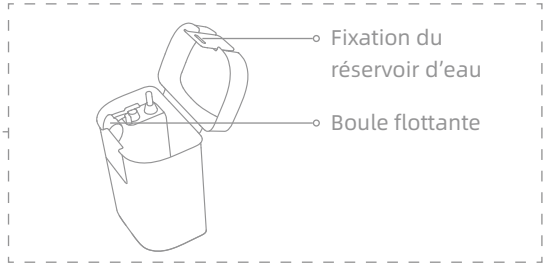


## Réservoir d'eau propre

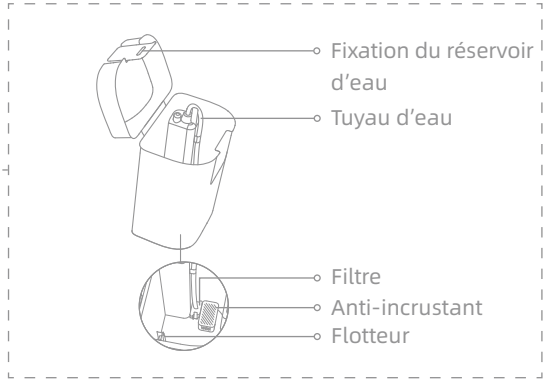

# Présentation du produit

## Station de base

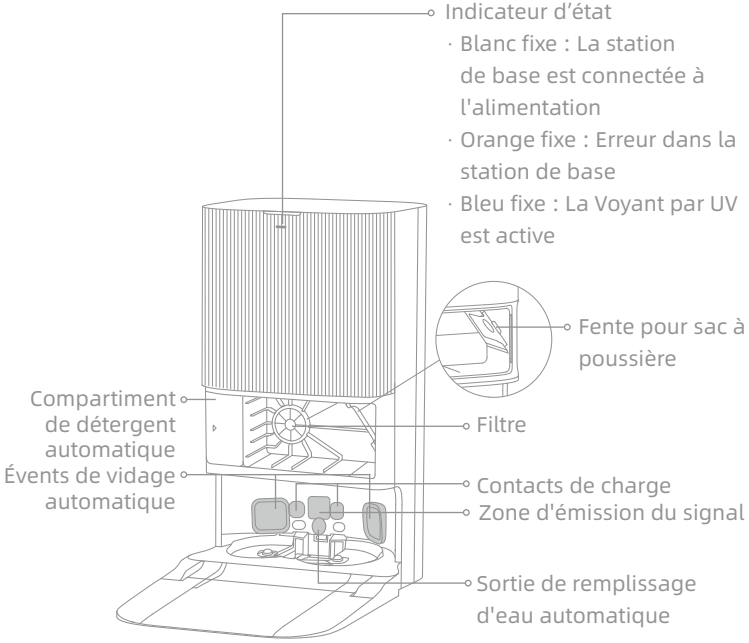


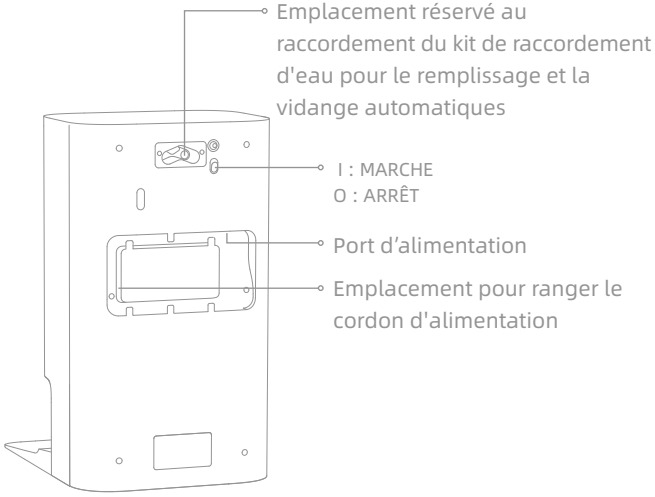


**Remarque :** Le kit de raccordement à l'eau pour le remplissage et la vidange automatiques doit être acheté séparément. (Disponible uniquement dans certaines régions)

# Préparer son intérieur

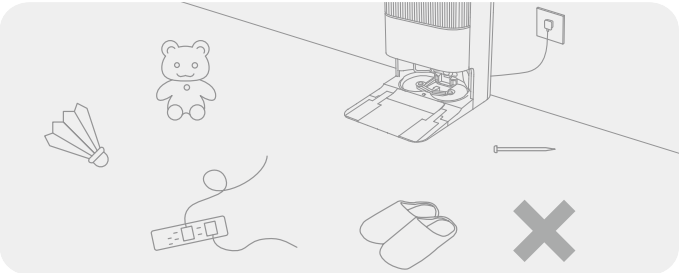

Avant de procéder au nettoyage, éloignez les objets instables, fragiles, précieux ou dangereux, et ramassez les câbles, les chiffons, les jouets, les objets durs et pointus qui se trouvent sur le sol, afin d'éviter que le robot ne les emmêle, ne les raye ou ne les renverse, ce qui entraînerait des pertes.

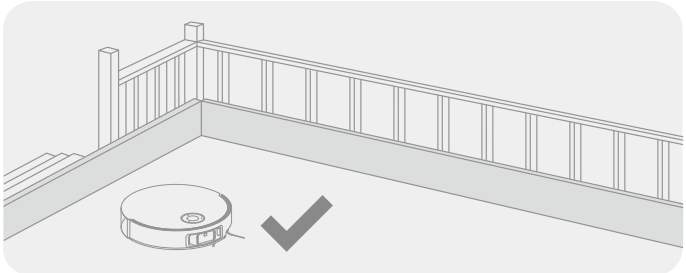

Avant le nettoyage, placez une barrière physique au bord de l'escalier pour garantir la sécurité et le bon fonctionnement du robot.

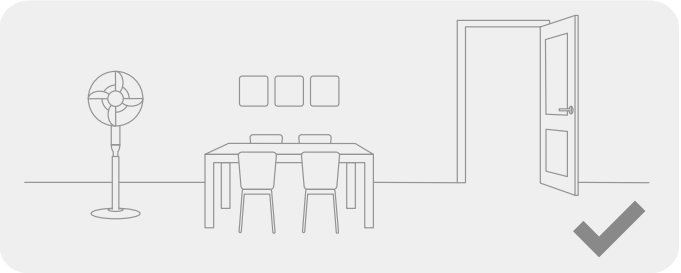

Ouvrez la porte de la pièce à nettoyer et placez les meubles dans un espace approprié pour laisser plus d'espace.

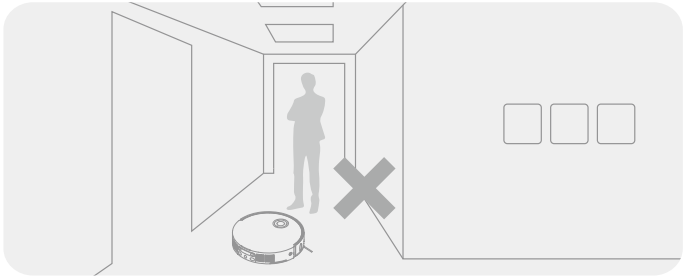

Pour permettre au robot de bien identifier les zones qui doivent être nettoyées, ne restez pas devant le robot, un seuil, un couloir ou des endroits étroits.

Remarque :

· À la première utilisation du robot, suivez-le pendant qu'il nettoie afin de retirer tout obstacle éventuel à temps.
· L'éclairage auxiliaire LED fournira un éclairage d'appoint dans les environnements faiblement éclairés.
· N'aspirez pas des objets durs tels que des cailloux, des boules en acier et des pièces de jouet, ou des objets tranchants tels que des déchets de construction, du verre brisé et des clous, sinon cela peut rayer le sol.

# Avant l’utilisation

## 1. Placer la station de base et la brancher sur une prise électrique

Placez la station de base dans un endroit le plus dégagé possible et disposant d'un signal Wi-Fi satisfaisant. Laissez suffisamment d'espace comme indiqué sur la figure et enlevez tout objet se trouvant dans la zone ombragée. Insérez le cordon d'alimentation dans la station de base et branchez-le sur la prise.

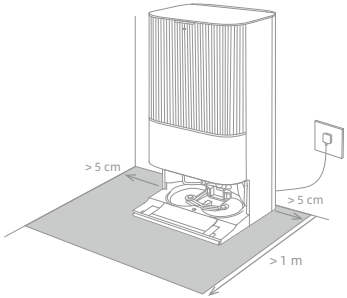


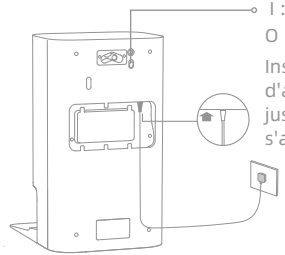

I : MARCHE

O : ARRÊT

Insérez fermement le cordon d'alimentation vers le haut jusqu'à ce que l'indicateur s'allume.

Remarque :

- Assurez-vous qu'aucun objet ne bloque la zone d'émission du signal.
- Pour éviter que l'eau ne mouille les parquets ou les tapis, il est recommandé d'installer la station de base sur des sols en carrelage ou en marbre.

## 2. Installer la plaque d'extension de rampe

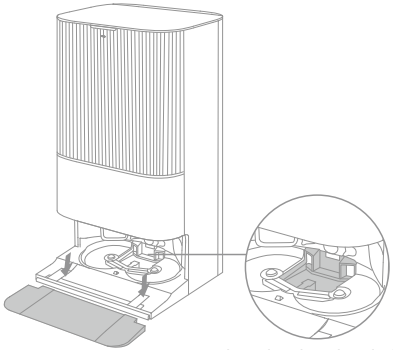

Filtre de planche de lavage

**Remarque :** Assurez-vous que le filtre de la planche à laver est bien en place.

# Avant l’utilisation

## 3. Retirer les protections du robot et installer l'unité de serpillière

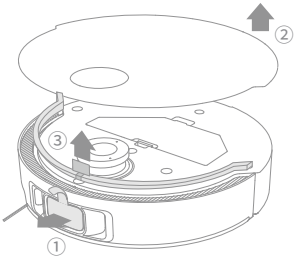


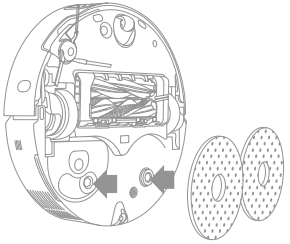

## 4. Connecter le robot à la station de base

Maintenez le bouton ⏻ du robot enfoncé pendant 3 secondes pour l'allumer. Placez le robot sur la station de base avec l'unité de serpillière orientée vers la planche à laver. Une notification vocale est émise lorsque le robot est bien connecté à la station de base. Une fois le robot complètement chargé, les indicateurs d'état sur le robot et sur la station de base resteront allumés pendant 10 minutes, puis diminueront en luminosité.

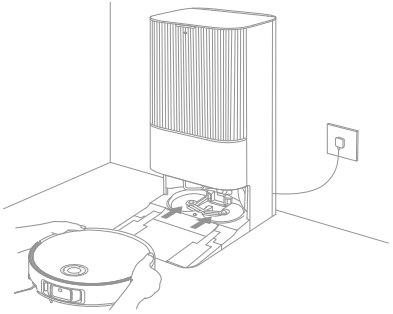

**Remarque :** Il est conseillé de charger complètement le robot avant la première utilisation. Quand le robot ne peut pas être activé lorsque la batterie est déchargée, connectez manuellement le robot à la station pour le recharger.

# Avant l’utilisation

## 5. Ajouter la solution de nettoyage

(1) Retirez le couvercle du réservoir à poussière et sortez le compartiment de détergent automatique.

(2) Ouvrez le couvercle supérieur du compartiment et ajoutez la solution de nettoyage.

(3) Fermez le couvercle du compartiment, remettez-le dans la station de base, puis replacez le couvercle du réservoir à poussière. La solution de nettoyage sera automatiquement ajoutée pendant le fonctionnement.

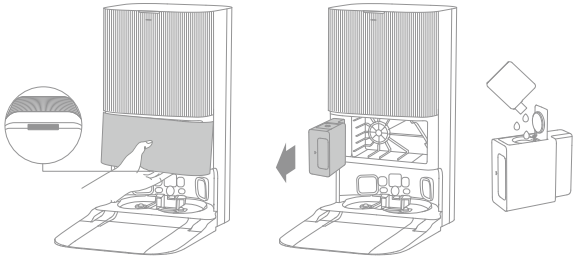

Remarque :

- Le compartiment de détergent automatique peut être rempli de solution de nettoyage. N'ajoutez pas de liquide autre que la solution de nettoyage approuvée pour éviter toute défaillance.
- Installez le compartiment de détergent automatique en veillant à bien l'engager.

## 6. Verser l'eau dans le réservoir d'eau propre

Retirez le réservoir d'eau propre de la station de base et remplissez-le d'eau propre. Puis remettez-le en place dans la station de base.

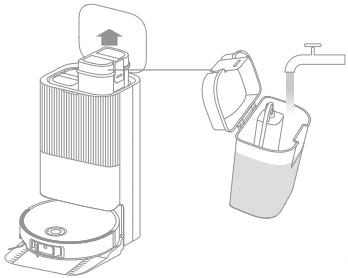

**Remarque :** Ne versez pas d'eau chaude dans le réservoir d'eau car cela peut le déformer.

# Connexion à l'application Dreamehome

## 1. Télécharger l'application Dreamehome

Retirez le capot du robot et scannez le code QR sur le robot, ou recherchez « Dreamehome » dans l'App Store pour télécharger et installer l'application.

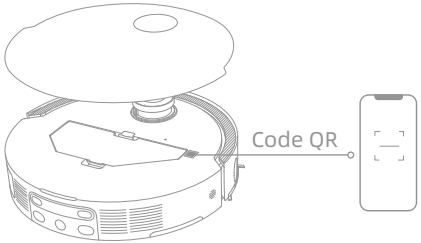


**Remarque :**

- Seul le réseau Wi-Fi 2,4 GHz est reconnu.
- Le logiciel d'application étant soumis à des mises à jour, les opérations réelles peuvent donc différer des instructions de ce manuel. Veuillez suivre les instructions selon la version actuelle de l'application.

## 2. Ajouter un appareil

Ouvrez l'application Dreamehome, appuyez sur « Scannez le code QR pour vous connecter » et scannez à nouveau le même code QR sur le robot pour ajouter l'appareil. Suivez les messages d'instructions pour terminer la connexion Wi-Fi.

**Remarque :** Pour réinitialiser le Wi-Fi, répétez l'étape 2, puis suivez les instructions pour terminer la connexion Wi-Fi.

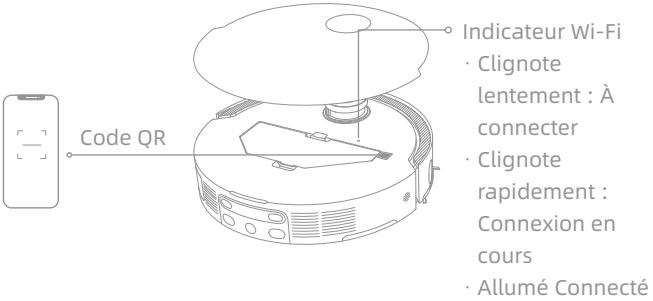

# Mode d’utilisation

## Allumer/Éteindre

Maintenez le bouton ⏻ du robot enfoncé pendant 3 secondes pour allumer le robot. L'indicateur d'alimentation reste allumé. Vous pouvez également placer le robot sur la station de base en alignant les contacts de charge du robot sur ceux de la station de base ; le robot s'allumera alors automatiquement et commencera à se charger. Pour éteindre le robot, éloignez-le de la station de base et maintenez le bouton ⏻ enfoncé pendant 3 secondes.

## Cartographie rapide

Après avoir configuré le réseau pour la première fois, suivez les instructions de l’application pour créer rapidement une carte. Le robot commencera à cartographier sans nettoyage. Lorsque le robot retourne à la station de base, le processus de cartographie est terminé et la carte sera automatiquement enregistrée.

## Pause/Veille

Lorsque le robot fonctionne, appuyez sur n’importe quel bouton pour le mettre en pause.

Si le robot est mis en pause pendant plus de 10 minutes, il passe automatiquement en mode veille. Tous les indicateurs sur le robot s'éteindront. Appuyez sur n'importe quel bouton du robot, ou utilisez l'application pour réactiver le robot.

**Remarque :** Si le robot est mis en pause et placé sur la station de recharge, la tâche de nettoyage en cours se terminera.

## Reprise automatique du nettoyage

Si la batterie est trop faible, le robot retournera automatiquement à la station de base pour se recharger. Après avoir rechargé la batterie au niveau approprié, il reprendra les tâches de nettoyage inachevées.

**Remarque :** Pour utiliser cette fonction, veuillez l'activer dans l'application.

## Mode Ne pas déranger (DND)

Lorsque le robot est réglé sur le mode Ne pas déranger (DND), il lui sera impossible de reprendre le nettoyage. Le mode DND est désactivé par défaut à l'usine. Vous pouvez utiliser l'application pour activer le mode DND ou modifier la période DND. La période DND est de 22h00 à 8h00 par défaut.

**Remarque :**

- Les tâches de nettoyage planifiées seront effectuées comme d'habitude pendant la période DND.
- Le robot reprendra le nettoyage là où il s'est arrêté à la fin de la période DND.

## Redémarrage du robot

Si le robot ne répond plus ou ne peut pas être éteint, maintenez le bouton ⏻ enfoncé pendant 10 secondes pour l'éteindre de force. Puis maintenez le bouton ⏻ du robot enfoncé pendant 3 secondes pour allumer le robot.

# Mode d’utilisation

## Aspiration et nettoyage

**Remarque :** Une fois l'unité de serpillière installée, le robot fonctionnera par défaut en mode « Aspiration et nettoyage » lors de sa première utilisation.

### 1. Commencer le nettoyage

Appuyez sur le bouton ⏻ du robot, ou utilisez l'application pour faire démarrer le robot à partir de la station de base. Ensuite, le robot planifiera l'itinéraire de nettoyage optimal et effectuera la tâche de nettoyage en fonction de la carte créée.

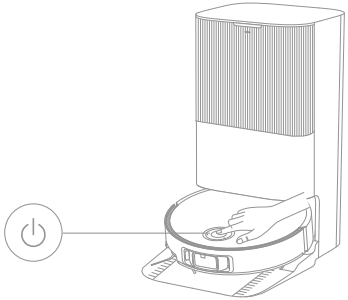

**Remarque :**

- Pour s'assurer que le robot retourne facilement à la station de base après le nettoyage, il est recommandé de faire démarrer le robot à partir de la station de base.
- Les serpillières seront nettoyées avant que le robot ne commence à nettoyer, veuillez patienter.
- Ne déplacez pas la station de base, le réservoir d'eau propre, le réservoir d'eau sale ou le filtre de la planche à laver pendant toute utilisation.
- Le nettoyage à l'eau chaude peut être activé dans l'application pour nettoyer les serpillières, et cela s'applique à tous les modes. Pour éviter les brûlures, ne touchez pas la sortie d'eau lorsque la fonction est activée.

### 2. Lavage automatique des serpillières

Lors du nettoyage, le robot retournera automatiquement à la station de base pour laver les serpillières en fonction de la fréquence de nettoyage spécifiée des serpillières dans l'application. La station de base remplira automatiquement le réservoir d'eau du robot et le robot reprendra le nettoyage.

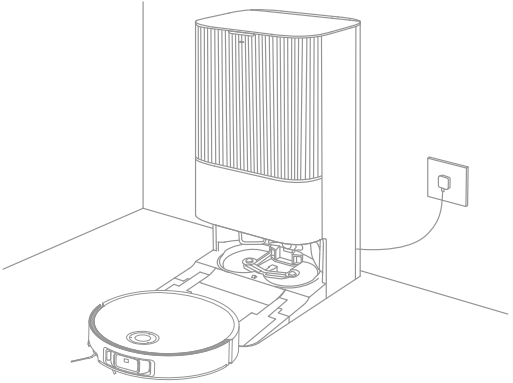

# Mode d’utilisation

## 3. Vider automatiquement la compartiment à poussière, puis laver et sécher les serpillières

Une fois que le robot a terminé une tâche de nettoyage et retourne à la station de base pour se recharger, la station de base videra automatiquement le compartiment à poussière, puis nettoiera et séchera les serpillières.

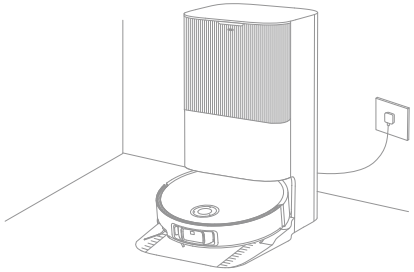

Remarque :
- Si la fonction de vidage automatique est désactivée dans l'application, la station de base ne videra pas automatiquement le compartiment à poussière.
- La station de base videra le compartiment à poussière en fonction du réglage défini dans l'application.

## 4. Nettoyer le réservoir d'eau sale

Une fois que le robot a terminé sa tâche, veuillez nettoyer le réservoir d'eau sale pour éviter toute odeur.

### Nettoyage après l'aspiration

Activez la fonction de nettoyage après l'aspiration dans l'application, et le robot retirera automatiquement l'unité de serpillière sur la station de base pour aspirer le sol. Une fois l'aspiration terminée, le robot retournera à la station de base pour installer l'unité de serpillière et la station de base videra automatiquement le compartiment à poussière. Puis, le robot commencera le nettoyage une fois les brosses principales et la brosse latérale relevées.

### Aspiration uniquement

Activez la fonction d'aspiration dans l'application, et le robot retirera automatiquement l'unité de serpillière sur la station de base et commencera à aspirer.

### Nettoyage uniquement

Activez la fonction de nettoyage dans l'application, et le robot vérifiera automatiquement si l'unité de serpillière est installée sur la station de base. Sinon, le robot installera l'unité de lavage et commencera à laver une fois les brosses principales et la brosse latérale relevées.

# Entretien de routine

## Pièces

Pour maintenir le robot en bon état, il est recommandé de se référer à l'utilisation des accessoires dans l'application ou au tableau suivant pour l'entretien de routine.

| Pièce | Fréquence d'entretien | Période de remplacement |
|---|---|---|
| Réservoir d'eau sale | Après chaque utilisation | / |
| Réservoir d'eau propre | Une fois toutes les 2 semaines | |
| Brosses principales | | Tous les 6 à 12 mois |
| Filtre du compartiment à poussière | | Tous les 3 à 6 mois |
| Brosse latérale | | |
| Supports de serpillière | | / |
| Filtre de la planche à laver | Une fois tous les 1 à 2 mois | / |
| Zone d'émission du signal de la station de base | Une fois par mois | |
| Contacts de charge | | |
| Évents de vidage automatique | | |
| Roue omnidirectionnelle | | |
| Roulette | | |
| Capteur de bord | | |
| Capteur VersaLift | | |
| Deux capteurs laser d'alignement 3D | | |

| Pièce | Fréquence d'entretien | Période de remplacement |
|---|---|---|
| Capteur de tapis | Une fois par mois | / |
| Capteurs de vide | | |
| Vitre de pare-chocs | | |
| Pare-chocs | | |
| Orifice de remplissage d'eau automatique du robot | | |
| Dessous du robot | | |
| Compartiment à poussière | Nettoyez au besoin. | |
| Roues principales | | |
| Pattes de franchissement | | |
| Sac à poussière | / | Tous les 2 à 4 mois |
| Serpillières | | Tous les 1 à 3 mois |
| Anti-incrustant | | Tous les 18 à 36 mois |

**Remarque :** La fréquence de l'entretien et du remplacement dépend de l'utilisation réelle. Si une exception se produit en raison de circonstances particulières, un entretien ou un remplacement rapide est recommandé.

# Entretien de routine

## Filtre de la planche à laver

1. Sortez le robot et retirez le filtre de la planche à laver une fois le nettoyage des serpillières terminé.

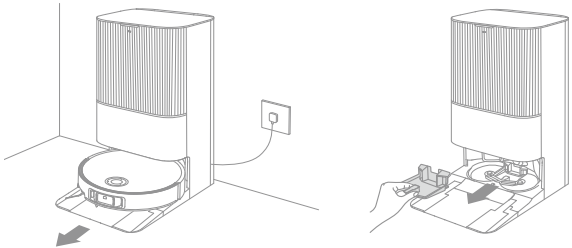

2. Rincez le filtre de la planche à laver à l'eau claire, essuyez-le, puis réinstallez-le dans la planche à laver.

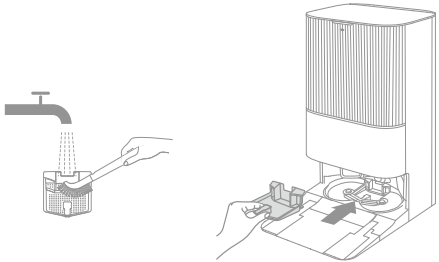

3. Utilisez l'application ou appuyez sur le bouton ⌂ pour renvoyer le robot à la station de base, ou remettez le robot en place manuellement.

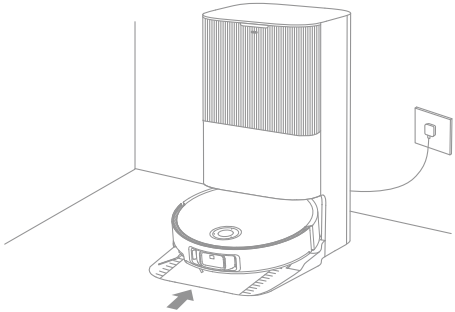

# Entretien de routine

## Sac à poussière

1. Retirez le couvercle du réservoir à poussière et jetez le sac à poussière.

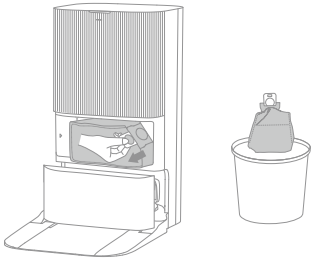

**Remarque :** Tirez vers le haut sur la poignée pour verrouiller le sac et empêcher la poussière et les débris de tomber accidentellement.

2. Retirez la poussière et les débris du filtre avec un chiffon sec.

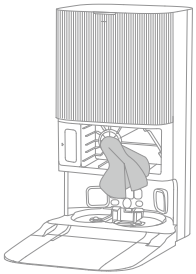

3. Installez un nouveau sac à poussière.

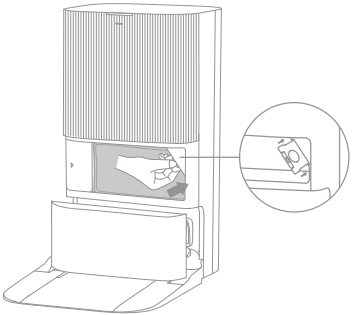

4. Réinstallez le couvercle du réservoir à poussière.

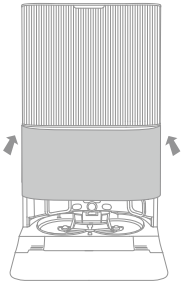

# Entretien de routine

## Réservoir d'eau sale

1. Retirez le réservoir d'eau sale, enlevez son couvercle et évacuez l'eau sale.

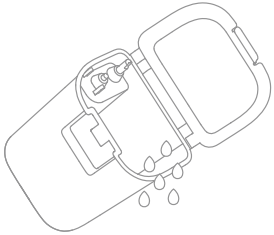

2. Rincez le réservoir d'eau sale à l'eau claire et utilisez l'outil de nettoyage fourni pour nettoyer la paroi intérieure du réservoir d'eau sale.

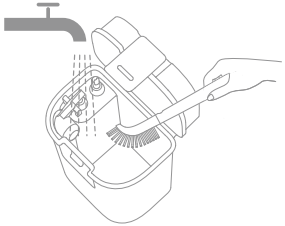

**Remarque :** La boule flottante dans le réservoir d'eau sale est une pièce mobile. N'appliquez pas une force excessive lorsque vous la nettoyez pour ne pas l'endommager.

# Entretien de routine

## Brosses principales

1. Appuyez sur les fixations de la grille de protection de la brosse pour retirer la protection de brosse et soulevez les brosses hors du robot.

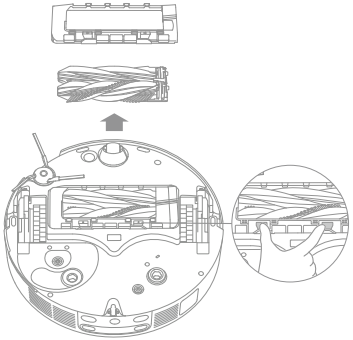

2. Retirez les brosses comme illustré sur la figure. Utilisez l'outil de nettoyage fourni pour enlever les poils emmêlés dans les brosses. Après le nettoyage, poussez fermement les brosses dans le support de brosse principale jusqu'à ce qu'elles s'enclenchent.

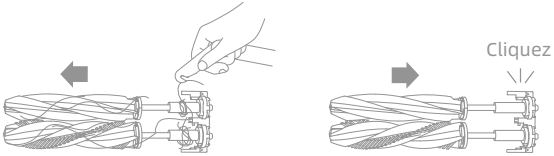


**Remarque :** Soyez prudent lorsque vous retirez les brosses principales afin d'éviter toute blessure.

3. Les flèches sérigraphiées étant orientées vers le haut, insérez le support de brosse principale dans les fentes en l'inclinant vers le bas.

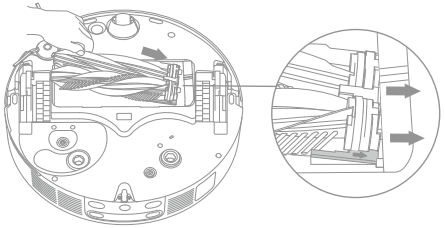

4. Alignez l'extrémité avant de la protection de brosse avec la fente, insérez-la de manière inclinée vers le bas, puis appuyez dessus pour la mettre en place.

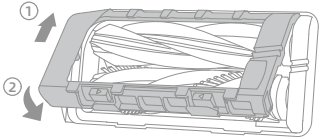

# Entretien de routine

## Brosse latérale

Dévissez la brosse latérale à l'aide d'un tournevis, retirez les poils de la brosse, puis revissez-la.

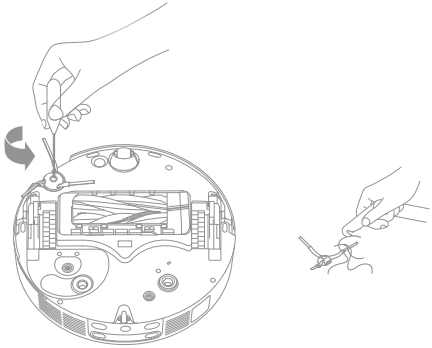

## Supports de serpillière

Retirez et nettoyez les supports de serpillière.

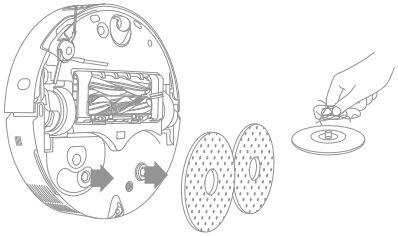

## Roue omnidirectionnelle

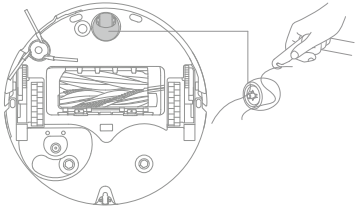

Remarque :

- Utilisez un outil tel qu'un petit tournevis pour séparer l'essieu et le pneu de la roue omnidirectionnelle. N'utilisez pas une force excessive.
- Rincez la roue omnidirectionnelle sous l'eau courante et remettez-la après l'avoir complètement séchée.

# Entretien de routine

## Filtre et compartiment à poussière

1. Ouvrez le capot du robot et appuyez sur le clip de compartiment à poussière pour retirer le compartiment à poussière.

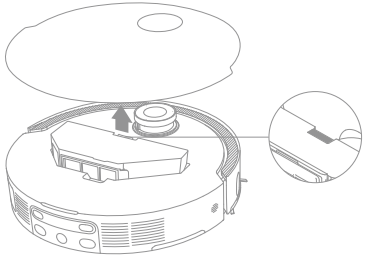

2. Retirez le filtre du compartiment à poussière, puis videz le compartiment à poussière.

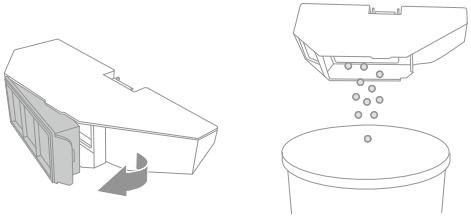

3. Tapotez doucement le panier du filtre pour enlever la saleté.

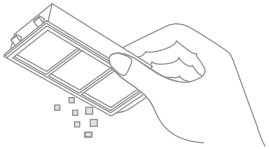

**Remarque :** N’essayez pas de nettoyer le filtre avec une brosse, les doigts ou des objets pointus pour éviter de l’endommager.

4. Rincez le compartiment à poussière et le filtre à l'eau et séchez-les complètement avant de les réinstaller.

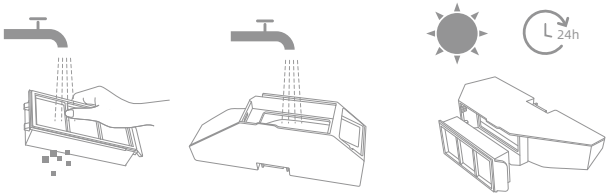


**Remarque :**

- Rincez le compartiment à poussière et le filtre uniquement à l'eau claire. N'utilisez aucun détergent.
- Utilisez le compartiment à poussière et le filtre uniquement lorsqu'ils sont complètement secs.

# Entretien de routine

## Capteurs de robot

Essuyez les capteurs de robot à l'aide d'un chiffon doux et sec, comme illustré dans la figure ci-dessous :

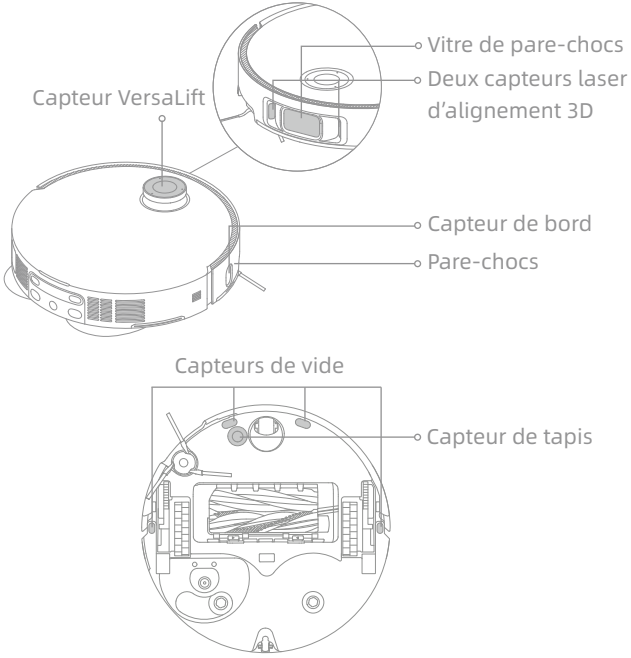


**Remarque :** Un chiffon humide peut endommager les éléments sensibles dans le robot et la station de base. Veuillez utiliser un chiffon sec pour le nettoyage.

## Contacts de charge et zone d'émission du signal

Nettoyez les contacts de charge et la zone d'émission du signal avec un chiffon doux et sec.

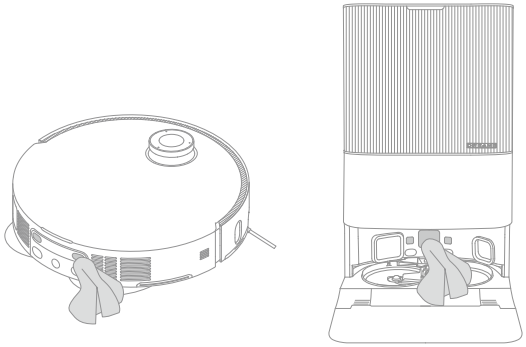

# Entretien de routine

## Évents de vidage automatique

Nettoyez les évents de vidage automatique du robot et de la station de base à l'aide d'un chiffon doux et sec.

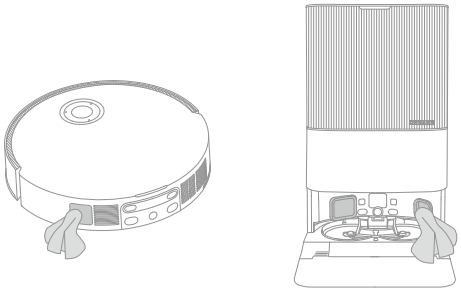

## Serpillières

Retirez les serpillières des supports pour les remplacer.

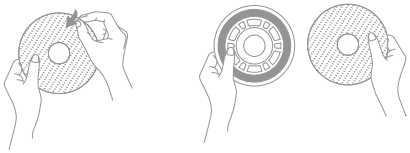

## Batterie

Le robot contient une batterie lithium-ion haute performance. Assurez-vous que la batterie reste bien chargée pour une utilisation quotidienne afin de maintenir les performances optimales de la batterie. Si le robot n'est pas utilisé pendant une longue période, éteignez-le et rangez-le. Pour éviter tout risque de dommages lié à une décharge excessive, rechargez le robot au moins une fois tous les trois mois.

# Dépannage

| Problème | Solution |
|---|---|
| Le robot ne s'allume pas. | La batterie est faible. Rechargez la batterie sur la base et réessayez.<br>La température de la batterie est trop basse ou trop élevée. Il est recommandé de faire fonctionner l'appareil à une température comprise entre 0°C (32°F) et 40°C (104°F). |
| Le robot ne se recharge pas. | La station de base n'est pas connectée à l'alimentation, veuillez vous assurer que les deux extrémités de son cordon d'alimentation sont correctement branchées.<br>Le contact entre les contacts de charge sur la station de base et le robot est défaillant, veuillez nettoyer les contacts de charge.<br>Vérifiez la présence d'objet étranger au niveau des connecteurs du robot et retirez-le le cas échéant. |
| Le robot ne se connecte pas au réseau Wi-Fi. | Le mot de passe du réseau Wi-Fi n'est pas correct. Assurez-vous que le mot de passe utilisé pour vous connecter à votre réseau Wi-Fi est correct.<br>Le robot ne prend pas en charge la connexion Wi-Fi 5 GHz. Assurez-vous que le robot est relié à une connexion Wi-Fi 2,4 GHz.<br>Le signal Wi-Fi est faible. Assurez-vous que le robot se trouve dans une zone avec une bonne couverture Wi-Fi.<br>Le robot peut ne pas être prêt à être configuré. Veuillez quitter et rouvrir l'application, puis essayez à nouveau comme indiqué. |
| Le robot ne peut pas trouver la station de base et y retourner. | La station de base est déconnectée de l'alimentation ou déplacée lorsque le robot n'est pas dessus. Veuillez connecter la station de base à l'alimentation électrique ou placer le robot sur la station de base pour le charger.<br>Il y a trop d'obstacles autour de la station de base. Placez la station de base dans une zone plus dégagée.<br>Tout déplacement du robot peut entraîner son repositionnement, il recréera alors une carte s'il n'est pas correctement repositionné. Si le robot est trop éloigné de la station de base, il peut ne pas revenir automatiquement à la station de lui-même, auquel cas vous devrez manuellement placer le robot sur la station de base.<br>Essuyez la zone d'émission du signal sur la station de base pour éliminer la poussière ou les débris. |

# Dépannage

| Problème | Solution |
|---|---|
| Le robot reste bloqué devant la station de base et ne peut pas retourner vers elle. | Vérifiez qu'il y a suffisamment d'espace des deux côtés ou devant la station de base pour éviter que le robot ne soit bloqué.<br>L'itinéraire pour revenir se recharger est bloqué, par ex. la porte est fermée.<br>Le robot peut glisser si le sol devant la station de base est trop humide. Dans ce cas, nettoyez l'excès d'eau avant de réessayer.<br>Il est recommandé de déplacer la station de base dans un autre endroit et réessayez.<br>Assurez-vous que la plaque d'extension de rampe est correctement installée. |
| Le robot ne s'éteint pas. | Le robot ne peut pas être désactivé lorsqu'il se recharge. Il est recommandé d'éloigner le robot de la station de base, puis de maintenir le bouton ⏻ enfoncé pendant 3 secondes pour l'éteindre.<br>Si le robot ne peut pas être éteint en effectuant l'étape 1, maintenez le bouton ⏻ enfoncé pendant 10 secondes pour éteindre le robot de force. Si le problème persiste, contactez le service après-vente. |
| La vitesse de charge est lente. | La charge complète du robot, lorsque le niveau de la batterie est bas, dure environ 4,5 heures.<br>Si vous utilisez le robot à des températures en dehors de la plage indiquée, la vitesse de charge ralentira automatiquement pour prolonger l'autonomie de la batterie.<br>Les contacts de charge sur le robot et la station de base peuvent être sales, veuillez les essuyer avec un chiffon sec. |
| Le bruit augmente lors du fonctionnement du robot. | Vérifiez si le compartiment à poussière est bouché. Si c'est le cas, nettoyez-le ou remplacez-le.<br>Un objet est peut-être coincé dans les brosses principales ou le compartiment à poussière. Vérifiez et retirez l'objet.<br>Les brosses principales ou la brosse latérale sont peut-être bloquées. Vérifiez et retirez tous les objets étrangers.<br>Passez le mode d'aspiration sur Standard ou Silencieux. |
| Le robot se déplace sans suivre l'itinéraire défini. | Les objets tels que cordons d'alimentation et pantoufles doivent être rangés avant d'utiliser le robot.<br>Les surfaces mouillées et glissantes peuvent faire patiner la roue principale. Il est recommandé de sécher les endroits humides avant d'utiliser le robot.<br>Essuyez la vitre de pare-chocs et les capteurs laser d'alignement 3D sur le robot avec un chiffon propre et doux pour les maintenir propres et dégagés. |

# Dépannage

| Problème | Solution |
|---|---|
| Le robot n'a pas trouvé les pièces à nettoyer. | Assurez-vous que la porte de chaque pièce à nettoyer est ouverte.<br>La zone devant la pièce à nettoyer est peut-être glissante et mouillée, et le robot glisse et ne fonctionne pas normalement. Séchez le sol avant d'utiliser le robot. |
| Le robot ne reprend pas le nettoyage après la recharge. | Assurez-vous que le robot n'est pas programmé sur le mode Ne pas déranger (DND), ce qui peut l'empêcher de reprendre le nettoyage.<br>Le robot ne reprendra pas le nettoyage après l'avoir placé manuellement sur la station de base ou l'avoir envoyé se recharger via l'application ou le bouton ⌂ . |
| La station ne vide pas automatiquement le compartiment à poussière. | Vérifiez si le sac à poussière dans le compartiment à poussière est plein.<br>Si le sac à poussière n'est pas plein, vérifiez si les évents de vidage automatique du robot, de la station de base ou du compartiment à poussière ne sont pas obstrués. Si c'est le cas, dégagez la pièce bloquée. |
| Le niveau d'eau dans la planche à laver est anormal. | Vérifiez si le joint sur le réservoir d'eau sale est desserré ou mal installé, et fixez-le à nouveau manuellement le cas échéant. Si le problème persiste, contactez l'équipe de service après-vente.<br>Enfoncez légèrement le réservoir d'eau sale pour vous assurer qu'il est correctement installé.<br>Retirez le filtre de la planche à laver et vérifiez si l'orifice d'évacuation des eaux usées est bouché, et nettoyez-le.<br>Vérifiez la solution de nettoyage. N'ajoutez pas de liquide autre que la solution de nettoyage approuvée. |
| Le support de serpillière ne se soulève pas normalement. | Veuillez retirer le support de serpillière pour vérifier la présence d'objet étranger coincé à l'intérieur, et essayer de redémarrer le robot. Si le problème persiste, contactez l'équipe de service après-vente. |
| De l'eau est présente sous le réservoir d'eau propre ou autour du joint d'étanchéité. | Lorsque vous retirez le réservoir d'eau propre, de l'eau contenue dans le tuyau peut être présente sous le réservoir ou autour du joint d'étanchéité. Cela est normal. Veuillez essuyer à l'aide d'un chiffon sec. |

Pour plus d'assistance, contactez-nous via https://global.dreametech.com

# Caractéristiques techniques

## Robot

| | | | |
|---|---|---|---|
| Modèle | RLX85CE | RLX85CE-1 | RLX85CE-3 |
| | RLX85CE-4 | RLX85CE-5 | RLX85CE-6 |
| Temps de charge | Environ 4,5 h | | |
| Tension nominale | 14,4 V⎓ | | |
| Puissance nominale | 75 W | | |
| Fréquence de fonctionnement | 2 400 - 2 483,5 MHz | | |
| Puissance de sortie maximale | < 20 dBm | | |

Dans des conditions normales d'utilisation, cet équipement doit être maintenu à une distance de séparation d'au moins 20 cm entre l'antenne et le corps de l'utilisateur.

## Station de base

| | | | |
|---|---|---|---|
| Modèle | RCXE0105 | RCXE0108 | RCXE0109 |
| Entrée nominale | 220-240 V~ 50-60 Hz | | |
| Sortie nominale | 20 V ⎓ 2 A | | |
| Puissance nominale (pendant le vidage de la poussière) | 700 W | | |
| Puissance nominale (pendant le nettoyage à l'eau chaude) | 1 160 W | | |
| Puissance nominale (pendant la charge et le séchage) | 87 W | | |

Remarque :

- La puissance nominale (pendant le nettoyage à l'eau chaude) est déterminée par la valeur de puissance pendant la période représentative (température de l'eau à 25℃).
- La puissance nominale (pendant la charge et le séchage) est déterminée par la valeur de puissance pendant la période de pleine charge.

# Retrait et élimination de la batterie

La batterie lithium-ion intégrée contient des substances dangereuses pour l'environnement. Avant d'éliminer la batterie, assurez-vous qu'elle est enlevée par un technicien qualifié et déposée dans un centre de recyclage approprié.

- la batterie doit être retirée de l'appareil avant qu'il ne soit mis au rebut ;
- l'appareil doit être débranché de la prise secteur pour le retrait de la batterie ;
- la batterie doit être éliminée de manière sûre.

## ATTENTION :

Avant d'enlever la batterie, débranchez l'appareil et déchargez au maximum la batterie.

Les batteries non utilisées doivent être mises au rebut dans un centre de recyclage approprié.

N'exposez pas la batterie dans un environnement à haute température pour éviter les risques d'explosion.

En cas d'usage abusif, du liquide peut s'échapper de la batterie. En cas de contact, rincez à l'eau et consultez un médecin.

## Guide pour le retrait :

1. Retournez le robot, utilisez l'outil adapté pour retirer les vis à l'arrière du robot, puis enlevez le couvercle.
2. Débranchez les bornes entre la batterie et la carte de circuit imprimé pour retirer la batterie.

## Informations concernant les DEEE

Tous les produits portant ce symbole sont des déchets d'équipements électriques et électroniques (DEEE d'après la directive 2012/19/UE) qui ne doivent pas être mélangés avec les ordures ménagères non triées. Vous devez protéger la santé humaine et l'environnement en déposant votre équipement usagé dans un point de collecte prévu à cet effet pour le recyclage des déchets d'équipements électriques et électroniques, désigné par le gouvernement et les autorités locales. Des procédures d'élimination et de recyclage adéquates permettent d'éviter les effets nocifs sur l'environnement et la santé humaine. Veuillez contacter l'installateur ou les autorités locales pour plus d'informations sur le site, ainsi que les modalités et conditions des points de collecte de ce type.

# Informazioni sulla sicurezza

Per evitare scosse elettriche, incendi o lesioni causate da un uso improprio dell'apparecchio, leggere attentamente il manuale d'uso prima di utilizzare l'apparecchio e conservarlo per riferimenti futuri.

## Restrizioni d’uso

- Questo prodotto non deve essere utilizzato da bambini di età inferiore a 8 anni o da persone con deficit fisici, sensoriali, intellettuali o con esperienza o conoscenze limitate senza la supervisione di un genitore o di un tutore per garantire un funzionamento sicuro ed evitare qualsiasi rischio. La pulizia e la manutenzione non devono essere eseguite da bambini senza supervisione.
- L'apparecchio deve essere utilizzato solo con l'alimentatore fornito in dotazione.
- Questo apparecchio contiene batterie che possono essere sostituite solo da personale specializzato.
- Liberare l'area da pulire. I bambini non devono giocare con l’apparecchio. Assicurati che bambini e animali domestici siano tenuti a distanza di sicurezza dal robot durante il suo funzionamento.
- Non installare, caricare o utilizzare l'apparecchio nei bagni o intorno alle piscine.
- Questo prodotto è destinato esclusivamente alla pulizia dei pavimenti in ambiente domestico. Non utilizzare all'aperto, su superfici non pavimentate o in ambienti commerciali o industriali.
- Assicurati che l'apparecchio funzioni correttamente in un ambiente adeguato. In caso contrario, non utilizzare l'apparecchio.
- Se il cavo di alimentazione è danneggiato, deve essere sostituito con un cavo o un gruppo speciale disponibile presso il produttore o il suo agente di assistenza.

## Restrizioni d’uso

- Non utilizzare il robot in un'area sospeso sopra il livello del suolo senza una barriera protettiva.
- Non posizionare il robot a testa in giù. Non utilizzare il coperchio dell'LDS, il coperchio del robot o il paraurti come impugnatura del robot.
- Utilizzare il robot in ambienti con temperatura ambiente superiore a 0 °C e inferiore a 40 °C. Assicurati che non vi siano liquidi o sostanze appiccicose sul pavimento.
- Per evitare danni o danni da trascinamento, prima di mettere in funzione l'apparecchio, rimuovere tutti gli oggetti lasciati sul pavimento e i cavi o i fili di alimentazione che si trovano sul percorso di pulizia.
- Rimuovi gli oggetti fragili o piccoli dal pavimento per evitare che il robot li urti e li danneggi.
- Tenere capelli, dita e altre parti del corpo lontano dall'apertura di aspirazione del robot.
- Tenere lo strumento di pulizia fuori dalla portata dei bambini.
- Non mettere in funzione l'apparecchio in una stanza in cui dorme un neonato o un bambino.
- Non collocare bambini, animali domestici o altri oggetti sopra il robot, indipendentemente dal fatto che sia fermo o in movimento.
- Nel serbatoio dell'acqua pulita è possibile aggiungere solo acqua pulita e la soluzione detergente ufficialmente approvata. Non aggiungere altri liquidi come alcol o disinfettanti. Il rapporto tra la soluzione detergente e l'acqua pulita può essere controllato sul flacone della soluzione detergente. Tenere la soluzione detergente fuori dalla portata dei bambini.

# Informazioni sulla sicurezza

**Restrizioni d’uso**

- Non utilizzare il robot per pulire oggetti molto caldi. Non utilizzare il robot per raccogliere liquidi infiammabili o combustibili, gas corrosivi, acidi o solventi non diluiti.
- Non aspirare oggetti duri o taglienti. Non utilizzare l'apparecchio per raccogliere oggetti come sassi, grandi pezzi di carta o qualsiasi altro oggetto che possa intasare l'apparecchio.
- La spina deve essere rimossa dalla presa di corrente prima di procedere alla pulizia o alla manutenzione dell'apparecchio.
- Non pulire il robot o la stazione base con un panno bagnato e non sciacquarli con alcun liquido. Dopo aver pulito le parti lavabili, asciugarle completamente prima di reinstallarle e utilizzarle.
- Utilizzare questo prodotto in conformità alle istruzioni contenute nel manuale d'uso. Gli utenti sono responsabili di eventuali perdite o danni derivanti dall'uso improprio di questo prodotto.

**Batterie e ricarica**

- Non utilizzare batterie o stazioni base di parte terza. Il robot può essere utilizzato solo con la stazione base modello RCXE0105/RCXE0108/RCXE0109.
- Non tentare di smontare, riparare o modificare da soli la batteria o la stazione base.
- Non collocare la stazione base vicino a una fonte di calore.
- Non utilizzare un panno o le mani bagnate per pulire i contatti di ricarica della stazione base.
- Non smaltire impropriamente le vecchie batterie. Le batterie non necessarie devono essere smaltite presso un centro di riciclo appropriato.

# Informazioni sulla sicurezza

**Batterie e ricarica**

- Se il cavo di alimentazione è danneggiato o rotto, interrompere immediatamente l'uso e contattare il servizio di assistenza.
- Assicurati che il robot sia spento durante il trasporto e, se possibile, conservato nell'imballaggio originale.
- Se il robot non viene utilizzato per un tempo prolungato, caricarlo completamente, quindi spegnerlo e conservarlo in un luogo fresco e asciutto. Ricaricare il robot almeno una volta ogni 3 mesi per evitare di scaricare eccessivamente la batteria.

**Informazioni sulla sicurezza del laser**

- Il sensore laser di questo prodotto è conforme alla norma IEC 60825-1:2014/EN 60825-1:2014/A11:2021 per i prodotti laser di Classe 1. Evitare il contatto diretto con gli occhi durante l'uso.

PRODOTTO LASER DI CLASSE 1

PRODOTTO LASER DI CONSUMO

EN 50689:2021

Solo per uso interno

Leggere il manuale dell'operatore

Con la presente, Dreame Trading（Tianjin）Co., Ltd. dichiara che l'apparecchiatura radio di tipo RLX85CE/RLX85CE-1/RLX85CE-3/RLX85CE-4/RLX85CE-5/RLX85CE-6 è conforme alla Direttiva 2014/53/UE. Il testo completo della dichiarazione di conformità dell'UE è disponibile al seguente indirizzo internet: https://global.dreametech.com
Per un manuale elettronico dettagliato, visitare il sito https://global.dreametech.com/pages/user-manuals-and-faqs

# Panoramica del prodotto

## Contenuto della confezione

(Dreame X50 Ultra)

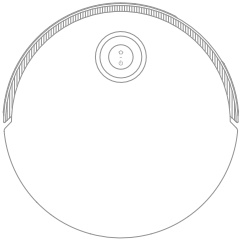

Robot

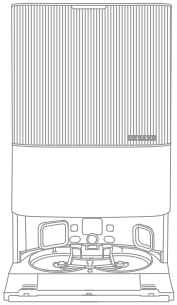

Stazione base

### Altri accessori

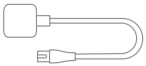

Cavo di alimentazione

Piastra di estensione della rampa della stazione base

Manuale d'Uso

Scomparto del detergente automatico (preinstallato)

Sacchetto della polvere × 2 (1 preinstallato)

Tampone del mocio × 2 (preinstallato)

Supporto per il tampone del mocio × 2

Filtro della piastra di lavaggio (preinstallato)

Soluzione detergente

Utensile di pulizia

# Panoramica del prodotto

## Contenuto della confezione

(Dreame X50 Ultra Complete)

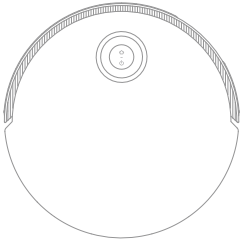

Robot

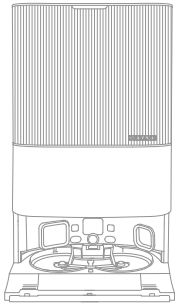

Stazione base

### Altri accessori

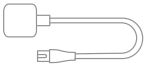

Cavo di alimentazione

Piastra di estensione della rampa della stazione base

Scomparto del detergente automatico (preinstallato)

Sacchetto della polvere × 2 (1 preinstallato)

Tampone del mocio × 2 (preinstallato)

Supporto per il tampone del mocio × 2

Filtro della piastra di lavaggio (preinstallato)

Manuale d'Uso

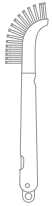

Utensile di pulizia

### Kit di accessori extra

Spazzole principali × 1

Spazzola laterale × 2

Filtro del contenitore della polvere × 3

Sacchetto della polvere × 3

Tampone del mocio × 12

Soluzione detergente × 1

# Panoramica del prodotto

## Robot

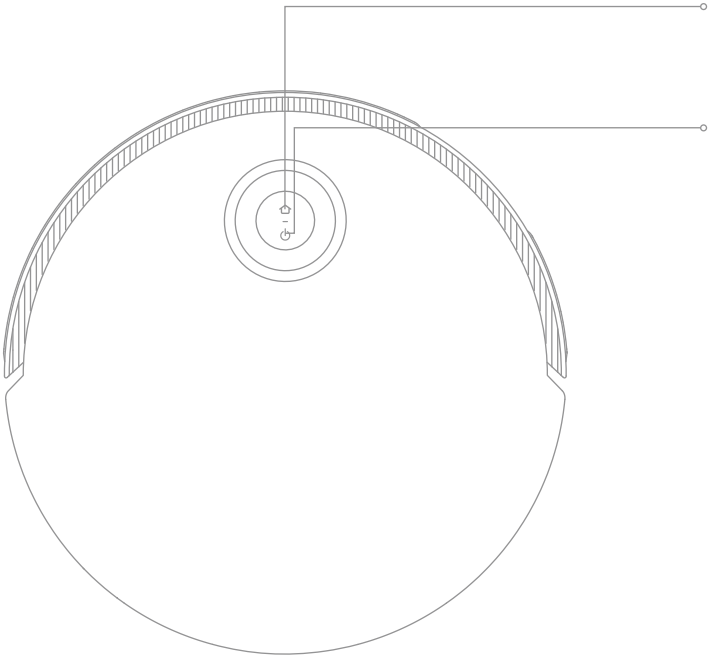

**Pulsante Stazione**

· Premere per rimandare il robot alla stazione base
· Tenere premuto per 3 secondi per disattivare il blocco bambini

**Pulsante di accensione / pulizia**

· Tenere premuto per 3 secondi per accendere o spegnere il dispositivo
· Premere per avviare la pulizia dopo l'accensione del robot

**Indicatore di stato circolare**

· Blu fisso: Pulizia o ripulitura completata
· Verde fisso: In ricarica
· Arancione lampeggiante: Errore

**Indicatore di stato del pulsante**

· Bianco fisso: Pulizia o ripulitura completata
· Bianco intermittente: In carica (non batteria scarica)
· Arancione fisso: Standby a batteria scarica o in pausa a batteria scarica
· Arancione lampeggiante: In carica (batteria scarica)
· Arancione lampeggiante: Errore
· Rosa lampeggiante Telecamera attivata

**Nota:**

· Premere un pulsante qualsiasi del robot per mettere in pausa il robot durante la pulizia o la ricarica.
· Il blocco bambini può essere attivato/disattivato tramite l'App Dreamehome.

# Panoramica del prodotto

## Robot e sensori

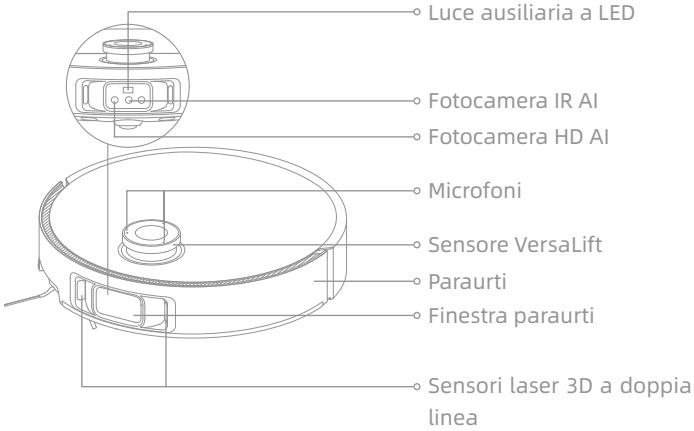


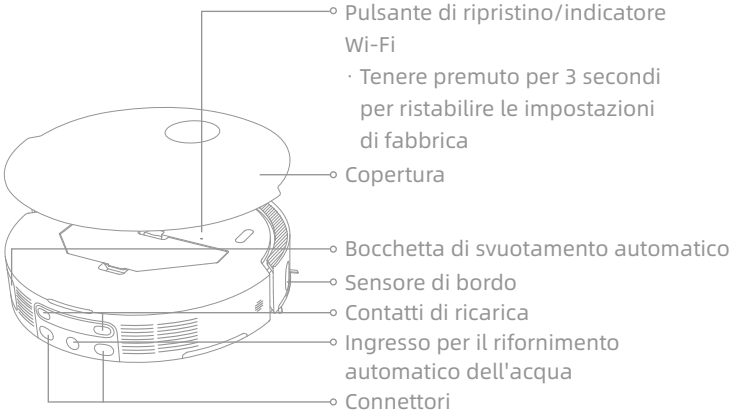


**Nota:** Il sensore VersaLift si abbassa quando il robot è in modalità standby, in carica sulla stazione base o quando pulisce aree ad altezza ridotta. In caso di pulizia di aree ad altezza ridotta, non spostare il robot per non comprometterne il posizionamento.

# Panoramica del prodotto

## Robot e sensori

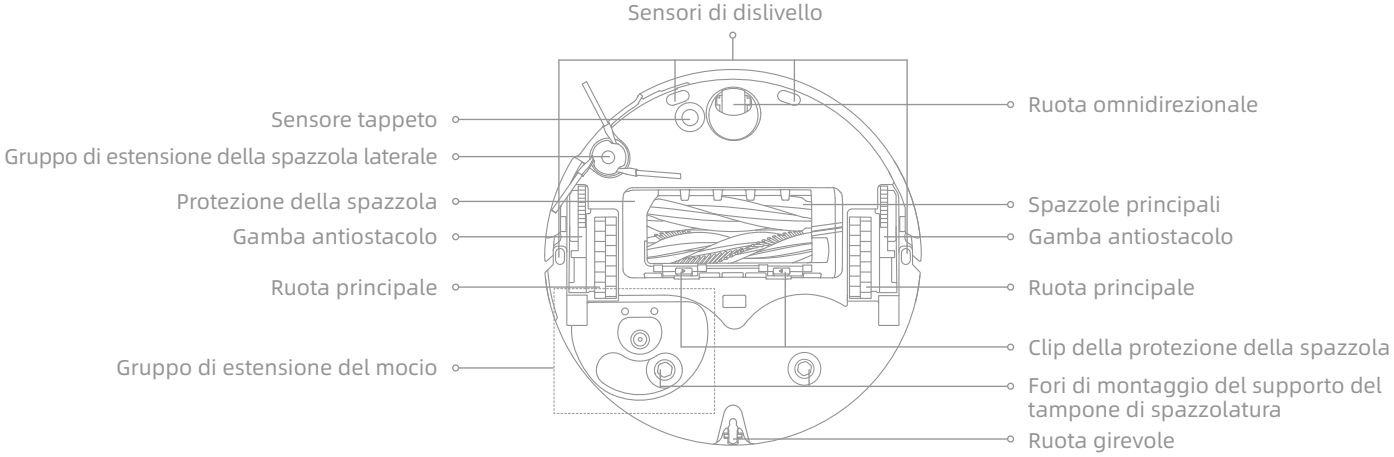


## Contenitore della polvere

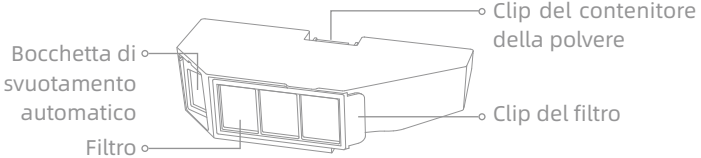


## Gruppo mocio

# Panoramica del prodotto

## Stazione base

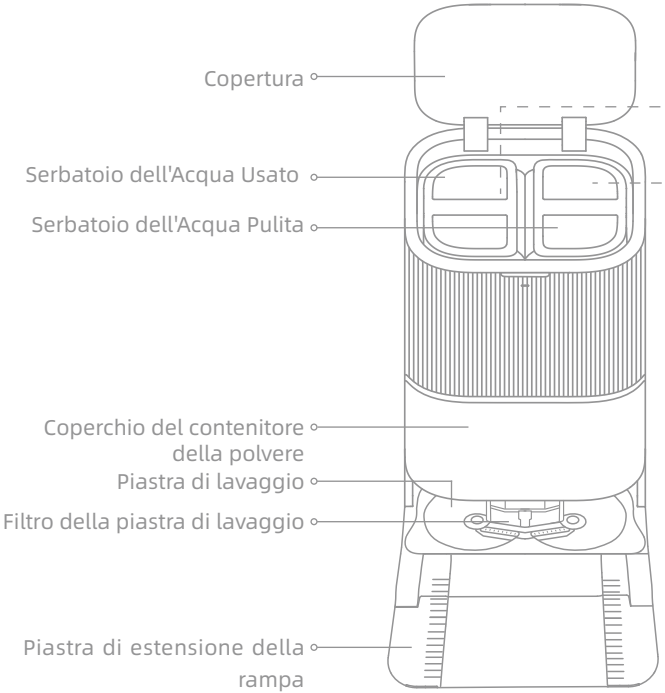


## Serbatoio dell'Acqua Usato

## Serbatoio dell'Acqua Pulita

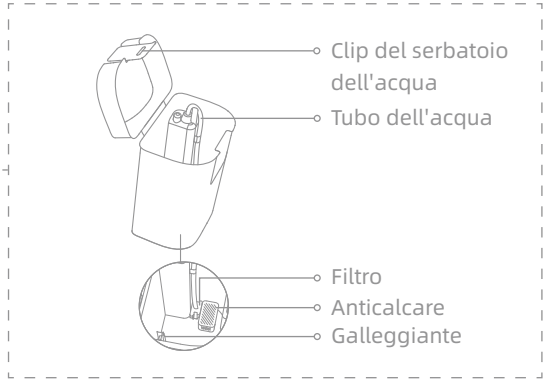

# Panoramica del prodotto

## Stazione base

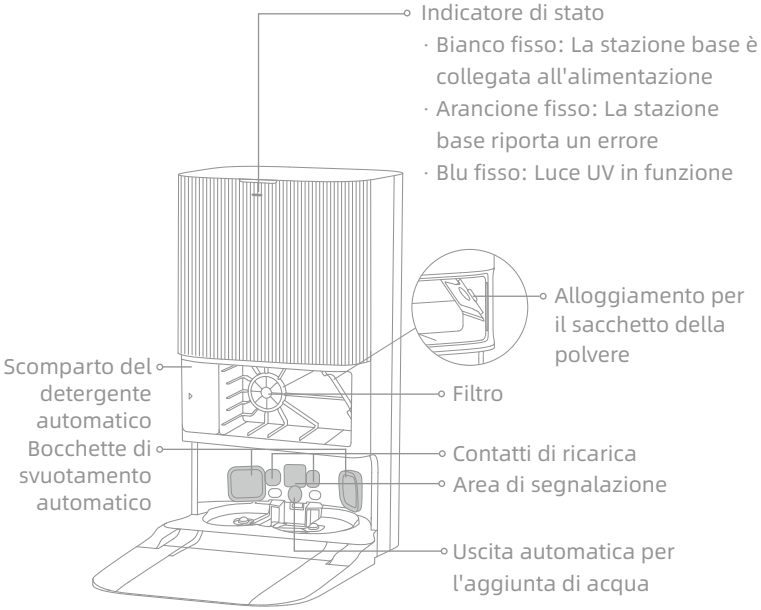


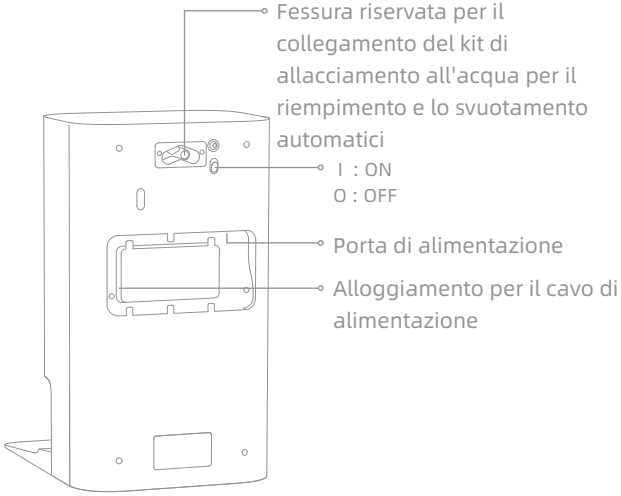


**Nota:** Il kit di allacciamento all'acqua per il riempimento e lo svuotamento automatico deve essere acquistato separatamente. (Disponibile solo in alcune regioni)

# Preparare la casa

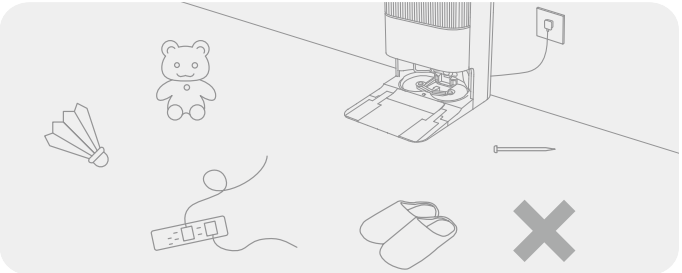

Prima di procedere alla pulizia, allontanare gli oggetti instabili, fragili, di valore o pericolosi e togliere i cavi, i panni, i giocattoli, gli oggetti duri e gli oggetti appuntiti che si trovano a terra, per evitare che il robot possa impigliarsi, graffiarsi o rovesciarsi e causare danni.

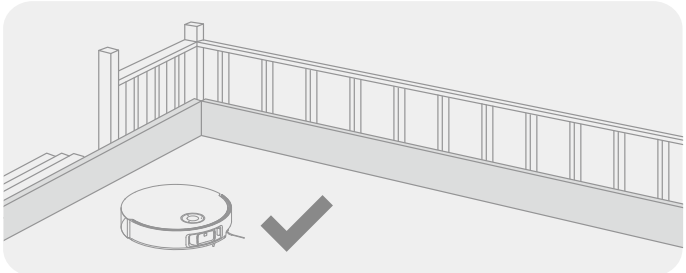

Prima della pulizia, posizionare una barriera fisica sul bordo delle scale per garantire il funzionamento sicuro e senza intoppi del robot.

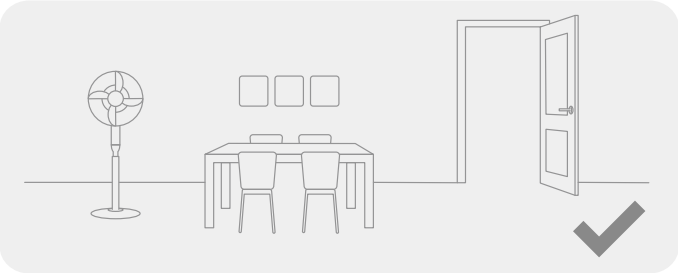

Aprire la porta della stanza da pulire e sistemare i mobili al loro posto per lasciare più spazio.

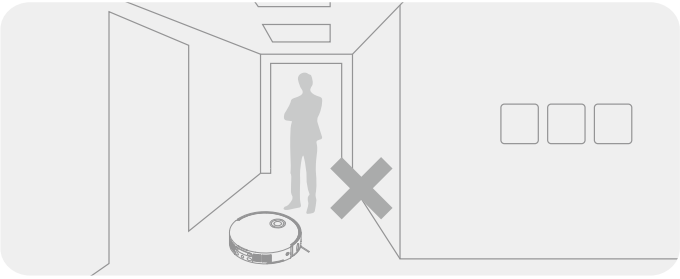

Per evitare che il robot non riconosca le aree da pulire, non sostare davanti al robot, alle soglie, ai corridoi o ai luoghi angusti.

Nota:

· Quando si utilizza il robot per la prima volta, seguirlo durante la pulizia per eliminare in tempo eventuali ostacoli.
· Le luci a LED ausiliarie forniranno un'illuminazione ausiliaria negli ambienti scarsamente illuminati.
· Non aspirare oggetti duri come pietre, sfere d'acciaio e parti di giocattoli, né oggetti appuntiti come rifiuti edili, vetri rotti e chiodi, per evitare di graffiare il pavimento.

# Prima dell'uso

## 1. Posizionare la stazione base e collegarla a una presa elettrica

Collocare la stazione base in una posizione il più possibile aperta e con un buon segnale Wi-Fi. Lasciare uno spazio sufficiente come mostrato nella figura e rimuovere gli oggetti nell'area ombreggiata. Inserire il cavo di alimentazione nella stazione base e collegarlo alla presa.

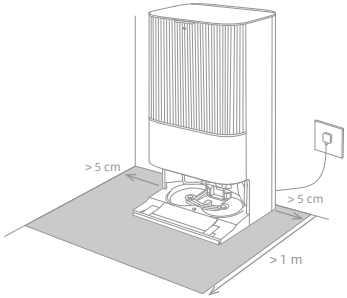


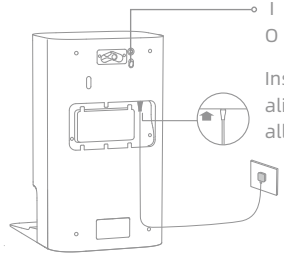


Inserire saldamente il cavo di alimentazione verso l'alto fino all'accensione dell'indicatore.

**Nota:**

- Assicurati che nessun oggetto possa bloccare l'area di segnalazione.
- Per evitare che le macchie d'acqua bagnino i pavimenti in legno o i tappeti, si consiglia di posizionare la stazione base su pavimenti in piastrelle o in marmo.

## 2. Installare la piastra di estensione della rampa

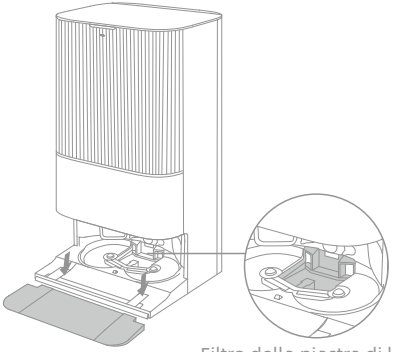

Filtro della piastra di lavaggio

**Nota:** Assicurarsi che il filtro della piastra di lavaggio sia installato in posizione.

# Prima dell'uso

## 3. Rimuovere le protezioni del robot e installare il gruppo mocio

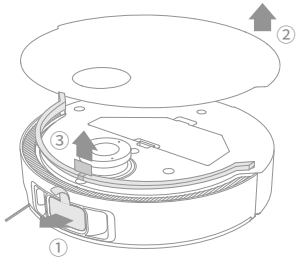


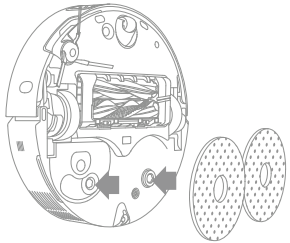

## 4. Collegare il robot alla stazione base

Tenere premuto il pulsante ⏻ sul robot per 3 secondi per accenderlo. Posizionare il robot sulla stazione base con il gruppo mocio rivolto verso l'asse di lavaggio. Quando il robot si connette con successo alla stazione base, viene emessa una notifica vocale. Dopo che il robot è stato completamente caricato, gli indicatori di stato sul robot e sulla stazione base rimarranno accesi per 10 minuti e poi si spegneranno.

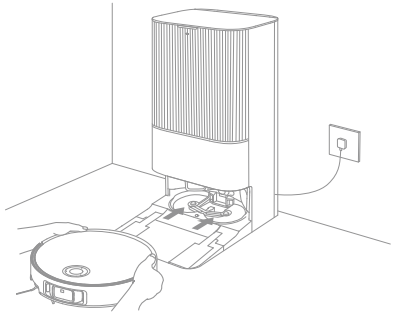

**Nota:** si raccomanda di caricare completamente il robot prima del suo primo utilizzo. Se non è possibile accendere il robot dopo l'esaurimento della batteria, collegare manualmente il robot alla stazione per caricarlo.

## 5. Aggiungere la soluzione detergente

(1) Rimuovi il coperchio del contenitore della polvere ed estrarre lo scomparto del detergente automatico.

(2) Aprire il coperchio superiore dello scomparto e aggiungere la soluzione detergente.

(3) Chiudere il coperchio dello scomparto, reinserirlo nella stazione base e rimontare il coperchio del contenitore della polvere. La soluzione detergente verrà aggiunta automaticamente

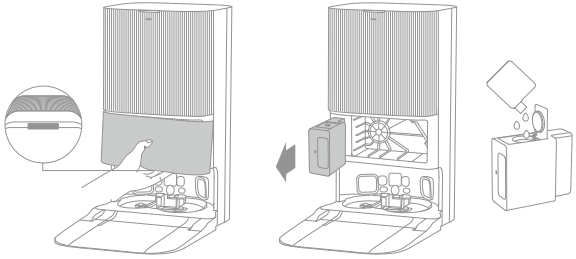

Nota:

- Lo scomparto del detergente automatico può essere riempito di soluzione detergente per l'uso. Per evitare malfunzionamenti, non aggiungere altri liquidi oltre alla soluzione detergente ufficialmente approvata.
- Installare lo scomparto del detergente automatico finché non scatta in posizione.

## 6. Aggiungere acqua al serbatoio dell'acqua pulita

Estrarre il serbatoio dell'acqua pulita dalla stazione base e riempirlo con acqua pulita. Quindi reinserirlo nella stazione base.

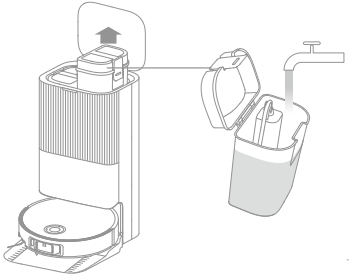

**Nota:** Non aggiungere acqua calda nel serbatoio dell'acqua per evitare che il serbatoio si deformi.

# Collegamento con l'App Dreamehome

## 1. Scaricare l'App Dreamehome

Rimuovere il coperchio del robot ed effettuare la scansione del codice QR sulò robot, oppure cercare "Dreamehome" nell'App Store per scaricare e installare l'app.

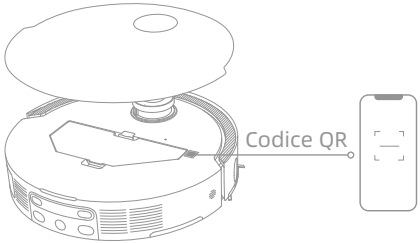


**Nota:**

- È supportato solo il Wi-Fi a 2,4 GHz.
- A causa degli aggiornamenti del software dell'app, le operazioni effettive potrebbero differire dalle indicazioni contenute nel presente manuale. Seguire le istruzioni in base alla versione attuale dell'app.

## 2. Aggiungi dispositivo

Aprire l'app Dreamehome, toccare "Scansiona il codice QR per connetterti" e scansionare nuovamente lo stesso codice QR sul robot per aggiungere il dispositivo. Seguire le istruzioni per completare la connessione Wi-Fi.

**Nota:** Per ripristinare il Wi-Fi, ripetere il passo 2 e seguire le istruzioni per completare la connessione Wi-Fi.

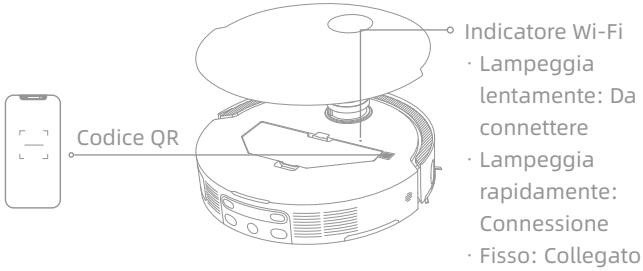

# Modalità d'utilizzo

## Accensione/spegnimento

Tenere premuto il pulsante ⏻ per 3 secondi per accendere il robot. L'indicatore di alimentazione rimane acceso. In alternativa, posizionare il robot sulla stazione base allineando i contatti di ricarica del robot con quelli della stazione base; il robot si accenderà automaticamente e inizierà la ricarica. Per spegnere il robot, allontanarlo dalla stazione base e tenere premuto il pulsante ⏻ per 3 secondi.

## Mappatura veloce

Dopo aver configurato la rete per la prima volta, seguire le istruzioni dell'App per creare rapidamente una mappa. Il robot inizierà a tracciare una mappa senza pulire. Quando il robot torna alla stazione base, il processo di mappatura è stato completato e la mappa viene salvata automaticamente.

## Pausa/Riposo

Quando il robot è in funzione, premere un pulsante qualsiasi per metterlo in pausa.

Se il robot rimane in pausa per più di 10 minuti, entra automaticamente in modalità di riposo. Tutti gli indicatori del robot si spengono. Premere un pulsante qualsiasi del robot o utilizzare l'App per attivarlo.

**Nota:** Se il robot viene messo in pausa e posizionato sulla stazione di ricarica, il compito di pulizia in corso viene interrotto.

## Ripresa automatica della pulizia

Se la batteria è troppo scarica, il robot torna automaticamente alla stazione base per ricaricarsi. Dopo la ricarica al livello di batteria appropriato, riprenderà le attività di pulizia non ancora concluse.

**Nota:** Per utilizzare questa funzione, abilitarla nell'app.

## Modalità Non disturbare (DND)

Quando il robot è impostato sulla modalità Non disturbare (DND), il robot non può riprendere la pulizia. La modalità DND è disattivata per impostazione predefinita in fabbrica. Con l'app è possibile attivare la modalità DND o modificare il periodo di DND. Per impostazione predefinita, il periodo di DND va dalle 22:00 alle 8:00.

**Nota:**

- Le attività di pulizia programmate saranno eseguite come di consueto durante il periodo di DND.
- Alla scadenza del periodo di DND, il robot riprenderà la pulizia dal punto in cui l'aveva lasciata.

## Riavvio del robot

Se il robot smette di rispondere o non può essere spento, tenere premuto il pulsante ⏻ per 10 secondi per spegnerlo. Quindi, tenere premuto il pulsante ⏻ per 3 secondi per accendere il robot.

# Modalità d'utilizzo

## Aspirazione e lavaggio

**Nota:** Dopo aver installato il gruppo del mocio, il robot funzionerà in modalità "Aspirazione e Lavaggio" per impostazione predefinita durante il primo utilizzo.

### 1. Avvio della pulizia

Premere il pulsante ⏻ sul robot, oppure utilizzare l'app per far partire il robot dalla stazione base. Quindi il robot pianifica il percorso di pulizia ottimale ed esegue l'operazione di pulizia in base alla mappa creata.

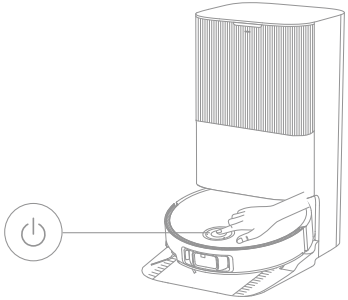

**Nota:**

- Per garantire che il robot torni facilmente alla stazione base dopo la pulizia, si raccomanda di far partire il robot dalla stazione base.
- I tamponi del mocio verranno puliti prima che il robot inizi a pulire, attendere pazientemente.
- Non spostare la stazione base, il serbatoio dell'acqua pulita, il serbatoio dell'acqua usata o il filtro della piastra di lavaggio durante il funzionamento.
- La pulizia con acqua calda può essere attivata nell'app per le attività di pulizia del tampone del mocio, e questo vale per tutte le modalità. Per evitare scottature, non toccare l'uscita dell'acqua quando la funzione è attiva.

### 2. Lavaggio automatico del mocio

Durante la pulizia, il robot torna automaticamente alla stazione base per lavare i tamponi del mocio in base alla frequenza di pulizia degli stessi specificata nell'app. La stazione base riempirà automaticamente il serbatoio dell'acqua del robot e quest'ultimo riprenderà le operazioni di pulizia.

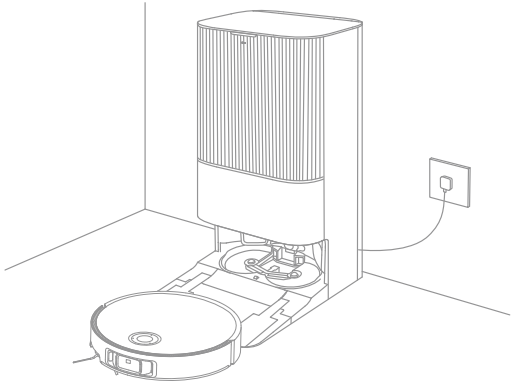

# Modalità d'utilizzo

### 3. Svuota automaticamente il contenitore della polvere e lava e asciuga i tamponi del mocio

Dopo che il robot ha terminato un'attività di pulizia e torna alla stazione base per ricaricarsi, la stazione base svuota automaticamente il contenitore della polvere, quindi lava e asciuga i tamponi del mocio.

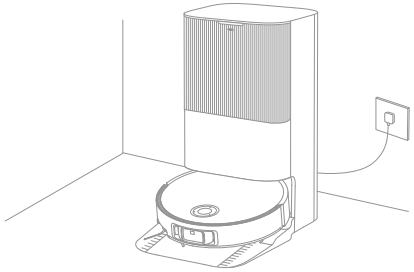

Nota:

- Se la funzione di svuotamento automatico è disattivata nell'app, la stazione base non svuoterà automaticamente il contenitore della polvere.
- La stazione base svuoterà il contenitore della polvere in base alle impostazioni dell'app.

### 4. Pulire il serbatoio dell'acqua usata

Dopo che il robot ha completato il suo compito, ti preghiamo di pulire il serbatoio dell'acqua usata per evitare qualsiasi odore.

#### Lavare dopo aver passato l'aspirapolvere

Selezionare "Lavaggio dopo l'aspirazione" nell'App e il robot rimuoverà automaticamente il gruppo mocio sulla stazione base per aspirare il pavimento. Al termine dell'aspirazione, il robot tornerà alla stazione base per installare il gruppo mocio e la stazione base svuoterà automaticamente il contenitore della polvere. Quindi, il robot inizierà a lavare dopo aver sollevato la spazzola principale e la spazzola laterale.

#### Solo aspirapolvere

Abilitare la funzione di aspirazione nell'App e il robot rimuoverà automaticamente il gruppo mocio sulla stazione base e inizierà ad aspirare.

#### Solo lavaggio

Selezionare la funzione di lavaggio nell'App e il robot controllerà automaticamente se il gruppo mocio è installato sulla stazione base. In caso contrario, il robot installerà il gruppo mocio e inizierà a lavare dopo aver sollevato le spazzole principali ela spazzola laterale.

# Manutenzione ordinaria

## Parti di ricambio

Per mantenere il robot in buone condizioni, si raccomanda di fare riferimento all'utilizzo degli accessori nell'app o alla tabella seguente per la manutenzione ordinaria.

| Parte | Frequenza di manutenzione | Periodo di sostituzione |
|---|---|---|
| Serbatoio dell'Acqua Usato | Dopo ogni utilizzo | / |
| Serbatoio dell'acqua pulita | Una volta ogni 2 settimane | |
| Spazzole principali | | Ogni 6-12 mesi |
| Filtro del contenitore della polvere | | Ogni 3-6 mesi |
| Spazzola laterale | | |
| Supporti per il tampone del mocio | | / |
| Filtro della piastra di lavaggio | Una volta ogni 1 o due mesi | / |
| Area di segnalazione della stazione base | Una volta al mese | |
| Contatti di ricarica | | |
| Bocchette di svuotamento automatico | | |
| Ruota omnidirezionale | | |
| Ruota girevole | | |
| Sensore di bordo | | |
| Sensore VersaLift | | |
| Sensori laser 3D a doppia linea | | |

| Parte | Frequenza di manutenzione | Periodo di sostituzione |
|---|---|---|
| Sensore tappeto | Una volta al mese | / |
| Sensori di dislivello | | |
| Finestra paraurti | | |
| Paraurti | | |
| Ingresso per il rifornimento automatico di acqua del robot | | |
| Fondo del robot | | |
| Contenitore della polvere | Pulire se necessario | |
| Ruote principali | | |
| Gambe antiostacolo | | |
| Sacchetto per la polvere | / | Ogni 2-4 mesi |
| Tamponi del mocio | | Ogni 1-3 mesi |
| Anticalcare | | Ogni 18-36 mesi |

**Nota:** La frequenza della manutenzione e della sostituzione dipende dall'uso effettivo. Se si verifica un'eccezione dovuta a circostanze particolari, si raccomanda una manutenzione o una sostituzione tempestiva.

# Manutenzione ordinaria

## Filtro della piastra di lavaggio

1. Estrarre il robot e rimuovere il filtro della piastra di lavaggio al termine della pulizia del tanpone del mocio.

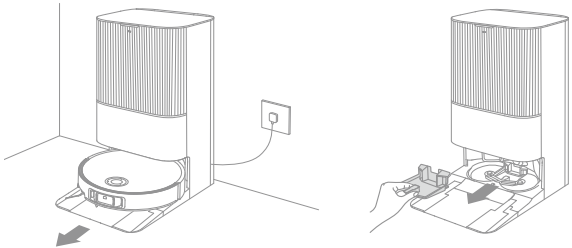

2. Sciacquare il filtro della piastra di lavaggio con acqua pulita, pulirlo e reinstallarlo nella piastra.

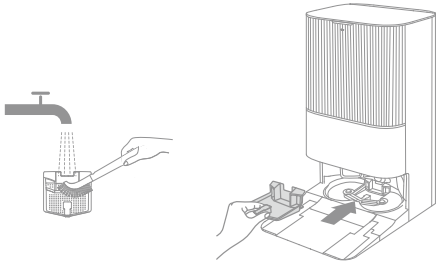

3. Utilizzate l'app o premete il pulsante ⌂ per riportare il robot alla stazione base, oppure rimettetelo a posto manualmente.

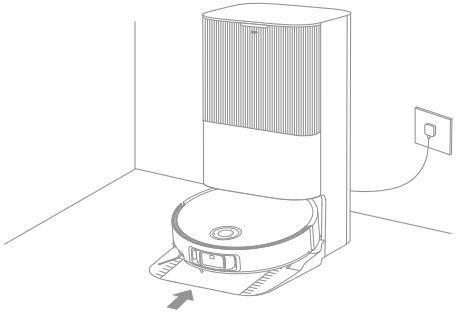

# Manutenzione ordinaria

## Sacchetto per la polvere

1. Rimuovi il coperchio del contenitore della polvere e gettare il sacchetto della polvere.

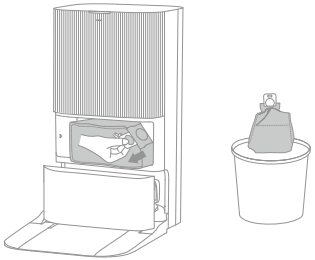

**Nota:** Tirando verso l'alto la maniglia, il sacchetto viene sigillato per evitare che polvere e detriti cadano accidentalmente.

2. Rimuovere la polvere e i detriti dal filtro con un panno asciutto.

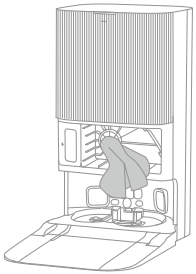

3. Installare un nuovo sacchetto per la polvere.

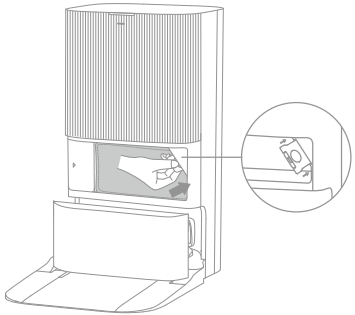

4. Reinstallare il coperchio del contenitore della polvere.

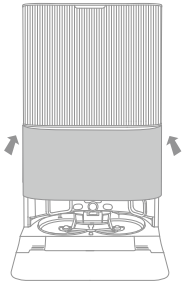

# Manutenzione ordinaria

## Serbatoio dell'Acqua Usato

1. Rimuovere il serbatoio dell'acqua usata, aprire il coperchio e versare l'acqua.

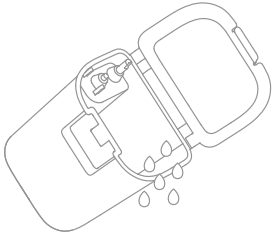

2. Sciacquare il serbatoio dell'acqua usata con acqua pulita e utilizzare lo strumento di pulizia in dotazione per pulire la parete interna del serbatoio.

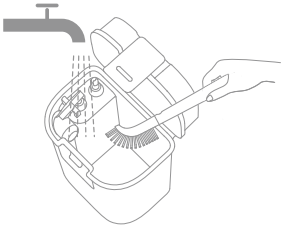

**Nota:** La sfera del galleggiante nel serbatoio dell'acqua usata è una parte mobile. Non applicare troppa forza durante la pulizia per evitare di danneggiarla.

# Manutenzione ordinaria

## Spazzole principali

1. Premere i fermi della protezione della spazzola verso l'interno per rimuoverla e sollevare le spazzole dal robot.

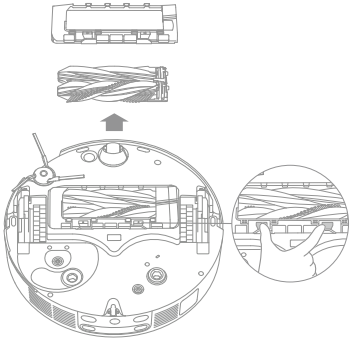

2. Estrarre e pulire le spazzole come mostrato in figura. Utilizzare lo strumento di pulizia in dotazione per rimuovere i peli impigliati nelle spazzole. Dopo la pulizia, spingere con forza le spazzole nel portaspazzole principale fino a farle scattare in posizione.

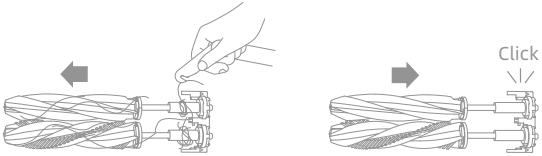


**Nota:** Prestare attenzione durante l'estrazione delle spazzole principali per evitare lesioni.

3. Con le frecce serigrafate rivolte verso l'alto, inserire il portaspazzole principale nelle fessure verso il basso in modo inclinato.

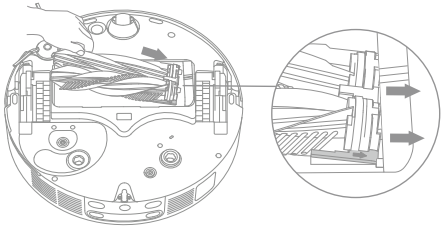

4. Allineare l'estremità anteriore della protezione della spazzola alla fessura, inserirla verso il basso in modo inclinato e quindi premerla in posizione.

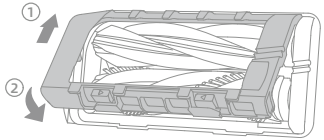

# Manutenzione ordinaria

## Spazzola laterale

Svitare la spazzola laterale con un cacciavite, pulire i peli dalla spazzola e riavvitarla.

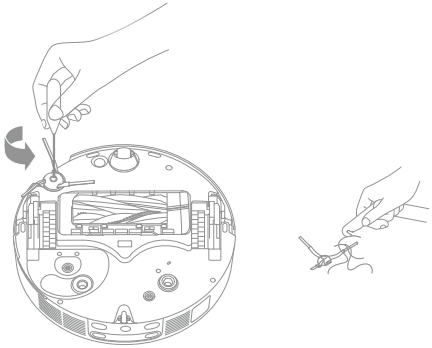

## Supporti per il tampone del mocio

Rimuovere e pulire i supporti del tampone del mocio.

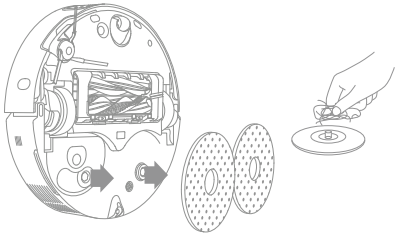

## Ruota omnidirezionale

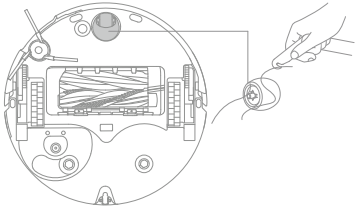

Nota:

- Utilizzare un utensile, ad esempio un piccolo cacciavite, per separare l'asse e il pneumatico della ruota omnidirezionale. Non usare una forza eccessiva.
- Sciacquare la ruota omnidirezionale sotto l'acqua corrente e rimontarla dopo averla asciugata completamente.

# Manutenzione ordinaria

## Contenitore della polvere e filtro

1. Rimuovereil coperchio del robot e premere la clip del contenitore della polvere per rimuoverlo.

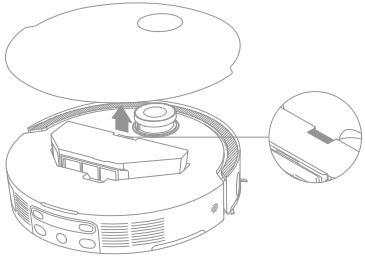

2. Rimuovere il filtro del contenitore della polvere, quindi svuotare il contenitore della polvere.

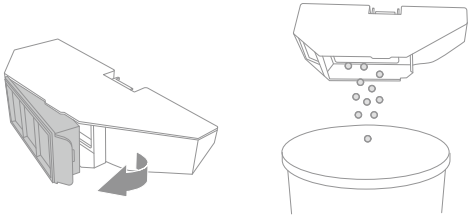

3. Picchiettare delicatamente il cestello del filtro per rimuovere lo sporco.

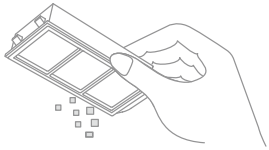

**Nota:** Non tentare di pulire il filtro con spazzole, dita o oggetti appuntiti per evitare di danneggiarlo.

4. Sciacquare il contenitore della polvere e il filtro con acqua e asciugarli completamente prima di rimontarli.

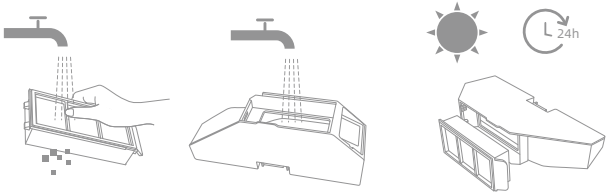


**Nota:**

- Sciacquare il contenitore della polvere e il filtro solo con acqua pulita. Non utilizzare alcun detergente.
- Utilizzare il contenitore della polvere e il filtro solo quando sono completamente asciutti.

# Manutenzione ordinaria

## Sensori del robot

Pulire i sensori del robot con un panno morbido e asciutto, come mostrato nella figura seguente:

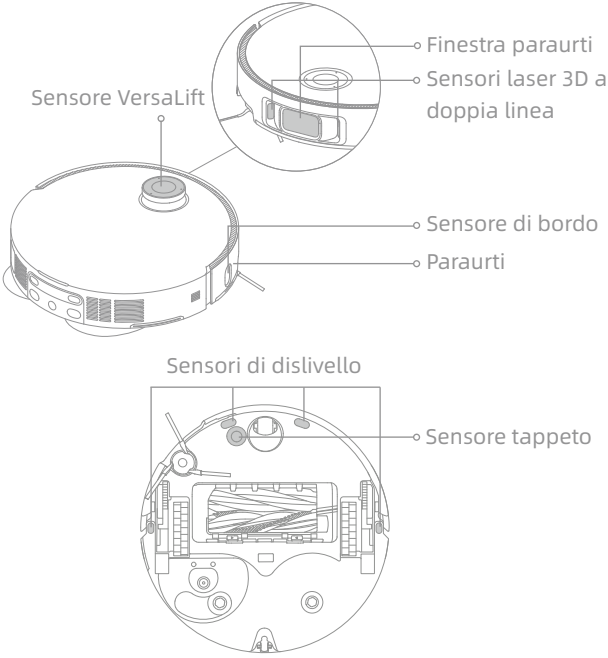


**Nota:** Un panno bagnato può danneggiare gli elementi sensibili del robot e della stazione base. Per la pulizia utilizzare un panno asciutto.

## Contatti di ricarica e area di segnalazione

Pulire i contatti di ricarica e l'area di segnalazione con un panno morbido e asciutto.

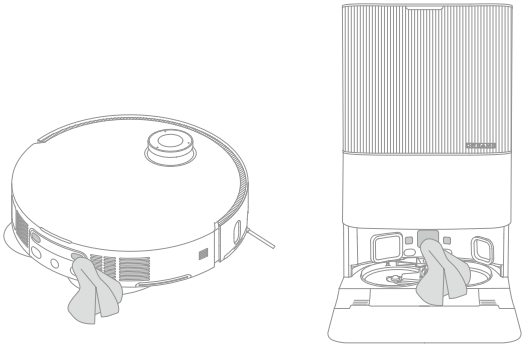

# Manutenzione ordinaria

## Bocchette di svuotamento automatico

Pulire le bocchette di svuotamento automatico del robot e della stazione base con un panno morbido e asciutto.

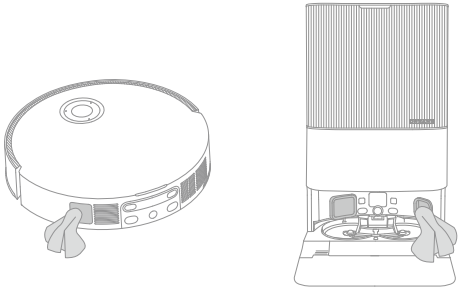

## Tamponi del mocio

Per sostituirli, rimuovere i tamponi dai relativi supporti.

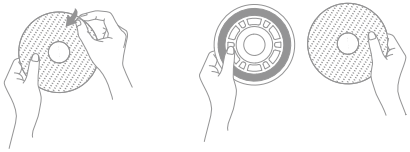

## Batteria

Il robot contiene una batteria agli ioni di litio ad alte prestazioni. Assicurati che la batteria rimanga ben carica durante l'uso quotidiano per mantenere prestazioni ottimali. Se il robot non viene utilizzato per un tempo prolungato, spegnerlo e metterlo via. Per evitare danni dovuti a scariche eccessive, caricare il robot almeno una volta ogni tre mesi.

# Risoluzione dei problemi

| Problema | Soluzione |
|---|---|
| Il robot non si accende. | La batteria è scarica. Ricaricare il robot sulla base e riprovare.<br>La temperatura della batteria è troppo bassa o troppo alta. Si raccomanda di far funzionare l'apparecchio a una temperatura compresa tra 32°F (0°C) e 104°F (40°C). |
| Il robot non si carica. | La stazione base non è collegata all'alimentazione, accertarsi che entrambe le estremità del cavo di alimentazione siano collegate correttamente.<br>Il contatto tra i contatti di ricarica della stazione base e il robot è insufficiente; pulire i contatti di ricarica.<br>Verificare la presenza di oggetti estranei sui connettori del robot ed eventualmente rimuoverli. |
| Il robot non riesce a connettersi al Wi-Fi. | La password della rete Wi-Fi non è corretta. Assicurati che la password utilizzata per la connessione alla rete Wi-Fi sia corretta.<br>Il robot non supporta una connessione Wi-Fi a 5 GHz. Assicurarsi che il robot sia collegato a una connessione Wi-Fi a 2,4 GHz.<br>Il segnale Wi-Fi è debole. Assicurati che il robot si trovi in un'area con una buona copertura Wi-Fi.<br>Il robot potrebbe non essere pronto per essere configurato. Uscire e rientrare nell'App, quindi riprovare come indicato. |
| Il robot non riesce a trovare e a tornare alla stazione base. | La stazione base è stata scollegata dall'alimentazione o spostata mentre il robot non era su di essa. Collegare la stazione base all'alimentazione o di posizionare il robot sulla stazione base per caricarlo.<br>Ci sono troppi ostacoli intorno alla stazione base. Posizionare la stazione base in un'area più aperta.<br>Lo spostamento del robot può comportare il suo riposizionamento e, se il riposizionamento non va a buon fine, ricreerà una mappa. Se il robot è troppo lontano dalla stazione base, potrebbe non essere in grado di tornare automaticamente da solo, nel qual caso sarà necessario posizionare manualmente il robot sulla stazione base.<br>Pulire l'area di segnalazione della stazione base per rimuovere polvere o detriti. |

# Risoluzione dei problemi

| Problema | Soluzione |
|---|---|
| Il robot si blocca davanti alla stazione base e non riesce a tornare indietro. | Controllare se c'è spazio sufficiente su entrambi i lati o davanti alla stazione base per evitare che il robot venga bloccato.<br>Il percorso per tornare alla carica è bloccato, ad esempio la porta è chiusa.<br>Il robot può scivolare se il pavimento davanti alla stazione base è troppo bagnato. In tal caso, pulire l'acqua in eccesso prima di riprovare.<br>Si consiglia di spostare la stazione base in un altro luogo e riprovare.<br>Assicurati che la piastra di estensione della rampa sia installata correttamente. |
| Il robot non si spegne. | Il robot non può essere spento quando è in carica. Si consiglia di allontanare il robot dalla stazione base e di tenere premuto il pulsante ⏻ per 3 secondi per spegnerlo.<br>Se non è possibile spegnere il robot eseguendo il punto 1, tenere premuto il pulsante ⏻ per 10 secondi per spegnere forzatamente il robot. Se il problema persiste, contattare il servizio post-vendita. |
| La velocità di ricarica è lenta. | La ricarica completa del robot richiede circa 4,5 ore quando la batteria è scarica.<br>Se si utilizza il robot a temperature che non rientrano nell'intervallo specificato, la velocità di ricarica rallenterà automaticamente per prolungare la durata della batteria.<br>I contatti di ricarica del robot e della stazione base potrebbero essere sporchi; pulirli con un panno asciutto. |
| Il rumore aumenta durante il funzionamento del robot. | Controllare se il filtro del contenitore della polvere è intasato. In tal caso, pulirlo o sostituirlo.<br>Un oggetto duro può rimanere incastrato nelle spazzole principali o nel contenitore della polvere. Controllare e rimuovere eventuali oggetti duri.<br>Le spazzole principali o quella laterale potrebbero incastrarsi. Controllare e rimuovere eventuali corpi estranei.<br>Commutare la modalità di aspirazione su Standard o Silenzioso. |
| Il robot si muove senza seguire il percorso impostato. | Oggetti come cavi di alimentazione e pantofole devono essere rimossi prima di utilizzare il robot.<br>Il lavoro su superfici bagnate e scivolose provoca lo slittamento della ruota principale. Si raccomanda di asciugare i punti bagnati prima di utilizzare il robot.<br>Pulire la finestra del paraurti e i sensori laser 3D a doppia linea del robot con un panno morbido e pulito per mantenerli puliti e non ostruiti. |

# Risoluzione dei problemi

| Problema | Soluzione |
|---|---|
| Il robot non trova le stanze da pulire. | Assicurati che le porte delle stanze da pulire siano aperte.<br>Il luogo antistante la stanza da pulire potrebbe essere bagnato e scivoloso, causando lo scivolamento del robot e un funzionamento anomalo. Prima di utilizzare il robot, provare ad asciugare il pavimento. |
| Il robot non riprende la pulizia dopo la ricarica. | Assicurati che il robot non sia impostato sulla modalità Non disturbare (DND), che gli impedisce di riprendere la pulizia.<br>Il robot non riprende la pulizia dopo che è stato riportato manualmente alla stazione base o inviato alla ricarica tramite l'app o il pulsante ⌂ . |
| La stazione non può svuotare automaticamente il contenitore della polvere. | Controllare se il sacchetto della polvere nel contenitore è pieno.<br>Se il sacchetto della polvere non è pieno, verificare se ci sono ostruzioni nelle bocchette di svuotamento automatico del robot, della stazione base o del contenitore della polvere. In tal caso, pulire prontamente la bocchetta ostruita. |
| Il livello dell'acqua nella piastra di lavaggio è anomalo. | Controllare se la guarnizione del serbatoio dell'acqua usata è allentata o non è installata correttamente e, in tal caso, ripristinarla manualmente. Se il problema persiste, contattare il servizio post-vendita.<br>Premere delicatamente sul serbatoio dell'acqua usata per verificare che sia installato correttamente.<br>Rimuovere la piastra di lavaggio e controllare se lo scarico delle acque reflue è ostruito e pulirlo.<br>Controllare la soluzione detergente. Non aggiungere altri liquidi oltre alla soluzione detergente ufficialmente approvata. |
| Il supporto del mocio è sollevato in modo anomalo. | Rimuovi il supporto del mocio per verificare che non vi siano oggetti estranei incastrati e provare a riavviare il robot. Se il problema persiste, contattare il servizio post-vendita. |
| Presenza di acqua sotto il serbatoio dell'acqua pulita o intorno alla guarnizione. | Quando si estrae il serbatoio dell'acqua pulita, è possibile che rimanga dell'acqua nel tubo sotto il serbatoio o intorno alla guarnizione. Questo è normale. Pulire con un panno asciutto. |

Per ulteriore supporto, contattateci tramite https://global.dreametech.com

# Specifiche

## Robot

| Modello | RLX85CE | RLX85CE-1 | RLX85CE-3 |
|---|---|---|---|
| | RLX85CE-4 | RLX85CE-5 | RLX85CE-6 |
| Tempo di ricarica | Circa 4,5 ore | | |
| Tensione nominale | 14,4 V⎓ | | |
| Potenza nominale | 75 W | | |
| Frequenza operativa | 2400-2483,5 MHz | | |
| Potenza di uscita massima | < 20 dBm | | |

In condizioni normali di utilizzo, questa apparecchiatura deve essere tenuta a una distanza di almeno 20 cm tra l'antenna e il corpo dell'utente.

| Scatola | Manuale | Manuale | Pellicola | Pellicola | Borsa | Maniglia | Pellicola |
|---|---|---|---|---|---|---|---|
| PAP 20 | PAP 21 | PAP 22 | PVC 3 | PET 1 | CPE 7 | PE 4/PP 5 | PP 5 |
| Carta | | | Plastica | | | | |
| RACCOLTA DIFFERENZIATA | | | | | | | |
| Verifica le disposizioni del tuo Comune.<br>Separa le componenti e conferiscile in modo corretto. | | | | | | | |

## Stazione base

| Modello | RCXE0105 | RCXE0108 | RCXE0109 |
|---|---|---|---|
| Ingresso nominale | 220-240 V~ 50-60 Hz | | |
| Potenza di uscita nominale | 20 V⎓ 2 A | | |
| Potenza nominale (durante lo svuotamento della polvere) | 700 W | | |
| Potenza nominale (durante la pulizia con acqua calda) | 1160 W | | |
| Potenza nominale (durante la carica e l'asciugatura) | 87 W | | |

Nota:

- La potenza nominale (durante la pulizia con acqua calda) è determinata dal valore della potenza durante il periodo rappresentativo (temperatura dell'acqua 25℃).
- La potenza nominale (durante la carica e l'asciugatura) è determinata dal valore della potenza a pieno carico.

# Smaltimento e rimozione della batteria

La batteria agli ioni di litio incorporata contiene sostanze pericolose per l'ambiente. Prima di smaltire la batteria, assicurarsi che venga rimossa da tecnici qualificati e smaltita presso un centro di riciclo appropriato.

- la batteria deve essere rimossa dall'apparecchio prima di essere rottamata;
- l'apparecchio deve essere scollegato dalla rete di alimentazione quando si rimuove la batteria;
- la batteria deve essere smaltita in modo sicuro.

## ATTENZIONE:

Prima di rimuovere la batteria, scollega l'alimentazione ed esaurisci la batteria il più possibile.

Le batterie non necessarie devono essere smaltite presso un centro di riciclo appropriato.

Non esporre ad ambienti ad alta temperatura per evitare rischi di esplosione.

In caso di condizioni difficili, è possibile che il liquido venga espulso dalla batteria. In caso di contatto, sciacquare con acqua e consultare un medico.

## Guida alla rimozione:

1. Capovolgere il robot, utilizzare uno strumento appropriato per rimuovere le viti sul retro del robot, quindi rimuovere il coperchio.
2. Scollegare i terminali tra la batteria e la scheda PCB per rimuovere la batteria.

## Informazioni RAEE

Tutti i prodotti contrassegnati da questo simbolo sono rifiuti di apparecchiature elettriche ed elettroniche (RAEE come da direttiva 2012/19/UE) che non devono essere mescolati con i rifiuti domestici indifferenziati. Per proteggere la salute umana e l'ambiente, invece, è necessario consegnare i rifiuti di apparecchiature a un punto di raccolta designato per il riciclaggio dei rifiuti di apparecchiature elettriche ed elettroniche, nominato dal governo o dalle autorità locali. Lo smaltimento e il riciclo corretti aiutano a prevenire potenziali conseguenze negative per l'ambiente e la salute umana. Per ulteriori informazioni sull'ubicazione e sui termini e le condizioni di tali punti di raccolta, contattare l'installatore o le autorità locali.

# Información sobre seguridad

Para evitar una descarga eléctrica, incendios o lesiones provocados por un uso indebido del aparato, debe leer el manual de usuario cuidadosamente antes de usar el aparato y guardarlo para consultas futuras.

## Restricciones de uso

- Este producto no debe ser usado por niños de menos de 8 años ni personas con deficiencias físicas, sensoriales, intelectuales, o experiencia o conocimiento limitados sin la supervisión de un adulto o tutor para asegurar un uso seguro y evitar riesgos. La limpieza y el mantenimiento no deben ser realizados por niños sin supervisión.
- El aparato únicamente se debe usar con la unidad de suministro de energía proporcionada con el aparato.
- Este aparato cuenta con baterías que únicamente pueden ser sustituidas por personas cualificadas.
- Despeje el área a limpiar. Los niños no deben jugar con el aparato. Asegúrese de que niños y mascotas se encuentren a una distancia segura del robot mientras esté en funcionamiento.
- No instale, cargue ni use el aparato en los baños o alrededor de las piscinas.
- Este producto es únicamente para la limpieza de suelos en un entorno doméstico. No lo use en exteriores, en superficies que no sean el suelo, ni en un establecimiento comercial o industrial.
- Asegúrese de que el aparato funciona correctamente en un ambiente apropiado. De otro modo, no use el aparato.
- Si el cable de alimentación está dañado, debe ser sustituido por un cable especial o conjunto suministrado por el fabricante o su agente de servicio.

# Información sobre seguridad

## Restricciones de uso

- No use el robot en un área suspendida por encima del nivel del suelo sin barrera protectora.
- No coloque el robot boca abajo. No use la cubierta del LDS, la cubierta del robot o el paragolpes como asa para el robot.
- Use el robot en ambientes con una temperatura ambiente por encima de 0 °C y por debajo de 40 °C. Asegúrese de no haya líquido o sustancias pegajosas en el suelo.
- Para evitar daños por arrastre, despeje los objetos sueltos del suelo y retire los cables o los cables de alimentación del camino de limpieza antes de poner en funcionamiento el aparato.
- Retire artículos frágiles o pequeños del suelo para impedir que el robot choque con ellos y los dañe.
- Mantenga el pelo, los dedos y otras partes corporales lejos de la abertura de succión del robot.
- Mantenga la herramienta de limpieza fuera del alcance de los niños.
- No utilice el aparato en una habitación en la que duerman bebés o niños.
- No coloque niños, mascotas o algún artículo encima del robot, independientemente de si está parado o en movimiento.
- Únicamente agua limpia y la solución de limpieza oficialmente aprobada pueden añadirse al depósito de agua limpia. No añada otros líquidos tales como alcohol o desinfectante. La proporción de solución de limpieza y agua limpia puede comprobarse en la botella de solución de limpieza. Mantenga la solución de limpieza fuera del alcance de los niños.

# Información sobre seguridad

**Restricciones de uso**

- No use el robot para limpiar objetos que arden. No use el robot para recoger líquidos inflamables o combustibles, gases corrosivos, o ácidos o solventes sin diluir.
- No aspire objetos duros o afilados. No use el aparato para recoger objetos tales como piedras, pedazos grandes de papel o algún artículo que pueda taponar el aparato.
- Antes de limpiar o realizar el mantenimiento en el aparato hay que retirar el enchufe de la toma de corriente.
- No restriegue el robot o la estación base con un trapo mojado ni lo enjuague con líquido. Después de limpiar las piezas lavables, séquelas totalmente antes de volver a instalarlas y utilizarlas.
- Use este producto según las instrucciones del Manual de Usuario. Los usuarios son responsables de cualquier pérdida o daño que puedan producirse por el uso indebido de este producto.

**Baterías y carga**

- No use baterías o estaciones base de terceros. El robot únicamente se puede usar con la estación base modelo RCXE0105/RCXE0108/RCXE0109.
- No intente usted mismo desensamblar, reparar o modificar la batería o la estación base.
- No coloque la estación base cerca de una fuente de calor.
- No use un trapo o las manos mojados para restregar o limpiar los contactos de carga de la estación base.
- No deseche incorrectamente las baterías antiguas. Las baterías no necesarias deben desecharse en instalaciones de reciclaje apropiadas.

# Información sobre seguridad

**Baterías y carga**

- Si el cable de alimentación se daña o se rompe, deje de utilizarlo de inmediato y contacte con el servicio de posventa.
- Asegúrese de que el robot esté apagado cuando vaya a ser transportado y manténgalo en su embalaje original si es posible.
- Si el robot no se va a usar durante un periodo de tiempo prolongado, cárguelo totalmente, apáguelo y almacénelo en un lugar fresco y seco. Recargue el robot al menos una vez cada 3 meses para evitar que la batería se descargue en exceso.

**Información sobre seguridad láser**

- El sensor láser de este producto cumple la Norma IEC 60825-1:2014/EN 60825-1:2014/A11:2021 para productos láser Clase 1. Cuando lo use, evite el contacto directo con los ojos.

PRODUCTO LÁSER CLASE 1

PRODUCTO LÁSER DE CONSUMO

EN 50689:2021

Solo para uso en interiores

Lea el manual del operador

Por la presente, Dreame Trading (Tianjin) Co., Ltd. declara que el equipo de radio tipo RLX85CE/RLX85CE-1/RLX85CE-3/RLX85CE-4/RLX85CE-5/RLX85CE-6 cumple la Directiva 2014/53/UE. El texto completo de la declaración de conformidad de la UE está disponible en la siguiente dirección web: https://global.dreametech.com

Para un manual electrónico detallado, vaya a la dirección https://global.dreametech.com/pages/user-manuals-and-faqs

# Descripción general del producto

## Contenido del embalaje

(Dreame X50 Ultra)

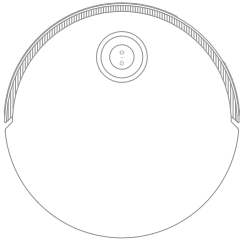

Robot

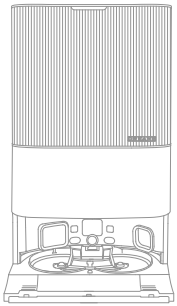

Estación base

### Otros accesorios

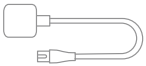

Cable de alimentación

Placa de extensión de rampa de la estación base

Manual de Usuario

Compartimento de detergente automático (preinstalado)

Bolsa de polvo ×2 (1 preinstalada)

Mopa × 2 (preinstalada)

Soporte de almohadilla de mopa ×2

Filtro de la bandeja de lavar (preinstalado)

Solución de limpieza

Herramienta de limpieza

# Descripción general del producto

## Contenido del embalaje

(Dreame X50 Ultra Complete)

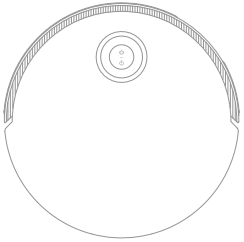

Robot

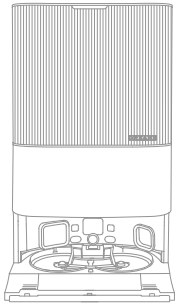

Estación base

### Otros accesorios

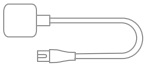

Cable de alimentación

Placa de extensión de rampa de la estación base

Compartimento de detergente automático (preinstalado)

Bolsa de polvo ×2 (1 preinstalada)

Mopa × 2 (preinstalada)

Soporte de almohadilla de mopa ×2

Filtro de la bandeja de lavar (preinstalado)

Manual de Usuario

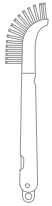

Herramienta de limpieza

### Kit adicional de accesorios

Cepillos principales × 1

Cepillo lateral × 2

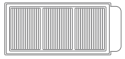

Filtro de la caja de polvo× 3

Bolsa de polvo ×3

Mopa × 12

Solución de limpieza × 1

# Descripción general del producto

## Robot

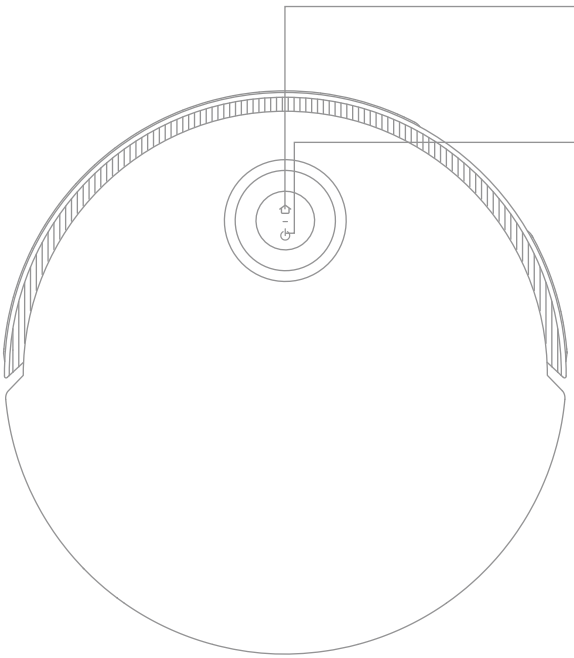

**Botón de atraque**

· Pulse para enviar el robot de regreso a la estación base
· Mantenga pulsado durante 3 segundos para desactivar el bloqueo infantil

**Botón de encendido / limpieza**

· Mantenga pulsado durante 3 segundos para encender o apagar
· Pulse para empezar a limpiar después de encender el robot

**Indicador de estado circular**

· Azul fijo: Limpieza completada
· Verde fijo: Carga
· Parpadeo en naranja: Error

**Indicador de estado del botón**

· Blanco fijo: Limpieza completada
· Parpadeo lento en blanco: Carga (sin baja batería)
· Naranja fijo: En espera con poca batería o pausado con poca batería
· Parpadeo lento en naranja: Carga (batería baja)
· Parpadeo en naranja: Error
· Parpadeo en rosa: Cámara activada

**Nota:**

· Pulse cualquier botón en el robot para pausar mientras el robot esté limpiando o volviendo para cargar.
· El bloqueo infantil se puede activar/desactivar mediante la aplicación Dreamehome.

# Descripción general del producto

## Robot y sensores

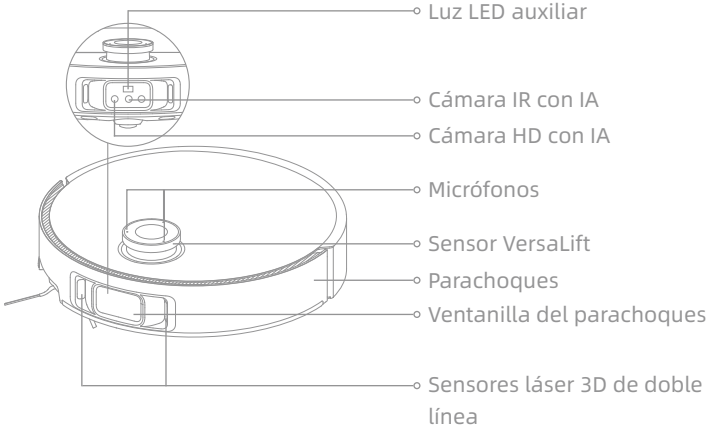


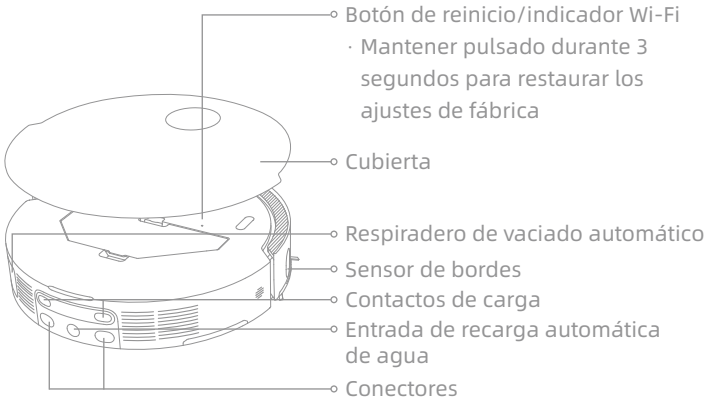


**Nota:** El sensor VersaLift se bajará cuando el robot esté en modo de espera, cargando en la estación base o limpiando las áreas de poco espacio libre. En caso de limpiar las áreas de poco espacio libre, no mueva el robot, ya que puede afectar a su posicionamiento.

# Descripción general del producto

## Robot y sensores

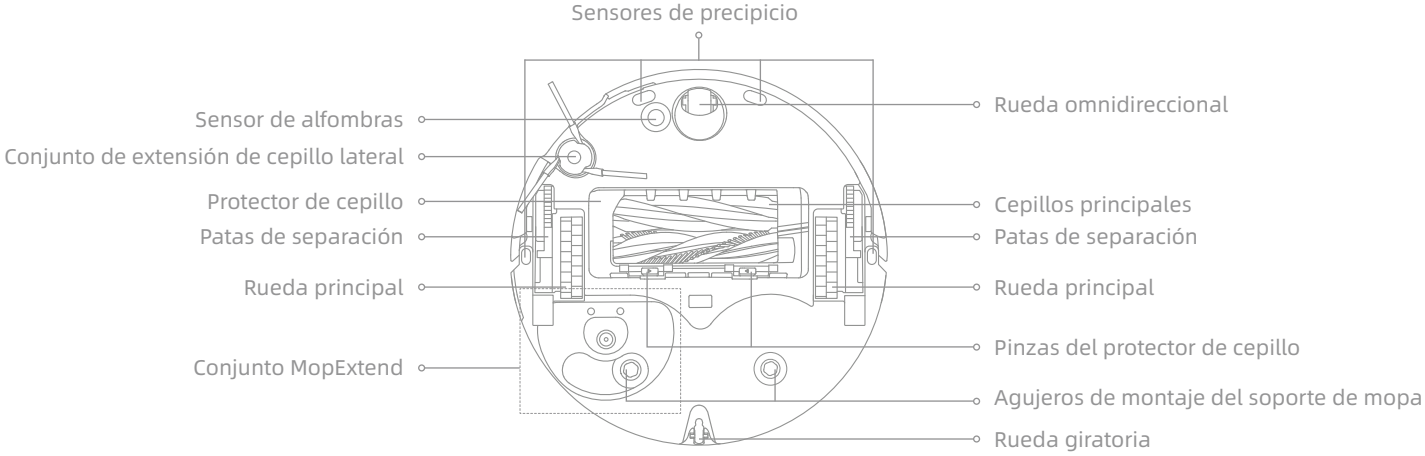


## Caja de polvo

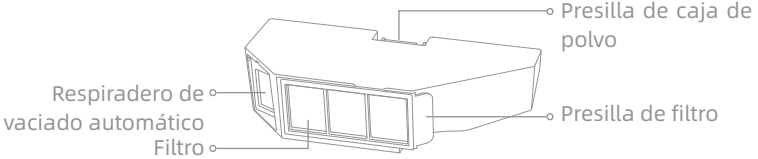


## Conjunto de mopa

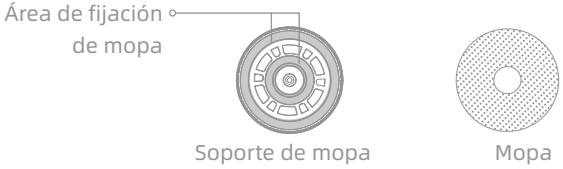

# Descripción general del producto

## Estación base

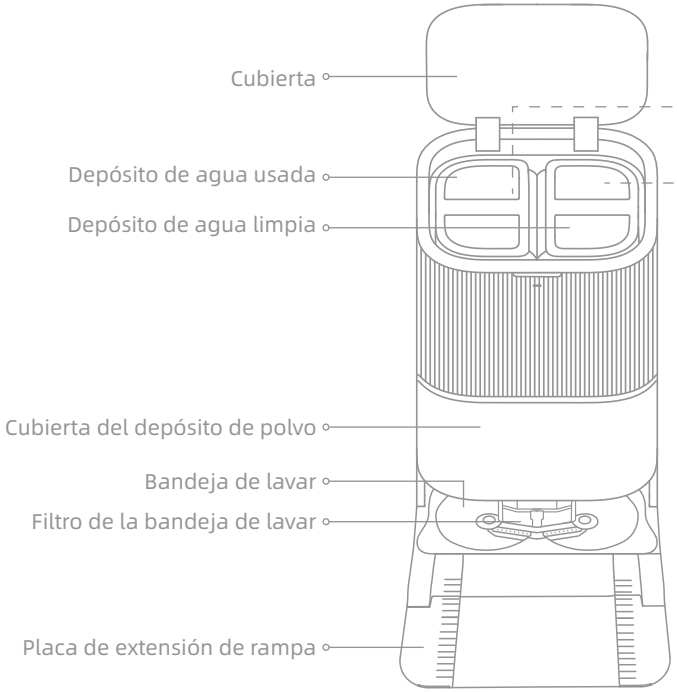


## Depósito de agua usada

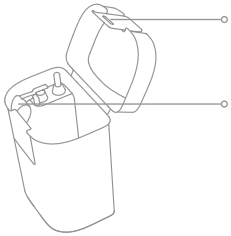


## Depósito de agua limpia

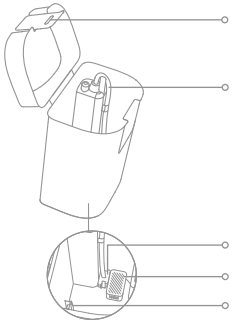

# Descripción general del producto

## Estación base

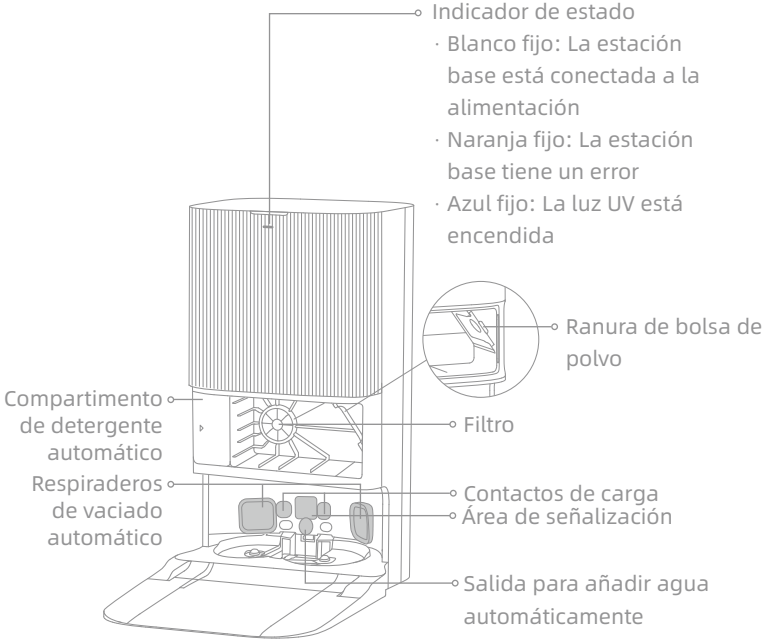


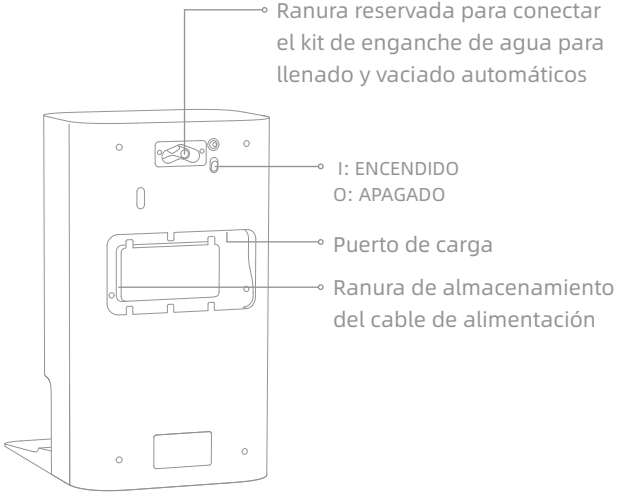


**Nota:** El kit de enganche de agua para llenado y vaciado automáticos se tiene que comprar por separado. (Únicamente disponible en regiones específicas)

# Preparando su hogar

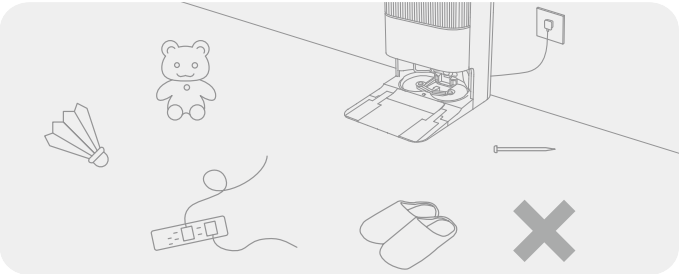

Antes de limpiar, retire los artículos inestables, frágiles, valiosos o peligrosos, y recoja los cables, la ropa, los juguetes y los objetos afilados y rígidos del suelo para evitar que se enreden, se arañen o se golpeen con el robot causando pérdidas.

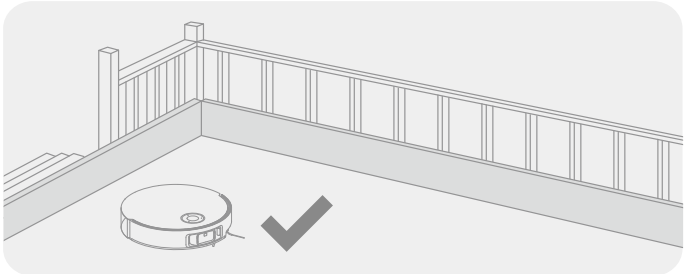

Antes de empezar a limpiar, ponga una barrera física en el borde de las escaleras para garantizar un funcionamiento seguro y fluido del robot.

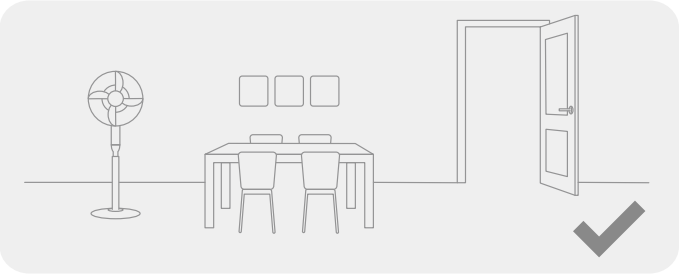

Abra la puerta de la habitación que va a limpiar y coloque los muebles en el lugar apropiado para hacer más espacio.

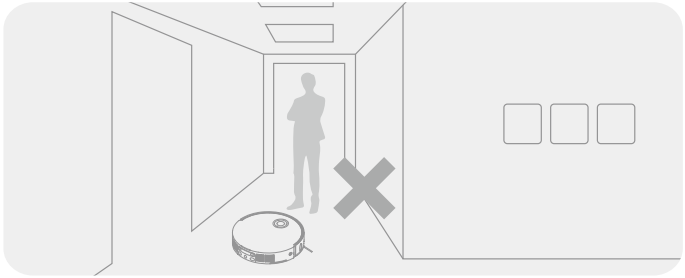

Para evitar que el robot no reconozca áreas que se tienen que limpiar, no permanezca de pie delante del robot, el umbral, en el pasillo o lugares estrechos.

**Nota:**

· Cuando utilice el robot por primera vez, sígalo mientras realiza la limpieza para quitar de inmediato cualquier obstáculo potencial.
· La luz LED auxiliar proporcionará iluminación auxiliar en ambientes con poca luz.
· No aspire objetos rígidos como piedras, bolas de acero ni piezas de juguetes, u objetos afilados como residuos de construcción, cristales rotos y clavos, de lo contrario el suelo podría rayarse.

# Antes de usar

## 1. Colocar la estación base y conectar a una toma eléctrica

Coloque la estación base en un lugar lo más abierto posible con una buena señal Wi-Fi. Deje suficiente espacio como se muestra en la figura y quite cualquier objeto en la zona sombreada. Inserte el cable de alimentación en la estación base y conéctelo a la toma.

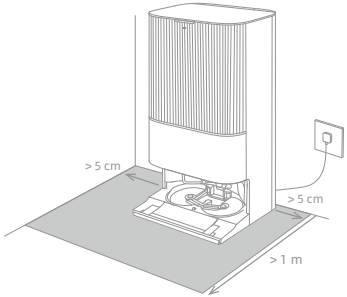


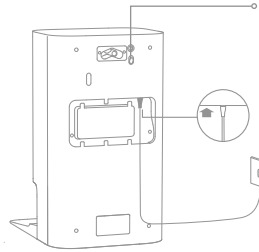

I: ENCENDIDO
O: APAGADO

Inserte firmemente el cable de alimentación hacia arriba hasta que se encienda el indicador.

**Nota:**

- Asegúrese de que ningún objeto pueda bloquear el área de señalización.
- Para evitar que las manchas de agua mojen los suelos de madera o las alfombras, se recomienda colocar la estación base sobre suelos de baldosas o de mármol.

## 2. Instalar la placa de extensión de rampa

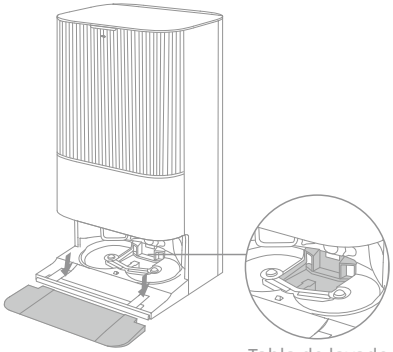

Tabla de lavado

**Nota:** Asegúrese de que el filtro de la bandeja de lavar está bien instalado en su sitio.

# Antes de usar

## 3. Retirar las protecciones del robot e instalar el conjunto de mopa

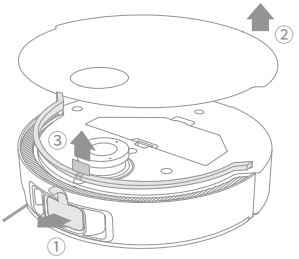


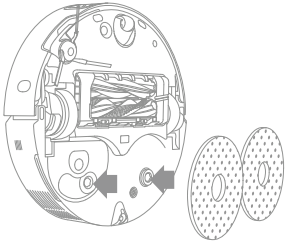

## 4. Conectar el Robot a la estación base

Mantenga pulsado el botón ⏻ en el robot durante 3 segundos para encenderlo. Coloque el robot sobre la estación base con el conjunto de mopa mirando hacia la bandeja de lavar. Se oirá una notificación por voz cuando el robot se conecte con éxito a la estación base. Después de cargar totalmente el robot, los indicadores de estado en el robot y la estación base permanecerán iluminados durante 10 minutos y luego se atenuarán.

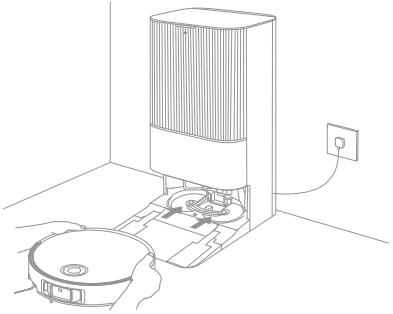

**Nota:** Antes de usarlo por primera vez, se recomienda cargar totalmente el robot. Cuando el robot no se pueda encender después de agotarse la batería, conecte manualmente el robot a la estación base para cargarlo.

# Antes de usar

## 5. Añadir la solución de limpieza

(1) Retire la cubierta del depósito de polvo y saque el compartimento de detergente automático.

(2) Abra la tapa superior del compartimento y añada solución de limpieza.

(3) Cierre la tapa del compartimento, colóquelo de nuevo en la estación base y luego vuelva a montar la cubierta del depósito de polvo. La solución de limpieza se añadirá automáticamente al trabajar.

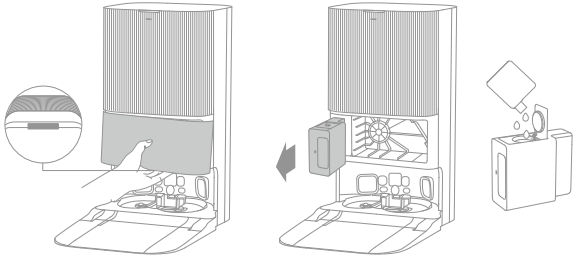

**Nota:**

- El compartimento de detergente automático se puede llenar con solución de limpieza para su uso. Para evitar un funcionamiento incorrecto, no añada líquido distinto a la solución de limpieza oficialmente aprobada.
- Instale el compartimento de detergente automático hasta que encaje en su sitio.

## 6. Añada agua al depósito de agua limpia

Saque el depósito de agua limpia de la estación base y llénelo con agua limpia. A continuación, instálelo de nuevo en la estación base.

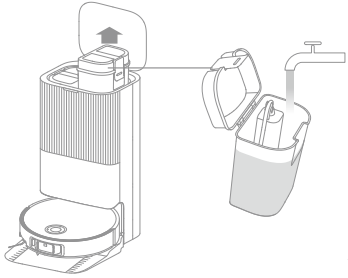

**Nota:** No llene el depósito de agua con agua caliente, esto podría provocar que el depósito se deforme.

# Conexión con la app Dreamehome

## 1. Descargar la app Dreamehome

Retire la cubierta del robot y escanee el código QR en el robot, o busque "Dreamehome" en la tienda de aplicaciones para descargar e instalar la aplicación.

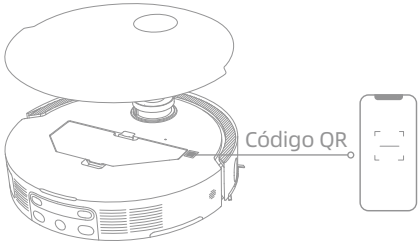


Nota:
- Solo compatible con Wi-Fi de 2,4 GHz.
- Debido a actualizaciones del software de la app, el funcionamiento real puede diferir de las indicaciones que hay en este manual. Siga las instrucciones en función de la versión actual de la app.

## 2. Añadir un dispositivo

Abra la app Dreamehome, toque "Escanear el código QR para conectarse" y vuelva a escanear el mismo código QR en el robot para añadir el dispositivo. Siga las indicaciones para finalizar la conexión Wi-Fi.

**Nota:** Para restablecer la Wi-Fi, repita el paso 2 y luego siga las indicaciones para finalizar la conexión Wi-Fi.

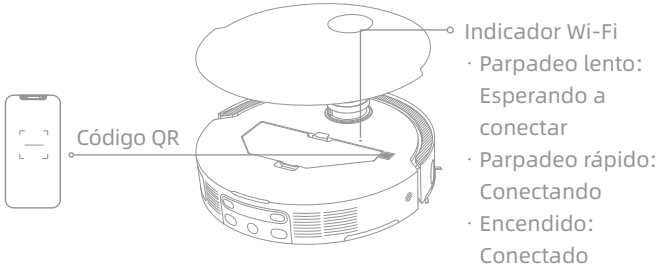

# Modo de uso

## Encender/apagar

Mantenga pulsado el botón ⏻ durante 3 segundos para encender el robot. El indicador de encendido permanecerá encendido.
Como alternativa, coloque el robot en la estación base alineando los contactos de carga del robot con los de la estación base, y, a continuación, el robot se encenderá automáticamente y comenzará a cargarse. Para apagar el robot, aléjelo de la estación base y mantenga pulsado el botón ⏻ durante 3 segundos.

## Mapeo rápido

Después de configurar la red por primera vez, siga las instrucciones de la aplicación para crear rápidamente un mapa. El robot comenzará a mapear sin limpiar. El proceso de mapeo se completará cuando el robot regrese a la estación base y el mapa se guardará automáticamente.

## Pausa/Reposo

Cuando el robot esté funcionando, pulse cualquier botón para pausarlo.
Si el robot está pausado más de 10 minutos, entra automáticamente en modo de reposo. Todos los indicadores del robot se apagan. Para activar el robot, pulse cualquier botón del robot o la estación base, o use la app.

**Nota:** Si el robot se pone en pausa y se coloca en la estación base, termina el proceso de limpieza actual.

## Reanudación automática de la limpieza

Si las baterías tienen muy poca carga, el robot vuelve automáticamente a la estación base para cargar. Después de cargar hasta el nivel de batería adecuado, el robot retomará las tareas de limpieza no finalizadas.

**Nota:** Para usar esta función, actívela en la app.

## Modo No molestar (DND)

Cuando el robot se pone en el modo No Molestar (DND), se impide que el robot retome la limpieza. El modo DND está inhabilitado de manera predeterminada desde la fábrica. Se puede usar la app para habilitar el modo DND o modificar el periodo DND. El periodo DND es 22:00-8:00 de manera predeterminada.

**Nota:**
- Las tareas de limpieza programada se realizarán de la manera habitual durante el periodo DND.
- Cuando termine el período DND, el robot reanudará la limpieza donde la dejó.

## Reinicio del robot

Si el robot deja de responder o no puede apagarse, mantenga pulsado el botón ⏻ durante 10 segundos para forzar el apagado.
A continuación, mantenga pulsado el botón ⏻ durante 3 segundos para encender el robot.

# Modo de uso

## Aspirar y pasar la mopa

**Nota:** Después de instalar el conjunto de mopa, el robot funcionará en el modo "Aspirar y pasar la mopa" de forma predeterminada durante su primer uso.

### 1. Empezar a limpiar

Pulse el botón ⏻ en el robot o use la app para que el robot empiece desde la estación base. Luego el robot planificará la ruta de limpieza óptima y realizará la tarea de limpieza en función del mapa creado.

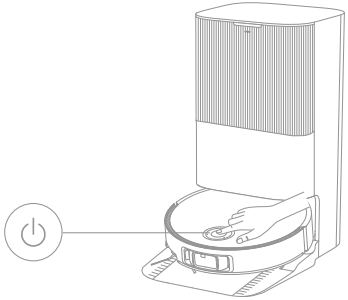

**Nota:**

- Para asegurarse de que el robot vuelve fácilmente a la estación base después de limpiar, se recomienda hacer que el robot empiece desde la estación base.
- Las mopas se limpiarán antes de que el robot comience a pasar la mopa, espere con paciencia.
- No mueva la estación base, el depósito de agua limpia, el depósito de agua usada ni el filtro de la bandeja de lavar durante su funcionamiento.
- La limpieza con agua caliente puede activarse en la app para el lavado de la mopa, lo que se aplica a todos los modos. Para evitar quemaduras, no toque la salida de agua de cuando la función esté activada.

### 2. Lavado automático de la mopa

Cuando está limpiando, el robot vuelve automáticamente a la estación base para lavar las mopas en función de la frecuencia de limpieza de mopa especificada en la app. La estación base recargará automáticamente el depósito de agua del robot y este retomará la limpieza.

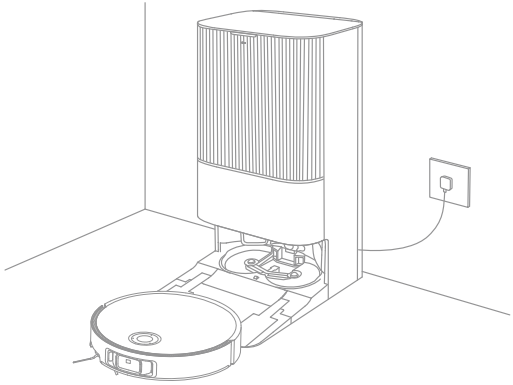

# Modo de uso

## 3. Vaciar automáticamente la caja de polvo y lavar y secar las mopas

Cuando el robot finaliza una tarea de limpieza y vuelve a la estación base para cargarse, la estación base vaciará automáticamente la caja de polvo y, a continuación, lavará y secará las mopas.

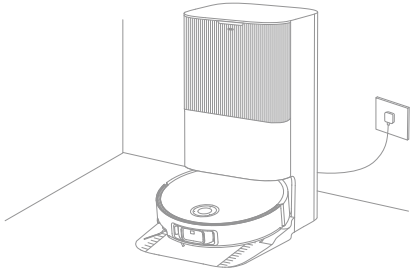

Nota:

- Si la función de vaciado automático está desactivada en la app, la estación base no vaciará automáticamente la caja de polvo.
- La estación base vaciará la caja de polvo según el ajuste en la app.

## 4. Limpieza del depósito de agua usada

Cuando el robot haya completado su tarea, limpie el depósito de agua usada para evitar olores.

### Pasar la mopa después de aspirar

Active la función de pasar la mopa después de aspirar en el app y el robot retirará automáticamente el conjunto de mopa en la estación base para aspirar el suelo. Después de aspirar, el robot regresará a la estación base para instalar el conjunto de mopa y la estación base vaciará automáticamente la caja de polvo. Y, a continuación, el robot empezará a pasar la mopa después de levantar los cepillos principales y el cepillo lateral.

### Solo aspirar

Active la función de aspirar en la app y el robot retirará automáticamente el conjunto de mopa en la estación base y empezará a aspirar.

### Solo mopa

Active la función de pasar la mopa en la app y el robot comprobará automáticamente si el conjunto de mopa está instalado en la estación base. Si no es así, el robot instalará el conjunto de mopa y empezará a pasarla después de subir los cepillos principales y el cepillo lateral.

# Mantenimiento rutinario

## Piezas

Para mantener el robot en buenas condiciones, se recomienda consultar el uso de accesorios en la app o en la siguiente tabla de mantenimiento rutinario.

| Pieza | Frecuencia de mantenimiento | Frecuencia de sustitución |
|---|---|---|
| Depósito de agua usada | Después de cada uso | / |
| Depósito de agua limpia | Una vez cada 2 semanas | |
| Cepillos principales | | Cada 6 a 12 meses |
| Filtro de la caja de polvo | | Cada 3 a 6 meses |
| Cepillo lateral | | |
| Soportes de mopa | | / |
| Filtro de la bandeja de lavar | Una vez cada 1 a 2 meses | / |
| Área de señalización de la estación base | Una vez al mes | |
| Contactos de carga | | |
| Respiraderos de vaciado automático | | |
| Rueda omnidireccional | | |
| Rueda giratoria | | |
| Sensor de bordes | | |
| Sensor VersaLift | | |
| Sensores láser 3D de doble línea | | |

| Pieza | Frecuencia de mantenimiento | Frecuencia de sustitución |
|---|---|---|
| Sensor de Alfombras | Una vez al mes | / |
| Sensores de precipicio | | |
| Ventanilla del parachoques | | |
| Parachoques | | |
| Entrada de recarga automática de agua del robot | | |
| Parte inferior del robot | | |
| Caja de polvo | Limpie cuando sea necesario | |
| Ruedas principales | | |
| Patas de separación | | |
| Bolsa de polvo | / | Cada 2 a 4 meses |
| Mopas | | Cada 1 a 3 meses |
| Inhibidor de incrustaciones | | Cada 18 a 36 meses |

**Nota:** La frecuencia de mantenimiento y sustitución depende del uso real. Si ocurre una excepción debido a circunstancias especiales, recomienda efectuar un mantenimiento o reemplazo inmediato.

# Mantenimiento rutinario

## Filtro de la bandeja de lavar

1. Saque el robot y retire el filtro de la bandeja de lavar una vez se complete la limpieza de la mopa.

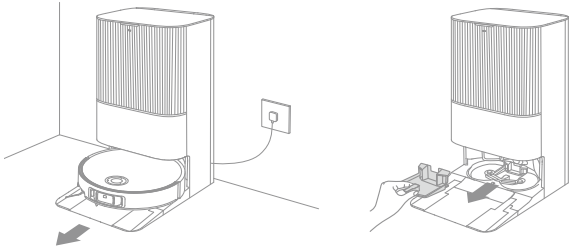

2. Enjuague el filtro de la bandeja de lavar con agua limpia, límpielo y vuelva a instalarlo en la bandeja de lavar.

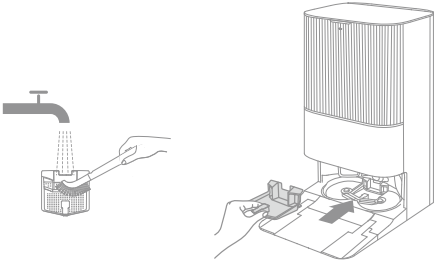

3. Use la aplicación o pulse el botón ⌂ para devolver el robot a la estación base, o colóquelo manualmente.

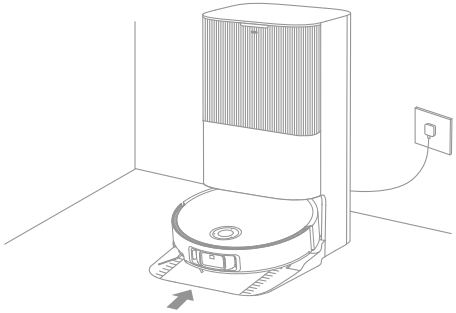

# Mantenimiento rutinario

## Bolsa de polvo

1. Retire la cubierta del depósito de polvo y deseche la bolsa de polvo.

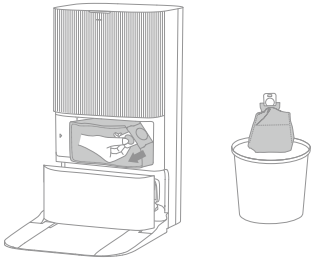

**Nota:** Tirar del tirador hacia arriba sellará la bolsa para evitar que polvo y restos se caigan accidentalmente.

2. Quite el polvo y la suciedad del filtro con un paño seco.

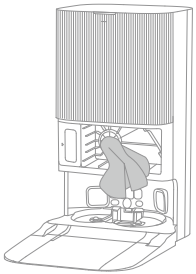

3. Instale una nueva bolsa de polvo.

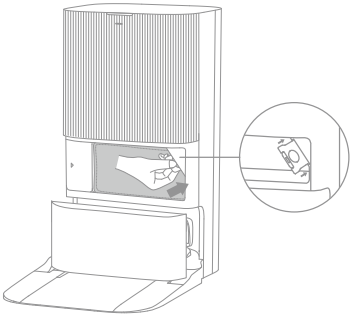

4. Reinstale la cubierta del depósito de polvo.

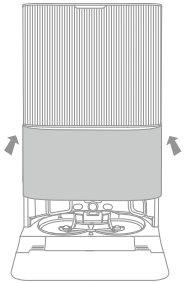

# Mantenimiento rutinario

## Depósito de agua usada

1. Retire el depósito de agua usada, abra su tapa y vierta el agua usada.

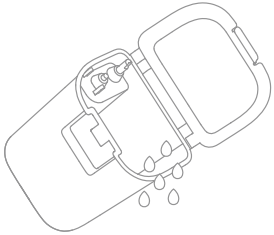

2. Enjuague el depósito de agua usada con agua limpia, y use la herramienta de limpieza proporcionada para limpiar la pared interior del depósito de agua usada.

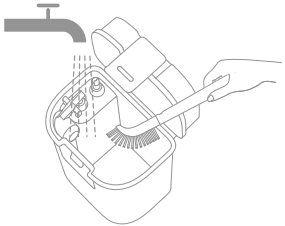

**Nota:** La bola flotante en el depósito de agua usada es una pieza móvil. No aplique demasiada fuerza al limpiarla para evitar dañarla.

# Mantenimiento rutinario

## Cepillos principales

1. Presione las presillas del protector de cepillo hacia dentro para quitar el protector de cepillo, y saque los cepillos del robot.

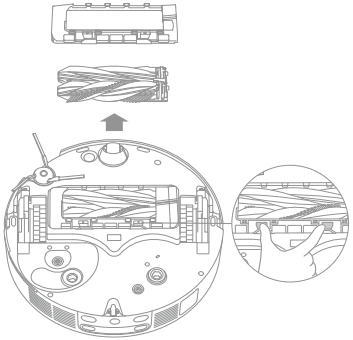

2. Saque los cepillos como se muestra en la figura. Use la herramienta de limpieza proporcionada para retirar los pelos enredados en los cepillos. Después de su limpieza, presione firmemente los cepillos en el soporte principal hasta que encajen en su sitio.

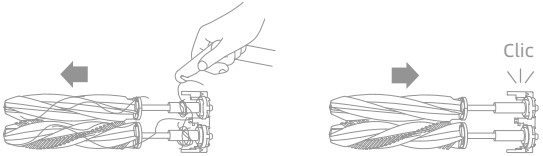


**Nota:** Tenga cuidado cuando saque los cepillos principales para evitar lesiones.

3. Con las flechas impresas apuntando hacia abajo, introduzca el soporte principal de los cepillos en las ranuras inclinándolo hacia abajo.

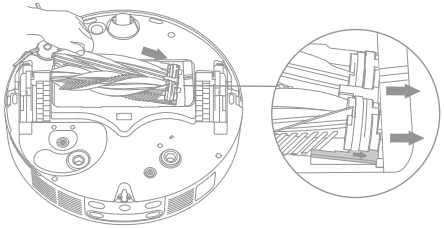

4. Alinee la parte delantera del protector de cepillo con la ranura, introduzca el protector de cepillo en su sitio inclinándolo hacia abajo.

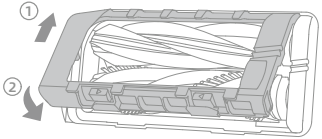

# Mantenimiento rutinario

## Cepillo lateral

Desenrosque el cepillo lateral con un desatornillador, quite el pelo del cepillo, y vuelva a enroscarlo.

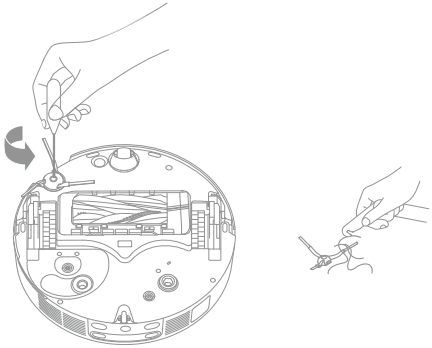

## Soportes de mopa

Retire y limpie los soportes de mopa.

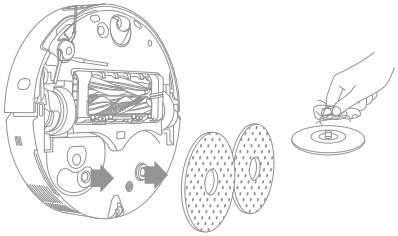

## Rueda omnidireccional

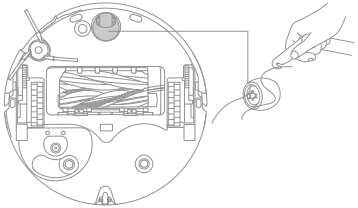

**Nota:**

- Use una herramienta como un pequeño destornillador para separar el eje y el neumático de la rueda omnidireccional. No ejerza excesiva fuerza.
- Enjuague la rueda omnidireccional con agua corriente y vuelva a ponerla después de secarla completamente.

# Mantenimiento rutinario

## Caja de polvo y filtro

1. Retire la cubierta del robot y presione la presilla de la caja de polvo para retirar la caja de polvo.

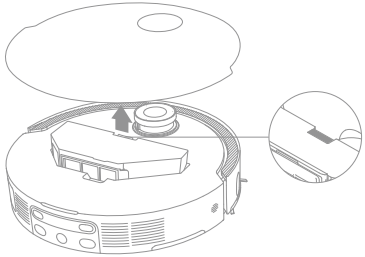

2. Retire la filtro de la caja de polvo y vacíe la caja de polvo.

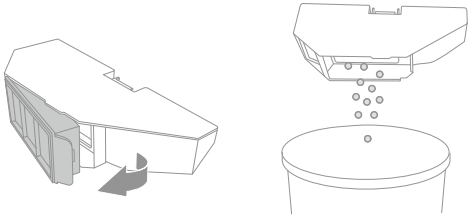

3. Golpee suavemente la canasta del filtro para eliminar la suciedad.

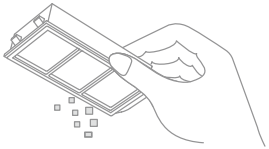

**Nota:** No intente limpiar el filtro con un cepillo, los dedos u objetos afilados para evitar daños.

4. Enjuague la caja de polvo y el filtro con agua y séquelos completamente antes de reinstalar.

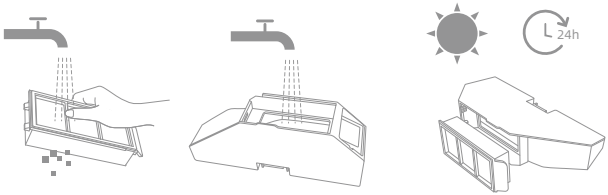


**Nota:**

- Enjuague la caja de polvo y el filtro con agua únicamente. No utilice detergente.
- Use la caja de polvo y el filtro únicamente cuando estén completamente secos.

# Mantenimiento rutinario

## Sensores del robot

Limpie los sensores del robot usando un trapo suave y seco, como se muestra en la siguiente figura:

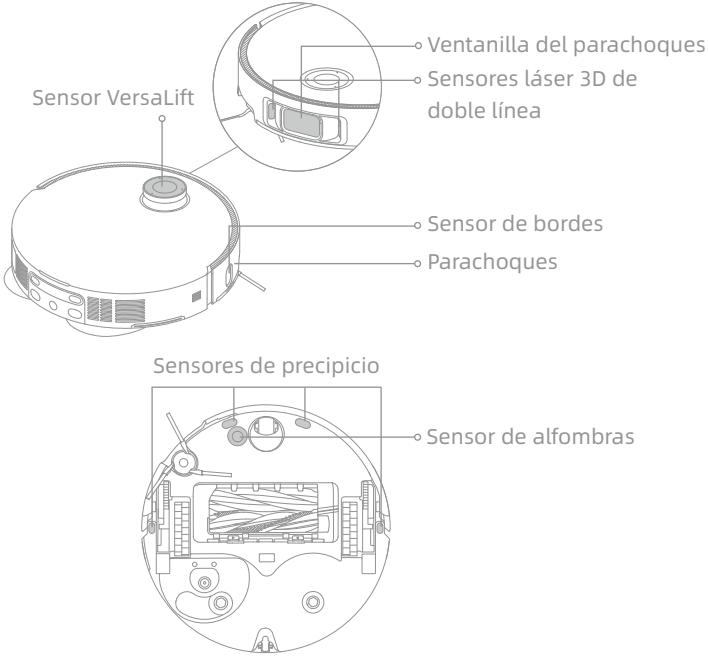


**Nota:** Un paño húmedo puede dañar los elementos sensibles dentro del robot y la estación base. Utilice un paño seco para la limpieza.

## Contactos de carga y zona de señalización

Limpie los contactos de carga y el área de señalización con un paño suave y seco.

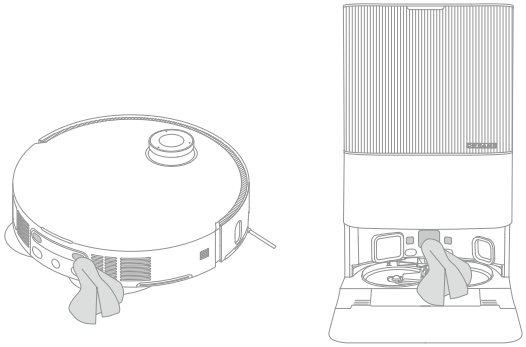

# Mantenimiento rutinario

## Respiraderos de vaciado automático

Limpie los respiraderos de vaciado automático del robot y la estación base con un paño suave y seco.

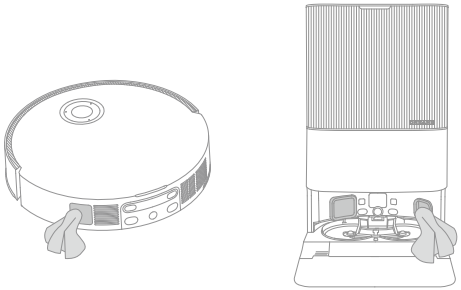

## Mopas

Retire la mopas de los soporte de mopa para sustituirlos.

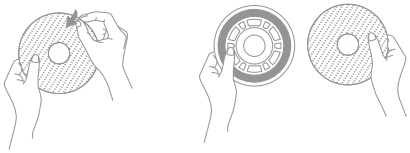

## Batería

El robot cuenta con una batería de iones de litio de alto rendimiento. Asegúrese de que la batería permanezca bien cargada para el uso diario a fin de mantener un rendimiento óptimo. Si el robot se usa durante un periodo de tiempo prolongado, apáguelo y guárdelo. Para evitar daños por descarga excesiva, cargue el robot al menos una vez cada tres meses.

# Resolución de Problemas

| Problema | Solución |
|---|---|
| El robot no se enciende. | La batería tiene poca carga. Recargue el robot en la base de carga y pruebe de nuevo.<br>La temperatura de la batería está demasiado baja o demasiado alta. Se recomienda que el aparato funcione a una temperatura entre 0°C (32°F) y 40°C (104°F). |
| El robot no se carga. | La estación base no está conectada a la fuente de alimentación, asegúrese de que ambos extremos del cable de alimentación estén enchufados correctamente.<br>El nivel de contacto entre los contactos de carga de la estación base y el robot es deficiente, por favor limpie los contactos de carga.<br>Verifique si hay algún objeto extraño en los conectores del robot y, si lo hay, elimínelo. |
| El robot no puede conectarse a la red Wi-Fi. | La contraseña de la red Wi-Fi es incorrecta. Asegúrese de que la contraseña utilizada para conectarse a su red Wi-Fi sea correcta.<br>El robot no admite una conexión Wi-Fi de 5 GHz. Asegúrese de que el robot esté conectado a una conexión Wi-Fi de 2,4 GHz.<br>La señal de Wi-Fi es débil. Asegúrese de que el robot esté en un área con buena cobertura Wi-Fi.<br>Es posible que el robot no esté listo para configurarse. Salga de la aplicación y vuelva a entrar, e inténtelo de nuevo según las instrucciones. |
| El robot no puede encontrar y regresar a la estación base. | La estación base está desconectada de la alimentación o se ha movido cuando el robot no estaba en ella. Conecte la estación base al suministro de energía o coloque el robot sobre la estación base para cargar.<br>Hay demasiadas obstrucciones alrededor de la estación base. Coloque la estación base en un área más abierta.<br>Mover el robot puede hacer que se reposicione, y volverá a crear un mapa si el reposicionamiento falla. Si el robot está demasiado lejos de la estación base, es posible que no pueda regresar automáticamente por sí solo, en cuyo caso deberá colocar manualmente el robot en la estación base.<br>Limpie el área de señalización de la estación base para eliminar el polvo o la suciedad. |

# Resolución de Problemas

| Problema | Solución |
|---|---|
| El robot se atasca delante de la estación base y no puede volver a ella. | Compruebe si hay suficiente espacio en ambos lados o delante de la estación base para evitar que el robot quede bloqueado.<br>La ruta de regreso para cargar está bloqueada, por ejemplo la puerta está cerrada.<br>El robot puede resbalarse si el suelo delante de la estación base está demasiado mojado. Si es así, elimine el exceso de agua antes de volver a intentarlo.<br>Se recomienda mover la estación base a un lugar diferente y volver a intentarlo.<br>Asegúrese de que la placa de extensión de rampa esté instalada correctamente. |
| El robot no se apaga. | El robot no se puede apagar cuando está cargando. Se recomienda mover el robot fuera de la estación base y mantener pulsado el botón ⏻ durante 3 segundos para apagarlo.<br>Si el robot no se puede apagar con el paso 1, mantenga pulsado el botón ⏻ durante 10 segundos para forzar el apagado del robot. Si el problema persiste, contacte con el servicio posventa. |
| La velocidad de carga es lenta. | Se necesitan aproximadamente 4,5 horas para cargar completamente el robot cuando la batería tiene poca carga.<br>Si utiliza el robot a temperaturas fuera del intervalo especificado, la velocidad de carga disminuirá automáticamente para prolongar la duración de la batería.<br>Los contactos de carga del robot y la estación base pueden estar sucios, límpielos con un paño seco. |
| El ruido aumenta mientras el robot está en funcionamiento. | Compruebe si el filtro de la caja de polvo está taponado. Si es así, límpielo o sustitúyalo.<br>Un objeto duro puede quedar atrapado en los cepillos principales o en la caja de polvo. Compruébelo y retire cualquier objeto duro.<br>Los cepillos principales o el cepillo lateral pueden estar enredados. Compruébelo y retire objetos extraños.<br>Cambie el modo de succión a Estándar o Silencio. |
| El robot se mueve sin seguir la ruta establecida. | Los objetos como cables de alimentación y pantuflas deben mantenerse ordenados antes de usar el robot.<br>Trabajar en superficies resbaladizas provoca que la rueda principal resbale. Se recomienda secar los lugares mojados antes de usar el robot.<br>Limpie la ventanilla del parachoques y los sensores láser 3D de doble línea con un paño limpio y suave y para mantenerlos limpios y desobstruidos. |

# Resolución de Problemas

| Problema | Solución |
|---|---|
| El robot omite las habitaciones que deben limpiarse. | Asegúrese de que las puertas de las habitaciones a limpiar estén abiertas.<br>El lugar delante de la sala a limpiar puede estar mojado y resbaladizo, haciendo que el robot resbale y trabaje anormalmente. Seque el suelo antes de usar el robot. |
| El robot no reanuda la limpieza después de la carga. | Asegúrese de que el robot no esté en modo No Molestar (DND), lo que prohibirá que reanude la limpieza.<br>El robot no reanudará la limpieza después de colocarlo manualmente en la estación base o enviarlo a cargar mediante la app o el botón ⌂ . |
| La estación no puede vaciar automáticamente la caja de polvo. | Compruebe si la bolsa de polvo en el depósito está llena.<br>Si la bolsa de polvo no está llena, compruebe si hay obstrucción en los respiraderos de vaciado automático del robot, la estación base o la caja de polvo. Si es así, limpie a tiempo la parte bloqueada. |
| El nivel de agua en la bandeja de lavar es anómalo. | Compruebe si el sellado del depósito de agua usada está suelto o no está instalado correctamente y, en caso afirmativo, reajústelo manualmente. Si el problema persiste, contacte con el equipo de servicio posventa.<br>Presione suavemente el depósito de agua usada para asegurarse de que esté instalado correctamente.<br>Retire el filtro de la bandeja de lavar y compruebe si la salida de vaciado de agua residual está bloqueada y límpiela.<br>Compruebe la botella de solución de limpieza. No añada líquido distinto a la solución de limpieza aprobada oficialmente. |
| El soporte de mopa se sube de manera anómala. | Retire el soporte de mopa para comprobar si hay objetos extraños atascados en él, e intente reiniciar el robot. Si el problema persiste, contacte con el equipo de servicio posventa. |
| Hay agua debajo del depósito de agua limpia o alrededor de la junta de sellado. | Cuando se extrae el depósito de agua limpia, algo de agua del tubo puede quedar debajo del depósito o alrededor de la junta de sellado. Esto es normal. Restriegue con un trapo seco. |

Para obtener más ayuda, contacte con nosotros en https://global.dreametech.com

# Especificaciones

## Robot

| Modelo | RLX85CE | RLX85CE-1 | RLX85CE-3 |
|---|---|---|---|
| | RLX85CE-4 | RLX85CE-5 | RLX85CE-6 |
| Tiempo de carga | Aprox. 4,5 horas | | |
| Tensión nominal | 14,4 V ⎓ | | |
| Potencia nominal | 75 W | | |
| Frecuencia de funcionamiento | 2400 - 2483,5 MHz | | |
| Potencia máxima de salida | < 20 dBm | | |

En condiciones normales de uso, este equipo debe mantenerse a una distancia de, al menos, 20 cm entre la antena y el cuerpo del usuario.

## Estación base

| Modelo | RCXE0105 | RCXE0108 | RCXE0109 |
|---|---|---|---|
| Entrada nominal | 220 - 240 V~ 50 - 60 Hz | | |
| Salida nominal | 20 V ⎓ 2 A | | |
| Potencia nominal (durante el vaciado de polvo) | 700 W | | |
| Potencia nominal (durante la limpieza con agua caliente) | 1160 W | | |
| Potencia nominal (durante la carga y el secado) | 87 W | | |

Nota:

- La potencia nominal (durante la limpieza con agua caliente) se determina por el valor de potencia durante el periodo representativo (temperatura de agua 25℃).
- La potencia nominal (durante la carga y el secado) se determina por el valor de potencia durante un periodo de carga completa.

# Eliminación y retirada de la batería

La batería de iones de litio integrada contiene sustancias que son peligrosas para el medio ambiente. Antes de eliminar la batería, asegúrese de que la batería sea retirada por técnicos cualificados y desechada en instalaciones de reciclaje apropiadas.

- Se debe retirar la batería del aparato antes de tirarlo;
- el aparato debe desconectarse del suministro eléctrico cuando se retire la batería;
- asegúrese de desechar la batería de forma segura.

## PRECAUCIÓN:

Antes de retirar la batería, desconecte la alimentación y agote la batería al máximo.

Las baterías no necesarias deben desecharse en instalaciones de reciclaje apropiadas.

No la exponga a ambientes de alta temperatura para evitar riesgos de explosión.

En condiciones abusivas, el líquido puede ser expulsado de la batería. Si ocurre un contacto, enjuague con agua y busque ayuda médica.

## Guía de retirada:

1. Voltee el robot, use una herramienta apropiada para retirar los tornillos de la parte posterior del robot, y luego retire la cubierta.
2. Desenchufe los terminales entre la batería y la placa PCB para retirar la batería.

## Información RAEE

Todos los productos que llevan este símbolo son residuos de aparatos eléctricos y electrónicos (RAEE según la directiva 2012/19/UE) que no deben mezclarse con residuos domésticos sin clasificar. En cambio, debe proteger la salud humana y el medio ambiente entregando sus residuos de aparatos a un punto de recogida designado para el reciclaje de basura de aparatos eléctricos y electrónicos, nombrado por el gobierno o las autoridades locales. Una correcta eliminación y reciclaje ayudarán a impedir potenciales consecuencias negativas al medio ambiente y la salud humana. Contacte con el instalador o las autoridades locales para más información acerca de la ubicación así como términos y condiciones de tales puntos de recogida.

# Informacje o bezpieczeństwie

Celem niedopuszczenia do porażenia prądem elektrycznym, pożaru lub obrażeń spowodowanych niewłaściwym użytkowaniem urządzenia, przed jego użyciem należy uważnie zapoznać się z treścią obsługi oraz zachować ją na wypadek konieczności skorzystania z niej w przyszłości.

## Ograniczenia użytkowania

- Z niniejszego urządzenia nie powinny korzystać dzieci w wieku poniżej 8 lat ani osoby o ograniczonych możliwościach fizycznych, zmysłowych lub intelektualnych, ani osoby o niewystarczającym doświadczeniu lub wiedzy, chyba że znajdują się pod nadzorem rodzica lub opiekuna. Dzieci pozostające bez nadzoru nie mogą czyścić urządzenia ani dokonywać czynności konserwacyjnych.
- Urządzenie należy używać tylko wraz z modułem zasilania, z nim dostarczanym.
- To urządzenie zawiera baterie, które mogą być wymieniane tylko przez personel o odpowiednich umiejętnościach.
- Uprzątnij teren, który ma być czyszczony. Nie wolno zezwalać, by dzieci używały urządzenia do zabawy. Dbaj o to, by dzieci i zwierzęta domowe pozostawały w bezpiecznej odległości od robota podczas jego pracy.
- Nie instaluj, nie ładuj ani nie używaj urządzenia w łazienkach ani wokół basenów.
- Niniejszy produkt przeznaczony jest wyłącznie do czyszczenia podłóg w warunkach domowych. Nie należy z niego korzystać na wolnym powietrzu, do czyszczenia powierzchni innych niż podłogi, ani w obiektach komercyjnych lub przemysłowych.

# Informacje o bezpieczeństwie

## Ograniczenia użytkowania

- Upewnij się, czy urządzenie działa poprawnie we właściwym otoczeniu. W przeciwnym razie nie używaj urządzenia.
- Jeżeli kabel zasilania jest uszkodzony, należy go zastąpić specjalnym przewodem lub zespołem dostępnym u producenta, lub u jego przedstawiciela serwisowego.
- Nie używaj robota w miejscach zawieszonych ponad poziomem gruntu, bez bariery ochronnej.
- Nie ustawiaj robota kołami do góry. Nie używaj pokrywy LDS, pokrywy robota ani zderzaka w charakterze uchwytu.
- Używaj robot w środowiskach, gdzie temperatura otoczenia wynosi powyżej 0°C i poniżej 40°C. Dbaj o to, by na podłodze nie było cieczy ani substancji lepkich.
- Aby uniknąć uszkodzenia lub szkód wskutek włóczenia, usuń wszelkie luźne przedmioty z podłogi, usuń kable i przewody zasilające z drogi, zanim uruchomisz urządzenie.
- Usuń wrażliwe lub małe przedmioty z podłogi, aby zapobiec obijaniu się o nie robota oraz ich uszkodzeniu.
- Włosów, palców i innych części ciała nie wolno zbliżać do otworu ssącego robota.
- Narzędzie do sprzątania należy przechowywać w miejscu niedostępnym dla dzieci.
- Nie używaj urządzenia w pomieszczeniu, gdzie przebywa śpiące niemowlę lub dziecko.

# Informacje o bezpieczeństwie

## Ograniczenia użytkowania

- Dzieci, zwierząt domowych ani żadnego przedmiotu nie stawiaj na robocie, bez względu na to, czy jest on nieruchomy, czy się porusza.
- Do zbiornika na czystą wodę można wlewać wyłączenie czystą wodę i zatwierdzone przez producenta środki czyszczące. Nie dodawaj żadnej cieczy, jak alkohol lub środek dezynfekcyjny. Informację na proporcji środka czyszczącego do czystej wody podano na nalepce na butelce środka czyszczącego. Środki czyszczące należy przechowywać w miejscu niedostępnym dla dzieci.
- Nie używaj robota do sprzątania palących się przedmiotów. Nie używaj robota do zbierania cieczy zapalnych ani palnych, żrących cieczy, nierozcieńczonych kwasów ani rozpuszczalników.
- Nie odkurzaj twardych ani ostrych przedmiotów. Nie używaj urządzenia do zbierania przedmiotów takich, jak kamienie, duże kawałki papieru lub inne, które mogłyby zatkać urządzenie.
- Wtyczkę należy wyjąć z gniazdka elektrycznego przed czyszczeniem lub serwisowaniem urządzenia.
- Nie wycieraj robota ani stacji bazowej mokrą ścierką ani nie zmywaj żadną cieczą. Po wyczyszczeniu wszystkich elementów, które można umyć, przed ich ponownym zamontowaniem i użyciem należy je dokładnie wysuszyć.
- Używaj to urządzenie zgodnie z zaleceniami zawartymi w instrukcji obsługi. Użytkownicy ponoszą odpowiedzialność za wszelkie straty lub uszkodzenia wynikłe z nieprawidłowego użycia produktu.

# Informacje o bezpieczeństwie

## Baterie i ładowanie

- Nie używaj akumulatora ani stacji dokującej innych producentów. Robot może współpracować wyłącznie ze stacją bazową modelu RCXE0105/RCXE0108/RCXE0109.
- Nie próbuj na własną rękę demontować, naprawiać ani modyfikować akumulatora lub stacji bazowej.
- Nie ustawiaj stacji bazowej w pobliżu źródła ciepła.
- Nie używaj mokrej ściereczki ani mokrych rąk do czyszczenia styków ładowania stacji bazowej.
- Zużytych akumulatorów nie likwiduj w sposób nieodpowiedni. Niepotrzebne akumulatory należy poddać utylizacji w odpowiednim zakładzie recyklingowym.
- W razie uszkodzenia lub zerwania kabla zasilania zaprzestań niezwłocznie używania wyrobu i skontaktuj się z serwisem posprzedażnym.
- Upewnij się, czy robot jest wyłączony na czas transportu, w miarę możliwości przechowywany w oryginalnym opakowaniu.
- Jeżeli robot nie będzie używany przez dłuższy czas, w pełni naładuj go, wyłącz i złóż w chłodnym, suchym miejscu. Akumulator należy naładować przynajmniej raz na 3 miesiące, dzięki czemu nie dopuści się do jego nadmiernego rozładowania.

# Informacje o bezpieczeństwie

**Informacja o bezpieczeństwie laserowym**

· Czujnik laserowy w tym produkcie spełnia normę IEC 60825- 1:2014/EN 60825-1:2014/A11:2021 dla produktów laserowych Klasy 1. Promienia laserowego nie wolno kierować bezpośrednio w stronę oczu.

PRODUKT LASEROWY KLASY 1

KONSUMENCKI PRODUKT LASEROWY

EN 50689:2021

Wyłącznie do użytku w pomieszczeniach zamkniętych

Zapoznaj się z treścią instrukcji obsługi

Niniejszym firma Dreame Trading (Tianjin) Co., Ltd. oświadcza, że urządzenie radiowe typu RLX85CE/RLX85CE-1/RLX85CE-3/RLX85CE-4/RLX85CE-5/RLX85CE-6 spełnia wymogi Dyrektywy 2014/53/UE. Pełny tekst Deklaracji Zgodności UE jest dostępny pod następującym adresem internetowym: https://global.dreametech.com

Szczegółowy e-podręcznik, patrz https://global.dreametech.com/pages/user-manuals-and-faqs

# Opis produktu

## Zawartość opakowania

(Dreame X50 Ultra)

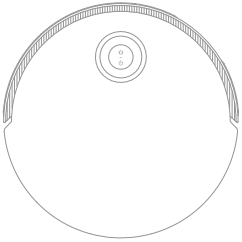

Robot

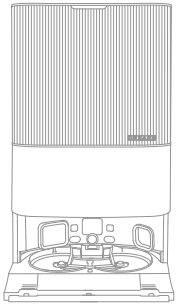

Stacja bazowa

### Inne akcesoria

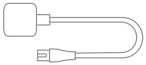

Kabel zasilania

Płytka wydłużająca rampę stacji bazowej

Podręcznik użytkownika

Automatyczny dozownik detergentu (wstępnie zainstalowana)

Worek na kurz x 2 (1 wstępnie zainstalowany)

Podkładka mopa x 2 (wstępnie zainstalowana)

Uchwyt podkładki mopa x 2

Filtr tarki (wstępnie zainstalowana)

Środek czyszczący

Narzędzie do czyszczenia

# Opis produktu

## Zawartość opakowania

(Dreame X50 Ultra Complete)

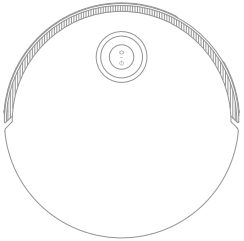

Robot

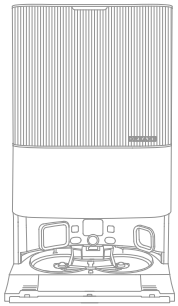

Stacja bazowa

### Inne akcesoria

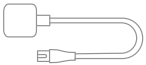

Kabel zasilania

Płytka wydłużająca rampę stacji bazowej

Automatyczny dozownik detergentu (wstępnie zainstalowana)

Worek na kurz x 2 (1 wstępnie zainstalowany)

Podkładka mopa x 2 (wstępnie zainstalowana)

Uchwyt podkładki mopa x 2

Filtr tarki (wstępnie zainstalowana)

Podręcznik użytkownika

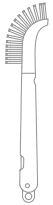

Narzędzie do czyszczenia

### Zestaw akcesoriów dodatkowych

Szczotki główne x 1

Szczotka boczna x 2

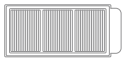

Filtr pojemnika na kurz x 3

Worek na kurz x 3

Podkładka mopa x 12

Środek czyszczący × 1

# Opis produktu

## Robot

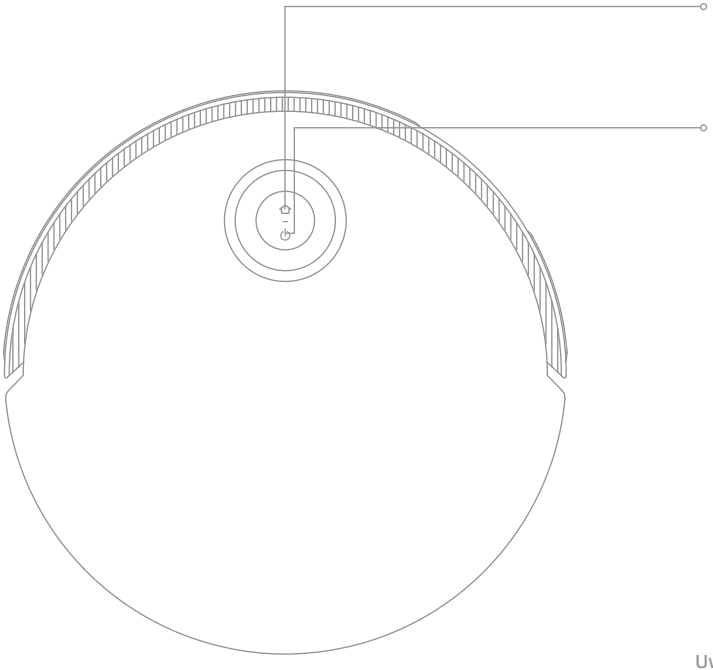

**Przycisk dokowania**
- Wciśnij, aby odesłać robot do stacji bazowej
- Wciśnij i przytrzymaj przez 3 sekundy, aby dezaktywować Blokadę rodzicielską

**Przycisk Zasilanie / Czyszczenie**
- Wciśnij i przytrzymaj przez 3 sekundy, aby włączyć lub wyłączyć
- Wciśnij, aby rozpocząć czyszczenie po włączeniu robota

**Kołowy wskaźnik stanu**
- Ciągłe niebieskie: czyszczenie lub sprzątanie zakończone
- Ciągły zielony: Ładowanie
- Migający pomarańczowy: Błąd

**Wskaźnik stanu przycisku**
- Ciągły biały: czyszczenie lub sprzątanie zakończone
- Pulsujący biały: ładowanie (akumulator nie jest rozładowany)
- Ciągły pomarańczowy: gotowość lub pauza przy niskim poziomie naładowania akumulatora
- Pulsujący pomarańczowy: ładowanie (niski stan naładowania akumulatora)
- Migający pomarańczowy: Błąd
- Miganie światłem różowym: Kamera aktywna

**Uwaga:**
- Podczas gdy robot sprząta lub powraca do ładowania, naciśnięcie dowolnego przycisku na robocie powoduje wstrzymanie jego działania.
- Blokadę rodzicielską można włączyć/wyłączyć w aplikacji Dreamehome.

# Opis produktu

## Robot i czujniki

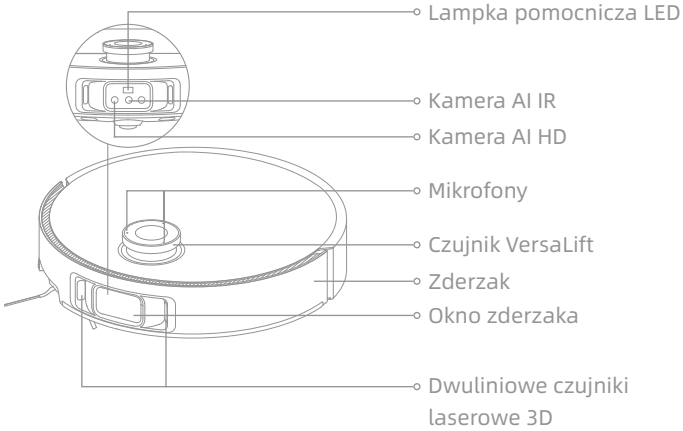


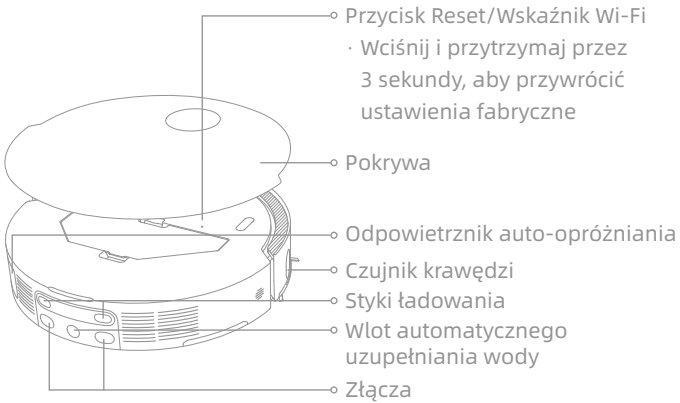


**Uwaga:** Czujnik VersaLift będzie obniżany, gdy robot jest w trybie gotowości, ładowania w stacji bazowej lub w miejscach czyszczenia o niskim prześwicie. W razie czyszczenia w miejscach o niskim prześwicie nie poruszaj robota, gdyż może to wpłynąć na jego pozycjonowanie.

# Opis produktu

## Robot i czujniki

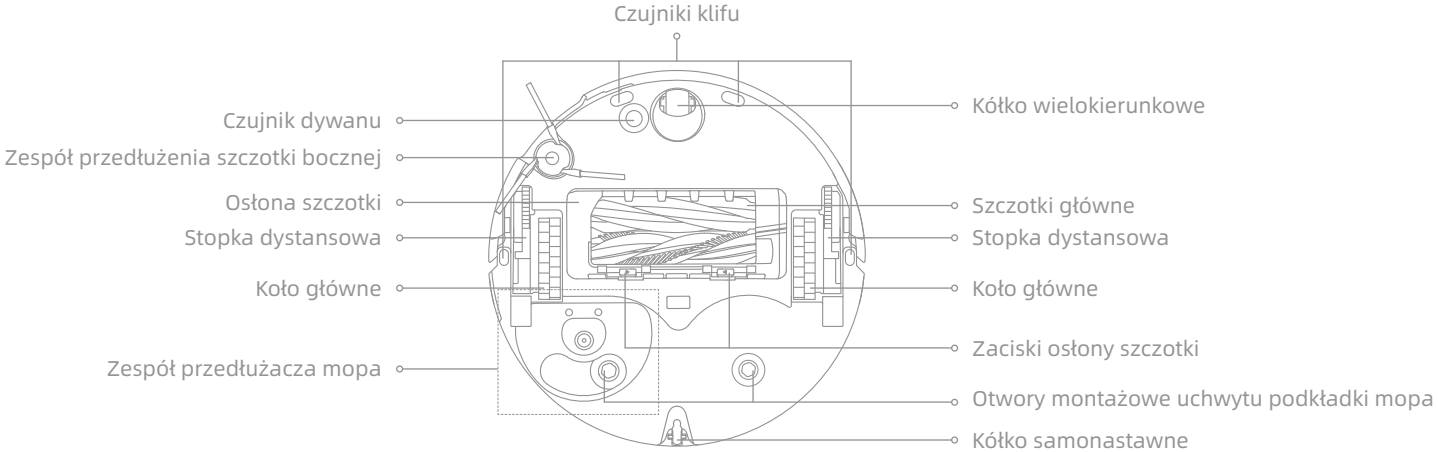


## Pojemnik na kurz

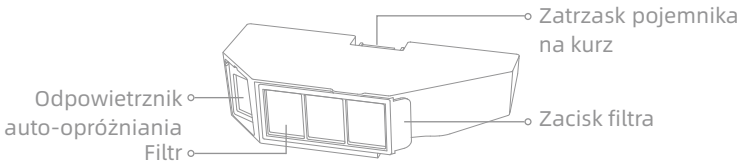


## Zespół mopa

# Opis produktu

## Stacja bazowa

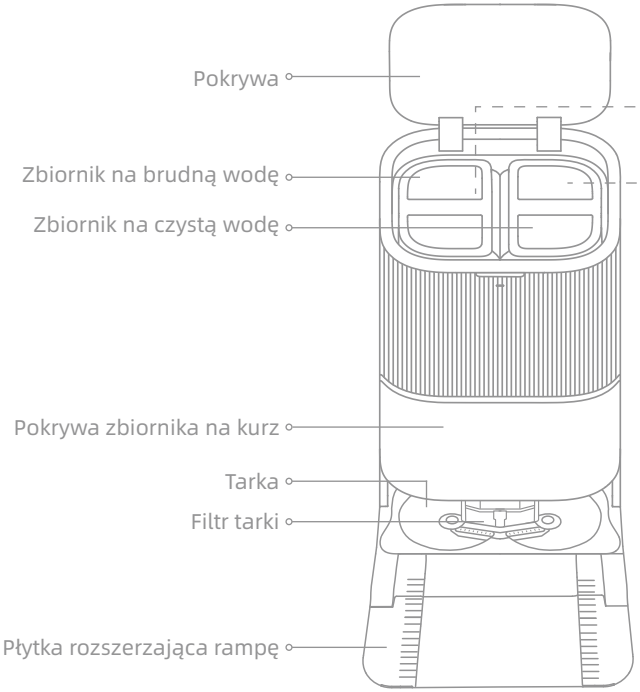


## Zbiornik na brudną wodę

## Zbiornik na czystą wodę

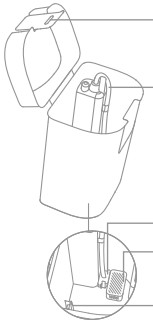

# Opis produktu

## Stacja bazowa

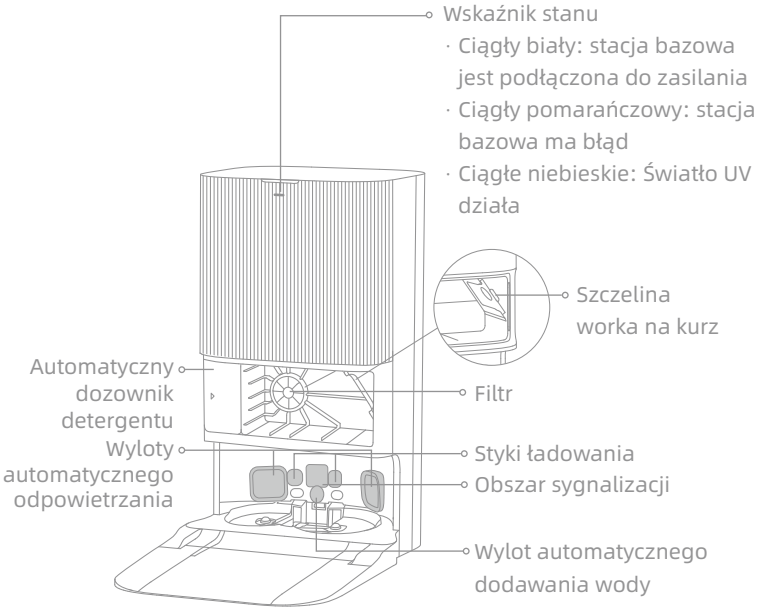


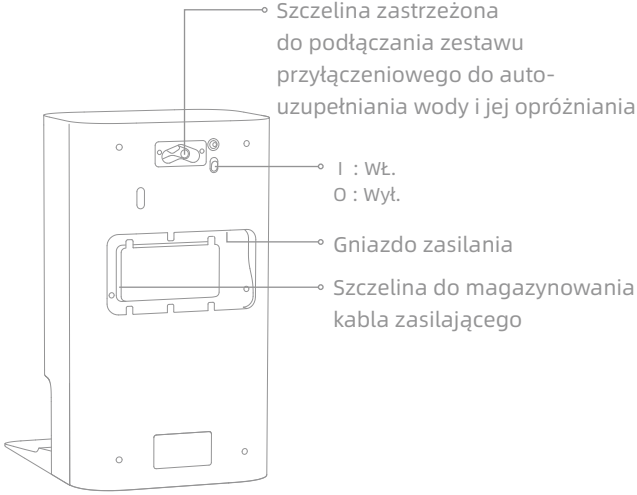


**Uwaga:** Zestaw do podłączania wody służący do automatycznego uzupełniania i opróżniania wymaga osobnego zakupu. (Dostępne tylko w określonych regionach)

# Przygotowanie domu

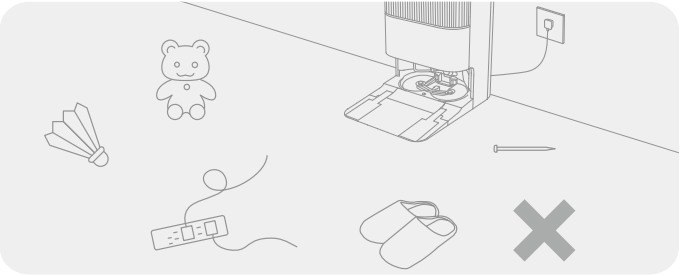

Przed czyszczeniem usuń z podłoża przedmioty niestabilne, kruche, cenne lub niebezpieczne, a kable, odzież, zabawki, przedmioty twarde i ostre uporządkuj, aby uniknąć zaplątania, porysowania lub uderzenia o robota i spowodowania strat.

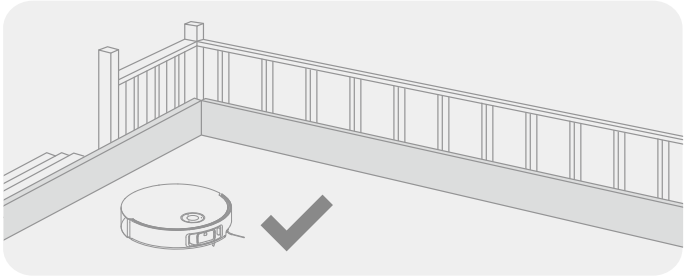

Przed sprzątaniem ustaw barierę fizyczną na krawędzi schodów, aby zapewnić bezproblemowe działanie robota.

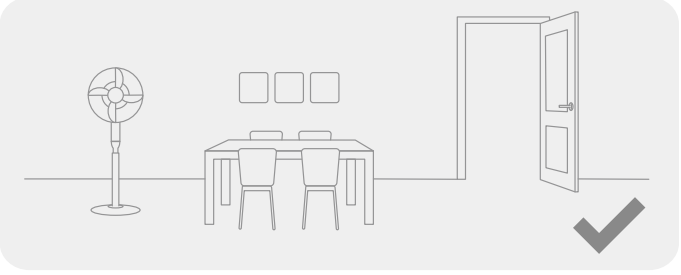

Otwórz drzwi pomieszczenia do sprzątania i ustaw meble we właściwym miejscu, aby zostawić więcej przestrzeni.

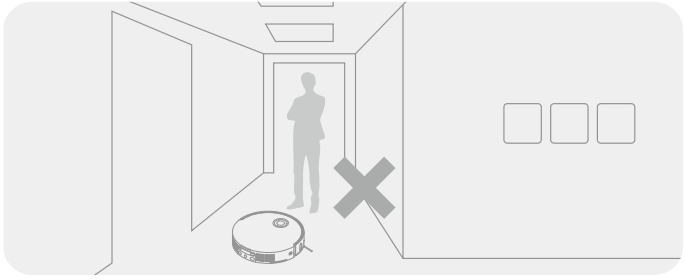

Aby uchronić robota przed nierozpoznanymi miejscami wymagającymi sprzątania, nie stawaj przed nim, przed progiem, korytarzem lub wąskimi miejscami.

**Uwaga:**

- Uruchamiając robot po raz pierwszy śledź go wokół podczas sprzątania, aby na czas usuwać ewentualne przeszkody.
- Lampka pomocnicza LED zapewnia pomocnicze oświetlenie w zacienionym otoczeniu.
- Nie odkurzaj twardych przedmiotów, jak kamienie, kulki stalowe i części zabawek ani twardych przedmiotów, jak gruz, potłuczone szkło, gwoździe, w przeciwnym razie może dojść do porysowania podłoża.

# Przed użyciem

## 1. Ustaw stację bazową i podłącz do gniazdka elektrycznego

Umieść stację bazową w miejscu maksymalnie otwartym, z dobrym sygnałem Wi-Fi. Zapewnij wystarczająco dużo miejsca wokół urządzenia, jak przedstawiono na ilustracji, a z zacienionego obszaru usuń wszelkie przedmioty. Następnie włóż przewód zasilający do stacji bazowej i wetknij wtyczkę do gniazdka.

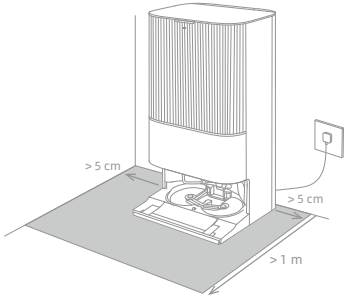


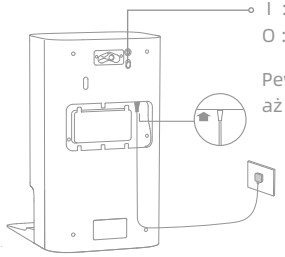

I : Wł.
O : Wył.

Pewnie włóż przewód do góry, aż kontrolka się zaświeci.

**Uwaga:**

- Upewnij się, czy żaden obiekt nie będzie blokować obszaru sygnalizacyjnego.
- Aby zapobiec zamoczeniu podłóg drewnianych lub dywanów, zalecane jest umieszczanie stacji bazowej na płytkach ceramicznych lub marmurowych.

## 2. Zainstaluj płytkę przedłużającą rampy

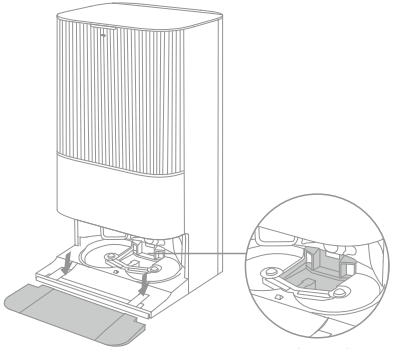

Filtr tarki

**Uwaga:** Sprawdź, czy filtr tarki jest poprawnie zainstalowany.

## 3. Usuń zabezpieczenia robota i zainstaluj zespół mopa

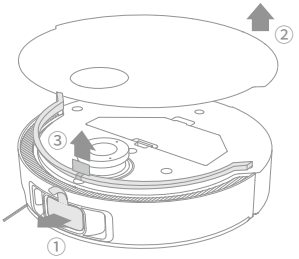


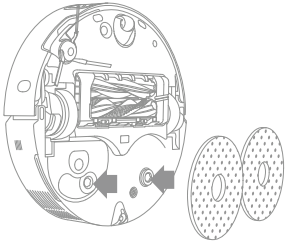

## 4. Podłącz robot do stacji bazowej

Wciśnij przycisk ⏻ na robocie na 3 sekundy, co spowoduje jego włączenie. Umieść robota w stacji bazowej z zespołem mopa zwróconym w kierunku tarki. Wówczas usłyszysz instrukcję głosową, gdy robot pomyślnie połączy się ze stacją bazową. Po pełnym naładowaniu akumulatora robota wskaźniki stanu na robocie i stacji bazowej będą świecić przez 10 minut, a następnie zgasną.

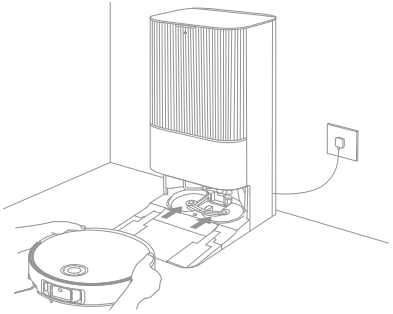

**Uwaga:** Zaleca się pełne naładowanie robota przed jego pierwszym użyciem. Gdy robot nie może być włączony po wyczerpaniu się baterii, ręcznie połącz go ze stacją bazową i naładuj.

# Przed użyciem

## 5. Dodaj roztwór czyszczący

(1) Zdejmij pokrywę pojemnika na kurz i wyciągnij automatyczny zbiornik na detergent.

(2) Otwórz górną pokrywę komory i dodaj roztwór czyszczący.

(3) Zamknij pokrywę komory, włóż ją z powrotem do stacji bazowej i ponownie załóż pojemnik na kurz. Roztwór czyszczący będzie dodawany automatycznie podczas pracy.

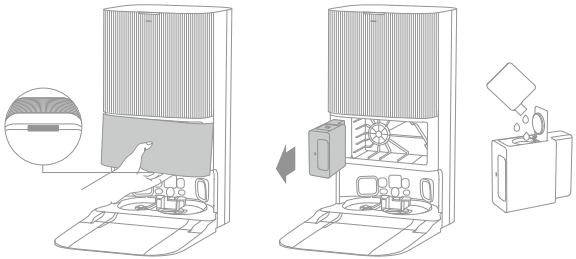

Uwaga:

- Automatyczny zbiornik na detergent można napełnić środkiem czyszczącym. Nie należy stosować żadnego innego środka czyszczącego, niż zalecany przez producenta, gdyż grozi to niewłaściwym działaniem urządzenia.
- Zainstaluj automatyczny zbiornik na detergent, aż się zablokuje we właściwym miejscu.

## 6. Dolej wody do zbiornika na czystą wodę

Wyjmij zbiornik na czystą wodę ze stacji bazowej i napełnij go czystą wodą. Następnie zainstaluj go na powrót w stacji bazowej.

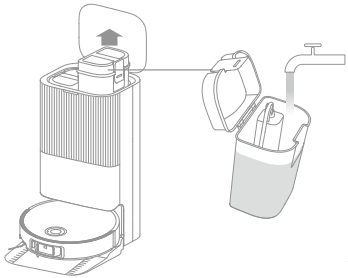

**Uwaga:** Nie dodawaj gorącej wody do zbiornika, gdyż może to spowodować jego odkształcenie.

# Łączenie z aplikacją Dreamehome

## 1. Pobieranie aplikacji Dreamehome

Zdejmij obudowę robota i zeskanuj kod QR na robocie lub wyszukaj „Dreamehome" w sklepie z aplikacjami, aby pobrać i zainstalować aplikację.

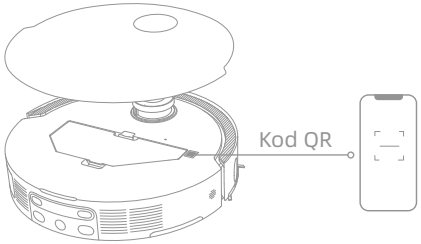


Uwaga:
- Obsługiwane jest tylko Wi-Fi 2,4 GHz.
- Ze względu na aktualizacje w oprogramowaniu aplikacyjnym faktyczne operacje mogą odbiegać od instrukcji w tym podręczniku. Stosuj się do instrukcji w oparciu o bieżącą wersję aplikacji.

## 2. Dodawanie urządzenia

Otwórz aplikację Dreamehome, dotknij „Zeskanuj kod QR, aby się połączyć" i ponownie zeskanuj ten sam kod QR na robocie, aby dodać urządzenie. Stosuj się do wyświetlanych instrukcji, aby ukończyć połączenie Wi-Fi.

**Uwaga:** Chcąc zresetować ustawienia sieci Wi-Fi powtórz krok 2, a następnie postępuj zgodnie z poleceniami, aby dokończyć nawiązywanie połączenia Wi-Fi.

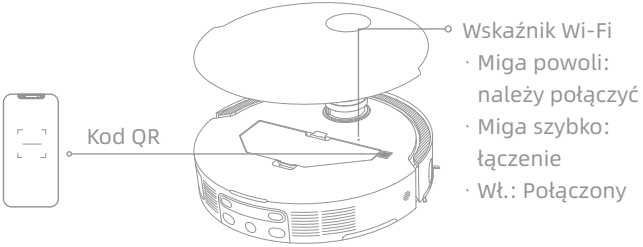

# Użytkowanie

## Włączanie/wyłączanie

Wciśnij przycisk ⏻ na 3 sekundy, co spowoduje włączenie robota. Kontrolka zasilania pozostanie włączona. Można też umieścić robota w stacji bazowej, dopasowując styki ładowania robota do styków stacji bazowej, co spowoduje automatyczne włączenie robota rozpoczęcie ładowania. Chcąc wyłączyć robota odsuń go od stacji bazowej i wciśnij przycisk ⏻ na 3 sekundy.

## Szybkie mapowanie

Skonfigurowawszy sieć po raz pierwszy stosuj się do instrukcji w aplikacji, aby szybko utworzyć mapę. Robot rozpocznie mapowanie bez czyszczenia. Gdy robot powróci do stacji bazowej, proces mapowania jest zakończony, a mapa zostanie automatycznie zapisana.

## Pauza/uśpienie

Gdy robot pracuje, wciśnij dowolny przycisk, aby go spauzować. Jeżeli robot nie pracuje dłużej niż 10 minut, automatycznie wchodzi w tryb uśpienia. Wszystkie wskaźniki w robocie wyłączą się. Wciśnij dowolny przycisk w robocie bądź użyj aplikacji, aby go obudzić.

**Uwaga:** Jeżeli robot jest spauzowany i umieszczony w stacji bazowej, proces bieżącego czyszczenia zakończy się.

## Auto-wznawianie czyszczenia

Jeżeli akumulator jest bliski rozładowania, robot automatycznie powróci do stacji bazowej w celu ładowania. Po doładowaniu do odpowiedniego poziomu, robot wznowi niedokończone zadania czyszczenia.

**Uwaga:** Aby skorzystać z tej funkcji, aktywuj ją w aplikacji.

## Tryb Nie przeszkadzać (DND)

Po włączeniu trybu Nie Przeszkadzać (DND) robot nie wznowi sprzątania. Tryb DND jest domyślnie dezaktywowany w fabryce. Możesz użyć aplikacji do aktywacji trybu DND lub zmodyfikować okres DND. Domyślnie okres DND wynosi 22:00-8:00.

**Uwaga:**

- W okresie DND zaplanowane zadania sprzątanie nie będą wykonywane.
- Robot wznowi sprzątanie po upływie okresu DND.

## Ponowne uruchamianie robota

Jeżeli robot przestaje reagować lub nie może się wyłączyć, wciśnij przycisk ⏻ na 10 sekund, co spowoduje wymuszone wyłączenie urządzenia. Następnie wciśnij przycisk ⏻ na 3 sekundy, co spowoduje włączenie robota.

# Użytkowanie

## Odkurzanie i mopowanie

**Uwaga:** Po pierwszym uruchomieniu i założeniu mopa robot będzie domyślnie pracował w trybie „Odkurzania i mopowania".

### 1. Rozpoczęcie czyszczenia

Wciśnij przycisk ⏻ na robocie lub posłuż się aplikacją, aby uruchomić robota ze stacji bazowej. Następnie robot zaplanuje optymalną trasę czyszczenia i wykona to zadanie w oparciu o stworzoną mapę.

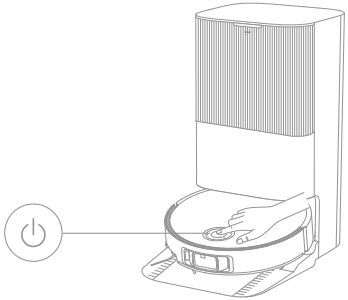

Uwaga:

- Aby zapewnić łatwy powrót robota do stacji bazowej po czyszczeniu, zaleca się jego uruchamianie ze stacji bazowej.
- Podkładki mopa będą czyszczone przed rozpoczęciem mopowania przez robota, czekaj cierpliwie.
- Podczas pracy nie poruszaj stacją bazową, zbiornikiem na czystą wodę, zbiornikiem na brudną wodę ani filtrem tarki.
- Funkcję prania mopa gorącą wodą można włączyć w aplikacji w zakładce zadań prania podkładki mopa, co działa we wszystkich trybach. Aby zapobiec oparzeniu, nie dotykaj wylotu wody, gdy funkcja jest włączona.

### 2. Automatyczne pranie mopa

Podczas sprzątania robot będzie automatycznie powracać do stacji bazowej, aby wyprać ścierki mopa w oparciu o częstotliwość jej użycia określoną w aplikacji. Stacja bazowa automatycznie uzupełni wodą zbiornik robota i ten wznowi sprzątanie.

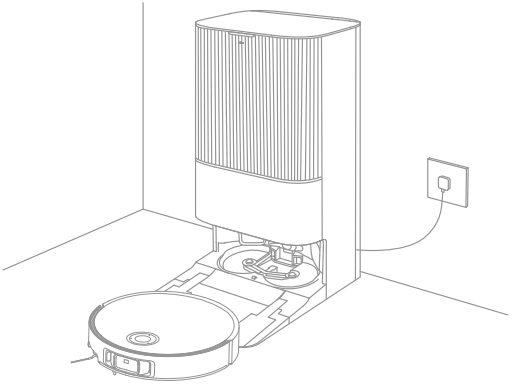

# Użytkowanie

## 3. Automatyczne opróżnianie pojemnika na kurz oraz pranie i suszenie nakładki mopa

Po zakończeniu przez robota zadania czyszczenia i powrocie do stacji bazowej celem naładowania akumulatora, stacja bazowa automatycznie opróżni pojemnik na kurz, a następnie wypierze i wysuszy podkładki mopa.

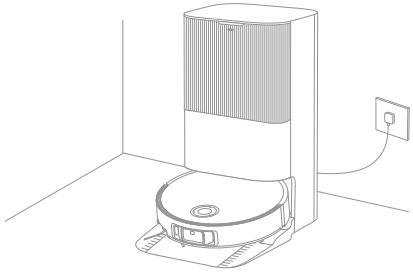

Uwaga:

- Jeżeli funkcja auto-opróżniania jest wyłączona w aplikacji, stacja bazowa nie będzie automatycznie opróżniać pojemnika na kurz.
- Stacja bazowa będzie opróżniać pojemnik na kurz zgodnie z ustawieniami w aplikacji.

## 4. Wyczyść zbiornik na brudną wodę

Po wykonaniu zadania przez robota umyj zbiornik na brudną wodę, co zapobiegnie powstawaniu nieprzyjemnego zapachu.

### Mopowanie po odkurzaniu

Aktywuj funkcję mopowania po odkurzaniu, a robot automatycznie zdejmie zespół mopa w stacji bazowej, aby odkurzać podłogę. Po zakończeniu odkurzania robot powróci do stacji bazowej, aby zainstalować zespół mopa, a stacja bazowa automatycznie opróżni pojemnik na kurz. Następnie robot rozpocznie mopowanie podniósłszy szczotkę główną i szczotkę boczną.

### Tylko odkurzanie

Aktywuj funkcję odkurzania w aplikacji, a robot automatycznie zdejmie zespół mopa w stacji bazowej i rozpocznie odkurzanie.

### Tylko mopowanie

Aktywuj funkcję mopowania w aplikacji wybierz, a robot automatycznie sprawdzi, czy zespół mopa jest zainstalowany w stacji bazowej. Jeśli nie, robot zamontuje zespół mopa i rozpocznie mopowanie po podniesieniu szczotki głównej i szczotki bocznej.

# Rutynowa konserwacja

## Części

Aby utrzymać robot w dobrym stanie, zaleca się sprawdzanie użytkowania akcesoriów w aplikacji lub następującej tabeli w kwestii planowej konserwacji.

| Część | Częstotliwość konserwacji | Okres wymiany |
|---|---|---|
| Zbiornik wody zużytej | Po każdym użyciu | / |
| Zbiornik na czystą wodę | Raz na 2 tygodnie | |
| Szczotki główne | | Co 6 do 12 miesięcy |
| Filtr pojemnika na kurz | | Co 3 do 6 miesięcy |
| Szczotka boczna | | |
| Uchwyty podkładki mopa | | / |
| Filtr tarki | Co 1 do 2 miesięcy | / |
| Obszar sygnalizacyjny stacji bazowej | Raz na miesiąc | |
| Styki ładowania | | |
| Wyloty automatycznego odpowietrzania | | |
| Kółko wielokierunkowe | | |
| Kółko samonastawne | | |
| Czujnik krawędzi | | |
| Czujnik VersaLift | | |
| Dwuliniowe czujniki laserowe 3D | | |

| Część | Częstotliwość konserwacji | Okres wymiany |
|---|---|---|
| Czujnik dywanu | Raz na miesiąc | / |
| Czujniki klifu | | |
| Okno zderzaka | | |
| Zderzak | | |
| Wlot automatycznego uzupełniania wody robota | | |
| Dno robota | | |
| Pojemnik na kurz | Czyść w miarę potrzeby | |
| Kółka główne | | |
| Stopki dystansowe | | |
| Worek na kurz | / | Co 2 do 4 miesięcy |
| Podkładki mopa | | Co 1 do 3 miesięcy |
| Inhibitor kamienia kotłowego | | Co 18 do 36 miesięcy |

**Uwaga:** Częstotliwość konserwacji i wymiany zależy od rzeczywistych warunków użytkowania. W razie wystąpienia wyjątku ze względu na szczególne okoliczności, zaleca się dokonać niezwłocznego przeglądu lub wymiany części.

# Rutynowa konserwacja

## Filtr tarki

1. Po zakończeniu prania podkładki mopa wyjmij robota i usuń filtr tarki.

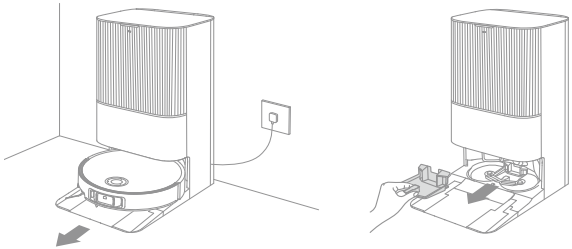

2. Wypłucz filtr tarki czystą wodą, wytrzyj go do sucha, a następnie zamontuj go ponownie w tarce.

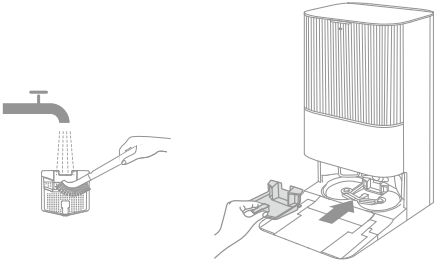

3. Odeślij robota do stacji bazowej używając aplikacji lub naciskając przycisk ⌂ , albo też zrób to ręcznie.

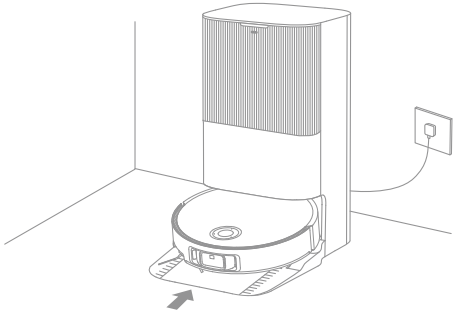

# Rutynowa konserwacja

## Worek na kurz

1. Zdejmij pokrywę zbiornika na kurz i wyrzuć worek.

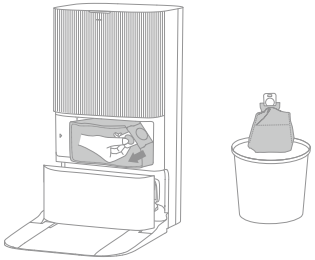

**Uwaga:** Pociągnięcie do góry za uchwyt uszczelni worek na kurz, aby zapobiec przypadkowemu wypadaniu jego i śmieci.

2. Kurz i śmieci z filtra usuwaj suchą ściereczką.

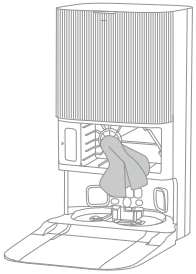

3. Zainstaluj nowy worek na kurz.

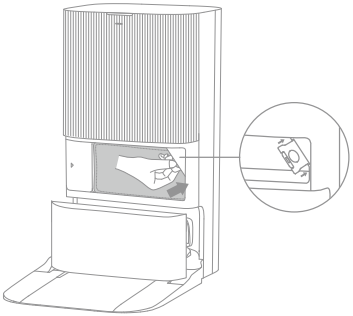

4. Zainstaluj na powrót pokrywę zbiornika.

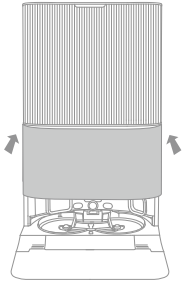

# Rutynowa konserwacja

## Zbiornik na brudną wodę

1. Wyjmij zbiornik na zużytą wodę, otwórz pokrywę i wylej zawartość.

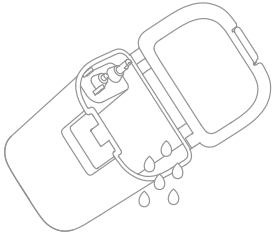

2. Czystą wodą wypłucz zbiornik na brudną wodę, a narzędziem do czyszczenia wchodzącym w skład wyposażenia wyczyść wewnętrzne ścianki zbiornika na brudną wodę.

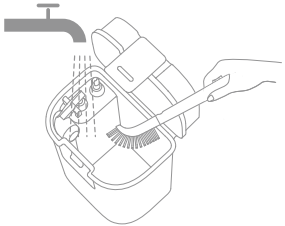

**Uwaga:** Pływająca kula w zbiorniku użytej wody jest częścią ruchomą. Nie wywieraj nadmiernej siły czyszcząc ją, aby uniknąć uszkodzenia jej.

# Rutynowa konserwacja

## Szczotki główne

1. Zdejmij osłonę szczotek po wciśnięciu zatrzasków osłony do środka, a następnie wyjmij szczotki z robota.

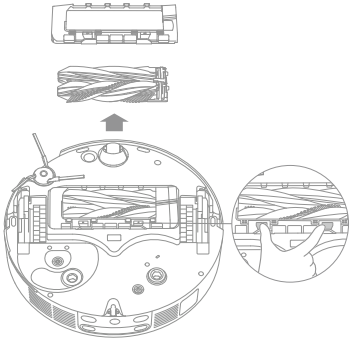

2. Wyjmij szczotki w sposób przestawiony na ilustracji. Narzędziem do czyszczenia wchodzącym w skład wyposażenia usuń włosy wplątane w szczotkę. Po wyczyszczeniu należy mocno wcisnąć szczotki do głównego uchwytu szczotek, aż do momentu zatrzaśnięcia.

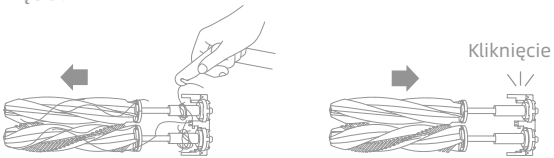


**Uwaga:** Podczas wyjmowania szczotek głównych należy zachować ostrożność, aby uniknąć obrażeń ciała.

3. Wsuń uchwyt szczotki głównej w szczeliny pod kątem w dół w taki sposób, by nadrukowane strzałki skierowane były ku górze.

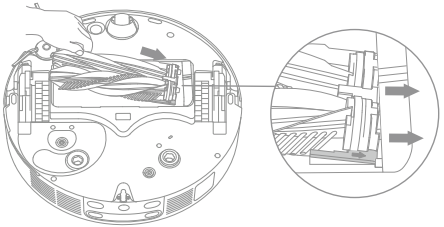

4. Wyrównaj przedni koniec osłony szczotki ze szczeliną, wsuń ją pod kątem w dół, a następnie wciśnij na miejsce.

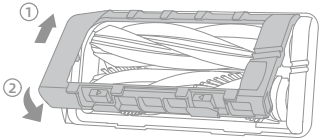

# Rutynowa konserwacja

## Szczotka boczna

Śrubokrętem odkręć szczotkę boczną, usuń z niej włosy, a następnie przykręć z powrotem.

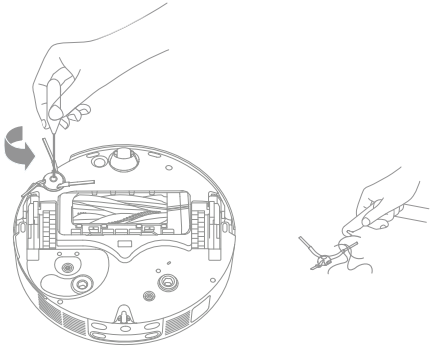

## Uchwyty podkładki mopa

Wyjmij i wyczyść uchwyty podkładki mopa.

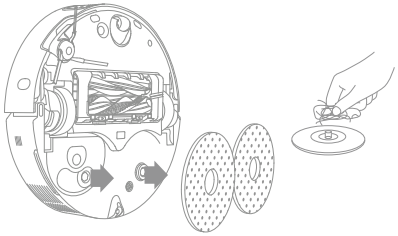

## Kółko wielokierunkowe

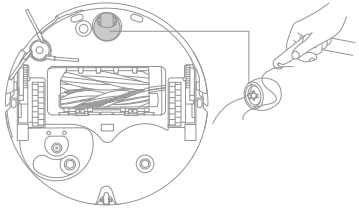

**Uwaga:**

- Małym śrubokrętem oddziel oś od opony kółka wielokierunkowego. Nie wywieraj nadmiernej siły.
- Wypłucz kółko wielokierunkowe pod bieżącą wodą i załóż z powrotem po całkowitym wysuszeniu.

# Rutynowa konserwacja

## Pojemnik na kurz i filtr

1. Zdejmij pokrywę robota, wciśnij zatrzask pojemnika na kurz, po czym wyjmij pojemnik.

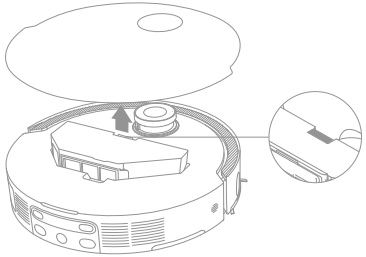

2. Wyjmij filtr pojemnika na kurz i opróżnij pojemnik na kurz.

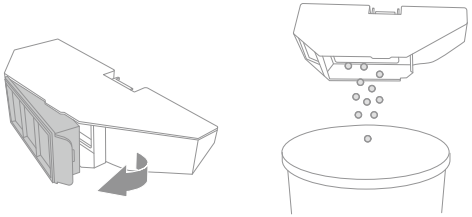

3. Delikatnie stukaj w kosz filtra, aby usunąć brud.

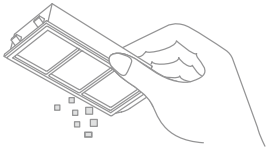

**Uwaga:** Nie próbuj czyścić filtra szczotką, palcem ani ostrymi przedmiotami, gdyż grozi to jego uszkodzeniem.

4. Wypłucz wodą pojemnik na kurz i filtr, wysusz je całkowicie przed ponownym zainstalowaniem.

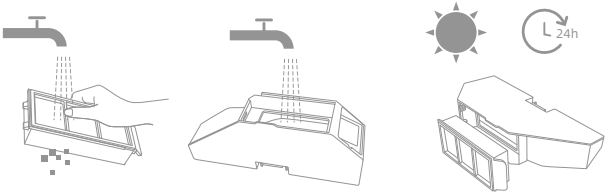


**Uwaga:**

· Pojemnik na kurz i filtr płucz wyłącznie czystą wodą. Nie używaj detergentu.
· Pojemnik na kurz i filtr używaj dopiero po całkowitym wyschnięciu.

# Rutynowa konserwacja

## Czujniki robota

Czujniki robota przetrzyj miękką i suchą ściereczką, jak przedstawiono na rysunku poniżej:

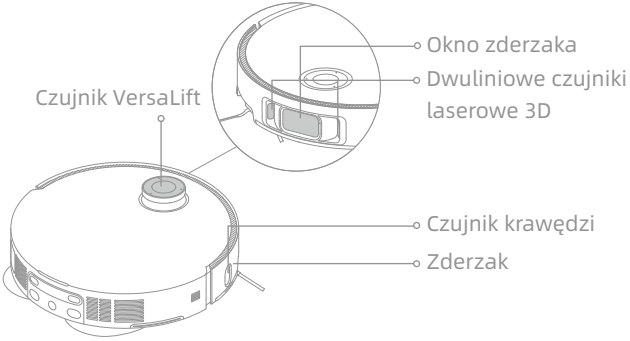


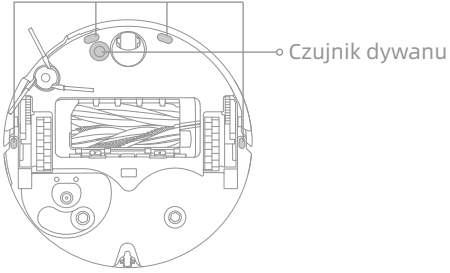


**Uwaga:** Mokra ścierka może uszkodzić czułe elementy robota i stacji bazowej. Do czyszczenia używaj suchej ściereczki.

## Styki ładowania i pole sygnalizacyjne

Styki ładowania i pole sygnalizacyjne czyść miękką, suchą ściereczką.

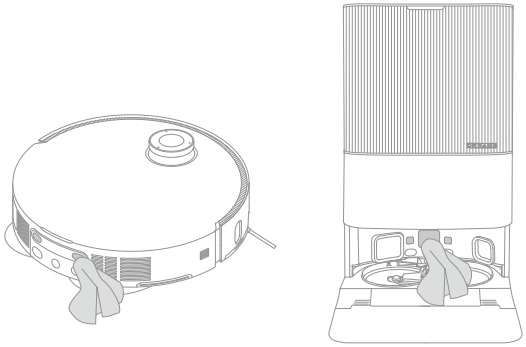

# Rutynowa konserwacja

## Wyloty automatycznego odpowietrzania

Wyloty automatycznego odpowietrzania robota i stacji bazowej czyść miękką, suchą ściereczką.

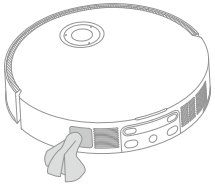

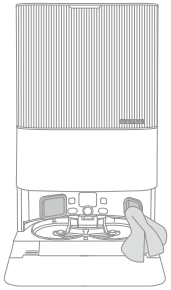

## Podkładki mopa

Wyjmij podkładki mopa z uchwytów, po czym je wymień.

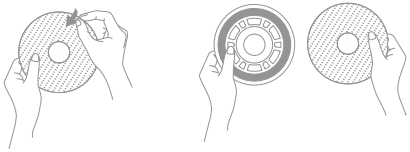

## Akumulator

Robot zawiera pakiet akumulatora litowo-jonowego o wysokich parametrach użytkowych. Dbaj o to, by akumulator był dobrze naładowany do codziennego użytku, aby zachować jego parametry użytkowe na optymalnym poziomie. Jeżeli robot nie jest używany przez dłuższy czas, wyłącz go i złóż. Aby uniknąć szkód wskutek nadmiernego rozładowania, robot należy doładowywać przynajmniej raz na trzy miesiące.

# Wykrywanie i usuwanie usterek

| Usterka | Rozwiązanie |
|---|---|
| Robot nie włącza się. | Akumulator jest rozładowany. Doładuj robot w stacji bazowej i spróbuj ponownie.<br>Temperatura baterii jest zbyt niska lub zbyt wysoka. Zaleca się pracę urządzenia w zakresie temperatur od 32°F (0°C) do 104°F (40°C). |
| Robot nie ładuje się. | Stacja bazowa nie jest podłączona do zasilania, upewnij się, czy oba końce kabla zasilania są prawidłowo wetknięte.<br>Słaby kontakt między stykami ładowania w stacji bazowej i robocie, oczyść styki ładowania.<br>Sprawdź, czy na złączu robota nie ma jakiegoś ciała obcego, usuń je w takim przypadku. |
| Robot nie łączy się z Wi-Fi. | Nieprawidłowe hasło sieci Wi-Fi. Sprawdź, czy hasło używane do łączenia się z siecią Wi-Fi, jest prawidłowe.<br>Robot nie obsługuje połączenia Wi-Fi 5 GHz. Upewnij się, czy robot jest połączony z siecią Wi-Fi 2,4 GHz.<br>Słaby sygnał Wi-Fi. Upewnij się, czy robot jest w obszarze o dobrym zasięgu Wi-Fi.<br>Robot może nie być gotowy do skonfigurowania. Wyjdź z aplikacji i wejdź ponownie, następnie spróbuj jeszcze raz zgodnie z instrukcją. |
| Robot nie może znaleźć i powrócić do stacji bazowej. | Stacja bazowa została odłączona od zasilania lub poruszona, gdy robot znajdował się poza stacją. Połącz stację bazową z zasilaniem lub umieść robot na stacji celem ładowania.<br>Za dużo jest przeszkód wokół stacji bazowej. Ustaw stację bazową w terenie bardziej otwartym.<br>Poruszenie robotem może spowodować ponowne jego pozycjonowanie, a to spowoduje ponowne tworzenie mapy, jeżeli ponowne pozycjonowanie zawiedzie. Jeżeli robot jest zbyt daleko od stacji bazowej, może nie być w stanie powrócić samodzielnie, w którym to przypadku konieczne jest jego ręczne umieszczenie w stacji bazowej.<br>Wytrzyj pole sygnalizacji w stacji bazowej, aby usunąć kurz i śmieci. |

# Wykrywanie i usuwanie usterek

| Usterka | Rozwiązanie |
|---|---|
| Robot utyka przed stacją bazową i nie może powrócić do niej. | Sprawdź, czy po obu stronach stacji bazowej lub przed nią jest wystarczająco dużo miejsca, aby zapobiec zablokowaniu robota.<br>Droga powrotna do stacji bazowej jest zablokowana, np. drzwi są zamknięte.<br>Robot może ślizgać się, jeżeli podłoga przed stacją bazową jest nadmiernie mokra. W takim przypadku usuń nadmiar wody przed podjęciem ponownej próby.<br>Zaleca się przesunięcie stacji bazowej w innej miejsce i spróbowanie ponownie.<br>Upewnij się, czy płytka przedłużająca rampy jest prawidłowo zamontowane. |
| Robot nie wyłącza się. | Robot nie może być wyłączony podczas ładowania. Celem wyłączenia robota zaleca się odsunięcie robota od stacji bazowej, a następnie wciśnięcie przycisku ⏻ na 3 sekundy.<br>Jeżeli robota nie daje się wyłączyć wykonując czynność 1, wciśnij przycisk ⏻ na 10 sekund, co spowoduje wymuszenie wyłączenia urządzenia. Jeżeli problem się utrzymuje, skontaktuj się z działem obsługi posprzedażnej. |
| Niska prędkość ładowania. | Pełne naładowanie rozładowanego akumulatora robota trwa 4,5 godziny.<br>Jeżeli pracujesz robotem w temperaturach poza zakresem określonym w specyfikacji technicznej, prędkość ładowania automatycznie zmniejsza się, aby wydłużyć trwałość akumulatora.<br>Styki ładowania w robocie i stacji bazowej mogą być zabrudzone, wytrzyj je suchą ściereczką. |
| Hałas zwiększa się, gdy robot pracuje. | Sprawdź, czy filtr pojemnika na kurz nie jest zatkany. Jeśli tak, oczyść go lub wymień.<br>Twardy przedmiot mógł zostać uchwycony przez szczotki główne lub pojemnik na kurz. Sprawdź i usuń wszelkie twarde przedmioty.<br>Szczotki główne lub boczna może być splątana. Sprawdź i usuń wszelkie obce ciała.<br>Tryb ssania przełącz na Standard lub Spokojny. |
| Robot porusza się nie trzymając się ustalonej trasy. | Przedmioty takie, jak kable zasilania i pantofle należy zorganizować przed użyciem robota.<br>Praca na mokrych, śliskich powierzchniach powoduje poślizg głównego kółka. Zaleca się wysuszenie mokrych miejsc przed użyciem robota.<br>Wytrzyj okno zderzaka i czujnik lasera dwuliniowego 3D w robocie czystą, miękką i ściereczką, aby utrzymać go w czystości i wolnym od przeszkód. |

# Wykrywanie i usuwanie usterek

| Usterka | Rozwiązanie |
|---|---|
| Robot pomija pomieszczenia, które mają być czyszczone. | Upewnij się, czy drzwi sprzątanych pomieszczeń są otwarte.<br>Miejsce przed pomieszczeniem do czyszczenia może być mokre lub śliskie, powodują poślizg robota i nienormalną pracę. Wysusz podłogę przed użyciem robota. |
| Robot nie wznawia sprzątania po ładowaniu. | Upewnij się, czy robot nie jest ustawiony w tryb „Nie przeszkadzać" (DND), co uniemożliwia wznowienie sprzątania.<br>Robot nie wznawia czyszczenia po ręcznym umieszczeniu w stacji bazowej lub wysłaniu go do stacji bazowej z użyciem aplikacji lub naciśnięciem przycisku ⌂. |
| Stacja nie może automatycznie opróżnić pojemnika na kurz. | Sprawdź, czy worek na kurz w pojemniku nie jest zapełniony.<br>Jeżeli worek na kurz nie jest pełny, sprawdź, czy nie ma jakiejś przeszkody na automatycznych odpowietrznikach robota, stacji bazowej lub pojemnika na kurz. W takim przypadku wyczyść na czas zablokowaną część. |
| Poziom wody na tarce nie jest prawidłowy. | Sprawdź, czy uszczelka w zbiorniku używanej wody nie jest poluzowana lub niewłaściwie założona, ręcznie skoryguj w razie potrzeby. Jeżeli problem utrzymuje się, skontaktuj się z zespołem serwisu posprzedażowego.<br>Łagodnie wciśnij w dół zbiornik używanej wody, aby mieć pewność, że jest prawidłowo założony.<br>Wyjmij filtr tarki i sprawdź, czy odpływ brudnej wody nie jest zatkany; jeśli tak jest, udrożnij go.<br>Sprawdź roztwór do czyszczenia. Nie dodawaj innej cieczy niż oficjalnie zaaprobowany roztwór czyszczący. |
| Uchwyt podkładki mopa jest nienormalnie podniesiony. | Wyjmij uchwyt podkładki mopa i sprawdź, czy nie utknęły w nim jakieś ciała obce, po czym uruchom robota ponownie.<br>Jeżeli problem utrzymuje się, skontaktuj się z zespołem serwisu posprzedażowego. |
| Pod zbiornikiem na czystą wodę lub wokół uszczelki jest woda. | Przy wyjmowaniu zbiornika na czystą wodę, w rurze pod zbiornikiem lub wokół uszczelki może pozostawać nieco wody. To jest normalne zjawisko. Wytrzyj suchą ściereczką. |

W kwestii dalszej pomocy kontaktuj się z nami przez https://global.dreametech.com

# Dane techniczne

## Robot

| | | | |
|---|---|---|---|
| Model | RLX85CE | RLX85CE-1 | RLX85CE-3 |
| | RLX85CE-4 | RLX85CE-5 | RLX85CE-6 |
| Czas ładowania | Około 4,5 godziny | | |
| Napięcie znamionowe | 14,4 V ⎓ | | |
| Moc znamionowa | 75 W | | |
| Częstotliwość pracy | 2400-2483,5 MHz | | |
| Maksymalna moc wyjściowa | < 20 dBm | | |

W normalnych warunkach eksploatacji ten sprzęt powinien być utrzymywany w odstępie przynajmniej 20cm między anteną i ciałem użytkownika.

## Stacja bazowa

| | | | |
|---|---|---|---|
| Model | RCXE0105 | RCXE0108 | RCXE0109 |
| Znamionowy prąd zasilania | 220-240 V~ 50-60 Hz | | |
| Znamionowa moc wyjściowa | 20 V ⎓ 2 A | | |
| Moc znamionowa (podczas opróżniania z kurzu) | 700 W | | |
| Moc znamionowa (podczas mycia gorącą wodą) | 1160 W | | |
| Moc znamionowa (podczas ładowania i suszenia) | 87 W | | |

Uwaga:

- Moc znamionowa (podczas czyszczenia gorącą wodą) jest wyznaczana przez wartość mocy w okresie reprezentatywnym (temperatura wody 25°C).
- Moc znamionową (podczas ładowania i suszenia) determinuje wartość mocy podczas całego okresu ładowania.

# Wyjęcie i likwidacja akumulatora

Wbudowany akumulator litowo-jonowy zawiera substancje, które są niebezpieczne dla środowiska. Demontażu akumulatora może dokonać wyłącznie wykwalifikowany serwisant, a sam akumulator należy przekazać do odpowiedniego punktu zajmującego się recyklingiem.

- akumulator przed złomowaniem należy wyjąć z urządzenia;
- podczas wyjmowania akumulatora urządzenie musi być odłączone od zasilania sieciowego;
- akumulator należy utylizować w sposób bezpieczny.

## OSTROŻNIE:

Przed wyjęciem akumulatora odłącz zasilanie i rozładuj akumulator, ile się da.

Niepotrzebne akumulatory należy poddać utylizacji w odpowiednim zakładzie recyklingowym.

Akumulatora nie narażaj na działanie wysokiej temperatury, gdyż grozi to jego wybuchem.

W niewłaściwych warunkach użytkowania z akumulatora może wydobywać się elektrolit. W przypadku dostania się elektrolitu do oczu lub na skórę skażone miejsce należy przepłukać dużą ilością wody, po czym zasięgnąć porady lekarskiej.

## Instruktaż usuwania:

1. Odwróć robot, za pomocą odpowiedniego narzędzia odkręć śruby z tyłu robota i zdejmij pokrywę.
2. Odłącz zaciski między akumulatorem i płytką drukowaną, aby wyjąć ten pierwszy.

## Ochrona środowiska

Zużyty sprzęt elektroniczny oznakowany zgodnie z dyrektywą Unii Europejskiej, nie może być umieszczany łącznie z innymi odpadami komunalnymi. Podlega on selektywnej zbiórce i recyklingowi w wyznaczonych punktach. Zapewniając jego prawidłowe usuwanie, zapobiegasz potencjalnym, negatywnym konsekwencjom dla środowiska naturalnego i zdrowia ludzkiego. System zbierania zużytego sprzętu zgodny jest z lokalnie obowiązującymi przepisami ochrony środowiska dotyczącymi usuwania odpadów. Szczegółowe informacje na ten temat można uzyskać w urzędzie miejskim, zakładzie oczyszczania lub sklepie, w którym produkt został zakupiony.

Produkt spełnia wymagania dyrektyw tzw. Nowego Podejścia Unii Europejskiej (UE), dotyczących zagadnień związanych z bezpieczeństwem użytkowania, ochroną zdrowia i ochroną środowiska, określających zagrożenia, które powinny zostać wykryte i wyeliminowane.

Niniejszy dokument jest tłumaczeniem oryginalnej instrukcji obsługi, stworzonej przez producenta.

Produkt należy regularnie konserwować (czyścić) we własnym zakresie lub przez wyspecjalizowane punkty serwisowe na koszt i w zakresie użytkownika. W przypadku braku informacji o koniecznych akcjach konserwacyjnych cyklicznych lub serwisowych w instrukcji obsługi, należy regularnie, minimum raz na tydzień oceniać odmienność stanu fizycznego produktu od fizycznie nowego produktu. W przypadku wykrycia lub stwierdzenia jakiejkolwiek odmienności należy pilnie podjąć kroki konserwacyjne (czyszczenie) lub serwisowe. Brak poprawnej konserwacji (czyszczenia) i reakcji w chwili wykrycia stanu odmienności może doprowadzić do trwałego uszkodzenia produktu. Gwarant nie ponosi odpowiedzialności za uszkodzenia wynikające z zaniedbania.

Szczegółowe informacje o warunkach gwarancji dystrybutora /producenta dostępne na stronie internetowej https://serwis.innpro.pl/gwarancja

## Akumulator LI-ION

Urządzenie wyposażone jest w akumulator LI ION (litowo-jonowy), który z uwagi na swoją fizyczną i chemiczną budowę starzeje się z biegiem czasu i użytkowania. Producent określa maksymalny czas pracy urządzenia w warunkach laboratoryjnych, gdzie występują optymalne warunki pracy dla urządzenia, a sam akumulator jest nowy i w pełni naładowany. Czas pracy w rzeczywistości może się różnić od deklarowanego w ofercie i nie jest to wada urządzenia a cecha produktu. Aby zachować maksymalną żywotność akumulatora, nie zaleca się go rozładowywać do poziomu poniżej 3,18V lub 15% ogólnej pojemności. Niższe wartości, jak np. 2,5V dla ogniwa uszkadzają je trwale i nie jest to objęte gwarancją. W przypadku zaniechania używania akumulatora lub całego urządzenia przez czas dłuższy niż jeden miesiąc należy akumulator naładować do 50% i sprawdzać cyklicznie co dwa miesiące poziom jego naładowania. Przechowuj akumulator i urządzenie w miejscu suchym, z dala od słońca i ujemnych temperatur.

## Akumulator LIPO

Urządzenie wyposażone jest w akumulator LI PO (litowo-polimerowy), który z uwagi na swoją fizyczną i chemiczną budowę starzeje się z biegiem czasu i użytkowania. Producent określa maksymalny czas pracy urządzenia w warunkach laboratoryjnych, gdzie występują optymalne warunki pracy dla urządzenia, a sam akumulator jest nowy i w pełni naładowany. Czas pracy w rzeczywistości może się różnić od deklarowanego w ofercie i nie jest to wada urządzenia a cecha produktu. Aby zachować maksymalną żywotność akumulatora, nie zaleca się go rozładowywać do poziomu poniżej 3,5V lub 5% ogólnej pojemności. Niższe wartości, jak np 3,2V dla ogniwa uszkadzają je trwale i nie jest to objęte gwarancją. W przypadku zaniechania używania akumulatora lub całego urządzenia przez czas dłuższy niż jeden miesiąc należy akumulator naładować do 50% i sprawdzać cyklicznie co dwa miesiące poziom jego naładowania. Przechowuj akumulator i urządzenie w miejscu suchym, z dala od słońca i ujemnych temperatur.

# Veiligheidsinformatie

Om elektrische schokken, brand of letsel door verkeerd gebruik van het toestel te voorkomen, dient u de gebruikershandleiding zorgvuldig te lezen voordat u het toestel gebruikt en te bewaren voor toekomstig gebruik.

## Gebruiksbeperkingen

- Dit product mag niet zonder toezicht van een ouder of voogd worden gebruikt door kinderen jonger dan 8 jaar of personen met fysieke, zintuiglijke of geestelijke tekortkomingen of met beperkte ervaring of kennis, om een veilige bediening te waarborgen en risico's te vermijden. Schoonmaken en onderhoud mogen niet door kinderen zonder toezicht worden uitgevoerd.
- Het toestel mag alleen worden gebruikt met de meegeleverde voeding.
- Dit toestel bevat batterijen die alleen door specialisten kunnen worden vervangen.
- Maak de zone die gereinigd moet worden leeg. Kinderen mogen niet met dit apparaat spelen. Zorg ervoor dat kinderen en huisdieren terwijl de robot in werking is op veilige afstand blijven.
- Installeer, gebruik en laad het toestel niet op in badkamers of in de buurt van zwembaden.
- Dit product is uitsluitend bestemd voor vloerreiniging in een huishoudelijke omgeving. Gebruik het niet buitenshuis, op niet-vloeroppervlakken of in een commerciële of industriële omgeving.
- Zorg ervoor dat het toestel correct werkt in een geschikte omgeving. Gebruik het toestel anders niet.
- Als het netsnoer beschadigd is, dient het vervangen te worden door een speciaal snoer of een samenstel dat verkrijgbaar is bij de fabrikant of zijn serviceagent.

# Veiligheidsinformatie

## Gebruiksbeperkingen

- Gebruik de robot niet in een ruimte die zich boven vloerniveau bevindt zonder een veiligheidsbarrière.
- Plaats de robot niet ondersteboven. Gebruik de LDS-afdekking, klep van de robot of stootrand niet als handgreep voor de robot.
- Gebruik de robot in omgevingen met een omgevingstemperatuur boven 0 °C en onder 40 °C. Zorg ervoor dat er geen vloeistof of kleverige substantie op de vloer ligt.
- Om schade of letsel door slepen te voorkomen, verwijdert u losse voorwerpen van de vloer en verwijdert u kabels of netsnoeren op het reinigingspad voordat u het toestel gebruikt.
- Verwijder breekbare of kleine voorwerpen van de vloer om te voorkomen dat de robot er tegenaan stoot en deze beschadigt.
- Houd haar, vingers en andere lichaamsdelen uit de buurt van de zuigopening van de robot.
- Houd het schoonmaakgereedschap buiten het bereik van kinderen.
- Gebruik het toestel niet in een kamer waar een baby of kind slaapt.
- Plaats geen kinderen, huisdieren of andere voorwerpen bovenop de robot, ongeacht of deze stilstaat of beweegt.
- Alleen schoon water en het officieel goedgekeurde reinigingsmiddel mogen aan de schoonwatertank worden toegevoegd. Voeg geen andere vloeistof toe, zoals alcohol of ontsmettingsmiddel. De verhouding tussen het reinigingsmiddel en schoon water kan worden gecontroleerd op de fles met reinigingsmiddel. Houd het reinigingsmiddel buiten het bereik van kinderen.

# Veiligheidsinformatie

## Gebruiksbeperkingen

- Gebruik de robot niet om brandende voorwerpen te reinigen. Gebruik de robot niet om ontvlambare of brandbare vloeistoffen, corrosieve gassen, onverdunde zuren of oplosmiddelen op te nemen.
- Zuig geen harde of scherpe voorwerpen op. Gebruik het toestel niet om voorwerpen op te rapen zoals stenen, grote stukken papier of andere voorwerpen die het toestel kunnen verstoppen.
- De stekker moet uit het stopcontact worden gehaald alvorens het toestel schoon te maken of te onderhouden.
- Veeg de robot of het basisstation niet af met een natte doek en spoel ze niet af met een vloeistof. Laat wasbare en gereinigde onderdelen volledig opdrogen alvorens ze weer te installeren en te gebruiken.
- Gebruik dit product volgens de instructies in de gebruikershandleiding. Gebruikers zijn verantwoordelijk voor verlies of schade als gevolg van onjuist gebruik van dit product.

## Batterijen en opladen

- Gebruik geen batterij of basisstation van derden. De robot kan alleen worden gebruikt met een basisstation van het model RCXE0105/RCXE0108/RCXE0109.
- Probeer de batterij of het basisstation niet zelf te demonteren, repareren of aan te passen.
- Plaats het basisstation niet in de buurt van een warmtebron.
- Gebruik geen natte doek of natte handen om de oplaadcontacten van het basisstation af te vegen of schoon te maken.
- Gooi oude batterijen op de juiste manier weg. Niet noodzakelijke batterijen moeten worden ingeleverd bij een geschikt recyclingbedrijf.

# Veiligheidsinformatie

**Batterijen en opladen**

- Als het netsnoer beschadigd of gebroken is, stop dan onmiddellijk met het gebruik ervan en neem contact op met de klantenservice.
- Zorg ervoor dat de robot tijdens het vervoer is uitgeschakeld en indien mogelijk in de originele verpakking wordt bewaard.
- Als de robot voor langere tijd niet wordt gebruikt, laad deze dan volledig op, schakel deze uit en bewaar deze op een koele, droge plaats. Laad de robot minstens elke 3 maanden op om overontlading van de batterij te voorkomen.

**Informatie over laserveiligheid**

- De lasersensor in dit product voldoet aan de IEC 60825-1:2014/EN 60825-1:2014/A11:2021-norm voor Klasse 1-laserproducten. Vermijd direct oogcontact tijdens het gebruik.

KLASSE 1 LASERPRODUCT

LASERPRODUCT VOOR CONSUMENTEN

EN 50689:2021

Alleen voor gebruik binnenshuis

Lees de gebruikershandleiding

Hierbij verklaart Dreame Trading (Tianjin) Co., Ltd. dat de radioapparatuur van het type RLX85CE/RLX85CE-1/RLX85CE-3/RLX85CE-4/RLX85CE-5/RLX85CE-6 in overeenstemming is met Richtlijn 2014/53/EU. De volledige tekst van de EU-conformiteitsverklaring is beschikbaar op het volgende internetadres: https://global.dreametech.com

Ga voor een gedetailleerde elektronische handleiding naar https://global.dreametech.com/pages/user-manuals-and-faqs

# Productoverzicht

## Inhoud van de verpakking

(Dreame X50 Ultra)

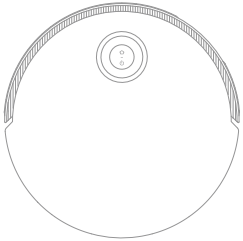

Robot

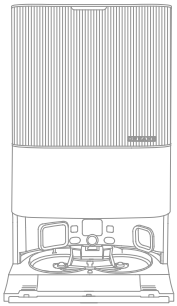

Basisstation

### Andere accessoires

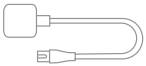

Netsnoer

Oprijplaat van basisstation

Gebruikershand-leiding

Compartiment voor automatisch reinigingsmiddel (voorgeïnstalleerd)

Stofzak × 2 (1 voorgeïnstalleerd)

Dweilpad × 2 (voorgeïnstalleerd)

Dweilpad-houder × 2

Wasbordfilter (voorgeïnstalleerd)

Reinigingsmiddel

Schoonmaakge-reedschap

# Productoverzicht

## Inhoud van de verpakking

(Dreame X50 Ultra Complete)

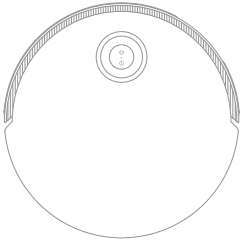

Robot

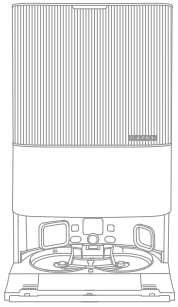

Basisstation

### Andere accessoires

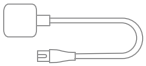

Netsnoer

Oprijplaat van basisstation

Compartiment voor automatisch reinigingsmiddel (voorgeïnstalleerd)

Stofzak × 2 (1 voorgeïnstalleerd)

Dweilpad × 2 (voorgeïnstalleerd)

Dweilpadhouder × 2

Wasbordfilter (voorgeïnstalleerd)

Gebruikershandleiding

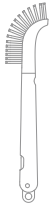

Schoonmaakgereedschap

### Extra accessoireset

Hoofdborstels × 1

Zijborstel × 2

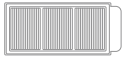

Filter van stofbak × 3

Stofzak × 3

Dweilpad × 12

Reinigingsmiddel × 1

# Productoverzicht

## Robot

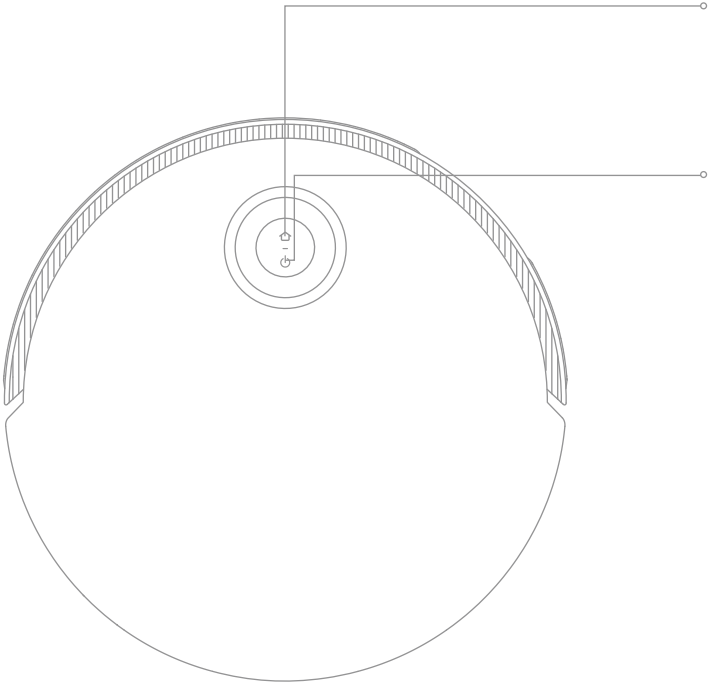

**Dockingknop**

- Druk hierop om de robot terug te sturen naar het basisstation
- Houd 3 seconden ingedrukt om het kinderslot uit te schakelen

**Aan/Uit/Reinigen-knop**

- Houd 3 seconden ingedrukt om in of uit te schakelen
- Druk hierop om het reinigen te starten nadat de robot is ingeschakeld

**Circulaire statusindicator**

- Continu blauw: Reinigen of opruimen voltooid
- Continu groen: Opladen
- Knipperend oranje: Fout

**Knopstatusindicator**

- Continu wit: Reinigen of opruimen voltooid
- Pulserend wit: Opladen (batterij niet bijna leeg)
- Continu oranje: Stand-by bij bijna lege batterij of gepauzeerd bij bijna lege batterij
- Pulserend oranje: Opladen (batterij bijna leeg)
- Knipperend oranje: Fout
- Knipperend roze: Camera geactiveerd

**Opmerking:**

- Druk op een willekeurige knop van de robot om te pauzeren terwijl de robot aan het reinigen is of terugkeert om op te laden.
- Het kinderslot kan worden ingeschakeld/uitgeschakeld via de Dreamehome-app.

# Productoverzicht

## Robot en sensoren

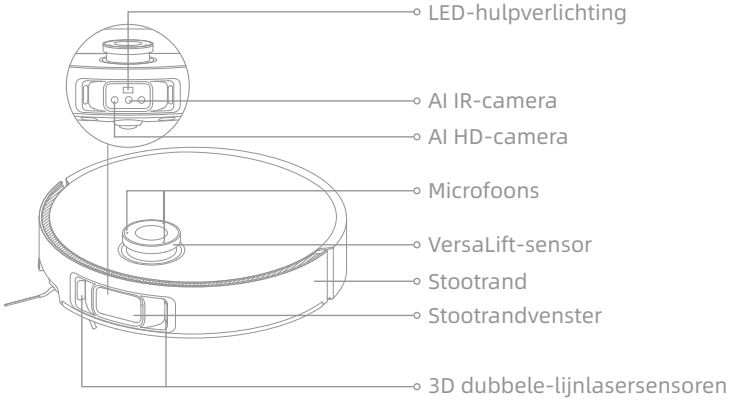


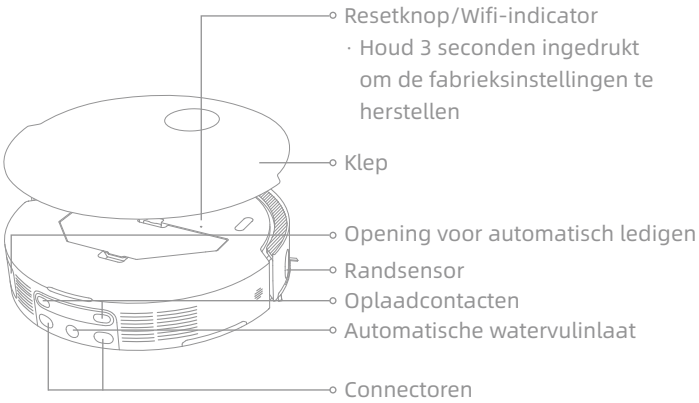


**Opmerking:** De VersaLift-sensor wordt omlaag gebracht wanneer de robot in stand-bymodus staat, aan het opladen is op het basisstation of zones met een geringe hoogte reinigt. Verplaats de robot niet bij het reinigen van zones met een geringe hoogte, omdat dit de positionering van de robot kan beïnvloeden.

# Productoverzicht

## Robot en sensoren

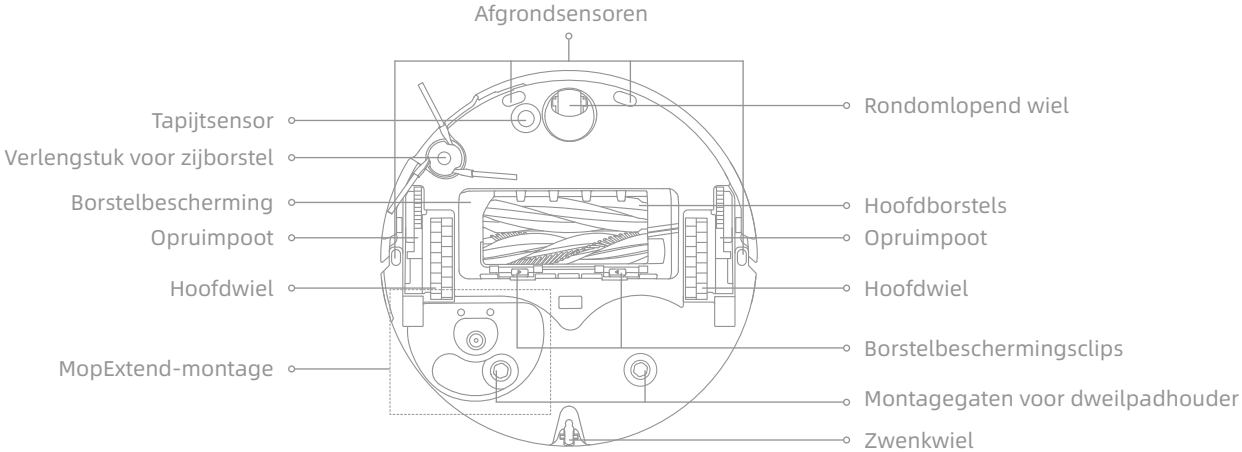


## Stofbak

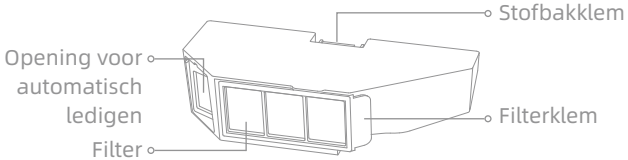


## Dweileenheid

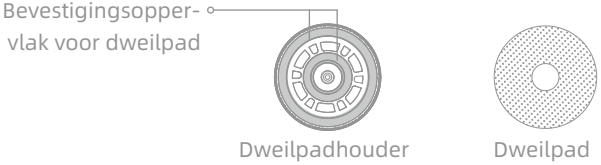

# Productoverzicht

## Basisstation

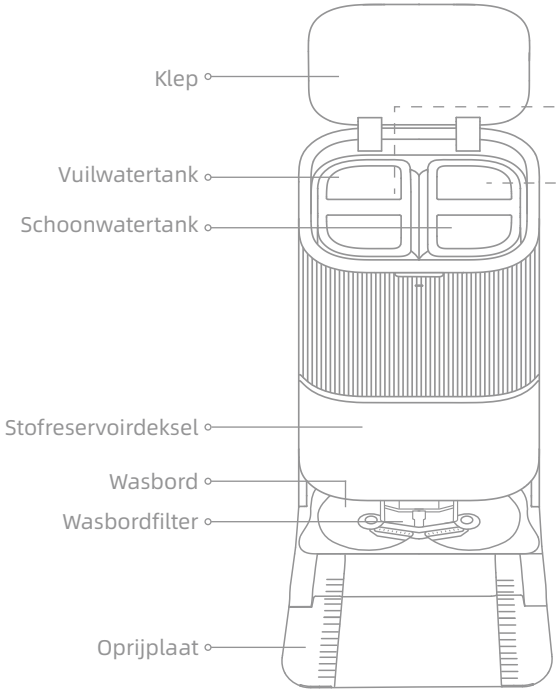


## Vuilwatertank

## Schoonwatertank

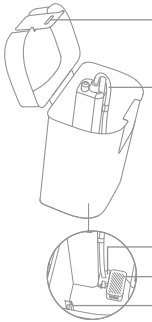

# Productoverzicht

## Basisstation

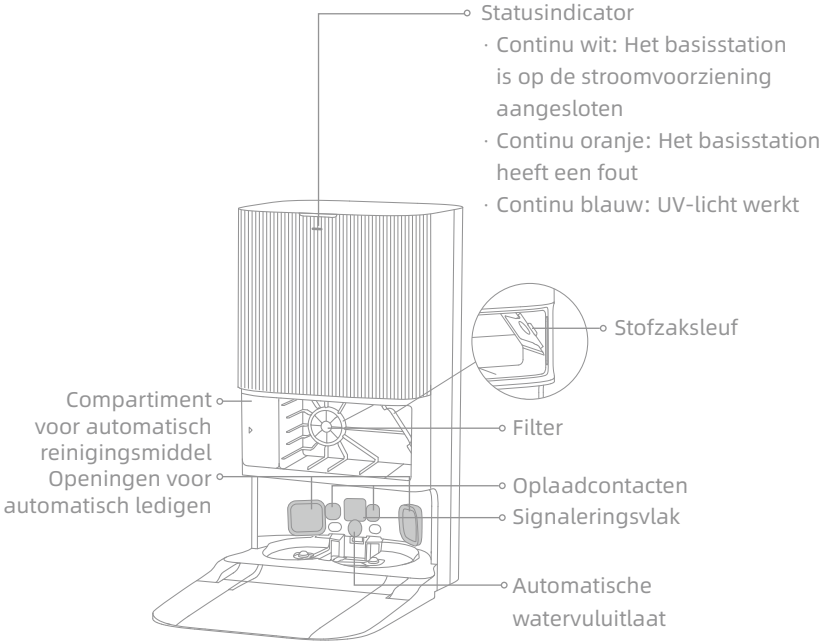


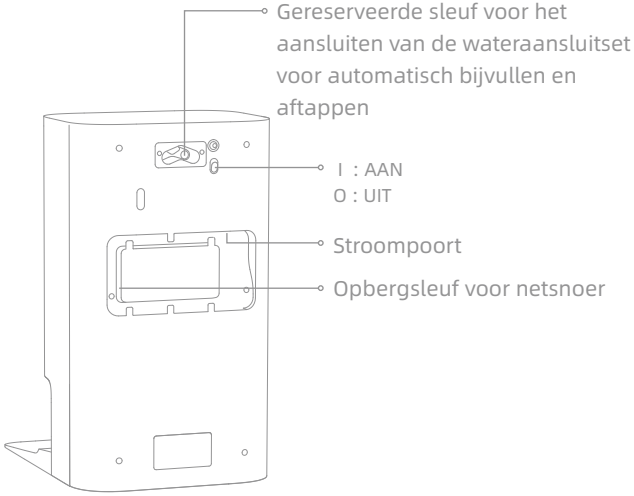


**Opmerking:** De wateraansluitset voor automatisch bijvullen en aftappen moet apart worden aangeschaft. (Alleen beschikbaar in bepaalde regio's)

# Bereid uw huis voor

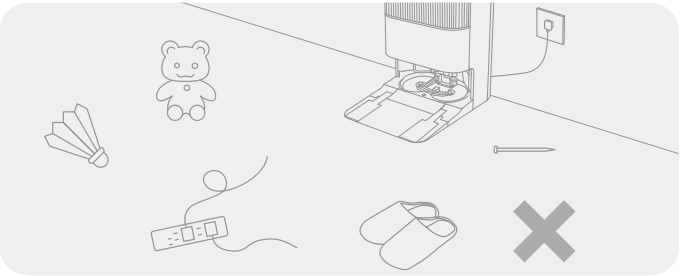

Verwijder vóór het reinigen onstabiele, breekbare, waardevolle of gevaarlijke voorwerpen en ruim kabels, doeken, speelgoed, harde voorwerpen en scherpe voorwerpen op de vloer op om te voorkomen dat ze verstrikt raken, gekrast of omgestoten worden door de robot en schade veroorzaken.

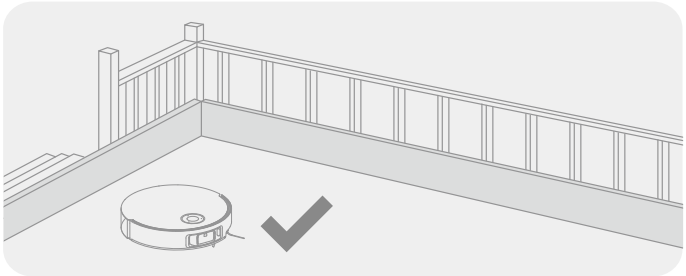

Plaats vóór het reinigen een fysieke barrière bij de rand van de trap, zodat de robot veilig en soepel kan werken.

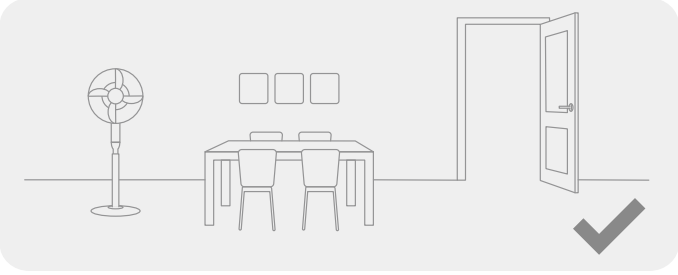

Open de deur van de kamer die moet worden gereinigd, en zet het meubilair op de juiste plaats om meer ruimte over te laten.

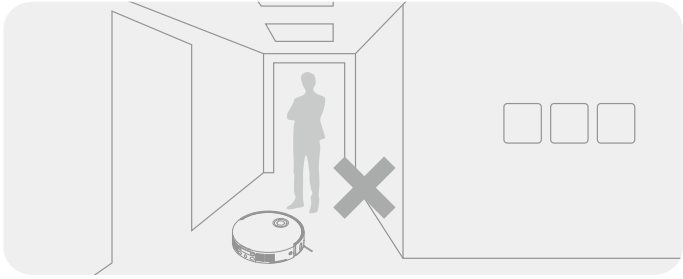

Om te voorkomen dat de robot zones die gereinigd moeten worden niet herkent, mag u niet vóór de robot, drempel, gang of smalle plaatsen staan.

Opmerking:

- Wanneer u de robot voor de eerste keer bedient, volg deze dan tijdens het reinigen om eventuele obstakels tijdig te verwijderen.
- De LED-hulpverlichting zorgt voor extra verlichting in slecht verlichte omgevingen.
- Zuig geen harde voorwerpen op zoals stenen, stalen stukjes en speelgoedonderdelen, of scherpe voorwerpen zoals bouwafval, gebroken glas en spijkers, anders kunnen de grond krassen oplopen.

# Vóór gebruik

## 1. Het basisstation plaatsen en aansluiten op een stopcontact

Plaats het basisstation op een plek die zo open mogelijk is met een goed wifi-signaal. Laat genoeg ruimte over zoals aangegeven in de afbeelding en verwijder alle objecten in het gearceerde gebied. Steek het netsnoer in het basisstation en steek de stekker in het stopcontact.

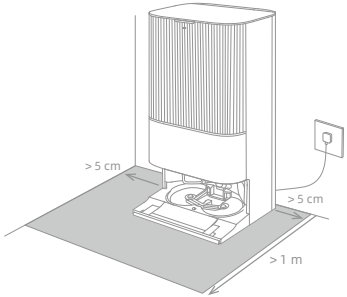


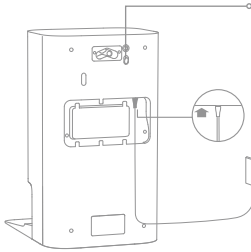

I : AAN
O : UIT

Duw het netsnoer goed naar boven totdat het indicatielampje gaat branden.

Opmerking:
- Zorg ervoor dat geen voorwerpen het signaleringsvlak blokkeren.
- Om te voorkomen dat watervlekken de houten vloeren of tapijten beschadigen, wordt aanbevolen om het basisstation op tegel- of marmeren vloeren te plaatsen.

## 2. Installeer de verlengplaat voor de oprijplaat

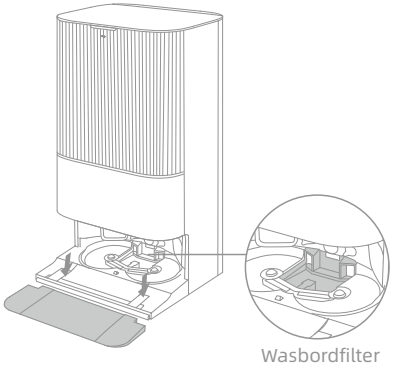


**Opmerking:** Zorg ervoor dat het wasbordfilter op zijn plaats zit.

# Vóór gebruik

## 3. Verwijder de robotbeschermingen en installeer de dweileenheid.

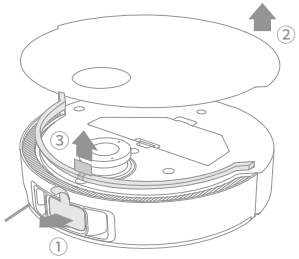


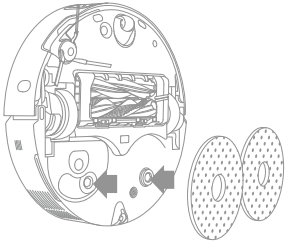

## 4. De robot verbinden met het basisstation

Houd de knop ⏻ op de robot 3 seconden ingedrukt om deze in te schakelen. Plaats de robot op het basisstation met de dweileenheid in de richting van het wasbord. Vervolgens hoort u een gesproken melding wanneer de robot met succes verbinding maakt met het basisstation. Nadat de robot volledig is opgeladen, blijven de statusindicatoren op de robot en het basisstation gedurende 10 minuten branden, waarna ze dimmen.

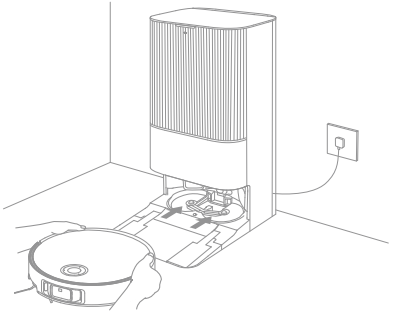

**Opmerking:** Het wordt aanbevolen de robot volledig op te laden vóór het eerste gebruik ervan. Als de robot niet kan worden ingeschakeld nadat de batterij leeg is, sluit deze dan handmatig aan op het basisstation om het op te laden.

# Vóór gebruik

## 5. Reinigingsmiddel toevoegen

(1) Verwijder het stofreservoirdeksel en trek het compartiment voor automatisch reinigingsmiddel eruit.

(2) Open het bovenste deksel van het compartiment en voeg het reinigingsmiddel toe.

(3) Sluit het deksel van het compartiment, plaats het terug in het basisstation en breng vervolgens het stofreservoirdeksel weer aan. Het reinigingsmiddel wordt tijdens het gebruik automatisch toegevoegd.

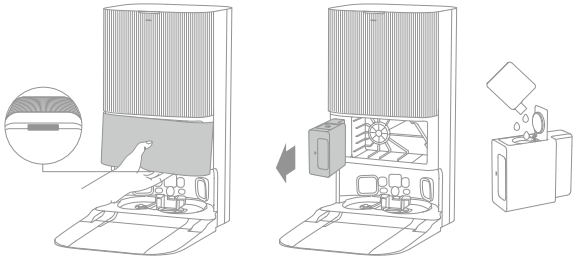

Opmerking:

- Het compartiment voor automatisch reinigingsmiddel kan worden gevuld met reinigingsoplossing voor gebruik. Voeg geen andere vloeistof toe dan het officieel goedgekeurde reinigingsmiddel om storingen te helpen voorkomen.
- Installeer het compartiment voor automatisch reinigingsmiddel totdat deze op zijn plaats vastklikt.

## 6. Voeg water toe aan de schoonwatertank

Haal de schoonwatertank uit het basisstation en vul de tank met schoon water. Plaats het vervolgens terug in het basisstation.

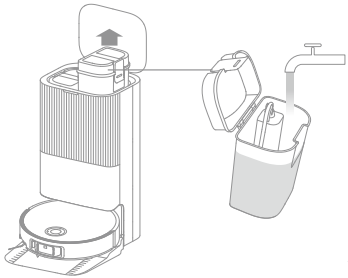

**Opmerking:** Doe geen heet water in de watertank dit kan vervorming van de tank veroorzaken.

# Verbinding maken met de Dreamehome-app

## 1. Download de Dreamehome-app

Verwijder de robotklep en scan de QR-code op de robot, of zoek "Dreamehome" in de app store om de app te downloaden en te installeren.

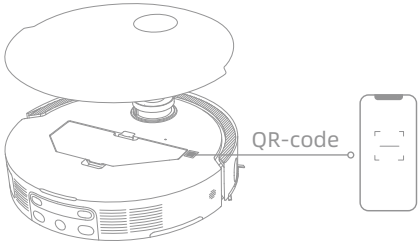


**Opmerking:**
- Alleen 2,4 GHz wifi wordt ondersteund.
- Als gevolg van upgrades in de app-software kunnen de daadwerkelijke handelingen afwijken van de aanwijzingen in deze handleiding. Volg de instructies op basis van de huidige app-versie.

## 2. Apparaat toevoegen

Open de Dreamehome-app, tik op "Scan de QR-code om te verbinden" en scan dezelfde QR code op de robot nogmaals om het apparaat toe te voegen. Volg de aanwijzingen om de wifi-verbinding te voltooien.

**Opmerking:** Als u wifi wilt resetten, herhaalt u stap 2 en volgt u de aanwijzingen om de wifi-verbinding te voltooien.

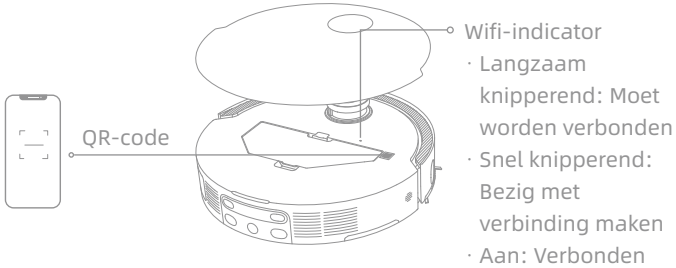

# Hoe te gebruiken

## In-/uitschakelen

Houd de knop ⏻ 3 seconden ingedrukt om de robot in te schakelen. De voedingsindicator blijft branden. Of plaats de robot op het basisstation door de oplaadcontacten van de robot uit te lijnen met die van het basisstation, waarna de robot automatisch wordt ingeschakeld en begint op te laden. Om de robot uit te schakelen, verwijdert u de robot van het basisstation en houdt u de knop ⏻ 3 seconden ingedrukt.

## Snel in kaart brengen

Nadat u het netwerk voor de eerste keer hebt geconfigureerd, volgt u de instructies in de app om snel een plattegrond aan te maken. De robot zal beginnen met het in kaart brengen zonder reiniging. Wanneer de robot terugkeert naar het basisstation, is het proces voor het in kaart brengen voltooid en wordt de plattegrond automatisch opgeslagen.

## Pauze/slapen

Als de robot aan het werk is drukt u op deze knop om deze te pauzeren.

Als de robot langer dan 10 minuten is gepauzeerd, gaat deze automatisch naar de slaapmodus. Alle indicatoren op de robot zullen uitgaan. Druk op een willekeurige knop op de robot of gebruik de app om de robot te ontwaken.

**Opmerking:** Als de robot wordt gepauzeerd en in het basisstation wordt geplaatst, wordt het huidige reinigingsproces beëindigd.

## Automatisch reinigen hervatten

Als de batterij te zwak is, keert de robot automatisch terug naar het basisstation om op te laden. Na het opladen tot het juiste batterijniveau zal deze onafgemaakte reinigingstaken hervatten.

**Opmerking:** Schakel deze functie via de app in om deze te kunnen gebruiken.

## Niet-Storen-modus (DND)

Als de robot is ingesteld op de Niet-Storen-modus (DND), kan de robot de reiniging niet hervatten. De DND-modus wordt in de fabriek standaard uitgeschakeld. U kunt de app gebruiken om de DND-modus in te schakelen of de DND-periode ervan aan te passen. De DND-periode is standaard ingesteld op 22:00-08:00.

**Opmerking:**

- De geplande reinigingstaken worden tijdens de DND-periode gewoon uitgevoerd.
- De robot zal na het verstrijken van de DND-periode het reinigen hervatten waar deze de vorige keer gestopt is.

## De robot herstarten

Als de robot niet meer reageert of niet kan worden uitgezet, houdt u de knop ⏻ 10 seconden ingedrukt om het uitschakelen te forceren. Houd vervolgens de knop ⏻ 3 seconden ingedrukt om de robot in te schakelen.

# Hoe te gebruiken

## Stofzuigen en dweilen

**Opmerking:** Na het installeren van de dweileenheid, werkt de robot standaard in de modus "Zuigen en dweilen" tijdens het eerste gebruik.

### 1. Start reiniging

Druk op de knop ⏻ op de robot, of gebruik de app om de robot te laten starten vanaf het basisstation. De robot zal vervolgens de optimale reinigingsroute bepalen en deze taak uitvoeren volgens de plattegrond.

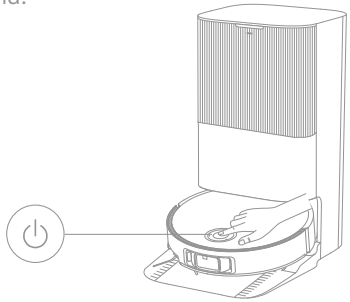

**Opmerking:**

- Het wordt aanbevolen de robot te laten starten vanuit het basisstation om ervoor te zorgen dat de robot hier na het reinigen gemakkelijk naar kan terugkeren.
- De dweilpads worden schoongemaakt voordat de robot begint te dweilen, wacht geduldig.
- Verplaats het basisstation, de schoonwatertank, de vuilwatertank of het wasbordfilter niet tijdens het gebruik.
- Heetwaterreiniging kan in de app worden ingeschakeld voor het reinigen van de dweilpad, wat geldt voor alle modi. Raak de waterafvoer niet aan wanneer de functie wordt ingeschakeld, om verbranding te voorkomen.

### 2. Automatisch wassen van de dweil

Bij het reinigen keert de robot automatisch terug naar het basisstation om de dweilpads te wassen op basis van de schoonmaakfrequentie van de dweilpads die in de app is opgegeven. Het basisstation zal automatisch de watertank van de robot bijvullen en de robot zal verder gaan met reinigen.

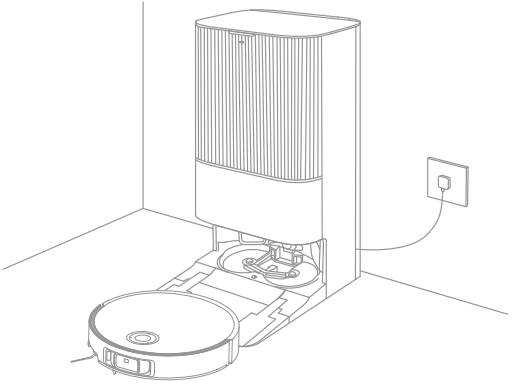

# Hoe te gebruiken

## 3. Automatisch ledigen van de stofbak en wassen en drogen van de dweilpads

Nadat de robot klaar is met schoonmaken en terugkeert naar het basisstation om op te laden, ledigt het basisstation automatisch de stofbak en wast en droogt vervolgens de dweilpads.

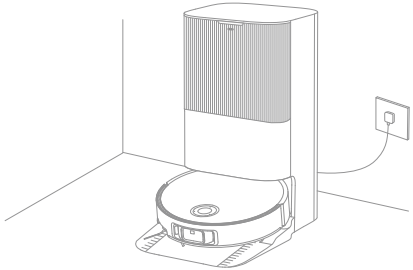

Opmerking:

- Als de functie voor automatisch ledigen is uitgeschakeld in de app, zal het basisstation de stofbak niet automatisch leegmaken.
- Het basisstation zal de stofbak ledigen volgens de instelling in de app.

## 4. Schoonmaken van de vuilwatertank

Nadat de robot zijn taak heeft voltooid, dient u de vuilwatertank schoon te maken om geuren te voorkomen.

### Dweilen na stofzuigen

Schakel de functie dweilen na stofzuigen in de app in, en de robot verwijdert automatisch de dweileenheid op het basisstation om de vloer te stofzuigen. Nadat het stofzuigen is voltooid, keert de robot terug naar het basisstation om de dweileenheid te installeren en begint het basisstation automatisch de stofbak leeg te maken. Daarna begint de robot te dweilen nadat de hoofdborstels en zijborstel omhoog zijn gebracht.

### Alleen stofzuigen

Schakel de functie stofzuigen in de app in, en de robot verwijdert automatisch de dweileenheid op het basisstation en begint met stofzuigen.

### Alleen dweilen

Schakel de functie dweilen in de app in, en de robot controleert automatisch of de dweileenheid is geïnstalleerd op het basisstation. Als dat niet het geval is, installeert de robot de dweileenheid en begint te dweilen nadat de hoofdborstels en zijborstel omhoog zijn gebracht.

# Routinematig onderhoud

## Onderdelen

Om de robot in goede staat te houden, is het raadzaam om het gebruik van accessoires in de app of de volgende tabel te raadplegen voor routinematig onderhoud.

| Onderdeel | Onderhoudsfrequentie | Vervangingsperiode |
|---|---|---|
| Vuilwatertank | Na elk gebruik | / |
| Schoonwatertank | Eens per 2 weken | |
| Hoofdborstels | | Elke 6 tot 12 maanden |
| Filter van stofbak | | Elke 3 tot 6 maanden |
| Zijborstel | | |
| Dweilpadhouders | | / |
| Wasbordfilter | Eens per 1 tot 2 maanden | / |
| Signaleringsvlak van het basisstation | Eens per maand | |
| Oplaadcontacten | | |
| Openingen voor automatisch ledigen | | |
| Rondomlopend wiel | | |
| Zwenkwiel | | |
| Randsensor | | |
| VersaLift-sensor | | |
| 3D dubbele-lijnlasersensoren | | |

| Onderdeel | Onderhoudsfrequentie | Vervangingsperiode |
|---|---|---|
| Tapijtsensor | Eens per maand | / |
| Afgrondsensoren | | |
| Stootrandvenster | | |
| Stootrand | | |
| Automatische watervulinlaat van de robot | | |
| Onderkant van de robot | | |
| Stofbak | Maak het schoon indien nodig | |
| Hoofdwielen | | |
| Opruimpoten | | |
| Stofzak | / | Elke 2 tot 4 maanden |
| Dweilpads | | Elke 1 tot 3 maanden |
| Kalkaanslagremmer | | Elke 18 tot 36 maanden |

**Opmerking:** De frequentie van onderhoud en vervanging hangt af van het werkelijke gebruik. Indien er door bijzondere omstandigheden een uitzondering optreedt, wordt onmiddellijk onderhoud of vervanging aanbevolen.

# Routinematig onderhoud

## Wasbordfilter

1. Pak de robot en verwijder het wasbordfilter nadat de reiniging van de dweilpad is voltooid.

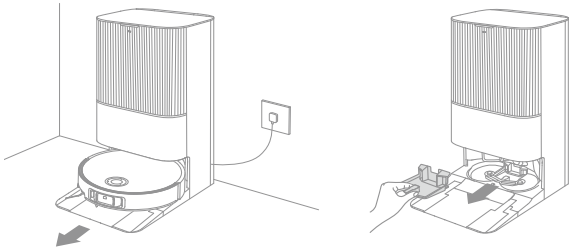

2. Spoel het wasbordfilter af met schoon water, veeg het schoon en plaats het weer in het wasbord.

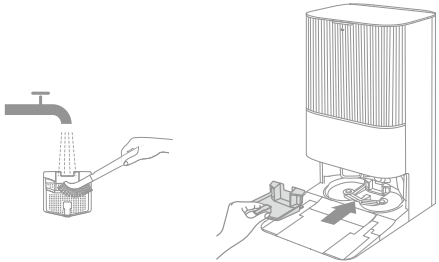

3. Gebruik de app of druk op de knop ⌂ om de robot terug te brengen naar het basisstation, of zet de robot handmatig terug.

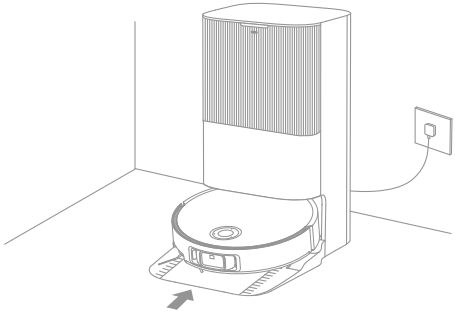

# Routinematig onderhoud

## Stofzak

1. Verwijder het stofreservoirdeksel en gooi de stofzak weg.

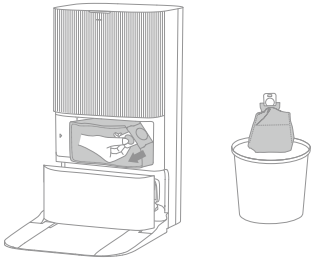

**Opmerking:** Door de hendel omhoog te trekken wordt de stofzak afgesloten, zodat stof en vuil er niet per ongeluk uit kunnen vallen.

2. Verwijder het stof en vuil uit het filter met een droge doek.

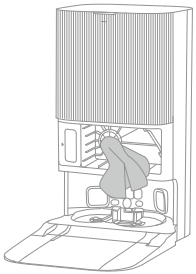

3. Plaats een nieuwe stofzak.

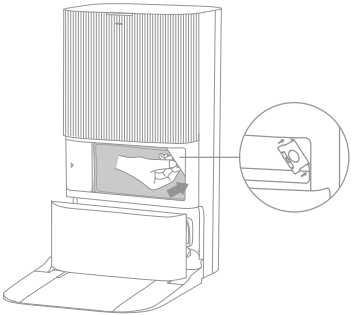

4. Plaats het stofreservoirdeksel terug.

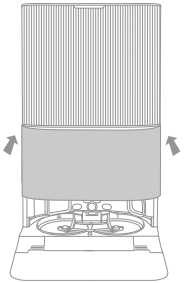

# Routinematig onderhoud

## Vuilwatertank

1. Verwijder de vuilwatertank, open de klep en giet het gebruikte water eruit.

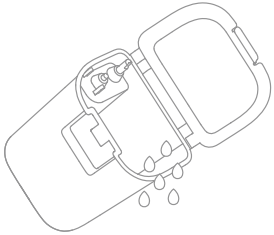

2. Spoel de vuilwatertank uit met schoon water, en gebruik het bijgeleverde schoonmaakgereedschap om de binnenwand van de vuilwatertank schoon te maken.

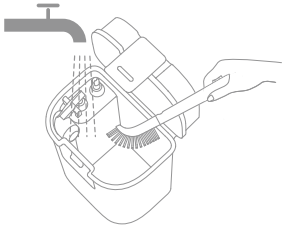

**Opmerking:** De vlotterbal in de vuilwatertank is een bewegend onderdeel. Gebruik niet teveel kracht tijdens het reinigen zodat deze niet beschadigt.

# Routinematig onderhoud

## Hoofdborstels

1. Druk de borstelbeschermingsclips naar binnen om de borstelbescherming te verwijderen en til de borstel uit de robot.

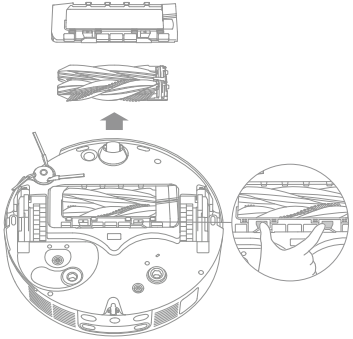

2. Trek de borstels eruit zoals aangegeven in de afbeelding. Gebruik het bijgeleverde schoonmaakgereedschap om haren die in de borstels verstrikt zitten te verwijderen. Duw de borstels na het schoonmaken stevig in de hoofdborstelhouder totdat ze vastklikken.

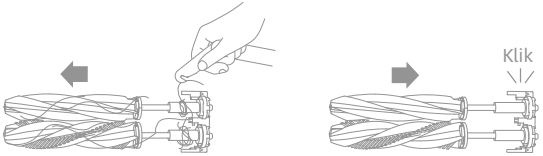


**Opmerking:** Wees voorzichtig bij het uittrekken van de hoofdborstels om letsel te voorkomen.

3. Plaats de hoofdborstelhouder schuin naar beneden in de sleuven met de pijlen naar boven gericht.

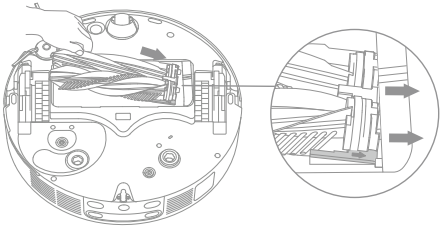

4. Breng de voorkant van de borstelbescherming in lijn met de gleuf, plaats hem schuin naar beneden en druk hem op zijn plaats.

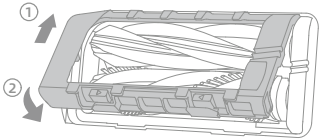

# Routinematig onderhoud

## Zijborstel

Schroef de zijborstel los met een schroevendraaier, verwijder haren van de borstel en schroef deze weer vast.

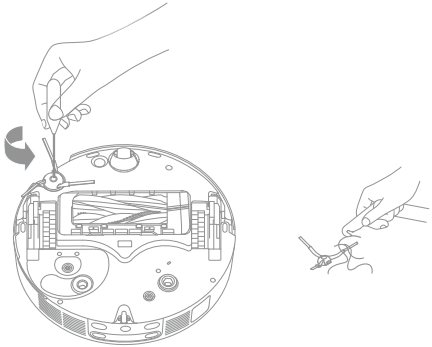

## Dweilpadhouders

Verwijder de dweilpadhouders en maak ze schoon.

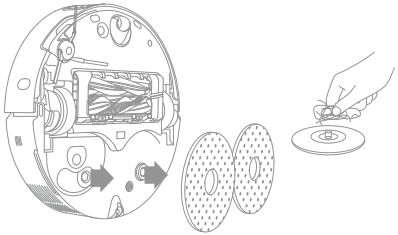

## Rondomlopend wiel

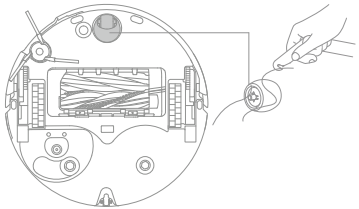

Opmerking:

- Gebruik een gereedschap zoals een kleine schroevendraaier om de as en de band van het rondomlopende wiel te scheiden. Gebruik geen overmatige kracht.
- Spoel het rondomlopende wiel af onder stromend water en plaats het terug nadat het volledig is gedroogd.

# Routinematig onderhoud

## Stofbak en filter

1. Open de klep van de robot en druk vervolgens op de stofbakklem om de stofbak te verwijderen.

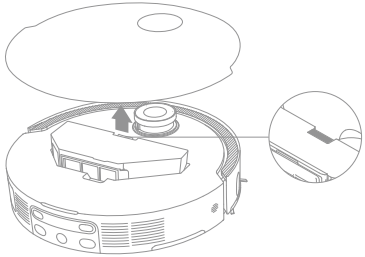

2. Verwijder het filter van de stofbak en maak de stofbak leeg.

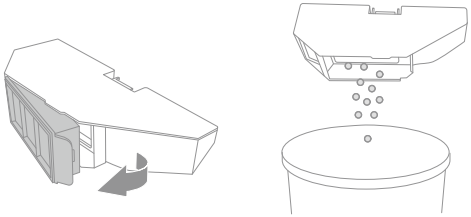

3. Tik zachtjes op het korfje van het filter om het vuil te verwijderen.

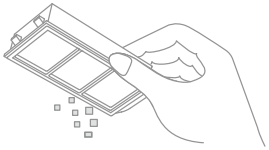

**Opmerking:** Pobeer het filter niet te schoon te maken met een borstel, vinger of scherp voorwerp om schade te voorkomen.

4. Spoel de stofbak en het filter af met water en droog ze volledig af alvorens ze opnieuw te installeren.

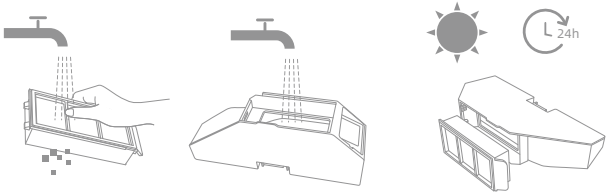


**Opmerking:**

- Spoel de stofbak en het filter alleen af met schoon water. Gebruik geen schoonmaakmiddel.
- Gebruik de stofbak en het filter alleen als ze volledig droog zijn.

# Routinematig onderhoud

## Robotsensoren

Veeg de robotsensoren schoon met een zachte en droge doek, zoals weergegeven in de onderstaande afbeelding:

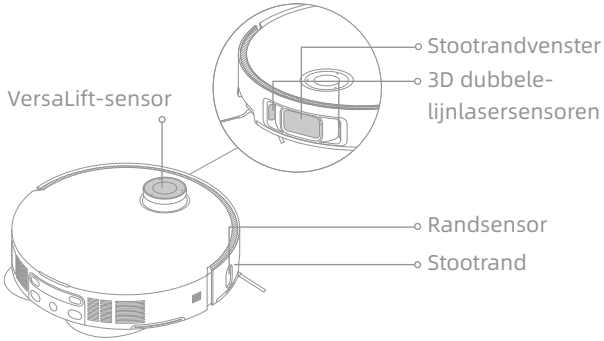


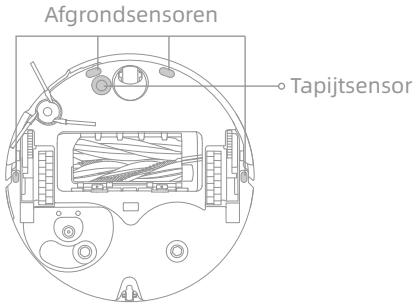


**Opmerking:** Een natte doek kan gevoelige elementen in de robot en het basisstation beschadigen. Gebruik een droge doek voor het schoonmaken.

## Oplaadcontacten en signaleringsvlak

Maak de oplaadcontacten en het signaleringsvlak schoon met een zachte, droge doek.

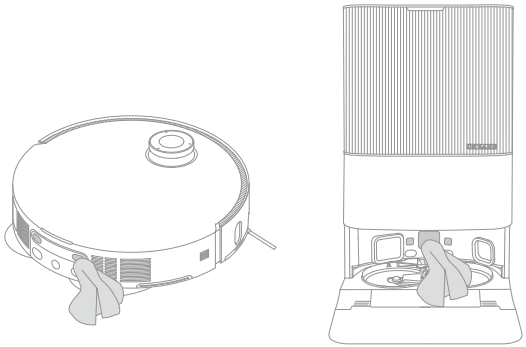

# Routinematig onderhoud

## Openingen voor automatisch ledigen

Maak de openingen voor het automatisch ledigen van de robot en het basisstation schoon met een zachte en droge doek.

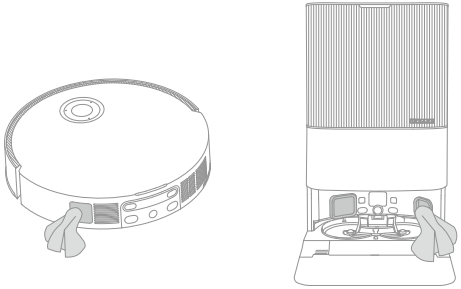

## Dweilpads

Verwijder de dweilpads uit de dweilpadhouders om deze te vervangen.

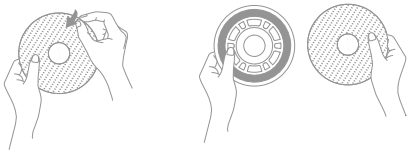

## Batterij

De robot bevat een krachtige lithium-ionbatterij. Zorg ervoor dat de batterij goed opgeladen blijft voor dagelijks gebruik om optimale prestaties van de batterij te behouden. Als de robot voor langere tijd niet wordt gebruikt, laad deze dan volledig op, schakel het uit en bewaar het op een koele, droge plaats. Om schade door overontlading te voorkomen, moet u de robot minimaal één keer per drie maanden opladen.

# Probleemoplossing

| Probleem | Oplossing |
|---|---|
| De robot schakelt niet in. | De batterij is bijna leeg. Laad de robot op het basisstation op en probeer het opnieuw.<br>De temperatuur van de batterij is te laag of te hoog. Het wordt aanbevolen om het apparaat te gebruiken bij een temperatuur tussen 0°C en 40°C. |
| De robot laadt niet op. | Het basisstation is niet op netstroom aangesloten, zorg dat beide uiteinden van het netsnoer goed zijn aangedrukt.<br>Het contact tussen de oplaadcontacten op het basisstation en de robot is slecht, maak ze schoon.<br>Controleer of er vreemde voorwerpen zitten op de aansluitingen van de robot en verwijder deze als dat zo is. |
| De robot kan geen verbinding maken met wifi. | Het wachtwoord van het wifi-netwerk is onjuist. Controleer of het wachtwoord waarmee u verbinding maakt met uw wifi-netwerk correct is.<br>De robot ondersteunt geen 5 GHz wifi-verbinding. Zorg ervoor dat de robot verbonden is met een 2,4 GHz wifi-verbinding.<br>Het wifi-signaal is zwak. Zorg ervoor dat de robot zich in een gebied met goede wifi-bereik bevindt.<br>De robot is misschien niet klaar om geconfigureerd te worden. Sluit de app en open deze opnieuw en probeer het opnieuw volgens de instructies. |
| De robot kan het basisstation niet vinden en keert niet terug. | Het basisstation is niet op netstroom aangesloten of verplaatst terwijl de robot niet er niet op stond. Sluit het basisstation aan op de stroomvoorziening of plaats de robot op het basisstation om op te laden.<br>Er zijn te veel obstakels rond het basisstation. Plaats het basisstation in een meer open plek.<br>Het verplaatsen van de robot kan ertoe leiden dat deze zich opnieuw positioneert, en een plattegrond zal aanmaken als het opnieuw positioneren niet lukt. Als de robot zich te ver van het basisstation bevindt, kan deze mogelijk niet automatisch terugkeren. In dat geval moet u de robot handmatig op het basisstation plaatsen.<br>Veeg het signaleringsvlak van het basisstation af om stof en vuil te verwijderen. |

# Probleemoplossing

| Probleem | Oplossing |
|---|---|
| De robot zit vast vóór het basisstation en kan er niet naar terugkeren. | Controleer of er voldoende ruimte is voor of aan beide zijden van het basisstation om te voorkomen dat de robot geblokkeerd wordt.<br>De route om terug te keren naar het laadstation is geblokkeerd, bijvoorbeeld omdat de deur gesloten is.<br>De robot kan wegglijden als de vloer vóór het basisstation heel erg nat is. Als dit zo is, maak de vloer dan droog en probeer het opnieuw.<br>Het wordt aangeraden het basisstation naar een andere plek te verplaatsen en het opnieuw te proberen.<br>Zorg ervoor dat de oprijplaat correct is geïnstalleerd. |
| De robot schakelt niet uit. | De robot kan alleen worden uitgeschakeld als deze niet wordt opgeladen. Het wordt aanbevolen de robot van het basisstation te halen en dan pas de knop ⏻ 3 seconden ingedrukt te houden om deze uit te schakelen.<br>Als de robot niet kan worden uitgeschakeld door stap 1 uit te voeren, houdt u de knop ⏻ 10 seconden ingedrukt om de robot geforceerd uit te schakelen. Als het probleem aanhoudt, neem dan contact op met de klantenservice. |
| De oplaadsnelheid is traag. | Het duurt ongeveer 4,5 uur om de robot volledig op te laden als de batterij bijna leeg is.<br>Als u de robot gebruikt bij temperaturen buiten het aangegeven bereik, zal de oplaadsnelheid automatisch vertragen om de levensduur van de batterij te verlengen.<br>De oplaadcontacten van zowel de robot als het basisstation kunnen vuil zijn, veeg ze af met een zachte doek. |
| Het geluid neemt toe terwijl de robot werkt. | Controleer of het stofbakfilter verstopt is. Als dat zo is, maak het schoon of vervang het dan.<br>Er kan zich een hard voorwerp in de hoofdborstels of de stofbak bevinden. Controleer dat en verwijder evt. het harde voorwerp.<br>De hoofdborstels of de zijborstel kan verstrikt raken. Controleer dat en verwijder evt. vreemde voorwerpen.<br>Schakel de zuigmodus over naar "Standaard" of "Stil". |
| De robot beweegt zonder de ingestelde route te volgen. | Zorg ervoor dat voorwerpen zoals netsnoeren en slippers opgeruimd zijn voordat u de robot gebruikt.<br>Werken op natte, gladde oppervlakken veroorzaakt slippen van het hoofdwiel. Het wordt aanbevolen om de natte plekken te drogen voordat u de robot gebruikt.<br>Veeg het stootrandvenster en de 3D dubbele-lijnlasersensoren op de robot schoon met een schone, zachte doek om ze schoon en vrij te houden. |

# Probleemoplossing

| Probleem | Oplossing |
|---|---|
| De robot mist de kamers die moeten worden gereinigd. | Zorg ervoor dat de deuren van de kamers die moeten worden gereinigd geopend zijn.<br>De plek vóór de kamer die moet worden gereinigd kan nat en glad zijn, waardoor de robot abnormaal slipt en werkt. Probeer de vloer te drogen voordat u de robot gebruikt. |
| De robot zal na het opladen niet verder gaan met reinigen. | Zorg ervoor dat de robot niet is ingesteld op de Niet-Storen-modus (DND), waardoor deze het reinigen niet kan hervatten.<br>De robot zal de reiniging niet hervatten nadat u de robot handmatig op het basisstation hebt geplaatst of via de app of de knop ⌂ de robot hebt gestuurd om op te laden. |
| Het basisstation kan niet automatisch de stofbak ledigen. | Controleer of de stofzak in het stofreservoir vol is.<br>Als de stofzak niet vol zit, controleer dan of de openingen voor het automatisch ledigen van de robot, het basisstation of de stofbak geblokkeerd zijn. Verwijder eventuele verstoppingen op tijd. |
| Het waterniveau in het wasbord is abnormaal. | Controleer of de afdichting op de vuilwatertank los zit, of onjuist geplaatst is, en corrigeer dit indien nodig. Als het probleem aanhoudt, neem dan contact op met de klantenservice.<br>Druk voorzichtig de vuilwatertank naar beneden om zeker te zijn dat deze correct geplaatst is.<br>Verwijder het wasbordfilter en controleer of de afvoer verstopt is en maak deze schoon.<br>Controleer het reinigingsmiddel. Vul niet bij met andere dan het officieel voorgeschreven reinigingsmiddel. |
| De dweilpadhouder is abnormaal omhoog gebracht. | Verwijder de dweilpadhouder om te controleren of er een vreemd voorwerp in vastzit en probeer de robot opnieuw te starten. Als het probleem aanhoudt, neem dan contact op met de klantenservice. |
| Er staat water onder de schoonwatertank of rond de afdichting. | Bij het uitnemen van de schoonwatertank kan er wat water in de leiding achterblijven onder de tank of rond de afdichting. Dit is normaal. Veeg af met een droge doek. |

Neem voor meer ondersteuning contact met ons op via https://global.dreametech.com

# Specificaties

## Robot

| | | | |
|---|---|---|---|
| Model | RLX85CE | RLX85CE-1 | RLX85CE-3 |
| | RLX85CE-4 | RLX85CE-5 | RLX85CE-6 |
| Oplaadtijd | Ongeveer 4,5 uur | | |
| Nominale spanning | 14,4 V ⎓ | | |
| Nominaal vermogen | 75 W | | |
| Werkingsfrequentie | 2400-2483,5 MHz | | |
| Maximaal uitgangsvermogen | < 20 dBm | | |

Onder normale gebruiksomstandigheden moet de afstand tussen de antenne en het lichaam van de gebruiker ten minste 20 cm bedragen.

## Basisstation

| | | | |
|---|---|---|---|
| Model | RCXE0105 | RCXE0108 | RCXE0109 |
| Nominale ingang | 220-240 V~ 50-60 Hz | | |
| Nominaal uitgang | 20 V ⎓ 2 A | | |
| Nominaal vermogen (tijdens lediging van stof) | 700 W | | |
| Nominaal vermogen (tijdens heetwaterreiniging) | 1160 W | | |
| Nominaal vermogen (tijdens opladen en drogen) | 87 W | | |

Opmerking:

- Nominaal vermogen (tijdens heetwaterreiniging) wordt bepaald door de vermogenswaarde tijdens de representatieve periode (watertemperatuur 25°C).
- Het nominale vermogen (tijdens opladen en drogen) wordt bepaald door de vermogenswaarde tijdens volledige belasting.

# Weggooien en verwijderen van batterijen

De ingebouwde lithium-ion batterij bevat stoffen die gevaarlijk zijn voor het milieu. Voordat u de batterij weggooit, moet u ervoor zorgen dat de batterij door gekwalificeerde technici wordt verwijderd en bij een geschikt recyclingbedrijf wordt ingeleverd.

- de batterij moet uit het toestel worden verwijderd voordat deze wordt afgedankt;
- bij het verwijderen van de batterij moet het toestel van de stroomvoorziening worden losgekoppeld;
- de batterij moet veilig worden weggegooid.

## VOORZICHTIG:

Voordat u de batterij verwijdert, moet u de stroom uitschakelen en de batterij zoveel mogelijk leeg laten lopen.

Niet noodzakelijke batterijen moeten worden ingeleverd bij een geschikt recyclingbedrijf.

Stel niet bloot aan een omgeving met hoge temperaturen om explosiegevaar te voorkomen.

Onder extreme omstandigheden kan er vloeistof uit de batterij lekken. Bij aanraking, spoel met water en zoek medische hulp.

## Verwijderingsgids:

1. Draai de robot ondersteboven, gebruik een geschikt gereedschap om de schroeven aan de achterkant van de robot te verwijderen en verwijder vervolgens de klep.
2. Maak de klemmen tussen de batterij en de printplaat los om de batterij te verwijderen.

## AEEA-informatie

Alle producten met dit symbool zijn afgedankte elektrische en elektronische apparatuur (AEEA zoals in richtlijn 2012/19/EU) die niet samengevoegd mogen worden met ongesorteerd huishoudelijk afval. In plaats daarvan moet u de volksgezondheid en het milieu beschermen door uw afgedankte apparatuur in te leveren bij een door de overheid of de plaatselijke autoriteiten aangewezen inzamelpunt voor het recyclen van afgedankte elektrische en elektronische apparatuur. Een correcte verwijdering en recycling zal mogelijke negatieve gevolgen voor het milieu en de volksgezondheid helpen voorkomen. Neem contact op met de installateur of de plaatselijke autoriteiten voor meer informatie over de locatie en de voorwaarden van dergelijke inzamelpunten.

# Sikkerhetsinformasjon

For å unngå elektrisk støt, brann eller skade forårsaket av feil bruk av apparatet, må du lese bruksanvisningen nøye før du bruker apparatet og oppbevare den for fremtidige oppslag.

## Bruksbegrensninger

- Dette produktet må ikke brukes av barn yngre enn 8 år eller av personer med fysiske, sensoriske, intellektuelle mangler, eller med begrenset erfaring eller kunnskap dersom det skjer uten tilsyn av en forelder eller foresatt for å sikre sikker bruk og for å unngå risiko. Rengjøring og vedlikehold må ikke utføres av små barn uten tilsyn.
- Apparatet skal kun benyttes sammen med strømforsyningen som er levert med apparatet.
- Dette apparatet inneholder batterier som bare kan byttes av erfarne personer.
- Rydd området som skal rengjøres. Barn skal ikke leke med produktet. Sørg for at barn og kjæledyr holdes på trygg avstand fra roboten mens den er i drift.
- Ikke installer, lad eller bruk apparatet på bad eller rundt bassenger.
- Dette produktet er kun ment for gulvrengjøring i et hjemmemiljø. Ikke bruk det utendørs, på andre overflater enn gulv, eller i kommersielle eller industrielle omgivelser.
- Sørg for at apparatet fungerer som det skal og er i et riktig miljø. Ellers må du ikke bruke apparatet.
- Hvis strømledningen er skadet, må den byttes av en spesiell ledning eller enhet tilgjengelig fra produsenten eller deres servicerepresentant.
- Ikke bruk roboten i områder over bakkenivå uten en beskyttende barriere.
- Ikke plasser roboten opp-ned. Ikke bruk LDS-dekselet, robotdekselet eller støtfangeren som håndtak for roboten.

# Sikkerhetsinformasjon

## Bruksbegrensninger

- Bruk roboten i miljøer med en omgivelsestemperatur over 0 °C og under 40 °C. Sørg for at det ikke er væske eller klissete stoffer på gulvet.
- For å forhindre skade eller at noe dras løs, fjernes eventuelle løse gjenstander fra gulvet samt kabler eller strømledninger fra rengjøringsbanen før du bruker apparatet.
- Fjern skjøre eller små gjenstander fra gulvet for å forhindre at roboten støter på og skader dem.
- Hold hår, fingre og andre kroppsdeler unna robotens sugeåpning.
- Oppbevar rengjøringsverktøyet utilgjengelig for barn.
- Ikke bruk apparatet i et rom der et spedbarn eller barn sover.
- Ikke plasser barn, kjæledyr eller andre gjenstander oppå roboten, uansett om den står stille eller beveger seg.
- Kun rent vann og den offisielt godkjente rengjøringsmiddelet kan tilsettes rentvannstanken. Ikke tilsett annen væske som alkohol eller desinfeksjonsmiddel. Forholdet mellom rengjøringsmiddel og rent vann kan kontrolleres på flasken med rengjøringsmiddel. Oppbevar rengjøringsmiddelet utilgjengelig for barn.
- Ikke bruk roboten til å rengjøre brennende gjenstander. Ikke bruk roboten til å plukke opp brannfarlige eller brennbare væsker, etsende gasser, ufortynnede syrer eller løsemidler.
- Ikke støvsug harde eller skarpe gjenstander. Ikke bruk apparatet til å plukke opp gjenstander som steiner, store papirbiter eller gjenstander som kan tette apparatet.
- Støpselet må tas ut av stikkontakten før rengjøring eller vedlikehold av

# Sikkerhetsinformasjon

## Bruksbegrensninger

apparatet.

- Ikke tørk robotstøvsugeren eller basestasjonen med en våt klut, og ikke skyll dem med væske. Etter rengjøring av vaskbare deler, tørk delene helt før du installerer og bruker dem igjen.
- Bruk dette produktet i samsvar med instruksjonene i brukerhåndboken. Brukerne er ansvarlige for tap eller skade som oppstår fra feil bruk av dette produktet.

## Batterier og lading

- Ikke bruk batterier eller basestasjon fra tredjepart. Robotstøvsugeren kan kun brukes med RCXE0105/RCXE0108/RCXE0109-basestasjonen.
- Ikke forsøk å demontere, reparere eller modifisere batteriet eller basestasjonen på egenhånd.
- Ikke plasser basestasjonen nær en varmekilde.
- Ikke bruk en våt klut eller våte hender til å tørke eller rengjøre basens ladekontakter.
- Ikke avhend gamle batterier på feil måte. Brukte batterier må avhendes hos et passende gjenvinningsanlegg.
- Hvis strømledningen blir skadet eller ødelagt, må du slutte å bruke den umiddelbart og kontakte produktstøtten.
- Sørg for at roboten er slått av når den transporteres, og at den oppbevares i originalemballasjen hvis mulig.
- Hvis roboten ikke skal brukes over en lengre periode, må den lades helt opp, slås av og oppbevares på et kjølig, tørt sted. Lad opp roboten minst én gang hver 3. måned for å unngå overutlading av batteriet.

# Sikkerhetsinformasjon

## Lasersikkerhets-informasjon

· Lasersensoren i dette produktet oppfyller standarden IEC 60825-1:2014/EN 60825-1:2014/A11:2021 for klasse 1-laserprodukter. Unngå direkte øyekontakt med den under bruk.

KLASSE 1-LASERPRODUKT

FORBRUKERLASERPRODUKT

EN 50689:2021

Kun for innendørs bruk

Les bruksanvisningen

Dreame Trading (Tianjin) Co., Ltd erklærer herved at radioutstyret type RLX85CE/RLX85CE-1/RLX85CE-3/RLX85CE-4/RLX85CE-5/RLX85CE-6 er i samsvar med direktiv 2014/53/EU. EU-overensstemmelseserklæringens fulle tekst kan man finne på følgende internettadresse: https://global.dreametech.com

For en detaljert elektronisk bruksanvisning kan du besøke https://global.dreametech.com/pages/user-manuals-and-faqs

# Produktoversikt

## Pakkens innhold

(Dreame X50 Ultra)

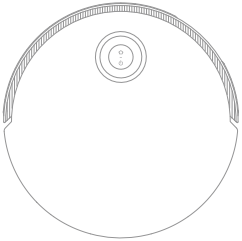

Robot

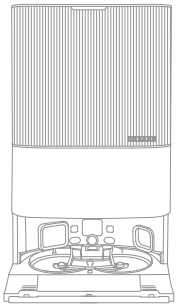

Basestasjon

## Annet tilbehør

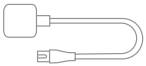

Strømledning

Forlengelsesplate for basestasjonrampe

Bruksanvisning

Automatisk vaskemiddelrom (forhåndsmontert)

Støvpose × 2 (1 forhåndsmontert)

Moppepute × 2 (forhåndsmontert)

Moppepute-holder × 2

Vaskebrettfilter (forhåndsmontert)

Rengjøringsmiddel

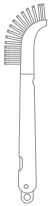

Rengjøringsverktøy

# Produktoversikt

## Pakkens innhold

(Dreame X50 Ultra Complete)

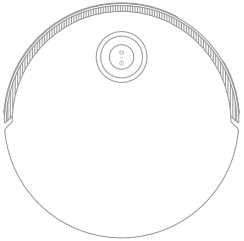

Robot

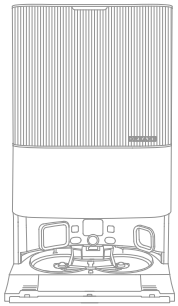

Basestasjon

### Annet tilbehør

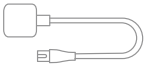

Strømledning

Forlengelsesplate for basestasjonrampe

Automatisk vaskemiddelrom (forhåndsmontert)

Støvpose × 2 (1 forhåndsmontert)

Moppepute × 2 (forhåndsmontert)

Moppepute-holder × 2

Vaskebrettfilter (forhåndsmontert)

Bruksanvisning

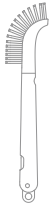

Rengjøringsverktøy

### Ekstra tilbehørssett

Hovedbørster × 1

Sidebørste × 2

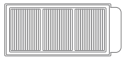

Støvdunkfilter × 3

Støvpose × 3

Moppepute × 12

Rengjørings-middel × 1

# Produktoversikt

## Robot

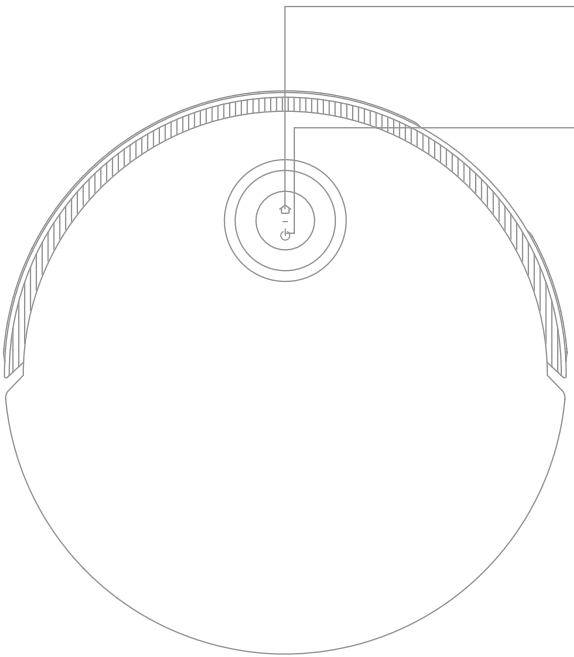

**Dokkingknapp**
· Trykk for å sende roboten tilbake til basestasjonen
· Trykk og hold i 3 sekunder for å deaktivere barnesikring

**Strøm/rengjøringsknapp**
· Trykk og hold i 3 sekunder for å slå den på eller av
· Trykk for å starte rengjøringen etter at roboten er slått på

**Sirkulær statusindikator**
· Fast blå: Rengjøring eller opprydding er fullført
· Fast grønn: Lader
· Blinkende oransje: Feil

**Knappens statusindikator**
· Fast hvit: Rengjøring eller opprydding er fullført
· Pulserende hvit: Lader (ikke lavt batteri)
· Fast oransje: Standby ved lavt batteri eller pause ved lavt batteri
· Pulserende oransje: Lader (lavt batteri)
· Blinkende oransje: Feil
· Blinkende rosa: Kamera aktivert

**Merk:**
· Trykk på en vilkårlig knapp på roboten for å pause mens roboten rengjør eller går tilbake til lading.
· Barnesikring kan aktiveres/deaktiveres via Dreamehome-appen.

# Produktoversikt

## Robot og sensorer

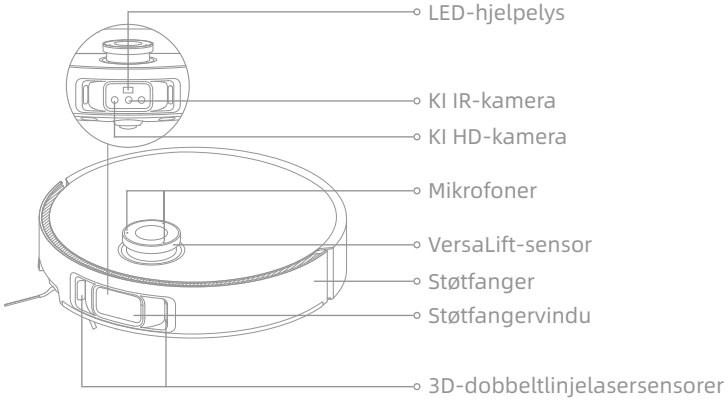


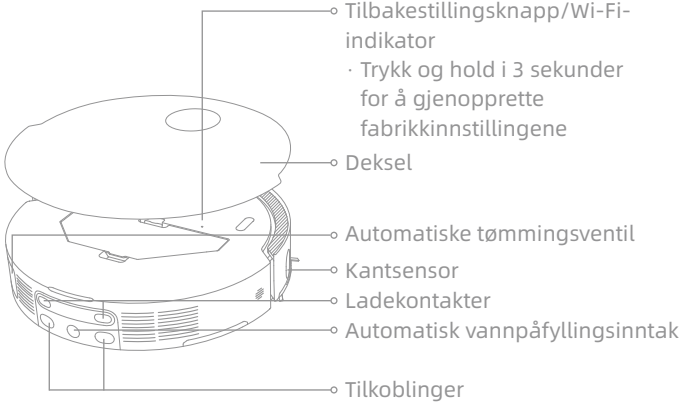


**Merk:** VersaLift-sensoren senkes når roboten er i standby-modus, lader på basestasjonen eller rengjør områder med lav klaring. Ikke flytt roboten ved rengjøring av områder med lav klaring, siden det kan påvirke plasseringen.

# Produktoversikt

## Robot og sensorer

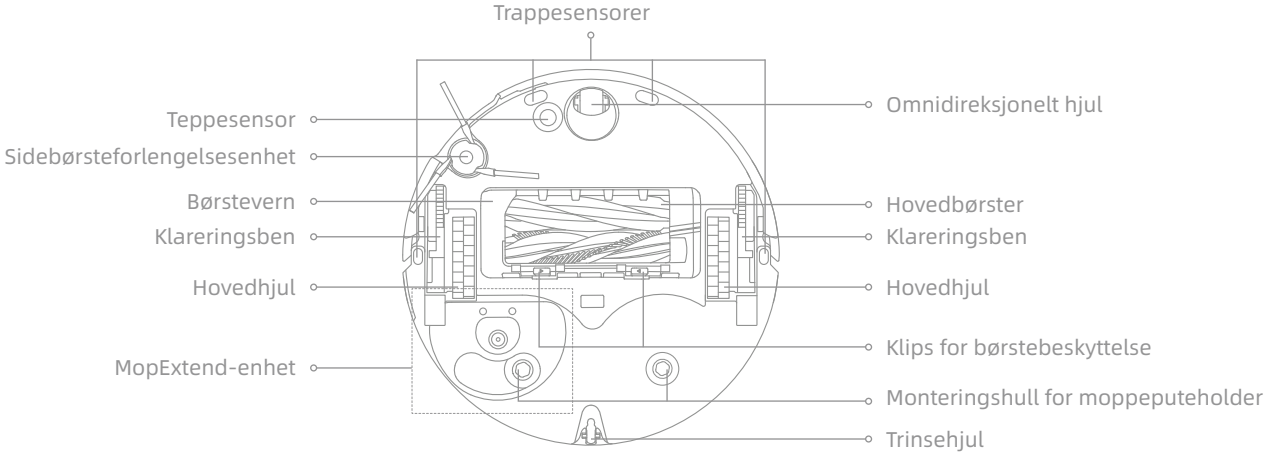


## Støvdunk

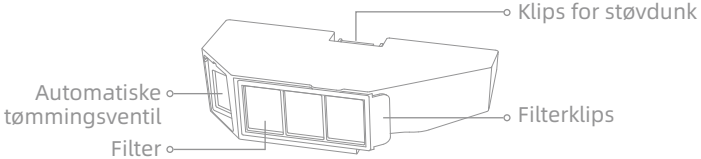


## Moppeenhet

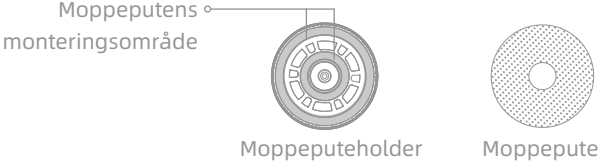

# Produktoversikt

## Basestasjon

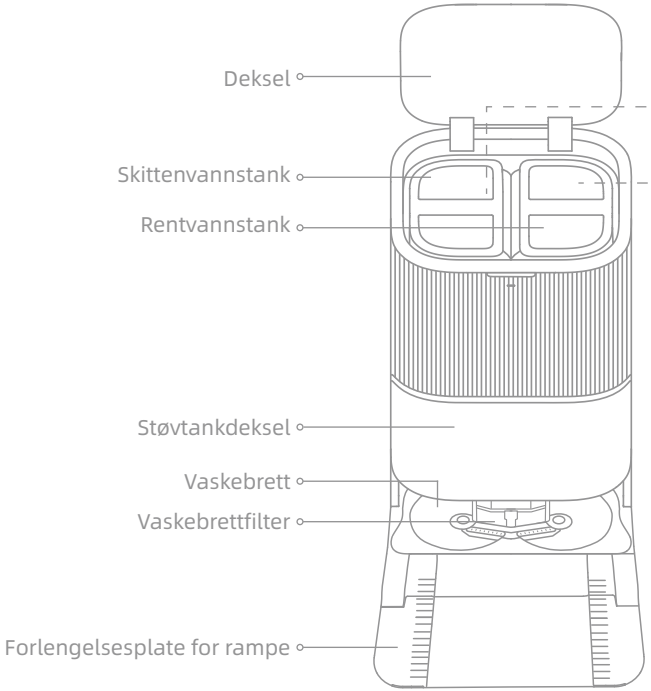


## Skittenvannstank

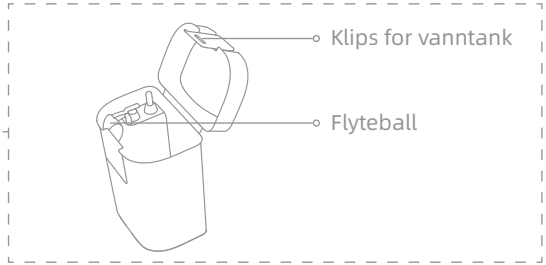


## Rentvannstank

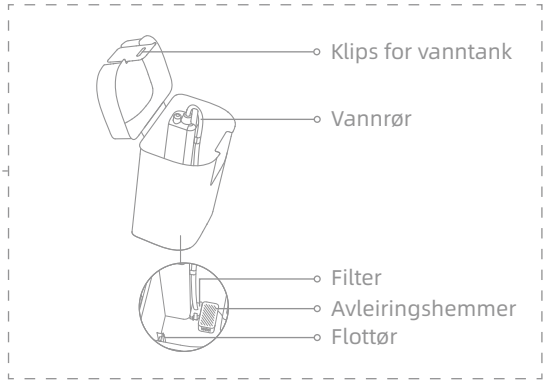

# Produktoversikt

## Basestasjon

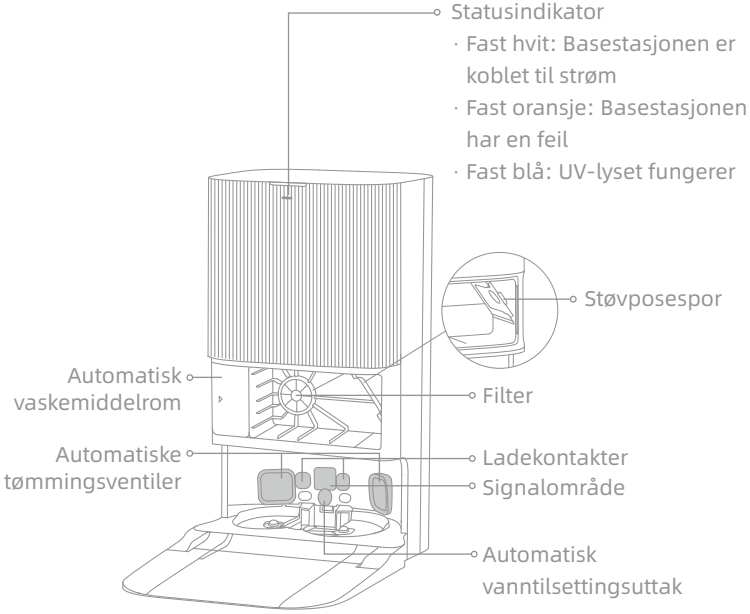


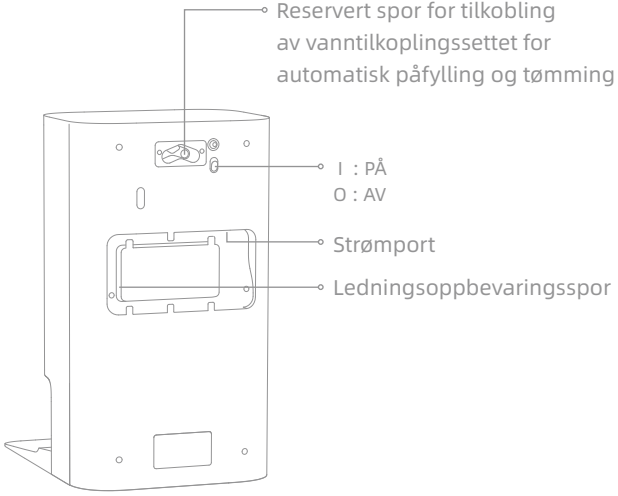


**Merk:** Vanntilkoblingssettet for automatisk påfylling og tapping må kjøpes separat. (Kun tilgjengelig i bestemte regioner)

# Forberedelser i hjemmet ditt

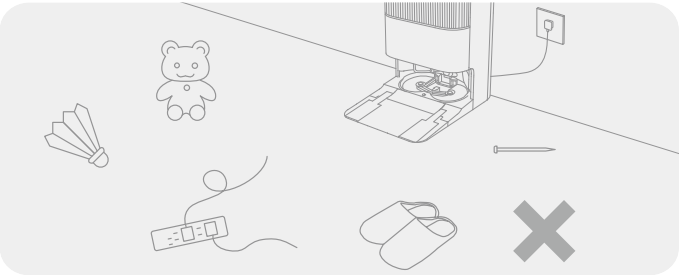

Før rengjøring bes du fjerne ustabile, skjøre, verdifulle eller farlige gjenstander. Rydd opp i kabler, kluter, leker, harde og skarpe gjenstander på gulvet. Det gjøres for å unngå mulige skader ved at de vikles inn, ripes eller veltes av roboten.

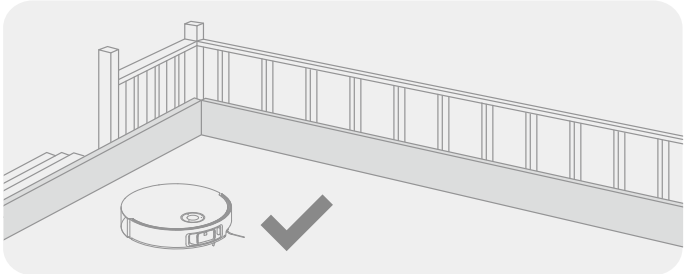

Før rengjøring plasseres en fysisk barriere foran trapper for å sikre sikker og jevn drift av roboten.

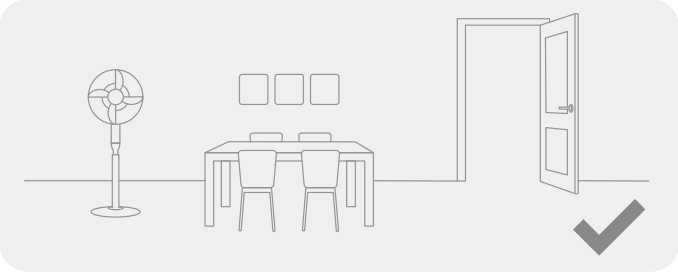

Åpne døren til rommet som skal rengjøres og plasser møbler på riktig sted for å lage mer plass.

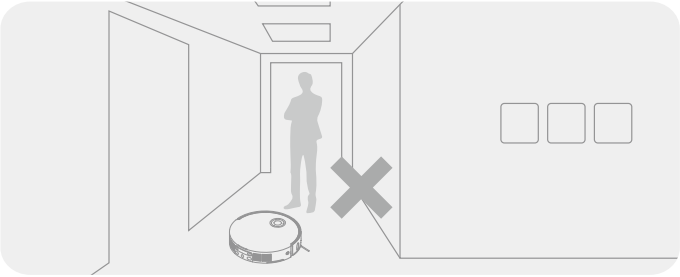

For å hindre at roboten ikke gjenkjenner området som rengjøres, må du ikke stå foran roboten, dørstokker, ganger eller trange steder.

**Merk:**

- Når du bruker roboten for første gang, må du følge den rundt mens den rengjør for å fjerne eventuelle hindringer i tide.
- LED-hjelpelyset gir ekstra belysning i svakt opplyste omgivelser.
- Ikke støvsug harde gjenstander som steiner, stålkuler og leketøysdeler, eller skarpe gjenstander som byggeavfall, knust glass og spiker, siden dette kan føre til riper i gulvet.

# Før bruk

## 1. Plasser ladestasjonen og koble den til en stikkontakt

Plasser basestasjonen på et sted som er så åpent som mulig med et godt Wi-Fi-signal. La det være nok plass som vist på figuren og fjern eventuelle gjenstander i det skraverte området. Sett strømledningen inn i basen og plugg den inn i stikkontakten.

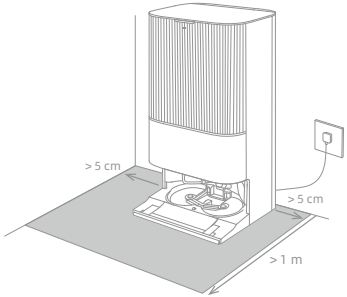


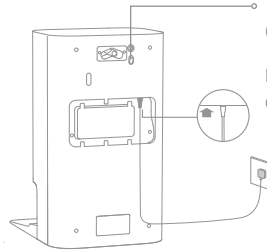


**Merk:**

- Sørg for at ingen objekter blokkerer signalområdet.
- For å hindre vannflekker fra å fukte tregulv eller tepper, anbefales det å plassere basestasjonen på flisgulv eller marmorgulv.

## 2. Monter forlengelsesplate for rampen

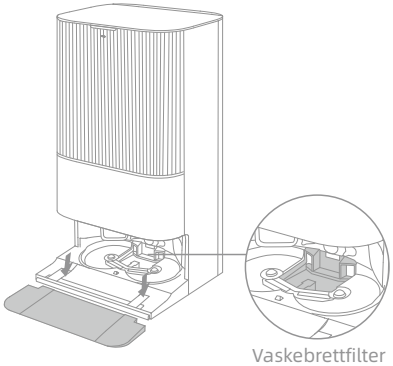


**Merk:** Sørg for at vaskebrettfilteret er installert på plass.

## 3. Fjern robotbeskyttelsen og installer moppeenheten

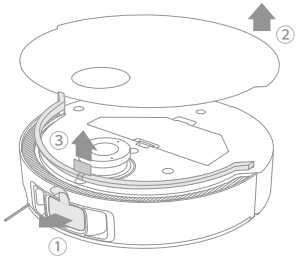


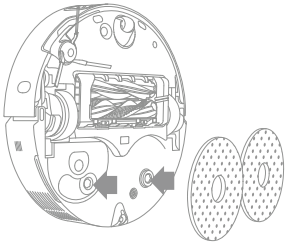

## 4. Koble roboten til basestasjonen

Trykk og hold inne ⏻ -knappen i tre sekunder for å slå på den på. Plasser roboten på basestasjonen med moppen vendt mot vaskebrettet. Deretter hører du et talevarsel når roboten kobles til stasjonen. Etter at roboten er fulladet, forblir statusindikatorene på roboten og basestasjonen tent i 10 minutter før de dimmes.

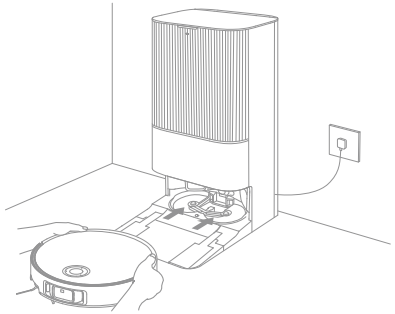

**Merk:** Det anbefales å lade roboten helt opp før den tas i bruk for første gang. Hvis roboten ikke kan slås på etter at batteriet er utladet, kobler du roboten manuelt til stasjonen for å lade den.

# Før bruk

## 5. Tilsett rengjøringsmiddelet

(1) Ta av støvtankdekselet og kontroller om det automatiske vaskemiddelrommet er riktig installert.

(2) Åpne det øvre lokket på rommet og tilsett rengjøringsmiddelet.

(3) Lukk lokket på rommet, sett det tilbake i basestasjonen, og sett deretter på igjen støvtankdekselet. Rengjøringsmiddelet tilsettes automatisk mens den arbeider.

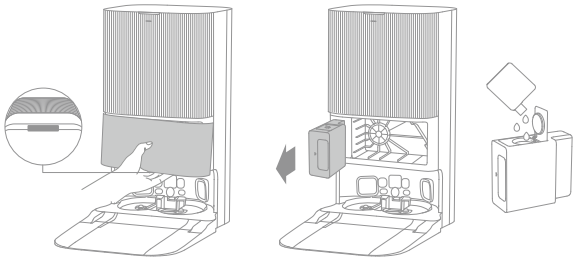

Merk:

- Auto-vaskemiddelrommet kan fylles med rengjøringsmiddel for bruk. Ikke tilsett annen væske enn den offisielt godkjente rengjøringsmiddelet for å forhindre funksjonsfeil.
- Installer det automatiske vaskemiddelrommet til det klikker på plass.

## 6. Tilsett vann i rentvannstanken

Ta ut rentvannstanken fra basestasjonen og fyll den opp med rent vann. Installer den deretter tilbake i basestasjonen.

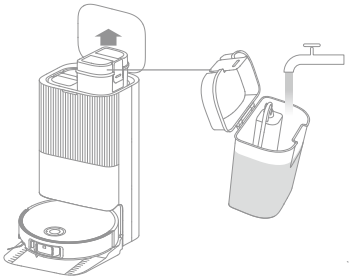

Merk: Ikke tilsett varmt vann i vanntanken, siden dette kan føre til at tanken blir deformert.

# Koble til Dreamehome-appen

## 1. Last ned Dreamehome-appen

Fjern robotdekselet og skann QR-koden på roboten, eller søk etter «Dreamehome» i appbutikken for å laste ned og installere appen.

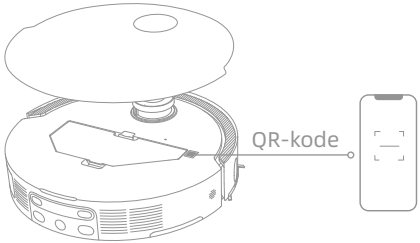


**Merk:**

- Bare 2,4 GHz Wi-Fi støttes.
- På grunn av oppgraderinger i appens programvare, kan de faktiske operasjonene avvike fra setningene i denne bruksanvisningen. Følg instruksjonene i den gjeldende appversjonen.

## 2. Legg til enhet

Åpne Dreamehome-appen, trykk på «Skanne QR-kode for å koble til» og skann den samme QR-koden på roboten igjen for å legge til enheten. Følg instruksjonene for å fullføre Wi-Fi-tilkoblingen.

**Merk:** For å tilbakestille Wi-Fi, gjentar du trinn 2 og følger deretter instruksjonene for å fullføre Wi-Fi-tilkoblingen.

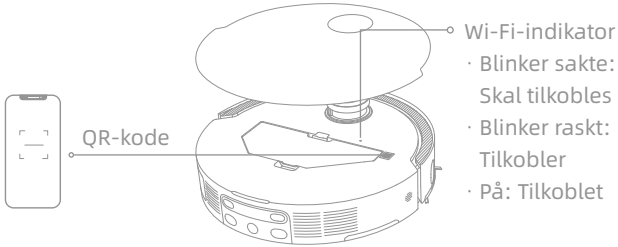

# Bruk

## Slå på/av

Trykk og hold inne ⏻ -knappen i 3 sekunder for å slå på roboten. Strømindikatoren forblir tent. Eller plasser roboten på basestasjonen ved å justere ladekontaktene til roboten med de på basestasjonen. Deretter slår roboten seg på automatisk og begynne å lade. For å slå av roboten, flytter du roboten bort fra basestasjonen og trykker på og holder inne ⏻ -knappen i 3 sekunder.

## Rask kartlegging

Etter å ha konfigurert nettverket for første gang, følger du instruksjonene i appen for raskt å lage et kart. Roboten vil begynne å kartlegge uten rengjøring. Når roboten kommer tilbake til basestasjonen, er kartleggingsprosessen fullført og kartet lagres automatisk.

## Pause/dvale

Når roboten er i bruk, kan du trykke på en vilkårlig knapp for å sette den på pause.
Hvis roboten er satt på pause i mer enn 10 minutter, går den automatisk i dvalemodus. Alle indikatorer på roboten slår seg av. Trykk på en vilkårlig knapp på roboten, eller trykk på appen for å vekke roboten.

**Merk:** Hvis roboten settes på pause og plasseres på basestasjonen, vil den gjeldende rengjøringsprosessen avsluttes.

## Auto-gjenoppta rengjøring

Når robotstøvsugeren har for lite batteri, går den automatisk tilbake til basestasjonen for lading. Etter å ha ladet til riktig batterinivå, gjenopptar den uferdige rengjøringsoppgaver.

**Merk:** Aktiver den i appen for å bruke denne funksjonen.

## Ikke forstyrr-modus

Når roboten er satt til Ikke forstyrr-modus, forhindres den fra å gjenoppta rengjøringen. Ikke forstyrr-modus er deaktivert som standard. Du kan bruke appen til å aktivere Ikke forstyrr-modus eller endre Ikke forstyrr-perioden. Ikke forstyrr-perioden er fra kl. 22:00 til kl. 08:00 som standard.

**Merk:**
- Planlagte rengjøringsoppgaver utføres som normalt i Ikke forstyrr-perioden.
- Roboten gjenopptar rengjøringen der den slapp etter at Ikke forstyrr-perioden utløper.

## Starte roboten på nytt

Hvis roboten slutter å reagere eller ikke kan slås av, trykker du på og holder nede ⏻ -knappen i 10 sekunder for å tvinge den av. Trykk deretter på og hold inne ⏻ -knappen i 3 sekunder for å slå på roboten.

# Bruk

## Støvsuge og moppe

**Merk:** Etter å ha installert moppenheten, arbeider roboten «Støvsug og moppe»-modus som standard under første gangs bruk.

### 1. Starte rengjøring

Trykk på ⏻ -knappen på roboten eller bruk appen for å få robotstøvsugeren til å starte fra basestasjonen. Deretter planlegger roboten den optimale rengjøringsruten og utfører rengjøringsoppgaven basert på det opprettede kartet.

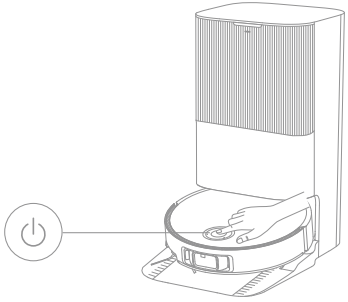

**Merk:**

- For å sikre at roboten enkelt returnerer til basestasjonen etter rengjøring, anbefales det å få roboten til å starte fra basestasjonen.
- Vent et øyeblikk mens moppeputene rengjøres før robotstøvsugeren starter moppingen.
- Ikke flytt basestasjonen, rentvannstanken, skittenvannstanken eller vaskebrettfilteret mens den er i drift.
- Varmtvannsrengjøring kan aktiveres i appen for rengjøring av moppeputer, som gjelder for alle moduser. For å unngå skålding må du ikke berøre vannutløpet når funksjonen er på.

### 2. Automatisk moppevask

Under rengjøring vil roboten automatisk gå tilbake til basestasjonen for å vaske moppeputene, basert på rengjøringsfrekvensen for moppeputer spesifisert i appen. Basestasjonen fyller automatisk robotens vanntank og roboten gjenopptar rengjøringen.

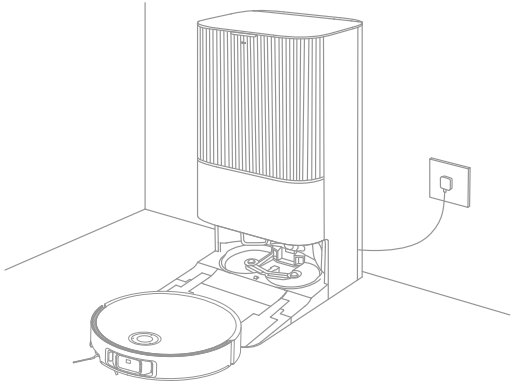

# Bruk

## 3. Tøm støvboksen automatisk og vask og tørk moppeputene

Etter at robotstøvsugeren har fullført en rengjøringsoppgave og går tilbake til basestasjonen for å lade, begynner basestasjonen automatisk å tømme støvdunken før den rengjør og tørker moppeputene.

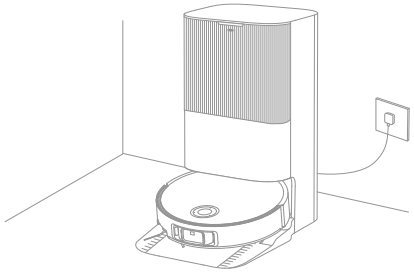

Merk:

- Hvis den automatiske tømmefunksjonen er slått av i appen, vil ikke basestasjonen automatisk tømme støvdunken.
- Basestasjonen tømmer støvdunken i henhold til innstillingene i appen.

## 4. Rengjør skittenvanntanken

Etter at robotstøvsugeren har fullført oppgaven, må du rengjøre skittenvannstanken for å forhindre lukt.

### Mopping etter støvsuging

Aktiver mopping etter støvsuging-funksjonen i appen, og roboten fjerner automatisk moppeenheten på basestasjonen for å støvsuge gulvet. Etter at støvsugingen er fullført, går roboten tilbake til basestasjonen for å installere moppen og basestasjonen tømmer automatisk støvdunken. Deretter begynner roboten å moppe etter at hovedbørstene og sidebørsten er hevet.

### Kun støvsuge

Aktiver støvsugingsfunksjonen i appen, og roboten fjerner automatisk moppeenheten på basestasjonen og starter støvsuging.

### Kun moppe

Aktiver moppefunksjonen i appen, og roboten kontrollerer automatisk om moppen er installert på basestasjonen. Hvis ikke, installerer roboten moppen og begynner å moppe etter at hovedbørstene og sidebørsten er hevet.

# Rutinemessig vedlikehold

## Deler

For å holde roboten i god stand, anbefales det å se bruken av tilbehør i appen eller følgende tabell for rutinemessig vedlikehold.

| Del | Vedlikeholdshyppighet | Bytteperiode |
|---|---|---|
| Skittenvannstank | Etter hver bruk | / |
| Rentvannstank | En gang hver 2. uke | |
| Hovedbørster | | Hver 6. til 12. måned |
| Støvdunkens filter | | Hver 3. til 6. måned |
| Sidebørste | | |
| Moppeputeholdere | | / |
| Vaskebrettfilter | Én gang hver 1. til 2. måned | / |
| Basestasjonens signalområde | En gang hver måned | |
| Ladekontakter | | |
| Automatiske tømmingsventiler | | |
| Omnidireksjonelt hjul | | |
| Trinsehjul | | |
| Kantsensor | | |
| VersaLift-sensor | | |
| 3D-dobbeltlinjelaser-sensorer | | |

| Del | Vedlikeholdshyppighet | Bytteperiode |
|---|---|---|
| Teppesensor | En gang hver måned | / |
| Trappesensorer | | |
| Støtfangervindu | | |
| Støtfanger | | |
| Robotens automatiske vannpåfyllingsinntak | | |
| Robotens bunn | | |
| Støvdunk | Rengjør ved behov | |
| Hovedhjul | | |
| Klareringsben | | |
| Støvpose | / | Hver 2. til 4. måned |
| Moppeputer | | Hver 1. til 3. måned |
| Avleiringshemmer | | Hver 18. til 36. måned |

**Merk:** Hyppigheten av vedlikehold og utskifting avhenger av faktisk bruk. Hvis det oppstår et unntak på grunn av spesielle omstendigheter, anbefales raskt vedlikehold eller utskifting.

# Rutinemessig vedlikehold

## Vaskebrettfilter

1. Ta ut roboten og fjern vaskebrettfilteret etter at moppeputerengjøringen er fullført.

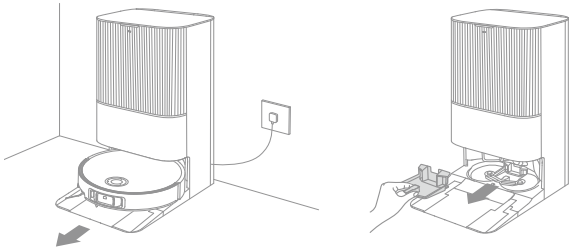

2. Skyll vaskebrettfilteret med rent vann, tørk det rent, og installer det deretter på vaskebrettet.

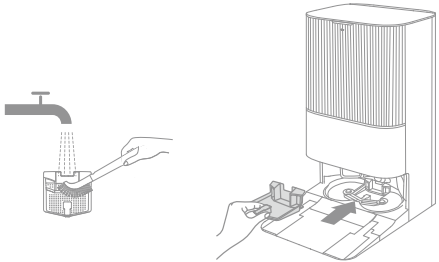

3. Bruk appen eller trykk på ⌂ -knappen for å returnere roboten til basestasjonen, eller sett roboten tilbake manuelt.

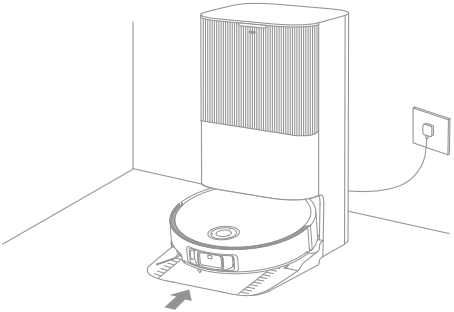

# Rutinemessig vedlikehold

## Støvpose

1. Fjern støvtankdekselet og kast støvposen.

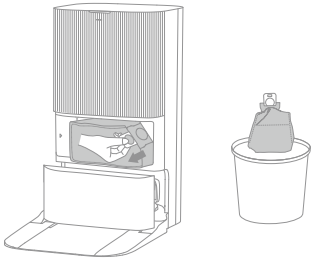

**Merk:** Ved å trekke opp håndtaket vil posen forsegles for å forhindre at støv og smuss utilsiktet faller ut.

2. Fjern støv og rusk fra filteret med en tørr klut.

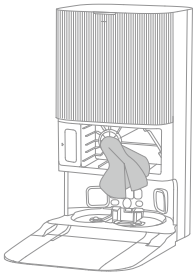

3. Installer en ny støvpose.

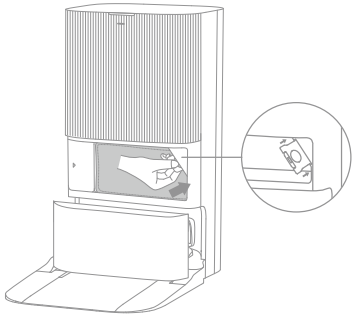

4. Sett på plass støvtankdekselet.

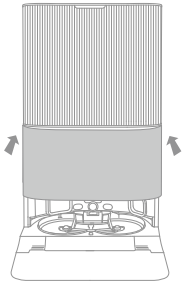

# Rutinemessig vedlikehold

## Skittenvannstank

1. Fjern skittenvanntanken, åpne lokket og hell ut det skitne vannet.

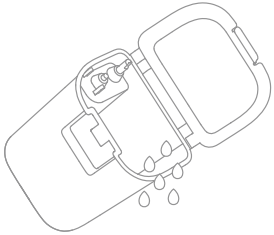

2. Skyll skittenvanntanken med rent vann, og bruk det medfølgende rengjøringsverktøyet til å rengjøre den indre veggen av skittenvanntanken.

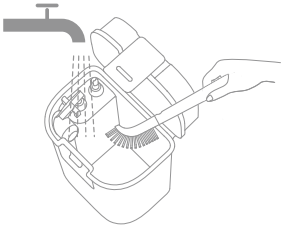

**Merk:** Flytekulen i skittenvanntanken er en bevegelig del. Ikke bruk for mye kraft når du rengjør den for å unngå skader.

# Rutinemessig vedlikehold

## Hovedbørster

1. Trykk børstevernklipsen innover for å fjerne børstevernet og løft børstene ut av roboten.

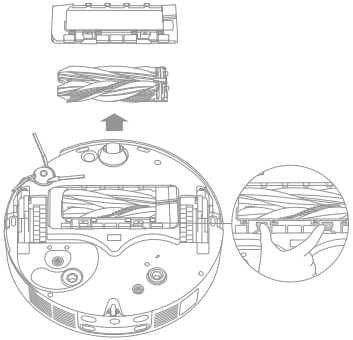

2. Trekk ut børstene som vist i figuren. Bruk det medfølgende rengjøringsverktøyet for å fjerne evt. hår som er filtret i børstene. Etter rengjøring setter du børstene tilbake i hovedbørsteholderen til de klikker på plass.

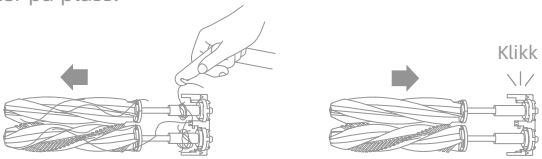


**Merk:** Vær forsiktig når du trekker ut hovedbørstene for å unngå skade.

3. Med pilene på skjermen vendt oppover, setter du hovedbørsteholderen inn i sporene nedover på en skrå måte.

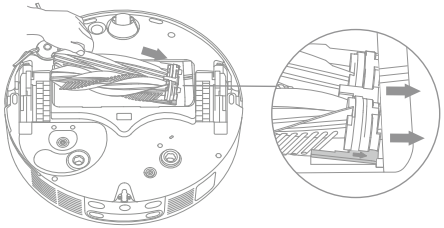

4. Sentrer den fremre enden av børstevernet med sporet, sett den inn nedover på en skrå måte og trykk den deretter på plass.

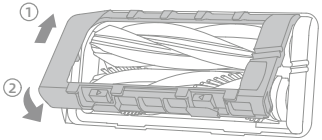

# Rutinemessig vedlikehold

## Sidebørste

Skru av sidebørsten med en skrutrekker, rengjør håret fra børsten og skru den deretter på igjen.

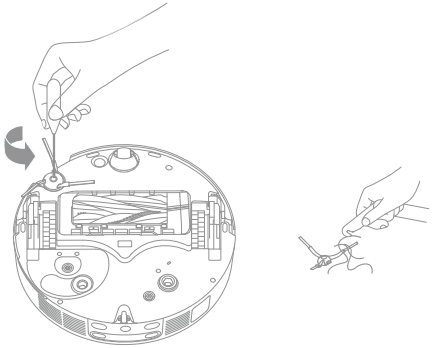

## Moppeputeholdere

Fjern og rengjør moppeputeholderne.

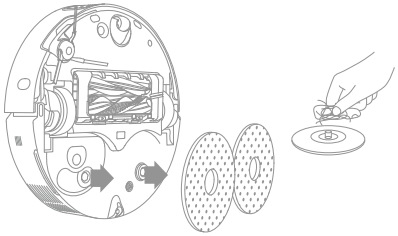

## Omnidireksjonelt hjul

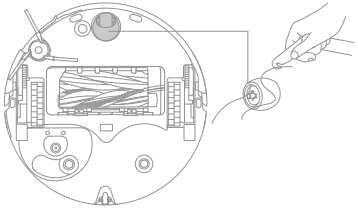

Merk:

- Bruk et verktøy slik som en liten skrutrekker for å skille akselen og dekket på omnidireksjonshjulet. Ikke bruk overdreven kraft.
- Skyll omnidireksjonshjulet under rennende vann og plasser det tilbake etter at det har tørket helt.

# Rutinemessig vedlikehold

## Støvbeholder og filter

1. Fjern robotdekselet og trykk på støvbeholderklemmen for å fjerne støvbeholderen.

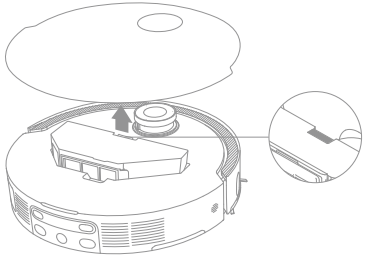

2. Fjern støvdunkdekselet og tøm støvdunken.

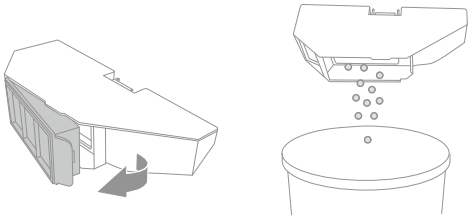

3. Bank forsiktig på kurven til filteret for å fjerne smuss.

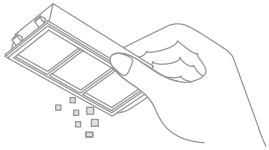

**Merk:** Ikke forsøk å rengjøre filteret med en børste, en finger eller en skarp gjenstand. Dette kan forårsake skade.

4. Skyll støvdunken og filteret under rennende vann, og la tørke før du installerer dem igjen.

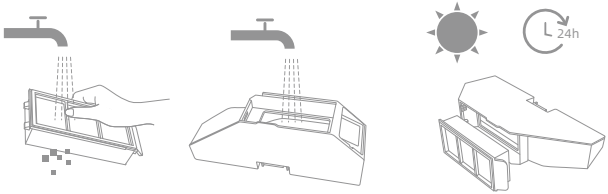


**Merk:**

- Skyll støvdunken og filteret kun med rent vann. Ikke bruk noe vaskemiddel.
- Bruk støvdunken og filteret kun når de er helt tørre.

# Rutinemessig vedlikehold

## Robotsensorer

Tørk av robotsensorene ved å bruke en myk og tørr klut, som vist i figuren nedenfor:

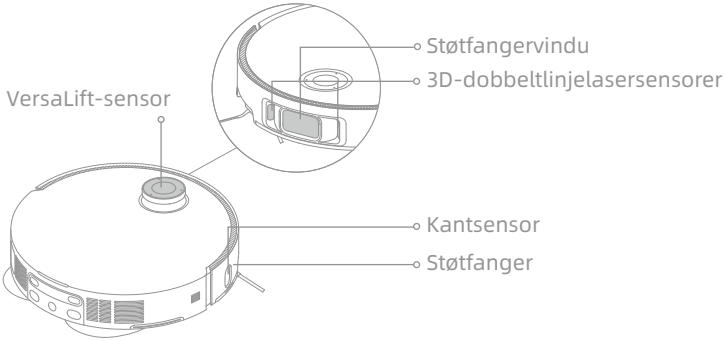


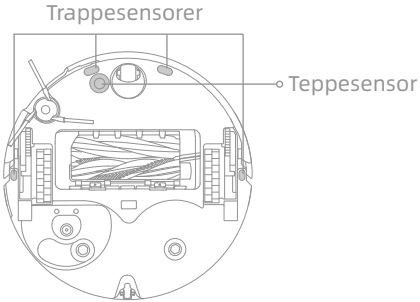


**Merk:** En våt klut kan skade sensitive elementer på roboten og basestasjonen. Bruk en tørr klut til rengjøring.

## Ladekontakter og signalområde

Rengjør ladekontaktene og signalområdet med en myk og tørr klut.

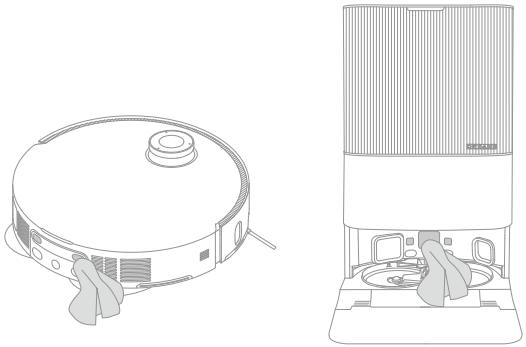

# Rutinemessig vedlikehold

## Automatiske tømmingsventiler

Rengjør de automatiske tømmingsventilene på roboten og basestasjonen med en myk og tørr klut.

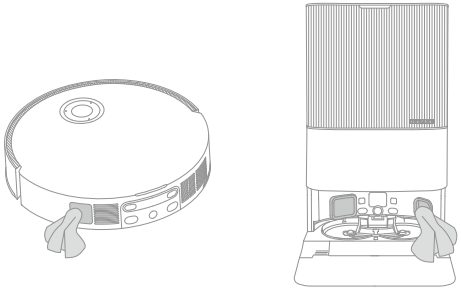

## Moppeputer

Fjern moppeputene fra moppeputeholderne for å skifte dem.

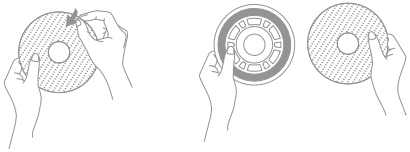

## Batteri

Roboten inneholder en høyytelses litium-ion batteripakke. Sørg for at batteriet forblir godt ladet for daglig bruk, for å opprettholde optimal batteriytelse. Hvis roboten ikke skal brukes over en lengre periode, slår du den av og legger den bort. For å forhindre skader fra overutlading, lades roboten minst én gang hver tredje måned.

# Feilsøking

| Problem | Løsning |
|---|---|
| Roboten slår seg ikke på. | Det er lite batteri. Lad opp roboten på basen og prøv deretter på nytt.<br>Temperaturen på batteriet er for lav eller for høy. Det anbefales å bruke apparatet ved en temperatur mellom 0°C (32°F) og 40°C (104°F). |
| Roboten vil ikke lade. | Basestasjonen er ikke koblet til strøm, sørg for at begge endene av strømledningen er riktig tilkoblet.<br>Kontakten mellom ladekontaktene på basestasjonen og robotstøvsugeren er dårlig, rengjør ladekontaktene.<br>Kontroller om det er fremmedlegemer ved kontaktene til roboten og fjern eventuelt fremmedlegemer. |
| Roboten klarer ikke å koble til Wi-Fi. | Wi-Fi-passordet er feil. Kontroller at passordet som brukes for å koble til Wi-Fi-nettverket er riktig.<br>Roboten støtter ikke en 5 GHz Wi-Fi-tilkobling. Sørg for at roboten er koblet til en 2,4 GHz Wi-Fi-tilkobling.<br>Wi-Fi-signalet er svakt. Sørg for at roboten er i et område med god Wi-Fi-dekning.<br>Roboten er kanskje ikke klar til å konfigureres. Avslutt og gå inn i appen på nytt, og prøv igjen som instruert. |
| Robotstøvsugeren kan ikke finne og returnere til basestasjonen. | Basestasjonen kobles fra strøm eller flyttes når roboten ikke er på den. Koble basestasjonen til strømforsyningen eller plasser roboten på basestasjonen for å lade.<br>Det er for mange hindringer rundt basestasjonen. Plasser basestasjonen i et mer åpent område.<br>Flytting av roboten kan føre til at den endrer posisjon på egen hånd, og den lager et nytt kart dersom omplasseringen mislykkes. Hvis roboten er for langt fra basestasjonen, kan det være den ikke returnerer av seg selv til basen. I så fall må du manuelt plassere roboten på basestasjonen.<br>Tørk av signalområdet på basestasjonen for å fjerne støv eller rusk. |

# Feilsøking

| Problem | Løsning |
|---|---|
| Roboten setter seg fast foran basestasjonen og kan ikke gå tilbake til den. | Kontroller om det er nok plass på begge sider eller foran basestasjonen for å hindre at roboten blir blokkert.<br>Ruten for å returnere for lading er blokkert, f.eks. en dør som er lukket.<br>Roboten kan gli hvis gulvet foran basestasjonen er for vått. Rengjør i så fall overflødig vann før du prøver igjen.<br>Det anbefales å flytte basestasjonen til et annet sted og prøve på nytt.<br>Sørg for at rampens forlengelsesplate er ordentlig installert. |
| Roboten vil ikke slå seg av. | Roboten kan ikke slås av når den lader. Det anbefales å flytte robotstøvsugeren fra basestasjonen, og deretter trykke og holde inne ⏻-knappen i tre sekunder for å slå den av.<br>Hvis roboten ikke kan slås av ved å utføre trinn 1, trykker du på og holder inne ⏻-knappen i 10 sekunder for å tvinge roboten av. Hvis problemet vedvarer, bes du kontakte produktstøtten. |
| Ladehastigheten er lav. | Det tar omtrent 4,5 timer å lade roboten helt når batteriet er lavt.<br>Hvis du bruker roboten ved temperaturer utenfor det spesifiserte området, reduseres ladehastigheten automatisk for å forlenge batteriets levetid.<br>Ladekontaktene på både roboten og basestasjonen kan være skitne, tørk dem av med en tørr klut. |
| Støyen øker mens roboten er i drift. | Kontroller om støvdunkfilteret er tilstoppet. Hvis ja, rengjør den eller bytt den ut.<br>En hard gjenstand kan sette seg fast i hovedbørstene eller i støvdunken. Kontroller og fjern eventuelle harde gjenstander.<br>Hovedbørstene eller sidebørsten kan bli sammenfiltret. Kontroller og fjern eventuelle fremmedobjekter.<br>Bytt sugemodus til Standard eller Stille. |
| Roboten beveger seg uten å følge den angitte ruten. | Gjenstander som strømledninger og tøfler bør organiseres før du bruker roboten.<br>Arbeid på våte og glatte overflater får hovedhjulet til å skli. Det anbefales å tørke de våte stedene før du bruker roboten.<br>Tørk av støtfangervinduet og 3D-dobbeltlinjelasersensorene på roboten med en ren, myk og tørr klut for å holde dem rene og uhindret. |

# Feilsøking

| Problem | Løsning |
|---|---|
| Roboten går glipp av rommene som skal rengjøres. | Sørg for at dørene til rommene som skal rengjøres er åpne.<br>Området i rommet som skal rengjøres kan være vått og glatt, noe som får roboten til å skli og fungere unormalt. Tørk gulvet før du bruker roboten. |
| Roboten vil ikke gjenoppta rengjøringen etter lading. | Sørg for at roboten ikke er stilt inn på Ikke forstyrr-modus, som forhindrer at den fortsetter rengjøringen.<br>Roboten gjenopptar ikke rengjøringen etter at du manuelt har plassert roboten på basestasjonen, eller har sendt roboten til lading via appen eller ⌂ -knappen. |
| Stasjonen kan ikke tømme støvdunken automatisk. | Kontroller om støvposen i støvtanken er full.<br>Hvis støvposen ikke er full, må du kontrollere om det er noen hindringer ved auto-tømmeventilene til robotstøvsugeren, basestasjonen eller støvdunken. I så fall må den blokkerte delen ryddes. |
| Vannivået i vaskebrettet er unormalt. | Kontroller om forseglingen på skittenvannstanken er løs eller ikke riktig installert, og tilbakestill den i så fall manuelt. Hvis problemet vedvarer, bes du kontakte produktstøtten.<br>Trykk forsiktig ned på skittenvanntanken for å sikre at den er riktig installert.<br>Ta av vaskebrettfilteret, kontroller om avløpet er blokkert og rengjør det.<br>Kontroller rengjøringsmiddelet. Ikke tilsett annen væske enn det offisielt godkjente rengjøringsmiddelet. |
| Moppeputeholderen heves unormalt. | Fjern moppeputeholderen for å kontrollere om det sitter fast fremmedlegemer i den, og prøv å starte roboten på nytt. Hvis problemet vedvarer, bes du kontakte produktstøtten. |
| Det er vann under rantvannstanken eller rundt pakningen. | Når du tar ut rantvannstanken, kan det være igjen litt vann i røret under tanken eller rundt pakningen. Dette er normalt. Tørk av med en myk klut. |

For mer hjelp kan vi kontaktes via https://global.dreametech.com

# Spesifikasjoner

## Robot

| | | | |
|---|---|---|---|
| Modell | RLX85CE | RLX85CE-1 | RLX85CE-3 |
| | RLX85CE-4 | RLX85CE-5 | RLX85CE-6 |
| Ladetid | Ca. 4,5 timer | | |
| Nominell spenning | 14,4 V ⎓ | | |
| Nominell effekt | 75 W | | |
| Driftsfrekvens | 2400 - 2483,5 MHz | | |
| Maksimalt utgangseffekt | < 20 dBm | | |

Under normal bruk før dette utstyret holdes i en avstand på minst 20 cm mellom antennen og brukerens kropp.

## Basestasjon

| | | | |
|---|---|---|---|
| Modell | RCXE0105 | RCXE0108 | RCXE0109 |
| Nominell inngang | 220-240 V~ 50-60 Hz | | |
| Nominell utgang | 20 V ⎓ 2 A | | |
| Nominell effekt (under støvtømming) | 700 W | | |
| Nominell effekt (under varmtvannsrengjøring) | 1160 W | | |
| Nominell effekt (under lading og tørking) | 87 W | | |

Merk:

- Nominell effekt (under varmtvannsrengjøring) avgjøres av effektverdien i den representative perioden (vanntemperatur 25℃).
- Nominell effekt (under lading og tørking) avgjøres av effektverdien under full belastningsperiode.

# Avhending og fjerning av batteri

Den innebygde Litium-ion-batteripakken inneholder stoffer som er skadelige for miljøet. Før du avhender batteriet, må du sørge for at batteriet fjernes av kvalifiserte teknikere og avhendes på et egnet resirkuleringsanlegg.

- batteriet må fjernes fra apparatet før det avhendes;
- apparatet må kobles fra strømnettet når du tar ut batteriet;
- batteriet må avhendes på en sikker måte.

## FORSIKTIG:

Før du tar ut batteriet, må du koble fra strømmen og tømme batteriet så mye som mulig.

Brukte batterier må avhendes hos et passende gjenvinningsanlegg.

Ikke utsett batteriet for høye temperaturer for å unngå risiko for eksplosjon.

Under dårlige forhold kan væske lekke fra batteriet. Hvis det oppstår kontakt må du skylle med vann og kontakte lege.

## Veiledning for fjerning:

1. Snu roboten, bruk et riktig verktøy for å fjerne skruene på baksiden av roboten, og fjern deretter dekselet.
2. Koble fra polene mellom batteriet og PCB-kortet for å fjerne batteriet.

## EE-informasjon

Alle produktene utstyrt med symbolet er elektrisk og elektronisk avfall (EE-avfall som i direktiv 2012/19/EU) som ikke skal blandes med usortert husholdningsavfall. Du bør heller beskytte menneskers helse og miljøet ved å overlevere kassert utstyr til et utpekt innsamlingspunkt for resirkulering av elektrisk og elektronisk utstyr, utpekt av myndighetene eller lokale myndigheter. Riktig avhending og resirkulering bidrar til å forhindre mulige negative konsekvenser for miljøet og menneskers helse. Kontakt installatøren eller lokale myndigheter for mer informasjon om plasseringen, samt vilkår og betingelser for slike innsamlingssteder.

# Säkerhetsinformation

**För att undvika elektriska stötar, brand eller skador orsakade av felaktig användning av apparaten, läs bruksanvisningen noggrant innan du använder apparaten och spara den för framtida referens.**

## Användningsbegränsningar

- Denna produkt bör inte användas av barn yngre än 8 år eller personer med fysiska, sensoriska eller intellektuella handikapp eller begränsad erfarenhet/kunskap utan överinseende av en förälder/vårdnadshavare för att säkerställa säker användning och för att undvika risker. Rengöring och underhåll får inte utföras av barn utan tillsyn.
- Apparaten får endast användas med den strömförsörjningsenhet som följer med apparaten.
- Den här apparaten innehåller batterier som endast kan bytas ut av fackmän.
- Ta bort föremål från området som ska rengöras. Barn får inte leka med apparaten. Säkerställ att barn och husdjur hålls på säkert avstånd från roboten när den är i drift.
- Undvik att installera, ladda eller använda apparaten i badrum eller runt pooler.
- Den här produkten är endast avsedd för golvrengöring i hemmiljö. Använd den inte utomhus, på icke-golvytor eller i kommersiella eller industriella miljöer.
- Kontrollera att apparaten fungerar korrekt på en lämplig plats. I annat fall ska du inte använda enheten.
- Om strömkabeln är skadad måste den bytas ut mot en särskild sladd eller enhet som finns tillgänglig hos tillverkaren eller dess servicepersonal.

# Säkerhetsinformation

## Användningsbegränsningar

- Använd inte roboten i ett område hängande ovan marknivå utan skyddsbarriär.
- Placera inte roboten upp och ner. Använd inte LDS-kåpan, robotkåpan eller stötfångaren som handtag för roboten.
- Roboten ska användas i miljöer med en omgivningstemperatur över 0 °C och under 40 °C. Säkerställ att det inte finns någon vätska eller klibbig substans på golvet.
- För att förhindra att det uppstår skador från att roboten fastnar bör du ta bort lösa föremål och sladdar från golvet längs rengöringsrutten innan du använder roboten.
- Ta bort ömtåliga eller små föremål från golvet så att roboten inte krockar med dem och skadar dem.
- Håll hår, fingrar och andra kroppsdelar borta från robotarnas sugöppning.
- Förvara rengöringsverktyget utom räckhåll för barn.
- Använd inte roboten i ett rum där spädbarn eller barn sover.
- Placera inte barn, husdjur eller något föremål på roboten oavsett om den står stilla eller rör sig.
- Endast rent vatten och officiellt godkänt rengöringsmedel får tillsättas i renvattentanken. Ingen annan vätska (t.ex. alkohol eller desinficeringsmedel) får tillsättas. På flaskan med rengöringsmedlet anges hur stor mängd rengöringsmedel som får tillsättas i det rena vattnet. Förvara rengöringsmedlet utom räckhåll för barn.

# Säkerhetsinformation

## Användningsbegränsningar

- Använd inte roboten för att rengöra brinnande föremål. Använd inte roboten för att plocka upp brandfarliga eller brännbara vätskor, frätande gaser eller outspädda syror eller lösningsmedel.
- Dammsug inte hårda eller vassa föremål. Använd inte apparaten för att plocka upp föremål som stenar, stora pappersbitar eller något som kan täppa till apparaten.
- Stickkontakten måste dras ur vägguttaget innan du rengör eller underhåller apparaten.
- Torka inte av roboten eller basstationen med en våt trasa eller skölj dem med vätska. Efter rengöring av tvättbara delar, torka delarna helt innan du sätter tillbaka dem och använder dem.
- Använd produkten enligt instruktionerna i bruksanvisningen. Användare är ansvariga för förlust eller skada som uppstår på grund av felaktig användning av denna produkt.

## Batterier och laddning

- Använd inte ett batteri eller en basstation från tredje part. Roboten kan endast användas med basstationsmodell RCXE0105/RCXE0108/RCXE0109.
- Försök inte ta isär, reparera eller modifiera batteriet eller basstationen på egen hand.
- Placera inte basstationen nära en värmekälla.
- Använd inte en våt trasa eller blöta händer för att torka eller rengöra basstationens laddningskontakter.
- Kassera inte gamla batterier på ett felaktigt sätt. Batterier som förbrukats ska kasseras på lämplig återvinningscentral.

# Säkerhetsinformation

**Batterier och laddning**

- Om strömsladden skadas eller går sönder måste du sluta använda den direkt och kontakta kundservice.
- Säkerställ att roboten är avstängd när den transporteras och förvaras i originalförpackningen om möjligt.
- Om roboten inte ska användas under en längre tid bör du ladda den helt, sedan stänga av den och förvara den på en sval och torr plats. Ladda om roboten minst en gång var 3:e månad för att undvika överurladdning av batteriet.

**Lasersäkerhetsinformation**

- Lasersensorn i denna produkt uppfyller standardkraven IEC 60825-1:2014/EN 60825-1:2014/A11:2021 för laserprodukter i klass 1. Undvik direkt ögonkontakt med den under användning.

LASERPRODUKT KLASS 1

LASERPRODUKT FÖR KONSUMENTBRUK

EN 50689:2021

Endast för inomhusbruk

Läs bruksanvisningen

Dreame Trading (Tianjin) Co., Ltd. intygar härmed att typen av radioutrustning RLX85CE/RLX85CE-1/RLX85CE-3/RLX85CE-4/RLX85CE-5/RLX85CE-6 överensstämmer med direktiv 2014/53/EU. Den fullständiga texten till EU-försäkran om överensstämmelse finns på följande webbadress: https://global.dreametech.com

Om du vill läsa en utförlig e-användarhandbok, gå till https://global.dreametech.com/pages/user-manuals-and-faqs

# Produktöversikt

## Förpackningens innehåll

(Dreame X50 Ultra)

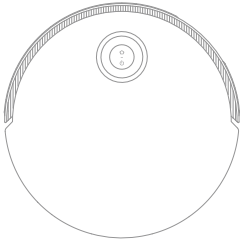

Robot

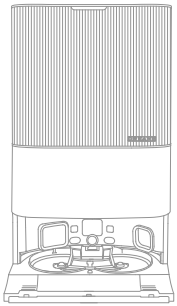

Basstation

### Andra tillbehör

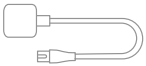

Strömkabel

Basstationsrampens förlängningsplatta

Bruksanvisning

Fack med automatiskt rengöringsmedel (förinstallerad)

Dammpåse × 2 (1 förinstallerad)

Moppdyna × 2 (förinstallerad)

Hållare för moppdyna × 2

Filter till tvättbräda (förinstallerad)

Rengöringsmedel

Rengöringsverktyg

# Produktöversikt

## Förpackningens innehåll

(Dreame X50 Ultra Complete)

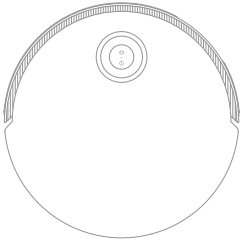

Robot

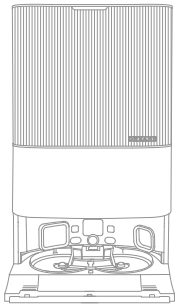

Basstation

### Andra tillbehör

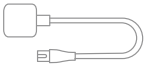

Strömkabel

Basstationsrampens förlängningsplatta

Fack med automatiskt rengöringsmedel (förinstallerad)

Dammpåse × 2 (1 förinstallerad)

Moppdyna × 2 (förinstallerad)

Hållare för moppdyna × 2

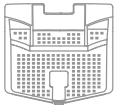

Filter till tvättbräda (förinstallerad)

Bruksanvisning

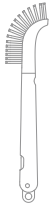

Rengöringsverktyg

### Extra tillbehörssats

Huvudborstar × 1

Sidoborste × 2

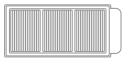

Filter till dammbehållaren × 3

Dammpåse × 3

Moppdyna × 12

Rengöringsmedel × 1

# Produktöversikt

## Robot

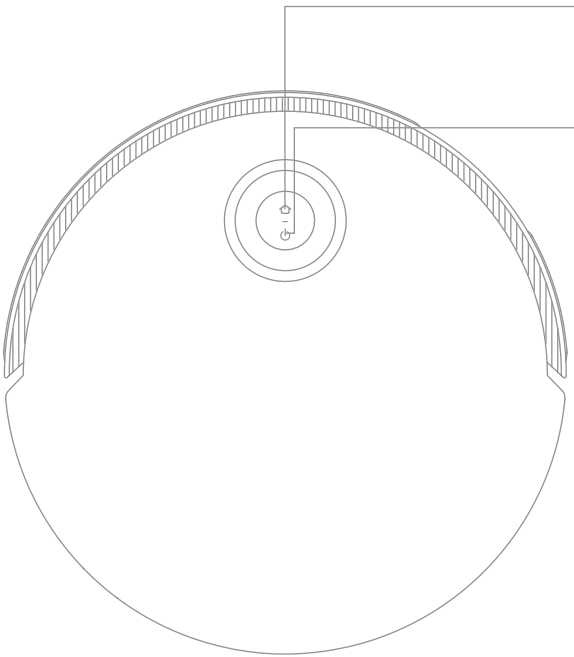

**Dockningsknapp**
- Tryck för att skicka roboten tillbaka till basstationen
- Håll intryckt i 3 sekunder för att inaktivera barnlåset

**Knapp för ström/rengöring**
- Håll den intryckt i 3 sekunder för att slå på eller stänga av
- Tryck för att starta rengöringen efter att roboten har slagits på

**Cirkulär statusindikator**
- Helt blå: Rengöringen eller städningen slutfördes
- Fast grönt sken: Laddning
- Blinkande orange: Fel

**Knappstatusindikator**
- Helt vit: Rengöringen eller städningen slutfördes
- Blinkande vit: Laddar (inte svagt batteri)
- Fast orange sken: Standbyläge vid lågt batteri eller pausad vid lågt batteri
- Andning Orange: Laddar (lågt batteri)
- Blinkande orange: Fel
- Blinkar rosa: Kamera aktiverad

Obs:
- Tryck på valfri knapp på roboten för att pausa roboten när den städar eller åker tillbaka för att ladda.
- Barnlås kan aktiveras/inaktiveras via appen Dreamehome.

# Produktöversikt

## Robot och sensorer

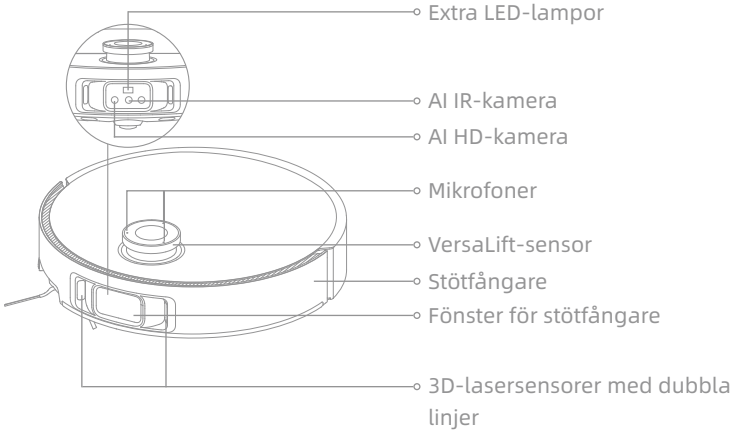


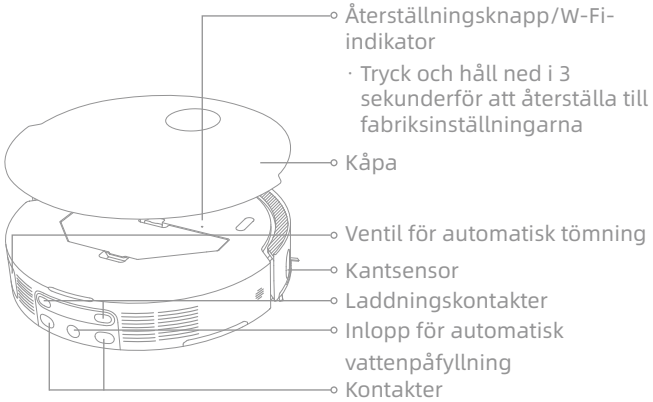


**Obs:** VersaLift-sensorn sänks ned när roboten är i standbyläge, laddar i basstationen eller rengör områden med låg frihöjd. Vid rengöring av områden med låg frihöjd ska du inte flytta roboten då detta kan påverka dess positionering.

# Produktöversikt

## Robot och sensorer

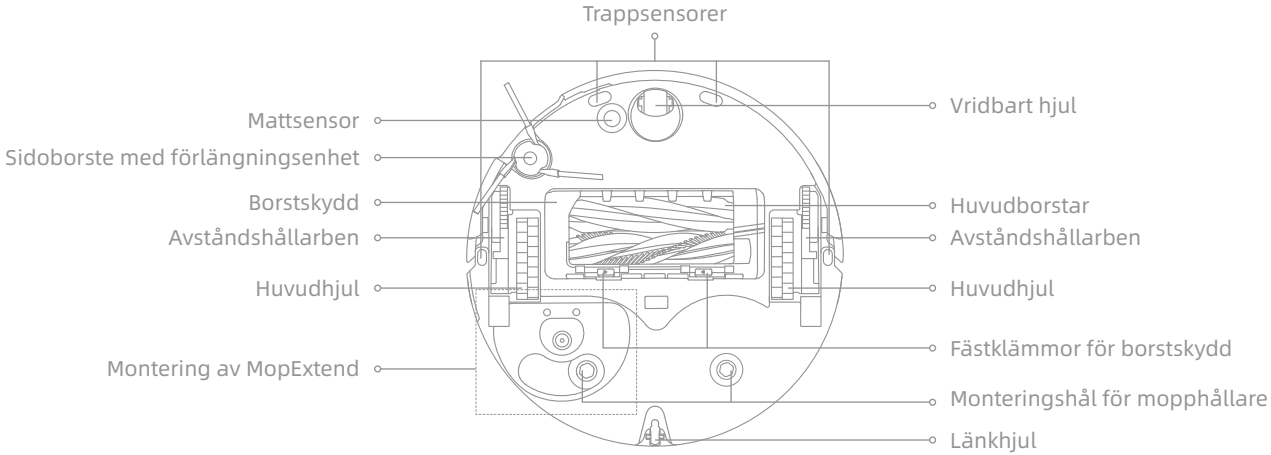


## Dammbehållare

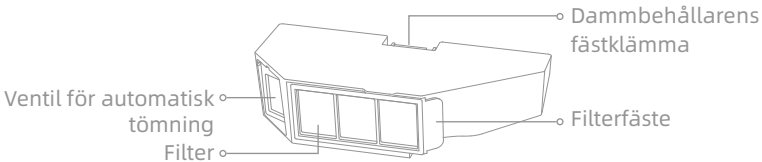


## Montering av mopp

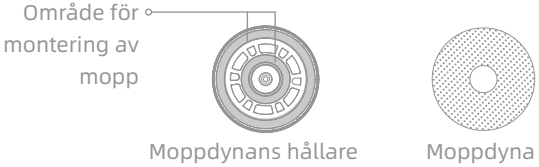

# Produktöversikt

## Basstation

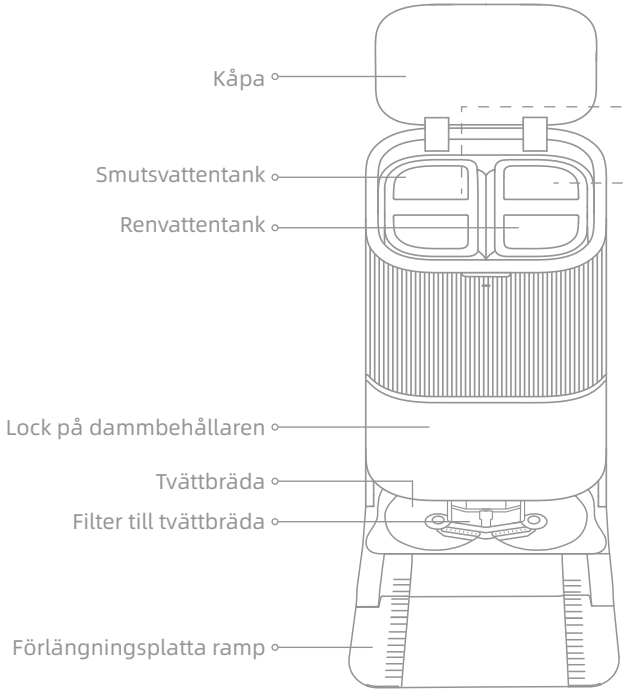


## Smutsvattentank

## Renvattentank

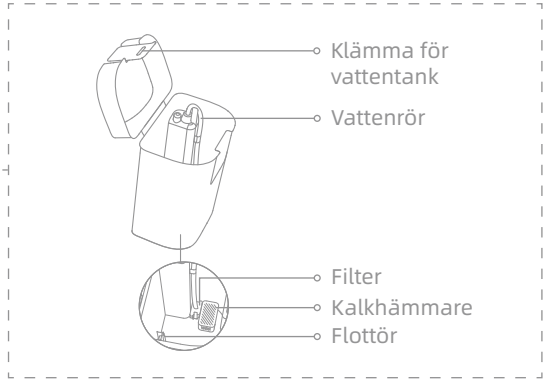

# Produktöversikt

## Basstation

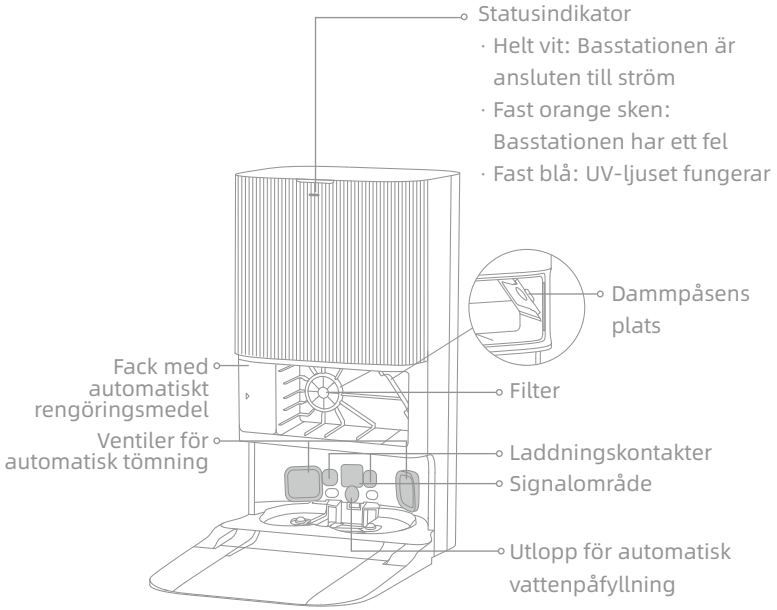


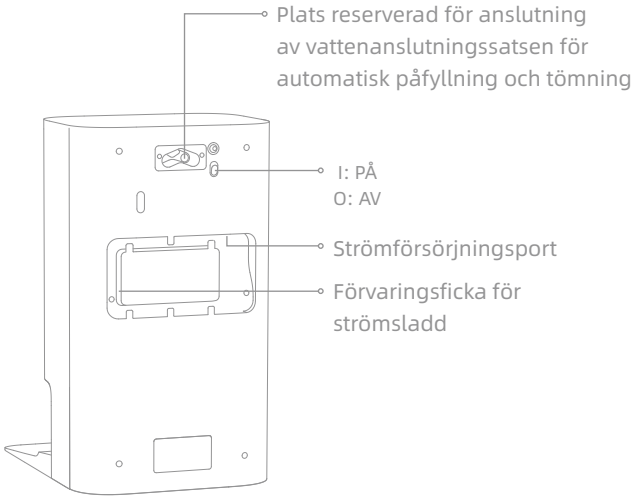


**Obs:** Vattenanslutningssatsen för automatisk påfyllning och tömning måste köpas separat. (Endast tillgängligt i specifika regioner)

# Förbereda ditt hem

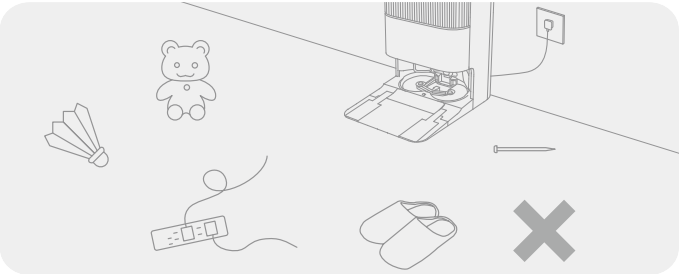

Innan rengöring påbörjas, ska instabila, ömtåliga, värdefulla eller farliga föremål plockas bort, och kablar, trasor, leksaker, hårda föremål och vassa föremål rensas från marken för att undvika att bli insnärjd, repad eller omkullvält av roboten och orsaka skador.

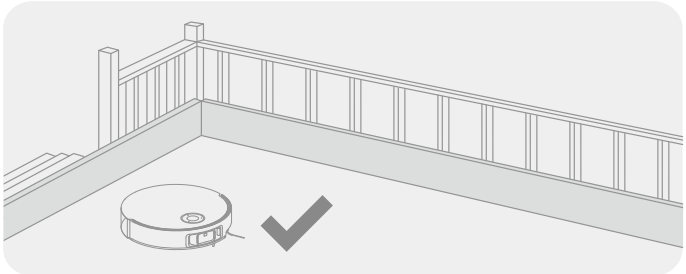

Innan du startar rengöringen bör ett fysiskt hinder placeras vid kanten av trappan för att säkerställa en säker och smidig drift av roboten.

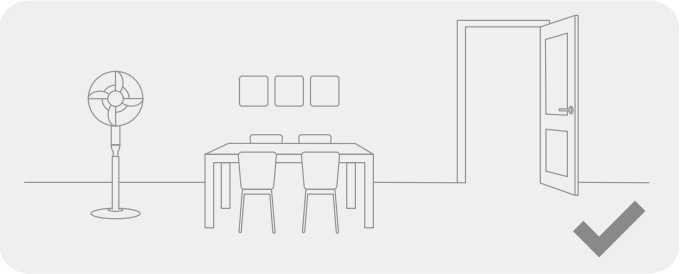

Öppna dörren till det rum som ska rengöras och ställ möblerna på sin rätta plats för att frigöra mer utrymme.

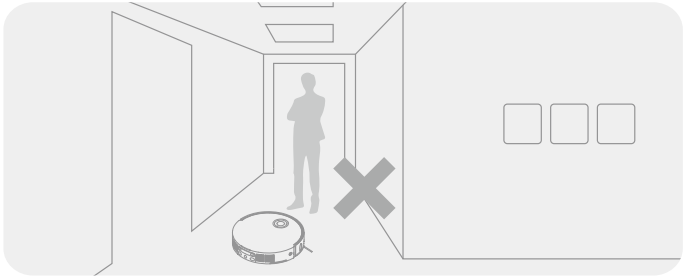

För att undvika att roboten inte känner igen områden som behöver rengöras ska du inte stå framför roboten, tröskeln, korridoren eller trånga platser.

Obs:

· När du använder roboten för första gången, följ den under rengöringen för att ta bort eventuella hinder i tid.
· Den extra LED-lampan ger extra ljus i svagt upplysta miljöer.
· Hårda föremål som stenar, stålkulor och leksaksdelar, eller vassa föremål som byggavfall, krossat glas och spikar ska inte dammsugas upp, annars kan underlaget skrapas.

# Innan användning

## 1. Placera basstationen och anslut till ett eluttag

Placera basstationen på en plats som är så öppen som möjligt och med bra WiFi-täckning. Lämna tillräckligt med utrymme enligt figuren och ta bort alla föremål i det skuggade området. Sätt i strömkabeln i basstationen och anslut den till uttaget.

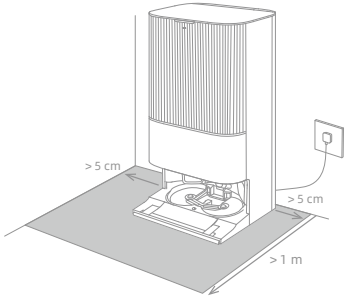


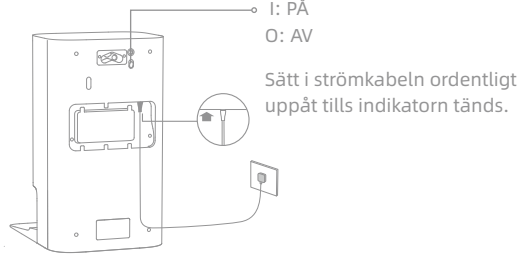


Obs:

- Se till att inga föremål kan blockera signalområdet.
- För att förhindra att vattenfläckar väter trägolv eller mattor, rekommenderas att placera basstationen på kakelgolv eller marmorgolv.

## 2. Montera rampens förlängningsplatta

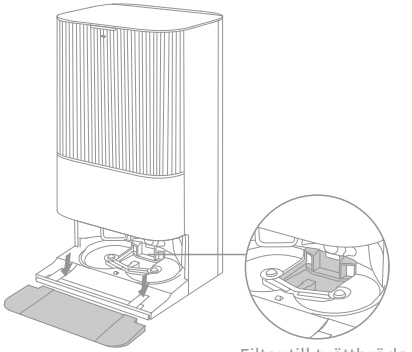

Filter till tvättbräda

**Obs:** Se till att filtret till tvättbrädan är monterat på rätt plats.

# Innan användning

## 3. Ta bort skydden på roboten samt montera moppanordningen

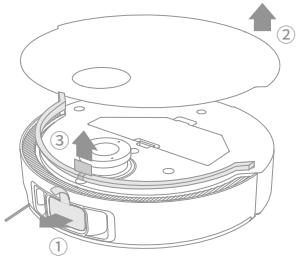


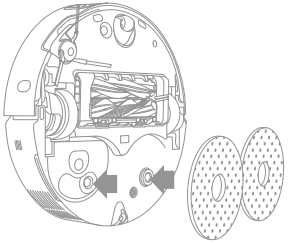

## 4. Anslut roboten till basstationen

Håll knappen ⏻ på roboten intryckt i 3 sekunder för att slå på den. Placera roboten på basstationen med moppenheten vänd mot tvättbrädan. Sedan hör du ett röstmeddelande när roboten lyckats ansluta till basstationen. Efter att roboten är fullt laddad kommer statusindikatorerna på roboten och basstationen att förbli tända i 10 minuter och sedan dämpas.

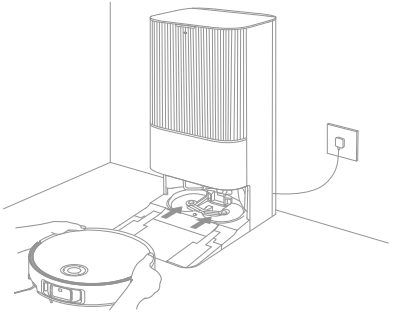

**Obs:** Det rekommenderas att roboten laddas fullt ut innan du använder den för första gången. Om roboten inte kan slås på när batteriet är urladdat kan du manuellt ansluta roboten till stationen för att ladda den.

# Innan användning

## 5. Fyll på rengöringslösningen

(1) Ta bort dammtankens lock och dra ut tvättmedelsfacket.

(2) Öppna det övre locket till facket och tillsätt rengöringslösningen.

(3) Stäng locket till facket, sätt tillbaka det i basstationen och sätt sedan tillbaka dammtankens lock. Rengöringsmedlet läggs automatiskt till under arbetet.

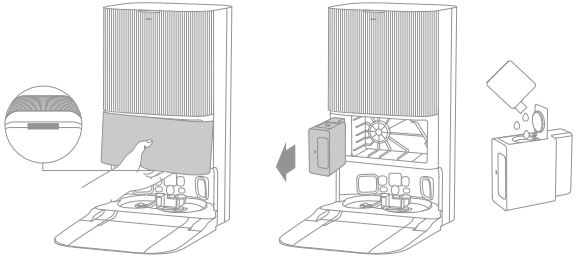

Obs:

- Fack för automatisk rengöringsmedel kan fyllas med rengöringslösning för användning. Tillsätt ingen annan vätska än det officiellt godkända rengöringsmedlet för att förhindra fel.
- Montera facket för automatiskt rengöringsmedel tills det klickar på plats.

## 6. Häll i vatten i tanken för rent vatten

Ta ur den rena vattentanken ur basstationen och fyll upp tanken med rent vatten. Installera sedan tillbaka den i basstationen.

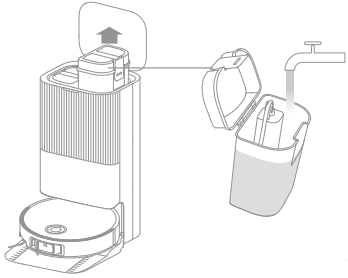

**Obs:** Tillsätt inte hett vatten i vattentanken, eftersom detta kan göra att tanken deformeras.

# Ansluter till Dreamehome-appen

## 1. Ladda ner Dreamehome-appen

Avlägsna robotkåpan och skanna QR-koden på roboten, eller sök på "Dreamehome" i appbutiken för att ladda ner och installera appen.

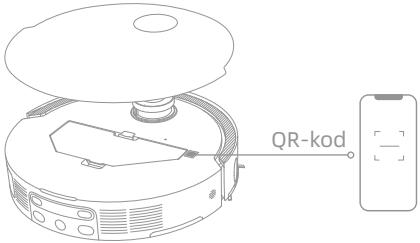


Obs:
- Endast 2,4 GHz Wi-Fi stöds.
- På grund av uppgraderingar av appens mjukvara kan de faktiska funktionerna skilja sig från vad som anges i denna handbok. Följ instruktionerna i den uppdaterade versionen av appen.

## 2. Lägg till enhet

Öppna Dreamehome-appen, tryck på "Skanna QR-koden för att ansluta" och skanna samma QR-kod på roboten igen för att lägga till enheten. Följ anvisningarna för att slutföra Wi-Fi-anslutningen.

**Obs:** För att återställa wifi kan du upprepa steg 2 och sedan följa anvisningarna för att slutföra wifi-anslutningen.

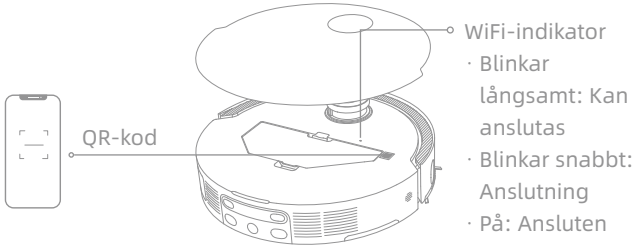

# Bruksanvisning

## Slå på/av

Håll knappen ⏻ intryckt i 3 sekunder för att slå på roboten. Strömindikatorn förblir tänd. Du kan också placera roboten på basstationen genom att rikta in robotens laddningskontakter mot basstationens, så slås roboten på automatiskt och börjar laddas. För att stänga av roboten, flytta roboten bort från basstationen och tryck och håll in knappen ⏻ i 3 sekunder.

## Snabb kartläggning

När du har konfigurerat nätverket för första gången följer du anvisningarna i appen för att snabbt skapa en karta. Roboten börjar kartlägga utan att rengöra. När roboten återvänder till basstationen har kartläggningen slutförts och kartan sparas automatiskt.

## Pausa/Viloläge

När roboten är igång kan du trycka på valfri knapp för att pausa den.

Om roboten pausar i mer än 10 minuter går den automatiskt in i viloläge. Alla indikatorer på roboten stängs av. Tryck på valfri knapp på roboten, eller använd appen för att väcka roboten.

**Obs:** Om roboten pausas och placeras på basstationen, avslutas den pågående rengöringsuppgiften.

## Återuppta rengöring automatiskt

Om batterinivån är för låg kommer roboten automatiskt gå tillbaka till basstationen för att ladda. Efter laddning till lämplig batterinivå återupptar den oavslutade rengöringsuppgifter.

**Obs:** Om du vill använda funktionen aktiverar du den i appen.

## Stör ej-läge (DND)

När roboten är inställd på Stör ej-läge (DND), kommer roboten att förhindras från att återuppta rengöringen. Stör ej (DND)-läget är inaktiverat som fabriksstandard. Du kan använda appen för att aktivera DND-läget eller ändra DND-perioden. Stör ej (DND)-perioden är 22:00-8:00 som standard.

**Obs:**

- Den schemalagda rengöringen kommer att utföras som vanligt under DND-perioden.
- Roboten återupptar rengöringen där den slutade senast efter att Stör-ej-perioden (DND) tagit slut.

## Omstart av roboten

Om roboten slutar att svara eller inte går att stänga av håller du knappen ⏻ nedtryckt i 10 sekunder för att framtvinga en avstängning. Tryck sedan på knappen ⏻ och håll den nedtryckt i 3 sekunder för att slå på roboten.

## Dammsuga och moppa

**Obs:** När du har installerat moppenheten kommer roboten att arbeta i läget "Dammsuga och moppa" som standard vid första användningen.

### 1. Börja rengöringen

Tryck på knappen ⏻ på roboten eller använd appen för att få roboten att starta från basstationen. Sedan kommer roboten att planera den optimala städrutten och utföra städuppgiften utifrån den skapade kartan.

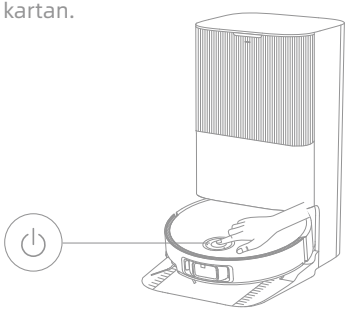

**Obs:**

- För att det ska vara enkelt för roboten att återvända till basstationen när städningen är klar, rekommenderar vi att du startar den från basstationen.
- Innan roboten börjar moppa kommer moppdynorna att rengöras, var god avvakta.
- Flytta inte basstationen, renvattentanken, smutsvattentanken eller tvättbrädans filter under användningen.
- Varmvattenrengöring kan aktiveras i appen för rengöring med moppdynan, vilket gäller för alla lägen. För att undvika skållning, rör inte vid vattenutloppet när funktionen är på.

### 2. Automatisk mopptvätt

Under rengöringen kommer roboten automatiskt att återvända till basstationen för att tvätta sina moppdynor baserat på den rengöringsfrekvens för moppdynor som har angivits i appen. Basstationen kommer automatiskt att fylla på robotens vattentank, och roboten återupptar rengöringen.

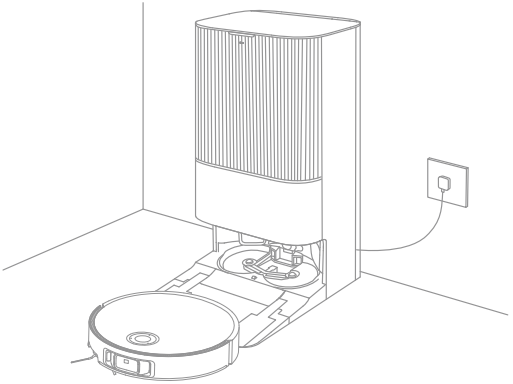

### 3. Töm dammbehållaren automatiskt och tvätta och torka moppdynorna

Efter attroboten har avslutat en rengöringsuppgift och återvänt till basstationen för att ladda, kommer basstationen automatiskt att börja tömma dammbehållaren och sedan rengöra och torka moppdynorna.

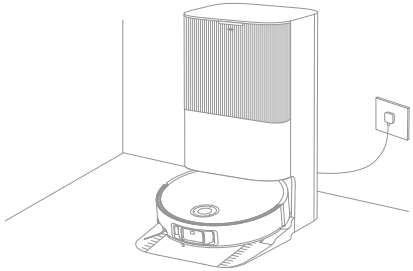

Obs:

- Är funktionen automatisk tömning avstängd i appen kommer basstationen inte automatiskt att tömma dammbehållaren.
- Basstationen tömmer dammbehållaren i enlighet med inställningen i appen.

### 4. Rengör den använda vattentanken

När roboten har slutfört sin uppgift kan du rengöra smutsvattentanken för att förebygga lukt.

#### Moppa efter dammsugning

Aktivera funktionen att moppa efter dammsugning i appen. Roboten tar automatiskt bort moppsatsen i basstationen för att kunna dammsuga golvet. När dammsugningen är klar återvänder roboten till basstationen för att installera moppen och basstationen tömmer automatiskt dammlådan. Därefter börjar roboten att moppa efter att huvudborstarna och sidoborsten har höjts.

#### Endast dammsugning

Aktivera dammsugningsfunktionen i appen. Roboten tar automatiskt bort moppsatsen i basstationen och börjar dammsuga golvet.

#### Endast moppning

Aktivera moppningsfunktionen i appen. Roboten kontrollerar automatiskt om moppsatsen är installerad i basstationen. Om inte, kommer roboten att installera moppanordningen och börja moppa efter att huvudborstarna och sidoborsten har höjts.

# Rutinunderhåll

## Delar

För att hålla roboten i gott skick, rekommenderas att du följer tillbehörsanvändning i appen eller följande tabell för rutinunderhåll.

| Del | Underhållsfrekvens | Utbytesperiod |
|---|---|---|
| Smutsvattentank | Efter varje användning | / |
| Renvattentank | En gång varannan vecka | |
| Huvudborstar | | Varje 6 till 12 månader |
| Dammbehållarens filter | | Varje 3 till 6 månader |
| Sidoborste | | |
| Moppdynans hållare | | / |
| Filter till tvättbräda | Varje 1 till 2 månader | / |
| Basstationens signalområde | En gång i månaden | |
| Laddningskontakter | | |
| Ventiler för automatisk tömning | | |
| Vridbart hjul | | |
| Länkhjul | | |
| Kantsensor | | |
| VersaLift-sensor | | |
| 3D-lasersensorer med dubbla linjer | | |

| Del | Underhållsfrekvens | Utbytesperiod |
|---|---|---|
| Mattsensor | En gång i månaden | / |
| Trappsensorer | | |
| Fönster för stötfångare | | |
| Stötfångare | | |
| Robotens inlopp för automatisk vattenpåfyllning | | |
| Botten av roboten | | |
| Dammbehållare | Rengör den vid behov | |
| Huvudhjul | | |
| Avståndshållarben | | |
| Dammpåse | / | Varje 2 till 4 månader |
| Moppdynor | | Varje 1 till 3 månader |
| Kalkhämmare | | Varje 18 till 36 månader |

**Obs:** Frekvensen för underhåll och byte beror på den faktiska användningen. Om ett undantag uppstår på grund av särskilda omständigheter rekommenderas omedelbart underhåll eller byte.

# Rutinunderhåll

## Filter till tvättbräda

1. Ta ut roboten och ta bort tvättbrädesfiltret när rengöringen av moppdynan är klar.

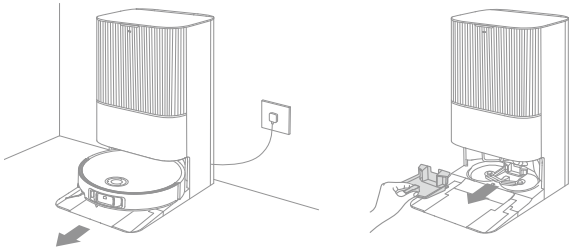

2. Skölj tvättbrädans filter med rent vatten, torka det rent och sätt sedan tillbaka det i tvättbrädan.

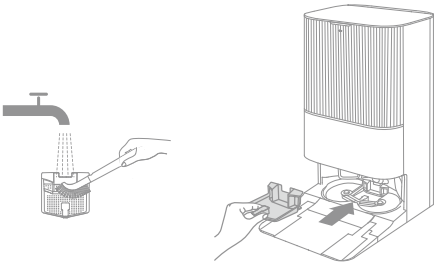

3. Använd appen eller tryck på knappen ⌂ för att återföra roboten till basstationen, eller sätt tillbaka roboten manuellt.

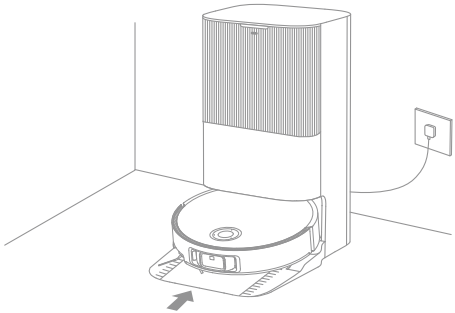

# Rutinunderhåll

## Dammpåse

1. Ta bort dammbehållarens lock och kassera dammpåsen.

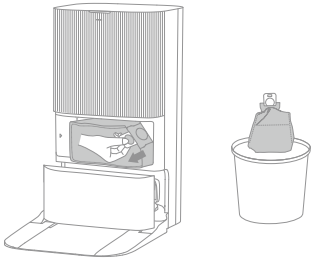

**Obs:** Genom att dra handtaget uppåt förseglas påsen för att förhindra att damm och skräp faller ut av misstag.

2. Ta bort damm och skräp från filtret med en torr trasa.

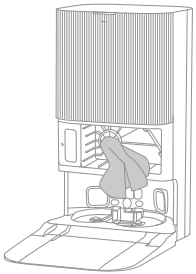

3. Sätt i en ny dammpåse.

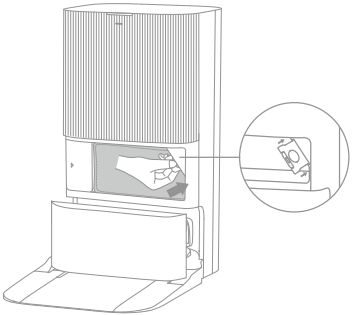

4. Sätt tillbaka dammtankens lock.

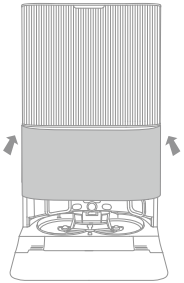

# Rutinunderhåll

## Smutsvattentank

1. Ta bort smutsvattentanken, öppna locket och häll ut det använda vattnet.

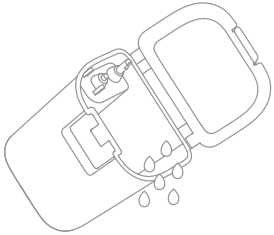

2. Skölj smutsvattentanken med rent vatten och använd det medföljande rengöringsverktyget för att göra rent tankens insida.

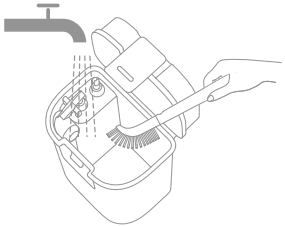

**Obs:** Flottörkulan i smutsvattentanken är en rörlig del. Använd inte för mycket kraft när du rengör den för att undvika att skada den.

# Rutinunderhåll

## Huvudborstar

1. Tryck in bortskyddsklämmorna för att ta bort borstskyddet och lyft borstarna ur roboten.

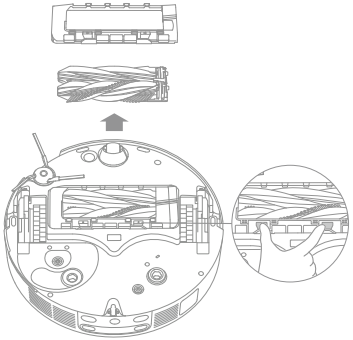

2. Dra ut borstarna så som visas på bilden. Använd det medföljande rengöringsverktyget för att plocka bort hårstrån som trasslat in sig i borstarna. Efter rengöringen trycker du in borstarna ordentligt i huvudborsthållaren tills de klickar på plats.

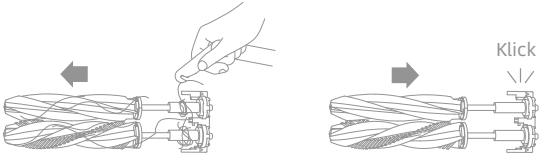


**Obs:** Var försiktig när du drar ut huvudborstarna för att undvika skador.

3. För in huvudborsthållaren i spåren med de tryckta pilarna uppåt och nedåt på ett lutande sätt.

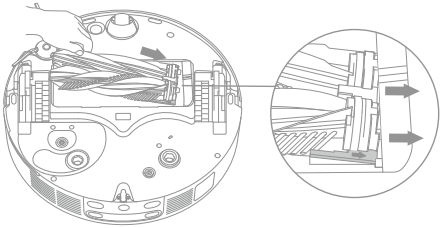

4. Rikta in borstskyddets främre ände mot skåran, för in det snett nedåt och tryck sedan fast det.

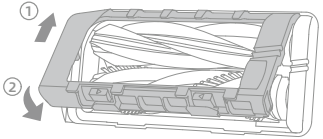

# Rutinunderhåll

## Sidoborste

Skruva loss sidoborsten med en skruvmejsel, rengör hår från borsten och skruva sedan på det igen.

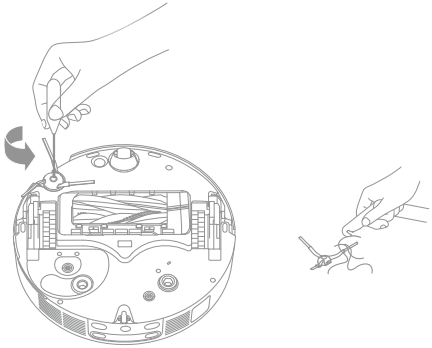

## Moppdynans hållare

Plocka bort och rengör sidoborsten och hållaren till moppdynan.

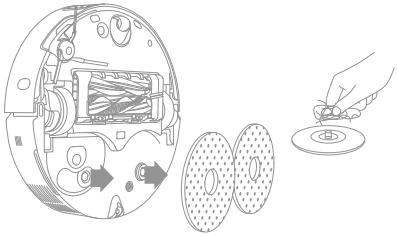

## Vridbart hjul

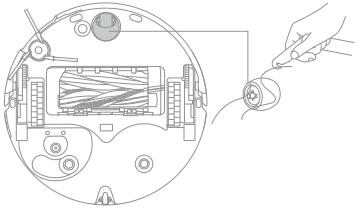

Obs:

- Använd ett verktyg såsom en liten skruvmejsel för att separera axeln och däcket på det vridbara hjulet. Använd inte överdrivet mycket kraft.
- Skölj det vridbara hjulet under rinnande vatten och sätt tillbaka det efter att det har torkat helt.

# Rutinunderhåll

## Dammbehållare och filter

1. Avlägsna luckan till roboten och tryck på dammbehållarens klämma för att ta bort dammbehållaren.

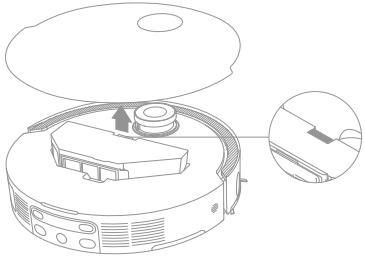

2. Ta bort filtret i dammbehållaren och töm sedan dammbehållaren.

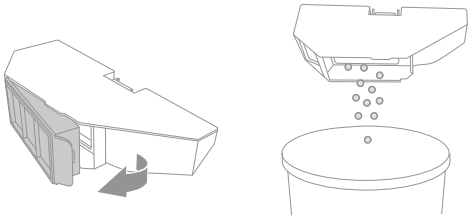

3. Knacka försiktigt på filtrets korg för att rensa smutsen.

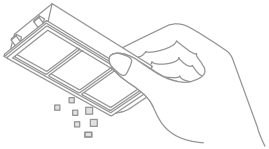

**Obs:** Undvik att försöka rengöra filtret med en borste, ett finger eller vassa föremål för förebyggande av skador.

4. Skölj dammbehållaren och filtret med vatten och torka dem helt innan du sätter tillbaka dem.

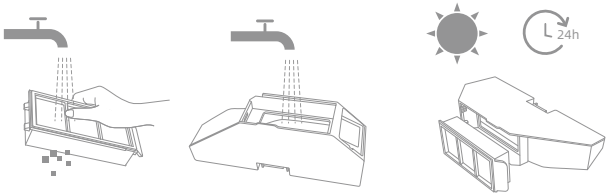


**Obs:**

- Skölj dammbehållaren och filtret endast med rent vatten. Undvik att använda något rengöringsmedel.
- Använd dammbehållaren och filtret först när de är helt torra.

# Rutinunderhåll

## Robotsensorer

Torka av robotens sensorer med en mjuk och torr trasa som visas på bilden nedan:

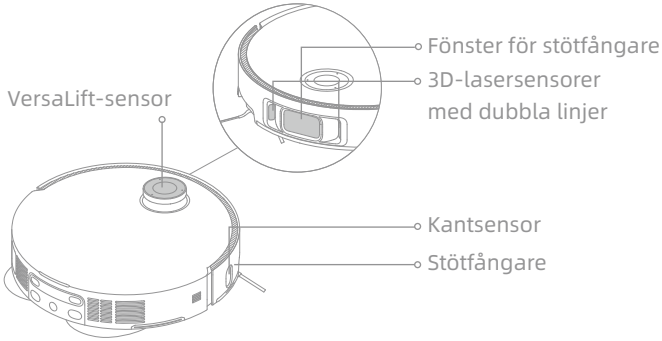


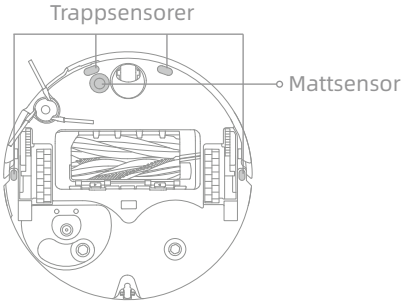


**Obs:** En våt trasa kan skada känsliga delar i roboten och på basstationen. Använd en torr duk för rengöring.

## Laddningskontakter och signalområde

Rengör laddningskontakterna och signalområdet med en mjuk och torr trasa.

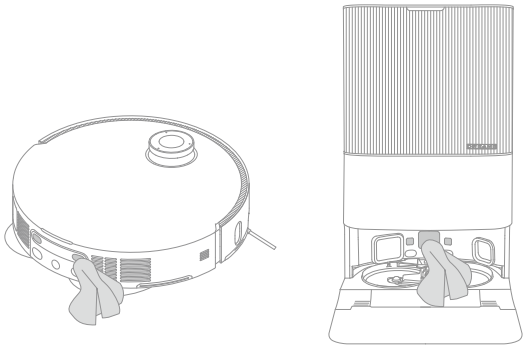

# Rutinunderhåll

## Ventiler för automatisk tömning

Rengör robotens självtömningsventiler och stationen med en mjuk och torr trasa.

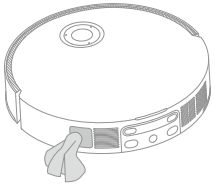

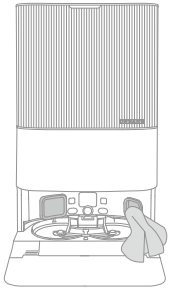

## Moppdynor

Ta bort moppdynorna från moppdynshållarna när du vill byta ut den.

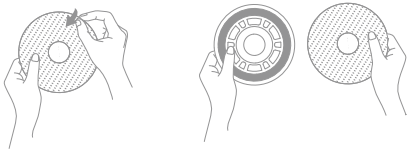

## Batteri

Roboten har ett högpresterande litiumjonbatteri. Säkerställ att batteriet är välladdat för daglig användning för att bibehålla optimal batteriprestanda. Om roboten inte används under en längre tid bör du stänga av den och lägga undan den. För att förhindra skada från överdriven urladdning bör roboten laddas minst en gång var tredje månad.

# Felsökning

| Problem | Lösning |
|---|---|
| Roboten startar inte. | Batteriet börjar ta slut. Ladda roboten på basstationen och försök sedan igen.<br>Batteriets temperatur är för låg eller för hög. Det rekommenderas att man använder apparaten vid en omgivningstemperatur mellan 32°F (0°C) och 104°F (40°C). |
| Roboten laddar inte. | Basstationen är inte ansluten till strömkälla. Säkerställ att båda ändarna av strömkabeln är korrekt anslutna.<br>Laddningskontakterna på basstationen är dåligt ansluten till roboten. Laddningskontakterna behöver rengöras.<br>Kontrollera om det finns något främmande föremål vid robotens anslutningsdel och ta bort eventuella främmande föremål. |
| Roboten ansluter inte till WiFi-nätverket. | Lösenordet för det trådlösa nätverket är felaktigt. Kontrollera att lösenordet som används för att ansluta till ditt trådlösa nätverk är korrekt.<br>Roboten stöder inte 5 GHz Wi-Fi-anslutning. Kontrollera att roboten är ansluten till en 2,4 GHz Wi-Fi-anslutning.<br>Signalen för det trådlösa nätverket är svag. Kontrollera att roboten befinner sig i ett område med god WiFi-täckning.<br>Roboten kanske inte är redo att konfigureras. Avsluta appen, starta den på nytt och försök igen enligt instruktionerna. |
| Roboten kan inte hitta och återvända till basstationen. | Basstationen är inte ansluten till strömkälla eller flyttas runt när roboten inte är på den. Anslut basstationen till strömförsörjningen eller placera roboten på basstationen för att ladda.<br>Det finns för många hinder kring basstationen. Placera basstationen i ett mer öppet område.<br>Att flytta roboten kan få den att ompositionera sig själv, och den kommer att återskapa en karta om ompositioneringen misslyckas. Om roboten befinner sig för långt från basstationen kanske den inte kan återgå automatiskt på egen hand, och i så fall kan roboten placeras manuellt på basstationen.<br>Torka av signalområdet på basstationen och avlägsna damm eller skräp. |

# Felsökning

| Problem | Lösning |
|---|---|
| Roboten fastnar framför basstationen och kan inte återvända till den. | Kontrollera om det finns tillräckligt med utrymme på båda sidor om eller framför basstationen för att förhindra att roboten blockeras.<br>Vägen tillbaka till laddningen är blockerad, t.ex. dörren är stängd.<br>Roboten kan halka om golvet framför basstationen är för blött. Om så är fallet, rengör överflödigt vatten innan du försöker igen.<br>Vi rekommenderar att du flyttar basstationen till en annan plats och försöker igen.<br>Säkerställ att plattan till rampförlängningen är korrekt installerad. |
| Roboten stängs inte av. | Roboten kan inte stängas av när den laddas. Det rekommenderas att roboten flyttas från basstationen och sedan hålla knappen ⏻ intryckt i 3 sekunder för att stänga av den.<br>Om det inte går att stänga av roboten genom steg 1 håller du knappen ⏻ intryckt i 10 sekunder för att framtvinga en avstängning. Om problemet kvarstår kan du kontakta kundservice. |
| Laddningshastigheten är långsam. | Det tar cirka 4,5 timme att ladda roboten när batterinivån är låg.<br>Om du använder roboten i temperaturer utanför det angivna intervallet kommer laddningshastigheten automatiskt att sakta ner för att förlänga batteriets livslängd.<br>Laddningskontakterna på både roboten och basstationen kan vara smutsiga. Torka av dem med en mjuk trasa. |
| Ljudet ökar medan roboten är i drift. | Kontrollera om robotens dammfilter är igentäppt. Om så är fallet, rengör den eller byt ut den.<br>Ett hårt föremål kan ha fastnat i huvudborstarna eller dammbehållaren. Kontrollera för och ta bort alla hårda föremål.<br>Huvudborstarna eller sidoborsten kan trassla ihop sig. Kontrollera för och ta bort främmande föremål.<br>Ställ om sugläget till Standard eller Tyst. |
| Roboten rör sig utan att följa den angivna rutten. | Saker som elkablar och tofflor bör ordnas innan du använder roboten.<br>Om den körs på våta hala ytor kommer huvudhjulet att slira. Det rekommenderas att torka våta ytor innan du använder roboten.<br>Torka av fönstret för stötfångaren och sensorer för 3D Dual linjelaser på roboten med en ren mjuk och torr trasa för att hålla dem rena och obehindrade. |

# Felsökning

| Problem | Lösning |
|---|---|
| Roboten missar rummen som ska städas. | Se till att dörrarna till de rum som ska rengöras är öppna.<br>Ytan framför rummet som ska rengöras kan vara våt och hal, vilket gör att roboten kan slira och sluta fungera normalt. Torka golvet innan du använder roboten. |
| Roboten återupptar inte rengöringen efter laddning. | Kontrollera att roboten inte är inställd på Stör-ej-läget (DND), vilket hindrar den från att återuppta rengöringen.<br>Roboten återupptar inte rengöringen efter att du manuellt har placerat roboten på basstationen eller skickat roboten till laddning via appen eller knappen ⌂ . |
| Stationen kan inte automatiskt tömma dammbehållaren. | Kontrollera om dammpåsen i dammbehållaren är full.<br>Om dammsugarpåsen inte är full, kontrollera att det inte finns något skräp vid de automatiska tömningsventilerna på roboten, stationen eller dammbehållaren. Om det finns skräp där bör du rengöra den blockerade delen i tid. |
| Vattennivån i tvättbrädan är onormal. | Kontrollera om tätningen på smutsvattentanken är lös eller inte korrekt installerad, och återställ den manuellt i så fall. Om problemet kvarstår, kontakta eftermarknadsservice.<br>Tryck varsamt ned smutsvattentanken för att säkerställa att den är korrekt installerad.<br>Ta bort tvättbrädans filter, kontrollera om avloppsrörets utlopp är blockerat och rengör det.<br>Kontrollera rengöringslösningen. Tillsätt ingen annan vätska än det officiellt godkända rengöringsmedlet. |
| Moppdynans hållare höjs onormalt. | Plocka bort moppdynans hållare för att kontrollera om det finns något främmande föremål i den och försök sedan starta om roboten. Om problemet kvarstår, kontakta eftermarknadsservice. |
| Det finns vatten under renvattentanken eller runt tätningen. | När renvattentanken tas bort, kan det finnas vatten kvar i röret under tanken eller runt tätningen. Detta är normalt. Torka med en torr trasa. |

För mer support, kontakta oss via https://global.dreametech.com

# Specifikationer

## Robot

| | | | |
|---|---|---|---|
| Modell | RLX85CE | RLX85CE-1 | RLX85CE-3 |
| | RLX85CE-4 | RLX85CE-5 | RLX85CE-6 |
| Laddningstid | Cirka 4,5 timmar | | |
| Nominell spänning | 14,4 V⎓ | | |
| Nominell effekt | 75 W | | |
| Driftfrekvens | 2 400-2 483,5 MHz | | |
| Maximal utgångseffekt | < 20 dBm | | |

Vid normal användning av utrustningen bör den hållas på ett avstånd av minst 20 cm mellan antennen och användarens kropp.

## Basstation

| | | | |
|---|---|---|---|
| Modell | RCXE0105 | RCXE0108 | RCXE0109 |
| Nominell inspänning | 220-240 V~ 50-60 Hz | | |
| Nominell utspänning | 20 V ⎓ 2 A | | |
| Nominell effekt (under dammtömning) | 700 W | | |
| Nominell effekt (under rengöring med varmvatten) | 1 160 W | | |
| Nominell effekt (under laddning och torkning) | 87 W | | |

Obs:

- Nominell effekt (under rengöring med varmvatten) bestäms av effektvärdet under en representativ period (vattentemperatur 25°C).
- Nominell effekt (under laddning och torkning) bestäms av effektvärdet under full belastningsperiod.

# Bortskaffande och borttagning av batteri

Det inbyggda litiumjonbatteriet innehåller ämnen som är farliga för miljön. Innan du kasserar batteriet bör du se till att det tas ut av kvalificerade tekniker och kasseras på en lämplig återvinningscentral.

- batteriet måste avlägsnas från apparaten innan det kasseras;
- apparaten måste kopplas ur från elnätet när batteriet tas ur;
- batteriet måste kasseras på ett säkert sätt.

## VAR FÖRSIKTIG:

Innan du tar ut batteriet bör du koppla bort strömkällan och ta slut på batteriet så mycket som möjligt.

Batterier som förbrukats ska kasseras på lämplig återvinningscentral.

Utsätt inte roboten för miljöer med höga temperaturer för att undvika explosionsrisk.

Om batteriet hanteras på ett våldsamt sätt kan vätska slungas ut ur batteriet. Om kontakt uppstår, spola med vatten och sök medicinsk hjälp.

## Borttagningsguide:

1. Vänd på roboten, använd ett lämpligt verktyg för att ta bort skruvarna på baksidan av roboten, och avlägsna sedan locket.
2. Om du vill ta bort batterierna behöver du först koppla ur terminalerna mellan batteriet och PCB-moderkortet.

## WEEE-information

Alla produkter som bär denna symbol räknas som elektrisk/elektronisk utrustning (WEEE enligt direktiv 2012/19/EU) och får inte slängas med osorterat hushållsavfall. Istället bör du skydda människors hälsa och miljön genom att överlämna din uttjänta utrustning till en lämplig återvinningscentral som har utsetts av berörda myndigheter för hantering av avfall från elektrisk och elektronisk utrustning. Korrekt avfallshantering och återvinning hjälper till att förhindra potentiella negativa konsekvenser för miljön och människors hälsa. Kontakta installatören eller lokala myndigheter om du vill ha mer information om platsen samt villkoren för sådana insamlingsställen.

# Πληροφορίες ασφάλειας

Για αποφυγή ηλεκτροπληξίας, πυρκαγιάς ή τραυματισμού που προκαλεί η ακατάλληλη χρήση της συσκευής, διαβάστε προσεκτικά το εγχειρίδιο χρήστη πριν χρησιμοποιήσετε τη συσκευή και φυλάξτε το ως έγγραφο αναφοράς στο μέλλον.

## Περιορισμοί χρήσης

- Το παρόν προϊόν δεν πρέπει να χρησιμοποιείται από παιδιά κάτω των 8 ετών ή άτομα με σωματικές, αισθητηριακές, διανοητικές ανεπάρκειες ή περιορισμένη εμπειρία ή γνώση χωρίς την επίβλεψη γονέα ή κηδεμόνα για τη διασφάλιση της ασφαλούς λειτουργίας και την αποφυγή τυχόν κινδύνων. Ο καθαρισμός και η συντήρηση δεν πρέπει να πραγματοποιούνται από παιδιά χωρίς επίβλεψη.
- Η συσκευή προορίζεται για χρήση μόνο με τη μονάδα τροφοδότησης ισχύος που παρέχεται με τη συσκευή.
- Η παρούσα συσκευή περιλαμβάνει μπαταρίες που μπορούν να αντικατασταθούν μόνο από ειδικευμένο προσωπικό.
- Αδειάστε την περιοχή που πρόκειται να καθαριστεί. Τα παιδιά δεν επιτρέπεται να παίζουν με τη συσκευή. Βεβαιωθείτε ότι τα παιδιά και τα κατοικίδια ζώα παραμένουν σε ασφαλή απόσταση από το ρομπότ κατά τη λειτουργία του.
- Μην εγκαθιστάτε, φορτίζετε ή χρησιμοποιείτε τη συσκευή στα μπάνια ή γύρω από πισίνες.
- Το παρόν προϊόν προορίζεται μόνο για καθαρισμό δαπέδων σε οικιακό περιβάλλον. Μην το χρησιμοποιείτε σε εξωτερικούς χώρους, σε επιφάνειες χωρίς δάπεδο ή σε εμπορικές ή βιομηχανικές εγκαταστάσεις.
- Βεβαιωθείτε ότι η συσκευή λειτουργεί σωστά σε κατάλληλο περιβάλλον. Σε διαφορετική περίπτωση, μη χρησιμοποιείτε τη συσκευή.
- Εάν το καλώδιο ισχύος έχει καταστραφεί, πρέπει να αντικατασταθεί από ειδικό καλώδιο ή μονάδα που διατίθεται από τον κατασκευαστή ή τον αντιπρόσωπο σέρβις του.

# Πληροφορίες ασφάλειας

## Περιορισμοί χρήσης

- Μη χρησιμοποιείτε το ρομπότ σε περιοχή που αιωρείται πάνω από το επίπεδο του εδάφους χωρίς προστατευτικό φραγμό.
- Μην τοποθετείτε το ρομπότ ανάποδα. Μη χρησιμοποιείτε το κάλυμμα LDS, το κάλυμμα του ρομπότ ή τον προφυλακτήρα ως χειρολαβή για το ρομπότ.
- Χρησιμοποιείτε το ρομπότ σε χώρους με θερμοκρασία περιβάλλοντος άνω των 0°C και κάτω των 40°C. Βεβαιωθείτε ότι δεν υπάρχουν υγρές ή κολλώδεις ουσίες στο πάτωμα.
- Για την αποφυγή ζημιών ή βλαβών από το σύρσιμο, απομακρύνετε τυχόν ελεύθερα αντικείμενα από το δάπεδο και αφαιρέστε καλώδια ή καλώδια ισχύος από τη διαδρομή καθαρισμού πριν τη λειτουργία της συσκευής.
- Απομακρύνετε εύθραυστα ή μικρά αντικείμενα από το δάπεδο ώστε να μην πέσει επάνω τους το ρομπότ και τα καταστρέψει.
- Φυλάξτε τα μαλλιά, τα δάκτυλα και άλλα μέρη του σώματος μακριά από το άνοιγμα αναρρόφησης του ρομπότ.
- Φυλάξτε το εργαλείο καθαρισμού μακριά από παιδιά.
- Μη λειτουργείτε τη συσκευή σε δωμάτιο όπου κοιμάται βρέφος ή παιδί.
- Μην τοποθετείτε παιδιά, κατοικίδια ζώα ή οποιαδήποτε αντικείμενα πάνω στο ρομπότ ανεξάρτητα από το εάν βρίσκεται εν στάσει είτε εν κινήσει.
- Μόνο καθαρό νερό και επισήμως εγκεκριμένο διάλυμα καθαρισμού μπορεί να προστεθεί στη δεξαμενή καθαρού νερού. Μην προσθέτετε κανένα άλλο υγρό όπως οινόπνευμα ή απολυμαντικό. Η αναλογία του διαλύματος καθαρισμού προς το καθαρό νερό μπορεί να ελεγχθεί στη φιάλη διαλύματος καθαρισμού. Φυλάξτε το διάλυμα καθαρισμού μακριά από παιδιά.
- Μη χρησιμοποιείτε το ρομπότ για τον καθαρισμό τυχόν φλεγόμενων αντικειμένων. Μη χρησιμοποιείτε το ρομπότ για να μαζέψετε εύφλεκτα ή

# Πληροφορίες ασφάλειας

**Περιορισμοί χρήσης**

καύσιμα υγρά, διαβρωτικά αέρια ή αναραίωτα οξέα ή διαλύτες.

- Μη σκουπίζετε σκληρά ή αιχμηρά αντικείμενα. Μη χρησιμοποιείτε τη συσκευή για να μαζέψετε αντικείμενα όπως πέτρες, μεγάλα κομμάτια χαρτιού ή οποιοδήποτε αντικείμενο που μπορεί να φράξει τη συσκευή.
- Το βύσμα πρέπει να αφαιρείται από τον ρευματολήπτη πριν τον καθαρισμό ή τη συντήρηση της συσκευής.
- Μη σκουπίζετε το ρομπότ ή τον σταθμό βάσης με υγρό πανί και μην τα ξεπλένετε με υγρό. Μετά τον καθαρισμό των πλενόμενων μερών, στεγνώστε πλήρως τα μέρη πριν τα επανατοποθετήσετε και τα χρησιμοποιήσετε.
- Χρησιμοποιείτε το παρόν προϊόν σύμφωνα με τις οδηγίες στο Εγχειρίδιο χρήστη. Οι χρήστες ευθύνονται για τυχόν ζημία ή βλάβη που προκύπτει από ακατάλληλη χρήση του παρόντος προϊόντος.

**Μπαταρίες και φόρτιση**

- Μη χρησιμοποιείτε μπαταρίες ή σταθμό βάσης τρίτων. Το ρομπότ μπορεί να χρησιμοποιηθεί μόνο με τον σταθμό βάσης μοντέλου RCXE0105/RCXE0108/RCXE0109.
- Μην επιχειρείτε να αποσυναρμολογήσετε, επισκευάσετε ή τροποποιήσετε τη μπαταρία ή τον σταθμό βάσης μόνοι σας.
- Μην τοποθετείτε τον σταθμό βάσης κοντά σε πηγή θερμότητας.
- Μη χρησιμοποιείτε υγρό πανί ή υγρά χέρια για να σκουπίσετε ή να καθαρίσετε τις επαφές φόρτισης του σταθμού βάσης.
- Μην απορρίπτετε παλιές μπαταρίες με ακατάλληλο τρόπο. Οι άχρηστες μπαταρίες πρέπει να απορρίπτονται σε κατάλληλη μονάδα ανακύκλωσης.
- Εάν το καλώδιο ισχύος υποστεί ζημιά ή ρωγμή, σταματήστε αμέσως τη χρήση

# Πληροφορίες ασφάλειας

**Μπαταρίες και φόρτιση**

του και επικοινωνήστε με την υπηρεσία εξυπηρέτησης μετά την πώληση.

· Βεβαιωθείτε ότι το ρομπότ είναι απενεργοποιημένο κατά τη μεταφορά του και ότι βρίσκεται στην αρχική συσκευασία του εάν είναι δυνατόν.

· Εάν το ρομπότ δεν χρησιμοποιηθεί για μεγάλο χρονικό διάστημα, φορτίστε το πλήρως, έπειτα απενεργοποιήστε το και αποθηκεύστε το σε δροσερό, στεγνό μέρος. Επαναφορτίζετε το ρομπότ τουλάχιστον ανά 3 μήνες για αποφυγή της υπερβολικής εκφόρτισης της μπαταρίας.

**Πληροφορίες ασφάλειας λέιζερ**

· Ο αισθητήρας λέιζερ στο παρόν προϊόν πληροί το Πρότυπο IEC 60825-1:2014/EN 60825-1:2014/A11:2021 για προϊόντα λέιζερ Κατηγορίας 1. Αποφεύγετε την άμεση οπτική επαφή μαζί του κατά τη χρήση.

ΠΡΟΪΟΝ ΛΕΪΖΕΡ ΚΑΤΗΓΟΡΙΑΣ 1

ΚΑΤΑΝΑΛΩΤΙΚΟ ΠΡΟΪΟΝ ΛΕΪΖΕΡ

EN 50689:2021

Μόνο για εσωτερική χρήση

Διαβάστε το εγχειρίδιο χειριστή

Δια του παρόντος, η Dreame Trading (Tianjin) Co., Ltd. δηλώνει ότι ο ραδιοεξοπλισμός τύπου RLX85CE/RLX85CE-1/RLX85CE-3/RLX85CE-4/RLX85CE-5/RLX85CE-6 συμμορφώνεται με την Οδηγία 2014/53/ΕΕ. Το πλήρες κείμενο της δήλωσης συμμόρφωσης ΕΕ διατίθεται στην ακόλουθη ηλεκτρονική διεύθυνση: https://global.dreametech.com

Για λεπτομερές ηλεκτρονικό εγχειρίδιο, μεταβείτε στην ηλεκτρονική διεύθυνση https://global.dreametech.com/pages/user-manuals-and-faqs

# Επισκόπηση προϊόντος

## Περιεχόμενα συσκευασίας

(Dreame X50 Ultra)

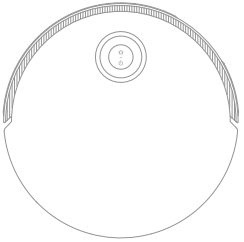

Ρομπότ

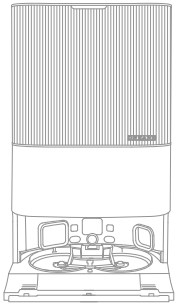

Σταθμός βάσης

### Λοιπά εξαρτήματα

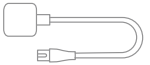

Καλώδιο ισχύος

Πλάκα επέκτασης ράμπας σταθμού βάσης

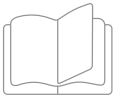

Εγχειρίδιο χρήστη

Θήκη αυτόματης διανομής απορρυπαντικού (προεγκατεστημένη)

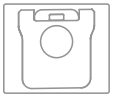

Σακούλα συλλογής σκόνης × 2 (1 προεγκατεστημένη)

Πέλμα σφουγγαρίσματος × 2 (προεγκατεστημένη)

Βάση πέλματος σφουγγαρίσματος × 2

Φίλτρο πλάκας πλυσίματος (προεγκατεστημένη)

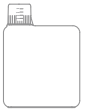

Διάλυμα καθαρισμού

Εργαλείο καθαρισμού

# Επισκόπηση προϊόντος

## Περιεχόμενα συσκευασίας

(Dreame X50 Ultra Complete)

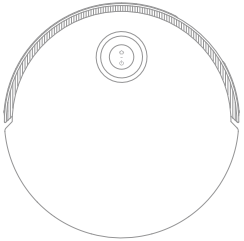

Ρομπότ

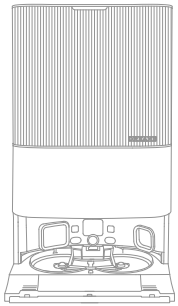

Σταθμός βάσης

### Λοιπά εξαρτήματα

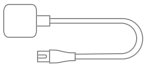

Καλώδιο ισχύος

Πλάκα επέκτασης ράμπας σταθμού βάσης

Θήκη αυτόματης διανομής απορρυπαντικού (προεγκατεστημένη)

Σακούλα συλλογής σκόνης × 2 (1 προεγκατεστημένη)

Πέλμα σφουγγαρίσματος × 2 (προεγκατεστημένη)

Βάση πέλματος σφουγγαρίσματος × 2

Φίλτρο πλάκας πλυσίματος (προεγκατεστημένη)

Εγχειρίδιο χρήστη

Εργαλείο καθαρισμού

### Κιτ επιπλέον αξεσουάρ

Κύριες βούρτσες × 1

Πλευρική βούρτσα × 2

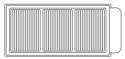

Φίλτρο κουτιού συλλογής σκόνης × 3

Σακούλα συλλογής σκόνης × 3

Πέλμα σφουγγαρίσματος × 12

Διάλυμα καθαρισμού × 1

# Επισκόπηση προϊόντος

## Ρομπότ

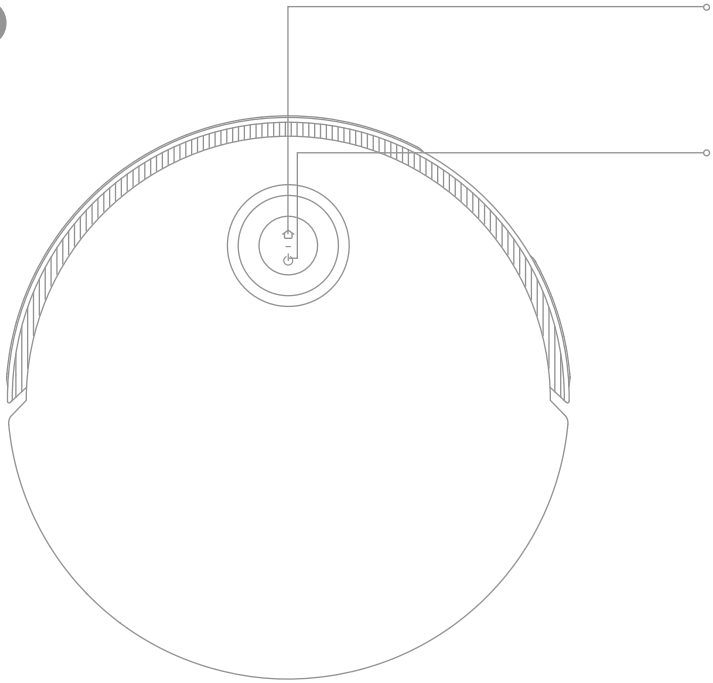

**Κουμπί σταθμού**
· Πιέστε για να στείλετε το ρομπότ πίσω στον σταθμό βάσης
· Πατήστε παρατεταμένα για 3 δευτερόλεπτα για να απενεργοποιήσετε το Κλείδωμα για παιδιά

**Κουμπί ενεργοποίησης / καθαρισμού**
· Πατήστε παρατεταμένα για 3 δευτερόλεπτα για ενεργοποίηση ή απενεργοποίηση
· Πιέστε για να ξεκινήσετε τον καθαρισμό μετά την ενεργοποίηση του ρομπότ

**Κυκλική ένδειξη κατάστασης**
· Συμπαγές μπλε: Πραγματοποιείται καθαρισμός ή ο καθαρισμός ολοκληρώθηκε
· Συμπαγές πράσινο: Πραγματοποιείται φόρτιση
· Πορτοκαλί που αναβοσβήνει: Σφάλμα

**Ένδειξη κατάστασης κουμπιού**
· Συμπαγές λευκό: Πραγματοποιείται καθαρισμός ή ο καθαρισμός ολοκληρώθηκε
· Παλλόμενο λευκό: Φόρτιση (όχι χαμηλή μπαταρία)
· Συμπαγές πορτοκαλί: Αναμονή με χαμηλή μπαταρία ή σε παύση με χαμηλή μπαταρία
· Παλλόμενο πορτοκαλί: Φόρτιση (χαμηλή μπαταρία)
· Πορτοκαλί που αναβοσβήνει: Σφάλμα
· Ροζ που αναβοσβήνει: Η κάμερα ενεργοποιήθηκε

**Σημείωση:**
· Πιέστε οποιοδήποτε κουμπί στο ρομπότ για παύση ενώ το ρομπότ καθαρίζει ή επιστρέφει για φόρτιση.
· Το Κλείδωμα για παιδιά μπορεί να ενεργοποιηθεί/απενεργοποιηθεί μέσω της εφαρμογής Dreamehome.

# Επισκόπηση προϊόντος

## Ρομπότ και αισθητήρες

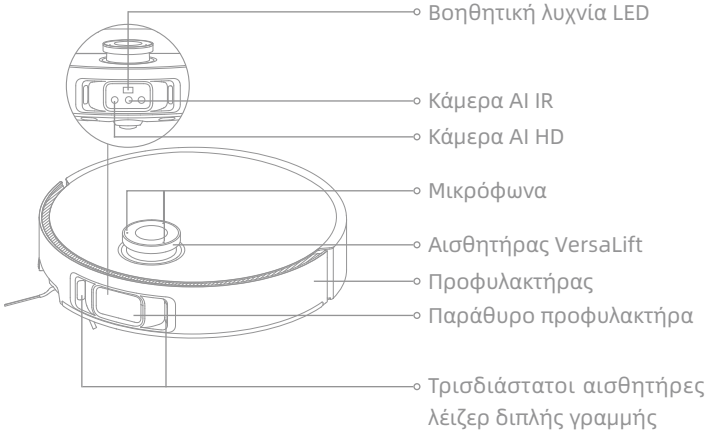


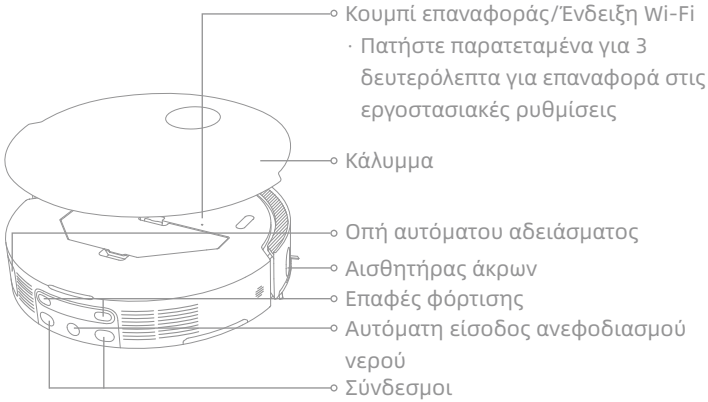


**Σημείωση:** Ο αισθητήρας VersaLift θα χαμηλώσει όταν το ρομπότ είναι σε αναμονή, φορτίζει στον σταθμό βάσης ή καθαρίζει περιοχές μικρής απόστασης. Σε περίπτωση καθαρισμού περιοχών μικρής απόστασης, μη μετακινείτε το ρομπότ διότι μπορεί να επηρεαστεί η τοποθέτησή του.

# Επισκόπηση προϊόντος

## Ρομπότ και αισθητήρες

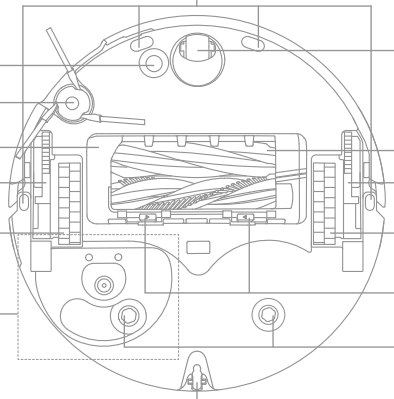


## Κουτί συλλογής σκόνης

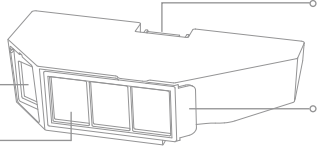


## Μονάδα σφουγγαρίσματος

Βάση πέλματος σφουγγαρίσματος

Πέλμα σφουγγαρίσματος

# Επισκόπηση προϊόντος

## Σταθμός βάσης

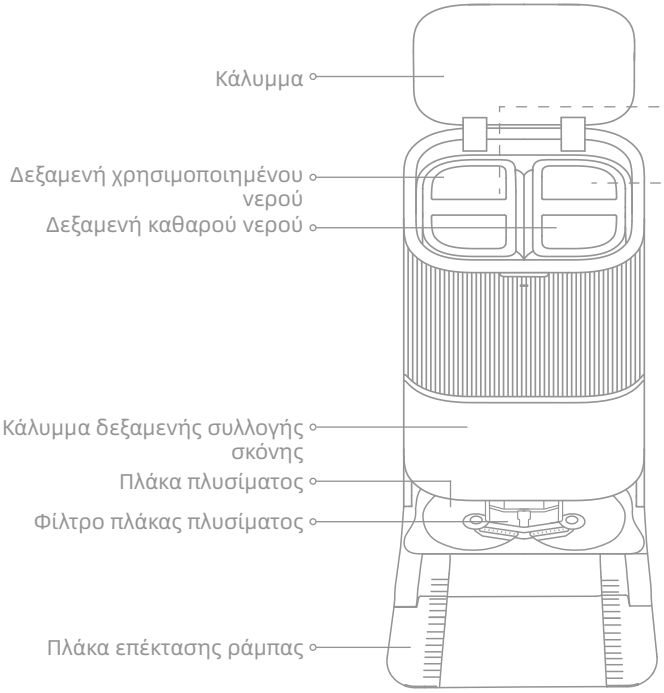


## Δεξαμενή χρησιμοποιημένου νερού

## Δεξαμενή καθαρού νερού

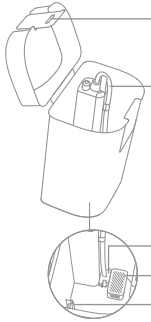

# Επισκόπηση προϊόντος

## Σταθμός βάσης

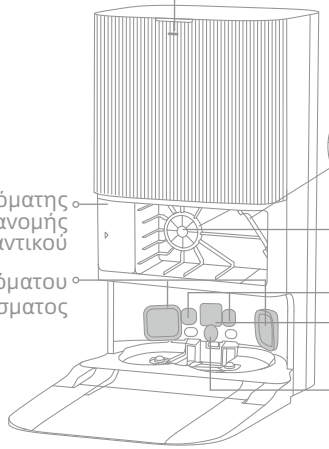


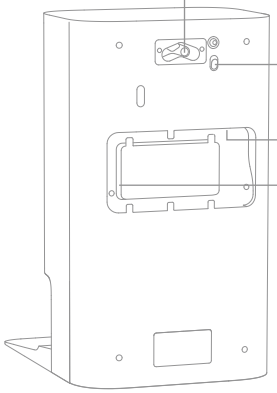


**Σημείωση:** Το κιτ σύνδεσης νερού για αυτόματο ανεφοδιασμό και αποστράγγιση πρέπει να αγοραστεί ξεχωριστά. (Διατίθεται μόνο σε συγκεκριμένες περιοχές)

# Προετοιμασία του σπιτιού σας

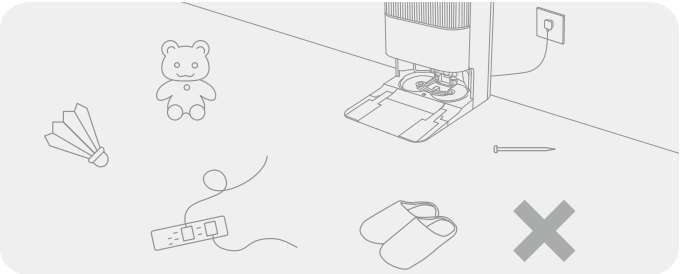

Πριν τον καθαρισμό, απομακρύνετε ασταθή, εύθραυστα, πολύτιμα ή επικίνδυνα αντικείμενα και καθαρίστε καλώδια, πανιά, παιχνίδια, σκληρά και αιχμηρά αντικείμενα στο έδαφος ώστε να μην εμπλακούν, γρατζουνιστούν ή παρασυρθούν από το ρομπότ και προκληθούν ζημιές.

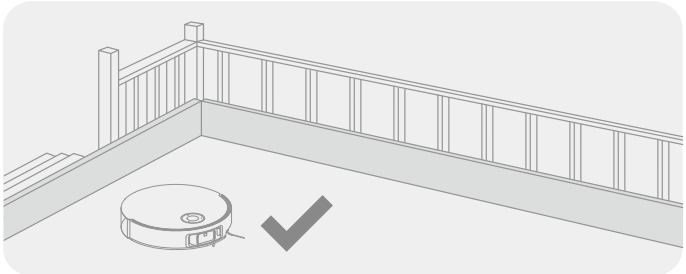

Πριν τον καθαρισμό, τοποθετήστε έναν φυσικό φραγμό στο άκρο της σκάλας ώστε να διασφαλίσετε την ασφαλή και ομαλή λειτουργία του ρομπότ.

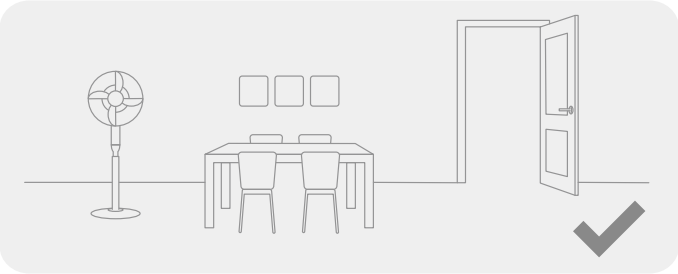

Ανοίξτε την πόρτα του δωματίου που πρόκειται να καθαριστεί και τοποθετήστε τα έπιπλα στην κατάλληλη θέση τους για να αφήσετε περισσότερο χώρο.

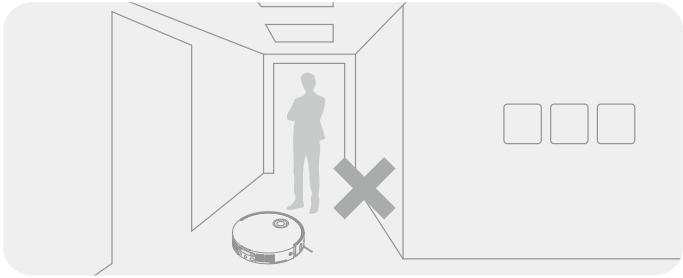

Για να αποτρέψετε τη μη αναγνώριση από το ρομπότ περιοχών που πρέπει να καθαριστούν, μη στέκεστε μπροστά από το ρομπότ, το κατώφλι, τον διάδρομο ή σε στενά μέρη.

Σημείωση:

- Κατά τη λειτουργία του ρομπότ για πρώτη φορά, ακολουθήστε το κατά τη διάρκεια του καθαρισμού για να απομακρύνετε τυχόν πιθανά εμπόδια εγκαίρως.
- Η βοηθητική λυχνία LED θα παρέχει πρόσθετο φωτισμό σε χώρους με χαμηλό φωτισμό.
- Μη σκουπίζετε σκληρά αντικείμενα όπως πέτρες, χαλύβδινα σφαιρίδια και μέρη παιχνιδιών ή αιχμηρά αντικείμενα όπως οικοδομικά απόβλητα, σπασμένα γυαλιά και καρφιά, αλλιώς το έδαφος μπορεί να γρατζουνιστεί.

# Πριν τη χρήση

## 1. Τοποθετήστε τον σταθμό βάσης και συνδέστε σε ηλεκτρική πρίζα

Τοποθετήστε τον σταθμό βάσης σε μέρος όσο το δυνατόν πιο ανοικτό με καλό σήμα Wi-Fi. Αφήστε αρκετό χώρο όπως φαίνεται στην εικόνα και αφαιρέστε τυχόν αντικείμενα στη σκιασμένη περιοχή. Εισαγάγετε το καλώδιο ισχύος στον σταθμό βάσης και συνδέστε το στην πρίζα.

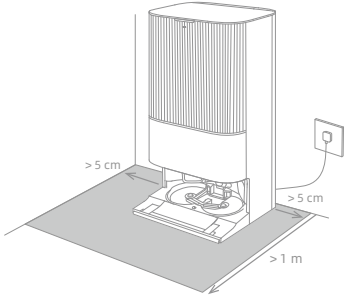


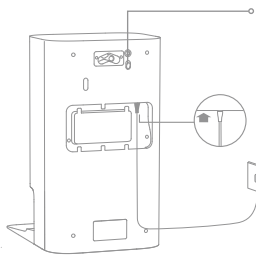

I : ΕΝΕΡΓΟΠΟΙΗΜΕΝΟ
O : ΑΠΕΝΕΡΓΟΠΟΙΗΜΕΝΟ

Εισαγάγετε σταθερά το καλώδιο ισχύος προς τα επάνω μέχρι να ανάψει η ένδειξη.

Σημείωση:
- Βεβαιωθείτε ότι δεν υπάρχουν αντικείμενα που μπορεί να μπλοκάρουν την περιοχή σηματοδότησης.
- Για την αποφυγή λεκέδων από νερό λόγω βρεξίματος ξύλινων δαπέδων ή χαλιών, συνιστάται η τοποθέτηση του σταθμού βάσης σε δάπεδα με πλακάκια ή μάρμαρο.

## 2. Εγκαταστήστε την πλάκα επέκτασης ράμπας

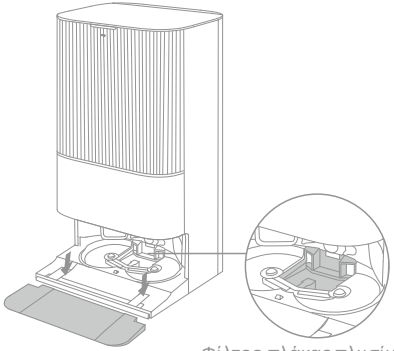

Φίλτρο πλάκας πλυσίματος

**Σημείωση:** Βεβαιωθείτε πως το φίλτρο πλάκας πλυσίματος έχει εγκατασταθεί στη θέση του.

# Πριν τη χρήση

## 3. Αφαιρέστε τα προστατευτικά του ρομπότ και εγκαταστήστε τη μονάδα σφουγγαρίσματος

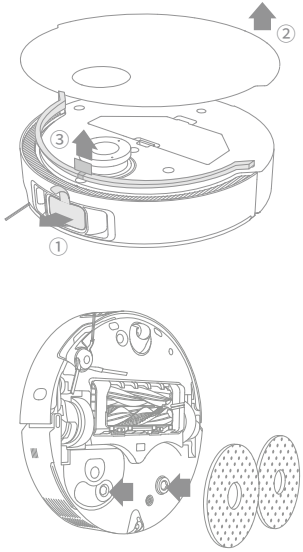


## 4. Συνδέστε το ρομπότ στον σταθμό βάσης

Πατήστε παρατεταμένα το κουμπί ⏻ στο ρομπότ για 3 δευτερόλεπτα για να το ενεργοποιήσετε. Τοποθετήστε το ρομπότ στον σταθμό βάσης με τη μονάδα σφουγγαρίσματος στραμμένη προς την πλάκα πλυσίματος. Τότε θα ακούσετε μια φωνητική ειδοποίηση όταν το ρομπότ συνδεθεί επιτυχώς στον σταθμό βάσης. Μόλις φορτίσει πλήρως το ρομπότ, οι ενδείξεις κατάστασης στο ρομπότ και τον σταθμό βάσης θα παραμείνουν αναμμένες για 10 λεπτά και μετά θα εξασθενήσουν.

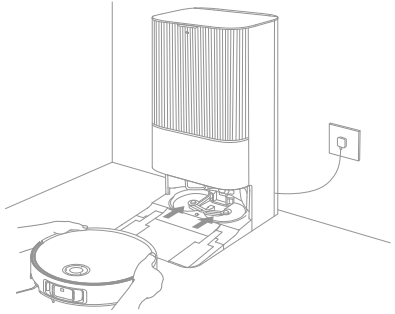

**Σημείωση:** Συνιστάται να φορτίσετε πλήρως το ρομπότ πριν την πρώτη χρήση του. Όταν το ρομπότ δεν μπορεί να ενεργοποιηθεί αφού εξαντληθεί η μπαταρία, συνδέστε χειροκίνητα το ρομπότ στον σταθμό για να το φορτίσετε.

# Πριν τη χρήση

## 5. Προσθέστε το διάλυμα καθαρισμού

(1) Αφαιρέστε το κάλυμμα της δεξαμενής συλλογής σκόνης και βγάλτε τη θήκη αυτόματης διανομής απορρυπαντικού.

(2) Ανοίξτε το πάνω καπάκι της θήκης και προσθέστε το διάλυμα καθαρισμού.

(3) Κλείστε το καπάκι της θήκης, τοποθετήστε την ξανά στον σταθμό βάσης και έπειτα επανατοποθετήστε το κάλυμμα της δεξαμενής συλλογής σκόνης. Το διάλυμα καθαρισμού θα προστίθεται αυτόματα κατά την εργασία.

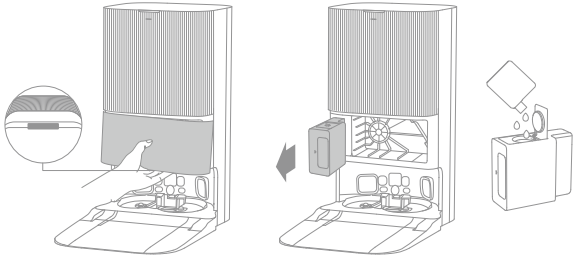

**Σημείωση:**

- Η θήκη αυτόματης διανομής απορρυπαντικού μπορεί να γεμίσει με διάλυμα καθαρισμού προς χρήση. Μην προσθέτετε άλλο υγρό πέραν του επισήμως εγκεκριμένου διαλύματος καθαρισμού για αποτροπή δυσλειτουργίας.
- Τοποθετήστε τη θήκη αυτόματης διανομής απορρυπαντικού μέχρι να ασφαλίσει στη θέση της.

## 6. Προσθέστε νερό στη δεξαμενή καθαρού νερού

Αφαιρέστε τη δεξαμενή καθαρού νερού από τον σταθμό βάσης και γεμίστε τη δεξαμενή με καθαρό νερό. Έπειτα επανατοποθετήστε τη στον σταθμό βάσης.

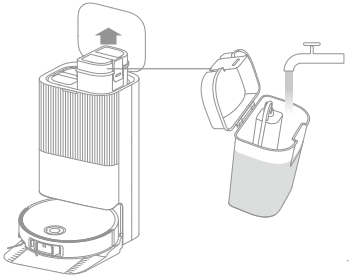

**Σημείωση:** Μην προσθέτετε ζεστό νερό στη δεξαμενή νερού, καθώς μπορεί να προκαλέσει παραμόρφωση της δεξαμενής.

# Σύνδεση στην εφαρμογή Dreamehome

## 1. Κατεβάστε την εφαρμογή Dreamehome

Αφαιρέστε το κάλυμμα του ρομπότ και σαρώστε τον κωδικό QR στο ρομπότ ή αναζητήστε «Dreamehome» στο κατάστημα εφαρμογών για να κάνετε λήψη και εγκατάσταση της εφαρμογής.

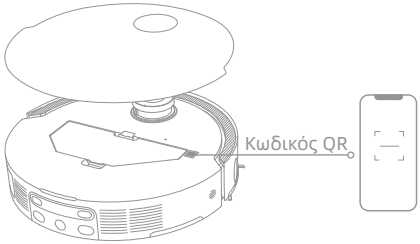


**Σημείωση:**
- Υποστηρίζεται μόνο Wi-Fi 2,4 GHz.
- Λόγω των αναβαθμίσεων στο λογισμικό της εφαρμογής, οι πραγματικές λειτουργίες ενδέχεται να διαφέρουν από τις οδηγίες στο παρόν εγχειρίδιο. Ακολουθήστε τις οδηγίες βάσει της τρέχουσας έκδοσης της εφαρμογής.

## 2. Προσθέστε συσκευή

Ανοίξτε την εφαρμογή Dreamehome, πατήστε «Σάρωση κωδικού QR για σύνδεση» και σαρώστε τον ίδιο κωδικό QR στο ρομπότ ξανά για να προσθέσετε τη συσκευή. Ακολουθήστε τα προτρεπτικά σήματα για να ολοκληρώσετε τη σύνδεση Wi-Fi.

**Σημείωση:** Για να πραγματοποιήσετε επαναφορά του Wi-Fi, επαναλάβετε το βήμα 2 και έπειτα ακολουθήστε τα προτρεπτικά σήματα για να ολοκληρώσετε τη σύνδεση Wi-Fi.

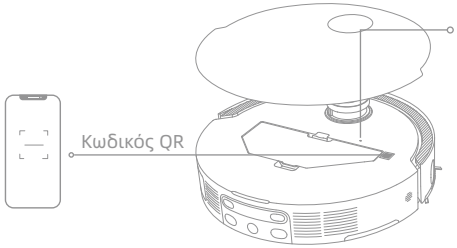


Ένδειξη Wi-Fi
- Αργό αναβόσβημα: Πρόκειται να πραγματοποιηθεί σύνδεση
- Γρήγορο αναβόσβημα: Πραγματοποιείται σύνδεση
- Ενεργοποιημένο: Πραγματοποιήθηκε σύνδεση

# Οδηγίες χρήσης

## Ενεργοποίηση/Απενεργοποίηση

Πατήστε παρατεταμένα το κουμπί ⏻ για 3 δευτερόλεπτα για να ενεργοποιήσετε το ρομπότ. Η ένδειξη ισχύος θα παραμείνει αναμμένη. Εναλλακτικά, τοποθετήστε το ρομπότ στον σταθμό βάσης ευθυγραμμίζοντας τις επαφές φόρτισης του ρομπότ με αυτές του σταθμού βάσης, και το ρομπότ θα ενεργοποιηθεί αυτόματα και θα ξεκινήσει να φορτίζει. Για να απενεργοποιήσετε το ρομπότ, απομακρύνετέ το από τον σταθμό βάσης και πατήστε παρατεταμένα το κουμπί ⏻ για 3 δευτερόλεπτα.

## Ταχεία χαρτογράφηση

Μετά τη διαμόρφωση του δικτύου για πρώτη φορά, ακολουθήστε τις οδηγίες στην εφαρμογή για να δημιουργήσετε γρήγορα έναν χάρτη. Το ρομπότ θα ξεκινήσει τη χαρτογράφηση χωρίς να καθαρίζει. Όταν το ρομπότ επιστρέψει στον σταθμό βάσης, η διαδικασία χαρτογράφησης έχει ολοκληρωθεί και ο χάρτης θα αποθηκευτεί αυτόματα.

## Παύση/Αναμονή

Όταν το ρομπότ λειτουργεί, πιέστε οποιοδήποτε κουμπί για παύση. Εάν το ρομπότ είναι σε παύση για περισσότερα από 10 λεπτά, μπαίνει αυτόματα σε αναμονή. Όλες οι ενδείξεις στο ρομπότ θα απενεργοποιηθούν. Πιέστε οποιοδήποτε κουμπί στο ρομπότ ή χρησιμοποιήστε την εφαρμογή για να «ξυπνήσετε» το ρομπότ.

**Σημείωση:** Εάν το ρομπότ είναι σε παύση και τοποθετηθεί στον σταθμό βάσης, η τρέχουσα διαδικασία καθαρισμού θα τερματιστεί.

## Αυτόματη συνέχιση καθαρισμού

Εάν η μπαταρία είναι πολύ χαμηλή, το ρομπότ θα επιστρέψει αυτόματα στον σταθμό βάσης για φόρτιση. Αφού φορτιστεί και φτάσει στο κατάλληλο επίπεδο μπαταρίας, θα συνεχίσει τις μη ολοκληρωμένες εργασίες καθαρισμού.

**Σημείωση:** Για να χρησιμοποιήσετε αυτήν τη λειτουργία, ενεργοποιήστε τη στην εφαρμογή.

## Λειτουργία Μην ενοχλείτε (DND)

Όταν το ρομπότ ρυθμίζεται στη λειτουργία Μην ενοχλείτε (DND), δεν του επιτρέπεται να συνεχίσει τον καθαρισμό. Η λειτουργία DND είναι απενεργοποιημένη από προεπιλογή στο εργοστάσιο. Μπορείτε να χρησιμοποιήσετε την εφαρμογή για να ενεργοποιήσετε τη λειτουργία DND ή να τροποποιήσετε την περίοδο DND. Η περίοδος DND είναι 22:00-8:00 από προεπιλογή.

**Σημείωση:**
- Οι προγραμματισμένες εργασίες καθαρισμού θα πραγματοποιούνται ως συνήθως κατά την περίοδο DND.
- Το ρομπότ θα συνεχίσει τον καθαρισμό από το σημείο που σταμάτησε μετά τη λήξη της περιόδου DND.

## Επανεκκίνηση του ρομπότ

Εάν το ρομπότ σταματήσει να αποκρίνεται ή δεν μπορεί να απενεργοποιηθεί, πατήστε παρατεταμένα το κουμπί ⏻ για 10 δευτερόλεπτα για αναγκαστική απενεργοποίηση. Έπειτα, πατήστε παρατεταμένα το κουμπί ⏻ για 3 δευτερόλεπτα για να ενεργοποιήσετε το ρομπότ.

# Οδηγίες χρήσης

## Σκούπισμα και σφουγγάρισμα

**Σημείωση:** Μετά την εγκατάσταση της μονάδας σφουγγαρίσματος, το ρομπότ θα μπει από προεπιλογή σε λειτουργία «Σκούπισμα και σφουγγάρισμα» κατά την πρώτη του χρήση.

### 1. Έναρξη καθαρίσματος

Πιέστε το κουμπί ⏻ στο ρομπότ ή χρησιμοποιήστε την εφαρμογή για να κάνετε το ρομπότ να ξεκινήσει από τον σταθμό βάσης. Τότε το ρομπότ θα σχεδιάσει τη βέλτιστη διαδρομή καθαρισμού και θα εκτελέσει την εργασία καθαρισμού βάσει του δημιουργηθέντος χάρτη.

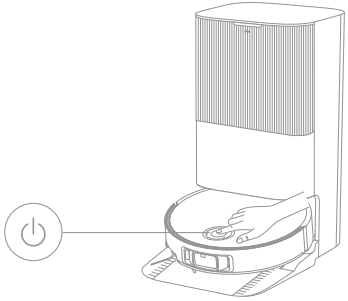

**Σημείωση:**

- Για να βεβαιωθείτε ότι το ρομπότ επιστρέφει εύκολα στον σταθμό βάσης μετά τον καθαρισμό, συνιστάται να κάνετε το ρομπότ να ξεκινήσει από τον σταθμό βάσης.
- Τα πέλματα σφουγγαρίσματος θα καθαριστούν πριν ξεκινήσει το ρομπότ το σφουγγάρισμα, περιμένετε υπομονετικά.
- Μη μετακινείτε τον σταθμό βάσης, τη δεξαμενή καθαρού νερού, τη δεξαμενή χρησιμοποιημένου νερού ή το φίλτρο πλάκας πλυσίματος κατά τη λειτουργία.
- Ο καθαρισμός με ζεστό νερό μπορεί να ενεργοποιηθεί στην εφαρμογή για εργασίες καθαρισμού του πέλματος σφουγγαρίσματος, που ισχύει για όλες τις λειτουργίες. Για την αποφυγή εγκαυμάτων, μην αγγίζετε το στόμιο εξόδου νερού όταν είναι ενεργοποιημένη η λειτουργία.

### 2. Πλύσιμο με αυτόματο σφουγγάρισμα

Κατά τον καθαρισμό, το ρομπότ θα επιστρέφει αυτόματα στον σταθμό βάσης για πλύσιμο των πελμάτων σφουγγαρίσματος βάσει της συχνότητας καθαρισμού πελμάτων σφουγγαρίσματος που έχει προσδιοριστεί στην εφαρμογή. Ο σταθμός βάσης θα ξαναγεμίσει αυτόματα τη δεξαμενή νερού του ρομπότ και το ρομπότ θα συνεχίσει τον καθαρισμό.

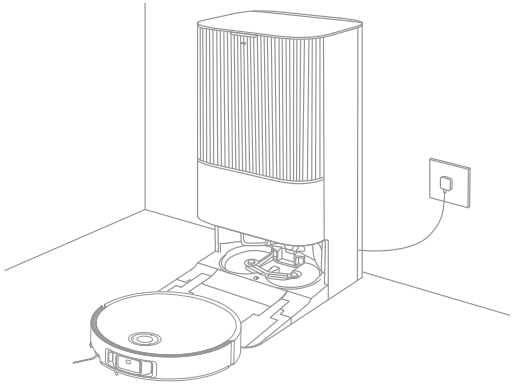

# Οδηγίες χρήσης

## 3. Αδειάστε αυτόματα το κουτί συλλογής σκόνης και πλύνετε και στεγνώστε τα πέλματα σφουγγαρίσματος

Αφού το ρομπότ ολοκληρώσει μια εργασία καθαρισμού και επιστρέψει στον σταθμό βάσης για φόρτιση, ο σταθμός βάσης θα αδειάσει αυτόματα το κουτί συλλογής σκόνης και έπειτα θα καθαρίσει και θα στεγνώσει τα πέλματα σφουγγαρίσματος.

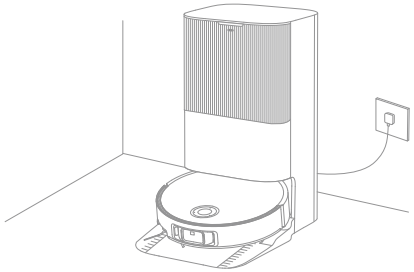

**Σημείωση:**

- Εάν η λειτουργία αυτόματου αδειάσματος είναι απενεργοποιημένη στην εφαρμογή, ο σταθμός βάσης δεν θα αδειάσει αυτόματα το κουτί συλλογής σκόνης.
- Ο σταθμός βάσης θα αδειάζει το κουτί συλλογής σκόνης σύμφωνα με τη ρύθμιση στην εφαρμογή.

## 4. Καθαρίστε τη δεξαμενή χρησιμοποιημένου νερού

Αφού το ρομπότ ολοκληρώσει την εργασία του, καθαρίστε τη δεξαμενή χρησιμοποιημένου νερού για αποτροπή τυχόν οσμών.

### Σφουγγάρισμα μετά το σκούπισμα

Ενεργοποιήστε τη λειτουργία σφουγγαρίσματος μετά το σκούπισμα στην εφαρμογή και το ρομπότ θα απομακρύνει αυτόματα τη μονάδα σφουγγαρίσματος στον σταθμό βάσης για να σκουπίσει το δάπεδο. Αφού ολοκληρωθεί το σκούπισμα, το ρομπότ θα επιστρέψει στον σταθμό βάσης για να εγκαταστήσει τη μονάδα σφουγγαρίσματος και ο σταθμός βάσης θα αδειάσει αυτόματα το κουτί συλλογής σκόνης. Και έπειτα το ρομπότ θα ξεκινήσει το σφουγγάρισμα αφού υψωθούν οι κύριες βούρτσες και η πλευρική βούρτσα.

### Μόνο σκούπισμα

Ενεργοποιήστε τη λειτουργία σκουπίσματος στην εφαρμογή και το ρομπότ θα απομακρύνει αυτόματα τη μονάδα σφουγγαρίσματος στον σταθμό βάσης και θα ξεκινήσει το σκούπισμα.

### Μόνο σφουγγάρισμα

Ενεργοποιήστε τη λειτουργία σφουγγαρίσματος στην εφαρμογή και το ρομπότ θα ελέγξει αυτόματα εάν η μονάδα σφουγγαρίσματος είναι εγκατεστημένη στον σταθμό βάσης. Εάν όχι, το ρομπότ θα εγκαταστήσει τη μονάδα σφουγγαρίσματος και θα ξεκινήσει το σφουγγάρισμα αφού υψωθούν οι κύριες βούρτσες και η πλευρική βούρτσα.

# Συνήθης συντήρηση

## Μέρη

Για να διατηρείτε το ρομπότ σε καλή κατάσταση, συνιστάται να ανατρέχετε στη χρήση εξαρτημάτων στην εφαρμογή ή στον ακόλουθο πίνακα για συνήθη συντήρηση.

| Μέρος | Συχνότητα συντήρησης | Περίοδος αντικατάστασης |
|---|---|---|
| Δεξαμενή χρησιμοποιημένου νερού | Μετά από κάθε χρήση | / |
| Δεξαμενή καθαρού νερού | Μία φορά ανά 2 εβδομάδες | |
| Κύριες βούρτσες | | Κάθε 6 έως 12 μήνες |
| Φίλτρο κουτιού συλλογής σκόνης | | Κάθε 3 έως 6 μήνες |
| Πλευρική βούρτσα | | |
| Βάσεις πέλματος σφουγγαρίσματος | | / |
| Φίλτρο πλάκας πλυσίματος | Μία φορά ανά 1 έως 2 μήνες | / |
| Περιοχή σηματοδότησης σταθμού βάσης | Μία φορά τον μήνα | |
| Επαφές φόρτισης | | |
| Οπές αυτόματου αδειάσματος | | |
| Παγκατευθυντικός τροχός | | |
| Τροχίσκος | | |
| Αισθητήρας άκρων | | |
| Αισθητήρας VersaLift | | |
| Τρισδιάστατοι αισθητήρες λέιζερ διπλής γραμμής | | |

| Μέρος | Συχνότητα συντήρησης | Περίοδος αντικατάστασης |
|---|---|---|
| Αισθητήρας χαλιών | Μία φορά τον μήνα | / |
| Αισθητήρες γκρεμού | | |
| Παράθυρο προφυλακτήρα | | |
| Προφυλακτήρας | | |
| Αυτόματη είσοδος ανεφοδιασμού νερού του ρομπότ | | |
| Κάτω μέρος του ρομπότ | | |
| Κουτί συλλογής σκόνης | Καθαρισμός όπως απαιτείται | |
| Κύριοι τροχοί | | |
| Πόδια εκκαθάρισης | | |
| Σακούλα συλλογής σκόνης | / | Κάθε 2 έως 4 μήνες |
| Πέλματα σφουγγαρίσματος | | Κάθε 1 έως 3 μήνες |
| Αναστολέας καθαλάτωσης | | Κάθε 18 έως 36 μήνες |

**Σημείωση:** Η συχνότητα συντήρησης και αντικατάστασης εξαρτάται από την πραγματική χρήση. Εάν προκύψει εξαίρεση λόγω ειδικών περιστάσεων, συνιστάται άμεση συντήρηση ή αντικατάσταση.

# Συνήθης συντήρηση

## Φίλτρο πλάκας πλυσίματος

1. Αφού τελειώσει ο καθαρισμός του πέλματος σφουγγαρίσματος, βγάλτε το ρομπότ και αφαιρέστε το φίλτρο πλάκας πλυσίματος.

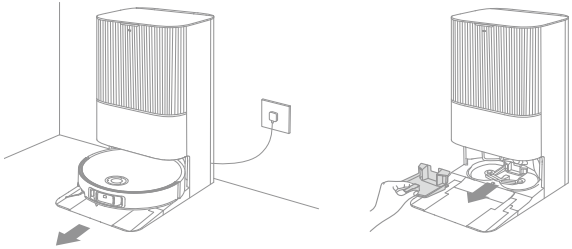

2. Καθαρίστε το φίλτρο πλάκας πλυσίματος με καθαρό νερό, σκουπίστε το και επανατοποθετήστε το στην πλάκα πλυσίματος.

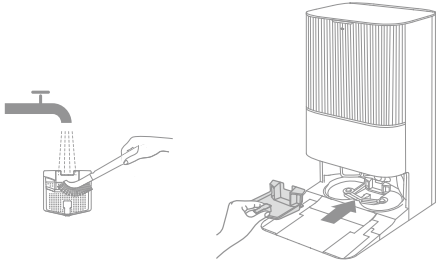

3. Χρησιμοποιήστε την εφαρμογή ή πιέστε το κουμπί ⌂ για να επιστρέψει το ρομπότ στον σταθμό βάσης, ή βάλτε το ρομπότ ξανά στη θέση του χειροκίνητα.

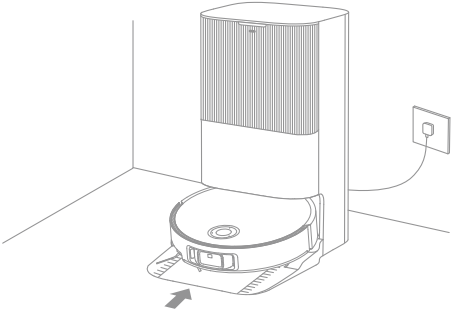

# Συνήθης συντήρηση

## Σακούλα συλλογής σκόνης

1. Αφαιρέστε το κάλυμμα της δεξαμενής συλλογής σκόνης και πετάξτε τη σακούλα συλλογής σκόνης.

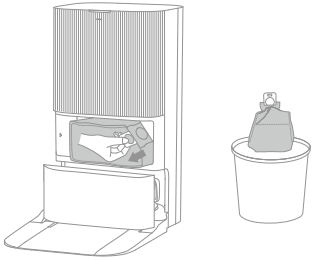

**Σημείωση:** Εάν τραβήξετε προς τα πάνω τη χειρολαβή η σακούλα θα σφραγιστεί ώστε να αποτραπεί η τυχαία πτώση σκόνης και θραυσμάτων έξω.

2. Απομακρύνετε σκόνη και θραύσματα από το φίλτρο με ένα στεγνό πανί.

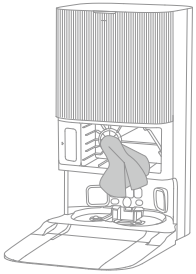

3. Τοποθετήστε νέα σακούλα συλλογής σκόνης.

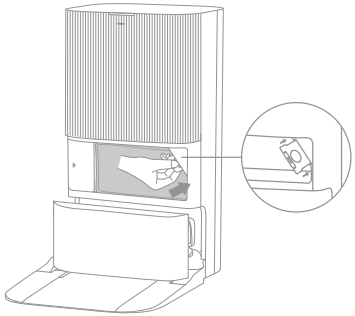

4. Επανατοποθετήστε το κάλυμμα της δεξαμενής συλλογής σκόνης.

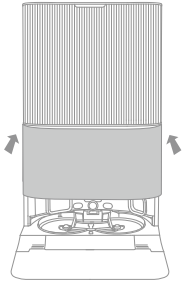

# Συνήθης συντήρηση

## Δεξαμενή χρησιμοποιημένου νερού

1. Αφαιρέστε τη δεξαμενή χρησιμοποιημένου νερού, ανοίξτε το κάλυμμά της και αδειάστε το χρησιμοποιημένο νερό.

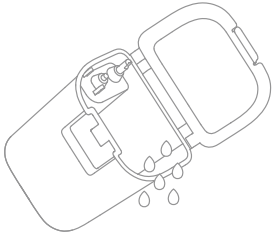

2. Ξεπλύνετε τη δεξαμενή χρησιμοποιημένου νερού με καθαρό νερό και χρησιμοποιήστε το παρεχόμενο εργαλείο καθαρισμού για να καθαρίσετε το εσωτερικό τοίχωμα της δεξαμενής χρησιμοποιημένου νερού.

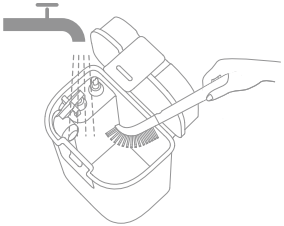

**Σημείωση:** Η επιπλέουσα σφαίρα στη δεξαμενή χρησιμοποιημένου νερού είναι κινητό μέρος. Μην εφαρμόζετε υπερβολική δύναμη όταν την καθαρίζετε ώστε να μην την καταστρέψετε.

# Συνήθης συντήρηση

## Κύριες βούρτσες

1. Πιέστε τα κλιπ του προστατευτικού βούρτσας προς τα μέσα για να αφαιρέσετε το προστατευτικό βούρτσας και έπειτα σηκώστε τις βούρτσες από το ρομπότ.

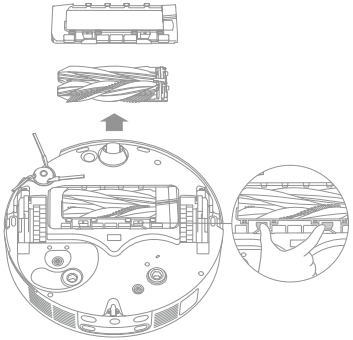

2. Αφαιρέστε τις βούρτσες όπως φαίνεται στην εικόνα. Χρησιμοποιήστε το παρεχόμενο εργαλείο καθαρισμού για να απομακρύνετε τυχόν τρίχες που έχουν μπερδευτεί στις βούρτσες. Μετά τον καθαρισμό, πιέστε τις βούρτσες σταθερά μέσα στη βάση της κύριας βούρτσας μέχρι να ασφαλιστούν στη θέση τους.

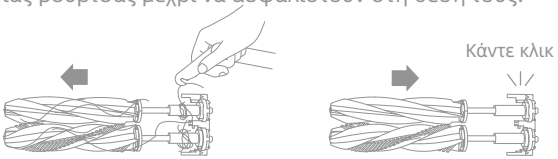


**Σημείωση:** Αφαιρέστε τις κύριες βούρτσες με προσοχή για την αποφυγή τραυματισμών.

3. Εισαγάγετε τη βάση της κύριας βούρτσας στις υποδοχές με κλίση προς τα κάτω, με τα βέλη στην οθόνη να δείχνουν προς τα πάνω.

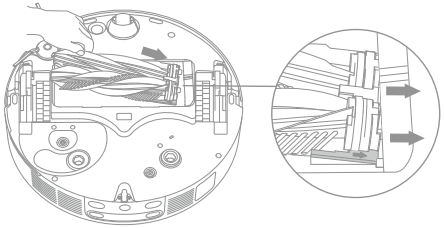

4. Ευθυγραμμίστε το μπροστινό άκρο του προστατευτικού βούρτσας με την υποδοχή, εισαγάγετέ το προς τα κάτω με κλίση και μετά πιέστε το ώστε να μπει στη θέση του.

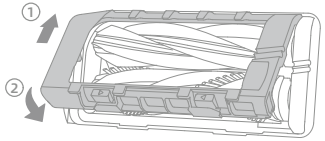

# Συνήθης συντήρηση

## Πλευρική βούρτσα

Ξεβιδώστε την πλευρική βούρτσα με κατσαβίδι, καθαρίστε τις τρίχες από τη βούρτσα και ξαναβιδώστε τη.

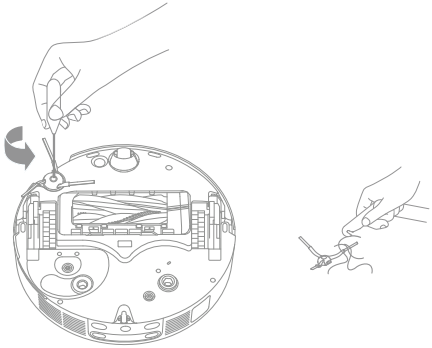

## Βάσεις πέλματος σφουγγαρίσματος

Αφαιρέστε και καθαρίστε τις βάσεις πέλματος σφουγγαρίσματος.

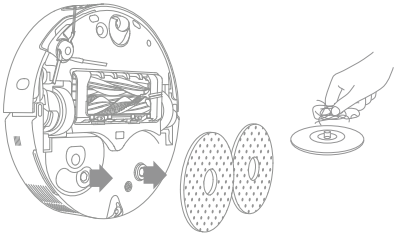

## Παγκατευθυντικός τροχός

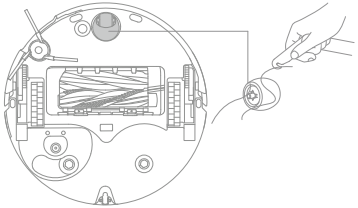

Σημείωση:

- Χρησιμοποιήστε εργαλείο όπως μικρό κατσαβίδι για να διαχωρίσετε τον άξονα και το ελαστικό του παγκατευθυντικού τροχού. Μη χρησιμοποιείτε υπερβολική δύναμη.
- Ξεπλύνετε τον παγκατευθυντικό τροχό σε τρεχούμενο νερό και επανατοποθετήστε τον αφού έχει στεγνώσει πλήρως.

# Συνήθης συντήρηση

## Κουτί συλλογής σκόνης και φίλτρο

1. Αφαιρέστε το κάλυμμα του ρομπότ και πιέστε το κλιπ του κουτιού συλλογής σκόνης για να αφαιρέσετε το κουτί συλλογής σκόνης.

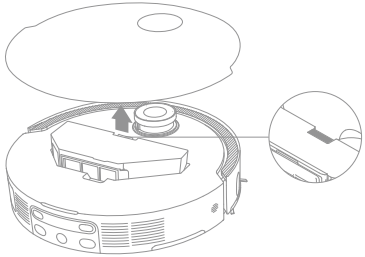

2. Αφαιρέστε το φίλτρο του κουτιού συλλογής σκόνης, και έπειτα αδειάστε το κουτί συλλογής σκόνης.

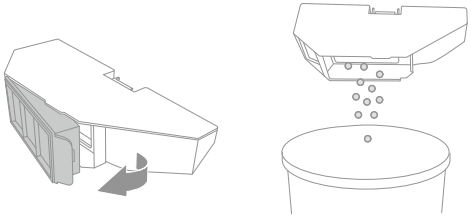

3. Χτυπήστε ελαφρά το καλάθι του φίλτρου για να απομακρύνετε τη βρωμιά.

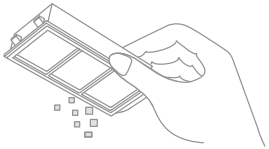

**Σημείωση:** Μην επιχειρήσετε να καθαρίσετε το φίλτρο με βούρτσα, δάχτυλο ή αιχμηρά αντικείμενα για την αποφυγή ζημιών.

4. Ξεπλύνετε το κουτί συλλογής σκόνης και το φίλτρο με νερό και στεγνώστε τα πλήρως πριν τα επανατοποθετήσετε.

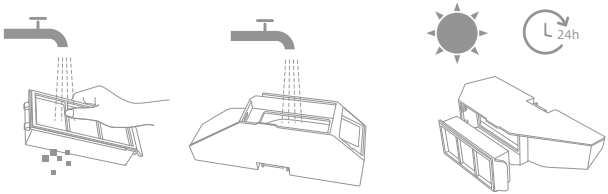


**Σημείωση:**

- Ξεπλένετε το κουτί συλλογής σκόνης και το φίλτρο μόνο με καθαρό νερό. Μη χρησιμοποιείτε απορρυπαντικό.
- Χρησιμοποιείτε το κουτί συλλογής σκόνης και το φίλτρο μόνο αφού έχουν στεγνώσει πλήρως.

# Συνήθης συντήρηση

## Αισθητήρες του ρομπότ

Σκουπίστε τους αισθητήρες του ρομπότ χρησιμοποιώντας μαλακό και στεγνό πανί, όπως φαίνεται στην παρακάτω εικόνα:

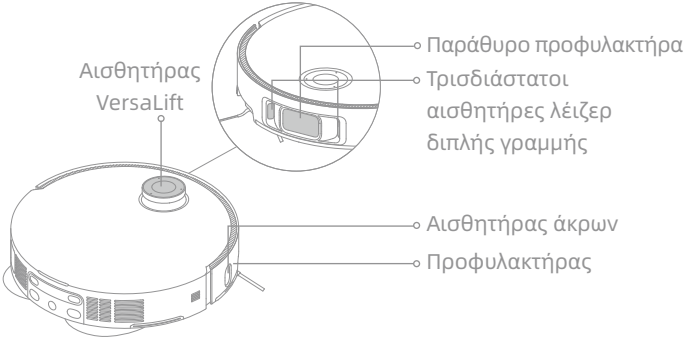


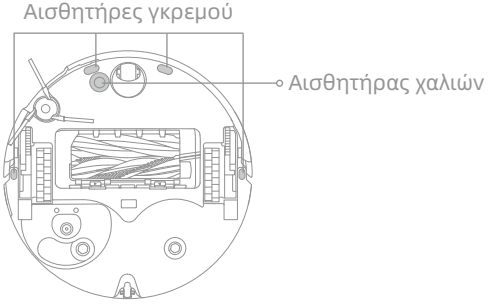


**Σημείωση:** Το βρεγμένο πανί μπορεί να προκαλέσει ζημιά σε ευαίσθητα στοιχεία μέσα στο ρομπότ και τον σταθμό βάσης. Χρησιμοποιείτε στεγνό πανί για τον καθαρισμό.

## Επαφές φόρτισης και περιοχή σηματοδότησης

Καθαρίζετε τις επαφές φόρτισης και την περιοχή σηματοδότησης με μαλακό και στεγνό πανί.

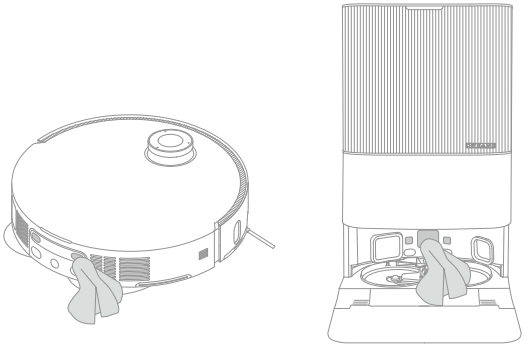

# Συνήθης συντήρηση

## Οπές αυτόματου αδειάσματος

Καθαρίστε τις οπές αυτόματου αδειάσματος του ρομπότ και του σταθμού βάσης με μαλακό και στεγνό πανί.

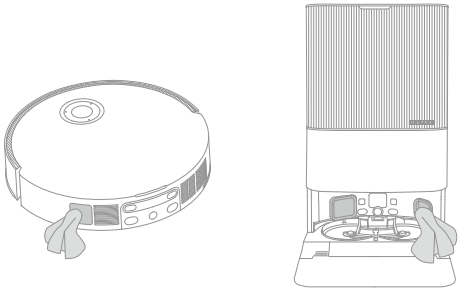

## Πέλματα σφουγγαρίσματος

Αφαιρέστε τα πέλματα σφουγγαρίσματος από τις βάσεις πέλματος σφουγγαρίσματος για να τα αντικαταστήσετε.

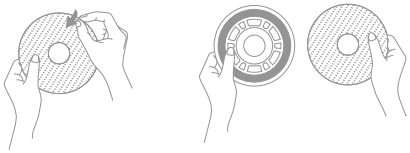

## Μπαταρία

Το ρομπότ περιέχει πακέτο μπαταρίας ιόντων λιθίου υψηλής απόδοσης. Βεβαιωθείτε ότι η μπαταρία παραμένει καλά φορτισμένη για καθημερινή χρήση ώστε να διατηρείται βέλτιστη απόδοση μπαταρίας. Εάν το ρομπότ δεν χρησιμοποιείται για μεγάλο χρονικό διάστημα, απενεργοποιήστε το και μαζέψτε το. Για την πρόληψη ζημιών από υπερβολική εκφόρτιση, φορτίζετε το ρομπότ τουλάχιστον μία φορά ανά τρίμηνο.

# Επίλυση προβλημάτων

| Πρόβλημα | Λύση |
|---|---|
| Το ρομπότ δεν ενεργοποιείται. | Η μπαταρία είναι χαμηλή. Επαναφορτίστε το ρομπότ στη βάση και προσπαθήστε ξανά.<br>Η θερμοκρασία της μπαταρίας είναι πολύ χαμηλή ή πολύ υψηλή. Συνιστάται η λειτουργία της συσκευής σε θερμοκρασία μεταξύ 32°F (0°C) και 104°F (40°C). |
| Το ρομπότ δεν φορτίζει. | Ο σταθμός βάσης δεν έχει συνδεθεί σε ισχύ, βεβαιωθείτε ότι και τα δύο άκρα του καλωδίου ισχύος του έχουν συνδεθεί στην πρίζα σωστά.<br>Η επαφή μεταξύ των επαφών φόρτισης στον σταθμό βάσης και το ρομπότ δεν είναι καλή, καθαρίστε τις επαφές φόρτισης.<br>Ελέγξτε εάν υπάρχει τυχόν ξένο σώμα στους συνδέσμους του ρομπότ και απομακρύνετε το ξένο σώμα, εάν υπάρχει. |
| Το ρομπότ δεν συνδέεται στο Wi-Fi. | Ο κωδικός πρόσβασης στο δίκτυο Wi-Fi είναι εσφαλμένος. Βεβαιωθείτε ότι ο κωδικός πρόσβασης που χρησιμοποιείτε για σύνδεση στο δίκτυο Wi-Fi σας είναι σωστός.<br>Το ρομπότ δεν υποστηρίζει σύνδεση Wi-Fi 5 GHz. Βεβαιωθείτε ότι το ρομπότ είναι συνδεδεμένο σε σύνδεση Wi-Fi 2,4 GHz.<br>Το σήμα του Wi-Fi είναι αδύναμο. Βεβαιωθείτε ότι το ρομπότ βρίσκεται σε περιοχή με καλή κάλυψη Wi-Fi.<br>Το ρομπότ ενδέχεται να μην είναι έτοιμο για διαμόρφωση. Κλείστε και ξανανοίξτε την εφαρμογή και έπειτα προσπαθήστε ξανά σύμφωνα με τις οδηγίες. |
| Το ρομπότ δεν μπορεί να βρει και να επιστρέψει στον σταθμό βάσης. | Ο σταθμός βάσης έχει αποσυνδεθεί από την ισχύ ή μετακινείται όταν το ρομπότ δεν είναι πάνω του. Συνδέστε τον σταθμό βάσης στην παροχή ισχύος ή τοποθετήστε το ρομπότ στον σταθμό βάσης για φόρτιση.<br>Υπάρχουν πάρα πολλά εμπόδια γύρω από τον σταθμό βάσης. Τοποθετήστε τον σταθμό βάσης σε πιο ανοικτό χώρο.<br>Η μετακίνηση του ρομπότ μπορεί να προκαλέσει την επανατοποθέτησή του και αυτό θα ξαναδημιουργήσει χάρτη σε περίπτωση αστοχίας της επανατοποθέτησης. Εάν το ρομπότ είναι πολύ μακριά από τον σταθμό βάσης, ενδέχεται να μην μπορεί να επιστρέψει αυτόματα μόνο του, επομένως σε αυτήν την περίπτωση θα πρέπει να τοποθετήσετε χειροκίνητα το ρομπότ πάνω στον σταθμό βάσης.<br>Σκουπίστε την περιοχή σηματοδότησης στον σταθμό βάσης για να απομακρύνετε σκόνη ή θραύσματα. |

# Επίλυση προβλημάτων

| Πρόβλημα | Λύση |
|---|---|
| Το ρομπότ κολλάει μπροστά από τον σταθμό βάσης και δεν μπορεί να επιστρέψει σε αυτόν. | Ελέγξτε αν υπάρχει αρκετός χώρος και στις δύο πλευρές ή από μπροστά από τον σταθμό βάσης για να αποτρέψετε το μπλοκάρισμα του ρομπότ. Η διαδρομή επιστροφής για φόρτιση είναι μπλοκαρισμένη, π.χ. η πόρτα είναι κλειστή.<br>Το ρομπότ μπορεί να γλιστρήσει εάν το δάπεδο μπροστά από τον σταθμό βάσης είναι υπερβολικά υγρό. Εάν ναι, καθαρίστε την περίσσεια νερού πριν προσπαθήσετε ξανά.<br>Συνιστάται να μετακινήσετε τον σταθμό βάσης σε άλλο σημείο και να προσπαθήσετε ξανά.<br>Βεβαιωθείτε ότι η πλάκα επέκτασης ράμπας έχει εγκατασταθεί σωστά. |
| Το ρομπότ δεν απενεργοποιείται. | Το ρομπότ δεν μπορεί να απενεργοποιηθεί όταν φορτίζει. Συνιστάται να απομακρύνετε το ρομπότ από τον σταθμό βάσης και έπειτα να πατήσετε παρατεταμένα το κουμπί ⏻ για 3 δευτερόλεπτα για να το απενεργοποιήσετε.<br>Εάν το ρομπότ δεν μπορεί να απενεργοποιηθεί με την εκτέλεση του βήματος 1, πατήστε παρατεταμένα το κουμπί ⏻ για 10 δευτερόλεπτα για αναγκαστική απενεργοποίηση του ρομπότ. Εάν το πρόβλημα επιμένει, επικοινωνήστε με την υπηρεσία εξυπηρέτησης μετά την πώληση. |
| Η ταχύτητα φόρτισης είναι αργή. | Απαιτούνται περίπου 4,5 ώρες για πλήρη φόρτιση του ρομπότ όταν η μπαταρία είναι χαμηλή.<br>Εάν λειτουργείτε το ρομπότ σε θερμοκρασίες εκτός του καθορισμένου εύρους, η ταχύτητα φόρτισης θα επιβραδυνθεί αυτόματα για επέκταση της διάρκειας ζωής της μπαταρίας.<br>Οι επαφές φόρτισης και στο ρομπότ και στον σταθμό βάσης ενδέχεται να είναι βρώμικες, σκουπίστε τις με στεγνό πανί. |
| Ο θόρυβος αυξάνεται ενώ το ρομπότ είναι σε λειτουργία. | Ελέγξτε εάν το φίλτρο του κουτιού συλλογής σκόνης έχει φράξει. Εάν ναι, καθαρίστε το ή αντικαταστήστε το.<br>Ένα σκληρό αντικείμενο ενδέχεται να έχει πιαστεί στις κύριες βούρτσες ή στο κουτί συλλογής σκόνης. Ελέγξτε και απομακρύνετε τυχόν σκληρά αντικείμενα.<br>Οι κύριες βούρτσες ή η πλευρική βούρτσα ενδέχεται να εμπλακούν. Ελέγξτε και απομακρύνετε τυχόν ξένα σώματα.<br>Αλλάξτε τη λειτουργία αναρρόφησης σε Τυπική ή Ήσυχη. |
| Το ρομπότ μετακινείται χωρίς να ακολουθεί την καθορισμένη διαδρομή. | Αντικείμενα όπως καλώδια ισχύος και παντόφλες πρέπει να οργανώνονται πριν τη χρήση του ρομπότ.<br>Η εργασία σε υγρές ολισθηρές επιφάνειες προκαλεί ολίσθηση του κύριου τροχού. Συνιστάται στέγνωμα των υγρών μερών πριν τη χρήση του ρομπότ.<br>Σκουπίστε το παράθυρο προφυλακτήρα και τους τρισδιάστατους αισθητήρες λέιζερ διπλής γραμμής στο ρομπότ με καθαρό, μαλακό πανί για να τους κρατήσετε καθαρούς και χωρίς εμπόδια. |

# Επίλυση προβλημάτων

| Πρόβλημα | Λύση |
|---|---|
| Το ρομπότ χάνει τα δωμάτια που πρέπει να καθαριστούν. | Βεβαιωθείτε ότι οι πόρτες των δωματίων που πρέπει να καθαριστούν είναι ανοικτές.<br>Ο χώρος μπροστά από το δωμάτιο που πρέπει να καθαριστεί ενδέχεται να είναι υγρός και ολισθηρός, προκαλώντας ολίσθηση και μη φυσιολογική λειτουργία του ρομπότ. Προσπαθήστε να στεγνώσετε το δάπεδο πριν χρησιμοποιήσετε το ρομπότ. |
| Το ρομπότ δεν συνεχίζει τον καθαρισμό μετά τη φόρτιση. | Βεβαιωθείτε ότι το ρομπότ δεν έχει ρυθμιστεί σε λειτουργία Μην ενοχλείτε (DND), κάτι που θα το παρεμποδίσει να συνεχίσει τον καθαρισμό.<br>Το ρομπότ δεν συνεχίζει τον καθαρισμό αφού το τοποθετήσετε χειροκίνητα στον σταθμό βάσης ή το στείλετε για φόρτιση μέσω της εφαρμογής ή του κουμπιού ⌂ . |
| Ο σταθμός δεν μπορεί να αδειάσει αυτόματα το κουτί συλλογής σκόνης. | Ελέγξτε εάν η σακούλα συλλογής σκόνης στη δεξαμενή συλλογής σκόνης είναι γεμάτη.<br>Εάν η σακούλα συλλογής σκόνης δεν είναι γεμάτη, ελέγξτε εάν υπάρχει κάποιο εμπόδιο στις οπές αυτόματου αδειάσματος του ρομπότ, του σταθμού βάσης ή του κουτιού συλλογής σκόνης. Εάν υπάρχει, καθαρίστε εγκαίρως το μπλοκαρισμένο μέρος. |
| Η στάθμη νερού στην πλάκα πλυσίματος είναι μη φυσιολογική. | Ελέγξτε εάν το στοιχείο στεγάνωσης στη δεξαμενή χρησιμοποιημένου νερού είναι χαλαρό ή μη σωστά τοποθετημένο και, εάν ναι, επαναφέρετέ το χειροκίνητα. Εάν το πρόβλημα επιμένει, επικοινωνήστε με την ομάδα εξυπηρέτησης μετά την πώληση.<br>Πιέστε απαλά τη δεξαμενή χρησιμοποιημένου νερού για να βεβαιωθείτε ότι έχει τοποθετηθεί σωστά.<br>Αφαιρέστε το φίλτρο πλάκας πλυσίματος και ελέγξτε εάν έχει φράξει η έξοδος του αποχετευτικού αγωγού και καθαρίστε τη.<br>Ελέγξτε το διάλυμα καθαρισμού. Μην προσθέτετε άλλο υγρό πέραν του επισήμως εγκεκριμένου διαλύματος καθαρισμού. |
| Η βάση πέλματος σφουγγαρίσματος έχει υψωθεί αφύσικα. | Αφαιρέστε τη βάση πέλματος σφουγγαρίσματος για να ελέγξετε εάν υπάρχει τυχόν ξένο σώμα κολλημένο σε αυτήν και προσπαθήστε να επανεκκινήσετε το ρομπότ. Εάν το πρόβλημα επιμένει, επικοινωνήστε με την ομάδα εξυπηρέτησης μετά την πώληση. |
| Υπάρχει νερό κάτω από τη δεξαμενή καθαρού νερού ή γύρω από το στοιχείο στεγάνωσης. | Όταν αφαιρείτε τη δεξαμενή καθαρού νερού, ενδέχεται να έχει μείνει λίγο νερό στον σωλήνα κάτω από τη δεξαμενή ή γύρω από το στοιχείο στεγάνωσης. Είναι φυσιολογικό. Σκουπίστε με στεγνό πανί. |

Για περισσότερη υποστήριξη, επικοινωνήστε μαζί μας μέσω της ηλεκτρονικής διεύθυνσης https://global.dreametech.com

# Προδιαγραφές

## Ρομπότ

| Μοντέλο | RLX85CE | RLX85CE-1 | RLX85CE-3 |
|---|---|---|---|
| | RLX85CE-4 | RLX85CE-5 | RLX85CE-6 |
| Χρόνος φόρτισης | Περίπου 4,5 ώρες | | |
| Ονομαστική τάση | 14,4 V⎓ | | |
| Ονομαστική ισχύς | 75 W | | |
| Συχνότητα λειτουργίας | 2400-2483,5 MHz | | |
| Μέγιστη ισχύς εξόδου | < 20 dBm | | |

Υπό κανονικές συνθήκες χρήσης, ο παρών εξοπλισμός πρέπει να τηρείται σε απόσταση τουλάχιστον 20 cm μεταξύ της κεραίας και του σώματος του χρήστη.

## Σταθμός βάσης

| Μοντέλο | RCXE0105 | RCXE0108 | RCXE0109 |
|---|---|---|---|
| Ονομαστική είσοδος | 220-240 V~ 50-60 Hz | | |
| Ονομαστική έξοδος | 20 V ⎓ 2 A | | |
| Ονομαστική ισχύς (κατά το άδειασμα σκόνης) | 700 W | | |
| Ονομαστική ισχύς (κατά τον καθαρισμό με ζεστό νερό) | 1160 W | | |
| Ονομαστική ισχύς (κατά τη φόρτιση και το στέγνωμα) | 87 W | | |

Σημείωση:

· Η ονομαστική ισχύς (κατά τον καθαρισμό με ζεστό νερό) καθορίζεται από την τιμή ισχύος κατά την αντιπροσωπευτική περίοδο (θερμοκρασία νερού 25°C).

· Η ονομαστική ισχύς (κατά τη φόρτιση και το στέγνωμα) καθορίζεται από την τιμή ισχύος κατά την περίοδο πλήρους φορτίου.

# Απόρριψη και αφαίρεση μπαταριών

Η ενσωματωμένη μπαταρία ιόντων λιθίου περιέχει ουσίες που είναι επικίνδυνες για το περιβάλλον. Πριν την απόρριψη της μπαταρίας, βεβαιωθείτε ότι η μπαταρία αφαιρείται από εξειδικευμένους τεχνικούς και απορρίπτεται σε κατάλληλη μονάδα ανακύκλωσης.

- η μπαταρία πρέπει να αφαιρεθεί από τη συσκευή πριν αποσυρθεί·
- η συσκευή πρέπει να έχει αποσυνδεθεί από το δίκτυο τροφοδοσίας κατά την αφαίρεση της μπαταρίας·
- η μπαταρία πρέπει να απορριφθεί με ασφάλεια.

## ΠΡΟΣΟΧΗ:

Πριν την αφαίρεση της μπαταρίας, αποσυνδέστε την ισχύ και εξαντλήστε την μπαταρία όσο το δυνατόν περισσότερο.

Οι άχρηστες μπαταρίες πρέπει να απορρίπτονται σε κατάλληλη μονάδα ανακύκλωσης.

Μην τις εκθέτετε σε περιβάλλον με υψηλή θερμοκρασία για την αποφυγή κινδύνου έκρηξης.

Υπό καταχρηστικές συνθήκες, ενδέχεται να εκτιναχθεί υγρό από την μπαταρία. Σε περίπτωση επαφής, ξεπλύνετε με νερό και ζητήστε ιατρική βοήθεια.

## Οδηγός αφαίρεσης:

1. Αναποδογυρίστε το ρομπότ, χρησιμοποιήστε κατάλληλο εργαλείο για να αφαιρέστε τις βίδες στο πίσω μέρος του ρομπότ και έπειτα αφαιρέστε το κάλυμμα.
2. Αποσυνδέστε τους ακροδέκτες μεταξύ της μπαταρίας και της πλακέτας PCB για να αφαιρέσετε την μπαταρία.

## Πληροφορίες ΑΗΗΕ

Όλα τα προϊόντα που φέρουν αυτό το σύμβολο είναι απόβλητα ηλεκτρικού και ηλεκτρονικού εξοπλισμού (ΑΗΗΕ κατά την Οδηγία 2012/19/ΕΕ) που δεν πρέπει να αναμιγνύονται με ασυσκεύαστα οικιακά απόβλητα. Αντ' αυτού, πρέπει να προστατεύετε την υγεία του ανθρώπου και το περιβάλλον παραδίδοντας τα απόβλητα εξοπλισμού σας σε ένα καθορισμένο σημείο συλλογής για ανακύκλωση αποβλήτων ηλεκτρικού και ηλεκτρονικού εξοπλισμού, το οποίο έχει οριστεί από την κυβέρνηση ή τις τοπικές αρχές. Η ορθή απόρριψη και η ανακύκλωση θα συμβάλουν στην αποτροπή ενδεχόμενων αρνητικών επιπτώσεων στο περιβάλλον και την υγεία του ανθρώπου. Επικοινωνήστε με τον εγκαταστάτη ή τις τοπικές αρχές για περισσότερες πληροφορίες σχετικά με την τοποθεσία καθώς και τους όρους και τις προϋποθέσεις των εν λόγω σημείων συλλογής.

# Informação de segurança

Para evitar choques elétricos, incêndios ou ferimentos causados pela utilização incorreta do aparelho, leia atentamente o manual do utilizador antes da utilização e guarde-o para referência futura.

## Restrições de utilização

- Este produto não deve ser utilizado por crianças com menos de 8 anos de idade nem por pessoas com deficiências físicas, sensoriais, intelectuais, ou com experiência ou conhecimentos limitados sem a supervisão de um progenitor ou tutor para garantir um funcionamento seguro e para evitar quaisquer riscos. A limpeza e a manutenção não devem ser efetuadas por crianças sem supervisão.
- O aparelho só deve ser utilizado com a unidade de alimentação fornecida com o mesmo.
- Este aparelho contém baterias que só podem ser substituídas por pessoas qualificadas.
- Desimpeça a área a ser limpa. As crianças não devem brincar com este aparelho. Assegure-se de que as crianças e animais de estimação são mantidos a uma distância segura do robô enquanto este estiver a funcionar.
- Não instale, nem carregue ou utilize o aparelho nas casas de banho ou à volta das piscinas.
- Este produto destina-se à limpeza do chão apenas em ambiente doméstico. Não o utilize ao ar livre, em superfícies não pavimentadas ou num ambiente comercial ou industrial.
- Certifique-se de que o aparelho funciona corretamente num ambiente adequado. Se assim não for, não use o aparelho.
- Se o cabo de alimentação estiver danificado, deve ser substituído por um cabo ou conjunto especial disponível junto do fabricante ou do seu agente de serviço.

# Informação de segurança

## Restrições de utilização

- Não utilize o robô numa área suspensa acima do nível do solo sem uma barreira protetora.
- Não coloque o robô virado ao contrário. Não utilize a cobertura do LDS, a cobertura do robô ou o para-choques como pega do robô.
- Utilize o robô em ambientes com uma temperatura ambiente superior a 0 °C e inferior a 40 °C. Certifique-se de que não existem líquidos ou substâncias pegajosas no chão.
- Para evitar danos ou lesões devido a arrastamento, retire quaisquer objetos soltos do pavimento e remova fios ou cabos de alimentação que estejam no caminho de limpeza antes de colocar o aparelho em funcionamento.
- Remova do chão artigos frágeis ou pequenos para evitar que o robô esbarre com eles e os danifique.
- Mantenha o cabelo, dedos e outras partes do corpo afastados da abertura de sucção do robô.
- Mantenha a ferramenta de limpeza fora do alcance das crianças.
- Não opere o aparelho num quarto onde um bebé ou criança esteja a dormir.
- Não coloque crianças, animais de estimação ou qualquer objeto em cima do robô, independentemente de este estar parado ou em movimento.
- No reservatório de água limpa só pode ser adicionada água limpa e a solução de limpeza oficialmente aprovada. Não adicione qualquer outro líquido, tal como álcool ou desinfetante. A relação entre a solução de limpeza e a água limpa pode ser verificada no frasco da solução de limpeza. Mantenha a solução de limpeza fora do alcance das crianças.

# Informação de segurança

## Restrições de utilização

- Não utilize o robô para limpar quaisquer objetos a arder. Não utilize o robô para apanhar líquidos inflamáveis ou combustíveis, gases corrosivos ou ácidos ou solventes não diluídos.
- Não aspire objetos duros ou afiados. Não utilize o aparelho para apanhar objetos como pedras, grandes pedaços de papel ou qualquer objeto que possa entupir o aparelho.
- A ficha deve ser removida da tomada antes da limpeza ou manutenção do aparelho.
- Não limpe o robô ou a estação base com um pano molhado nem os enxague com qualquer líquido. Após a limpeza das peças laváveis, seque completamente as peças antes de as reinstalar e de as utilizar.
- Utilize este produto de acordo com as instruções do Manual do Utilizador. Os utilizadores são responsáveis por qualquer perda ou dano que resulte do uso indevido deste produto.

## Baterias e carregamento

- Não utilize qualquer bateria ou estação base de terceiros. O robô só pode ser utilizado com a estação base modelo RCXE0105/RCXE0108/RCXE0109.
- Não tente desmontar, reparar ou modificar a bateria ou a estação base por si próprio.
- Não coloque a estação base perto de uma fonte de calor.
- Não utilize um pano húmido ou as mãos molhadas para limpar os contactos de carregamento da estação base.
- Não elimine indevidamente as baterias velhas. As baterias que já não são necessárias devem ser descartadas numa instalação de reciclagem apropriada.
- Se o cabo de alimentação se danificar ou quebrar, deixe de o utilizar

# Informação de segurança

**Baterias e carregamento**

imediatamente e contacte o serviço pós-venda.

- Certifique-se de que o robô está desligado ao ser transportado e que é mantido na sua embalagem original, se possível.
- Se o robô não for utilizado durante um período prolongado, carregue-o completamente, depois desligue-o e guarde-o num local fresco e seco. Recarregue o robô pelo menos uma vez a cada 3 meses para evitar a descarga excessiva da bateria.

**Informações sobre segurança do laser**

- O sensor laser deste produto cumpre a norma IEC 60825-1:2014/EN 60825-1:2014/A11:2021 para produtos laser de Classe 1. Evite o contacto visual direto com ele durante a utilização.

PRODUTO LASER DE CLASSE 1

PRODUTO LASER PARA USO DOMÉSTICO

EN 50689:2021

Apenas para utilização no interior

Leia o manual do operador

Assim, a Dreame Trading (Tianjin) Co., Ltd. declara por este meio que o equipamento de rádio do tipo RLX85CE/RLX85CE-1/RLX85CE-3/RLX85CE-4/RLX85CE-5/RLX85CE-6 está em conformidade com a Diretiva 2014/53/UE. O texto completo da declaração de conformidade da UE está disponível no seguinte endereço de Internet: https://global.dreametech.com

Para obter o manual eletrónico detalhado, vá, por favor, a https://global.dreametech.com/pages/user-manuals-and-faqs

# Visão geral do produto

## Conteúdo do pacote

(Dreame X50 Ultra)

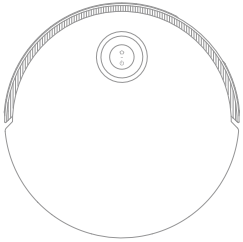

Robô

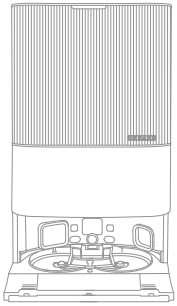

Estação base

### Outros acessórios

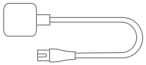

Cabo de alimentação

Placa de extensão da rampa da estação base

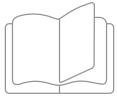

Manual do utilizador

Compartimento do detergente automático (pré-instalada)

Saco para o pó × 2 (1 pré-instalado)

Almofada da esfregona x 2 (pré-instalada)

Suporte da esfregona × 2

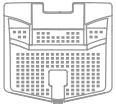

Filtro do painel de lavagem (pré-instalada)

Solução de limpeza

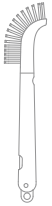

Ferramenta de limpeza

# Visão geral do produto

## Conteúdo do pacote

(Dreame X50 Ultra Complete)

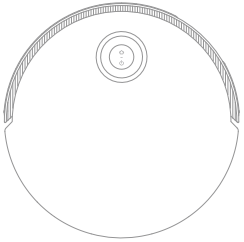

Robô

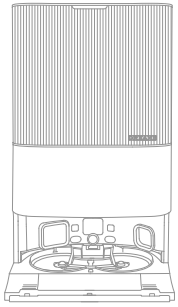

Estação base

### Outros acessórios

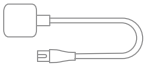

Cabo de alimentação

Placa de extensão da rampa da estação base

Compartimento do detergente automático (pré-instalada)

Saco para o pó × 2 (1 pré-instalado)

Almofada da esfregona x 2 (pré-instalada)

Suporte da esfregona × 2

Filtro do painel de lavagem (pré-instalada)

Manual do utilizador

Ferramenta de limpeza

### Kit de acessórios extra

Escovas principais x 1

Escova lateral x 2

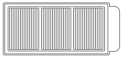

Filtro da caixa para o pó× 3

Saco para o pó × 3

Almofada da esfregona x 12

Solução de limpeza × 1

# Visão geral do produto

## Robô

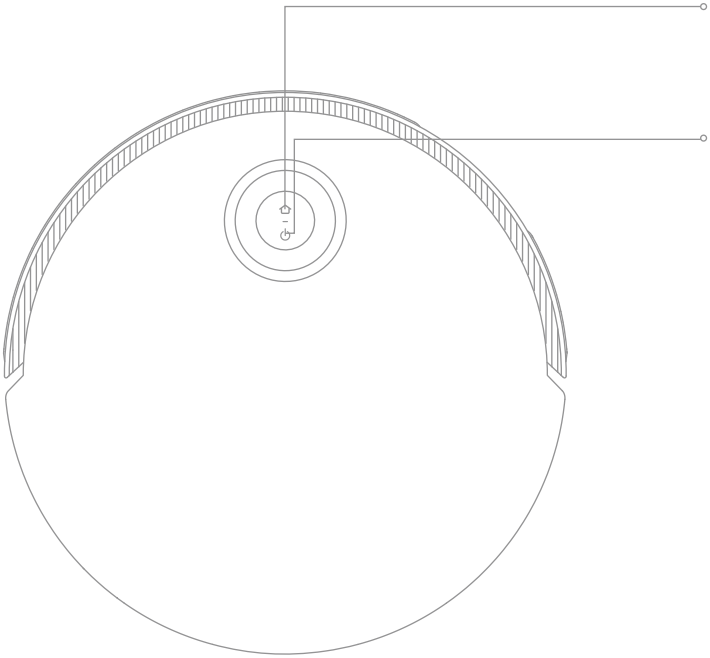

**Botão da base**

· Prima para mandar o robô de volta à estação base
· Prima e segure durante 3 segundos para desativar o bloqueio para crianças

**Botão de alimentação/limpeza**

· Prima e segure durante 3 segundos para ligar ou desligar o robô
· Prima para iniciar a limpeza depois de o robô estar ligado

**Indicador circular de estado**

· Luz azul fixa: limpeza ou aspiração concluída
· Verde fixo: Carregamento
· Cor de laranja a piscar: Erro

**Botão Indicador de estado**

· Luz branca fixa: limpeza ou aspiração concluída
· Branco pulsante: A carregar (não bateria fraca)
· Luz cor de laranja fixa: em modo de espera ou em pausa por ter a bateria fraca
· Laranja pulsante: A carregar (bateria fraca)
· Cor de laranja a piscar: Erro
· Cor-de-rosa intermitente: Câmara ativada

**Nota:**

· Prima qualquer botão no robô para fazer uma pausa enquanto o robô está a limpar ou a voltar para carregar.
· O bloqueio para crianças pode ser ativado/desativado através da aplicação Dreamehome.

# Visão geral do produto

## Robô e sensores

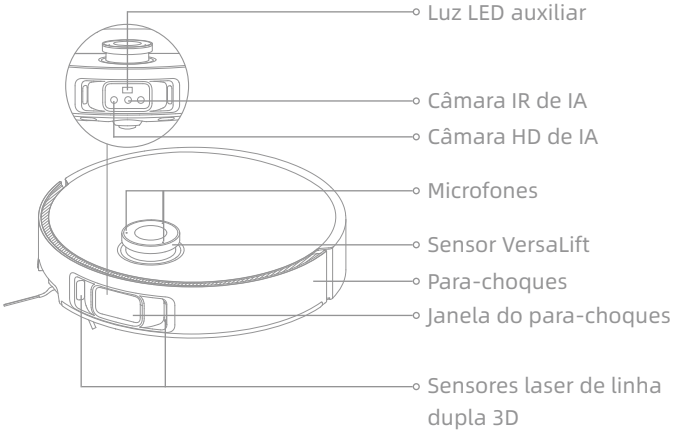


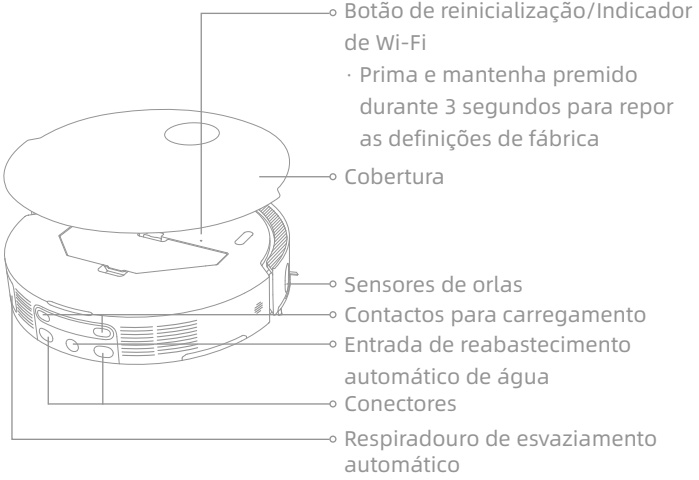


**Nota:** o sensor VersaLift será baixado quando o robô estiver em modo de espera, a carregar na estação base ou a limpar áreas de baixa visibilidade. No caso da limpeza de áreas com reduzido espaço, não mova o robô, pois isso pode afetar o seu posicionamento.

# Visão geral do produto

## Robô e sensores

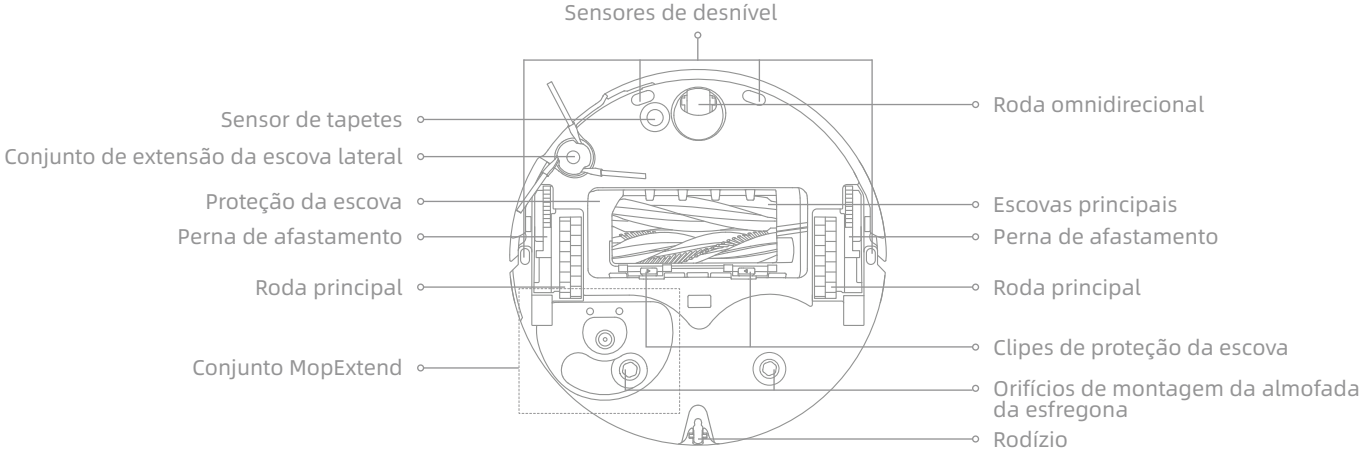


## Caixa para o pó

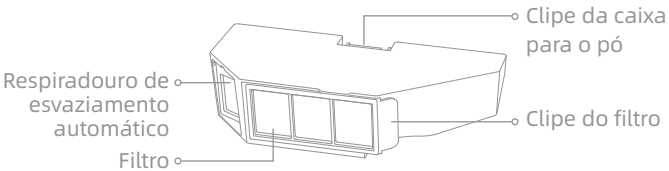


## Montagem da esfregona

# Visão geral do produto

## Estação base

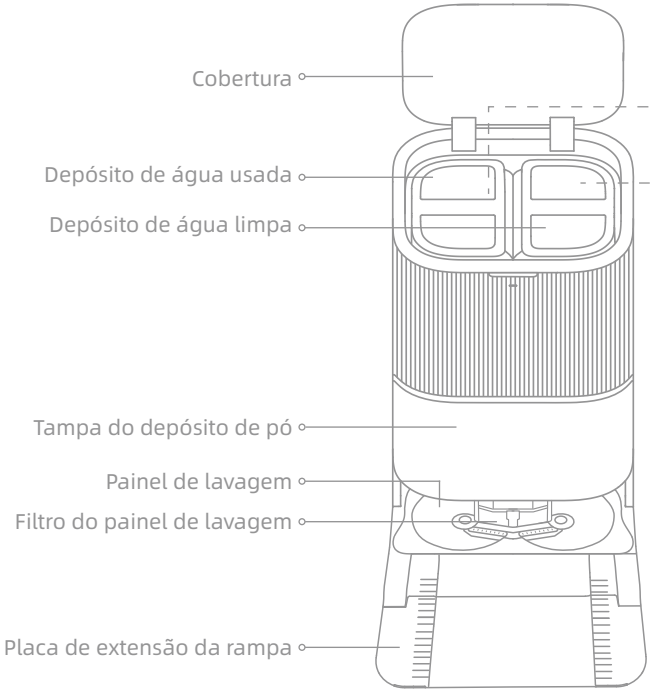


## Depósito de água usada

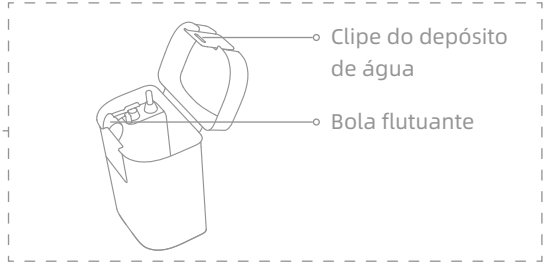


## Depósito de água limpa

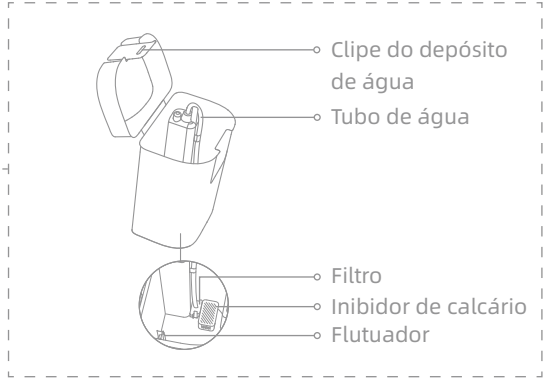

# Visão geral do produto

## Estação base

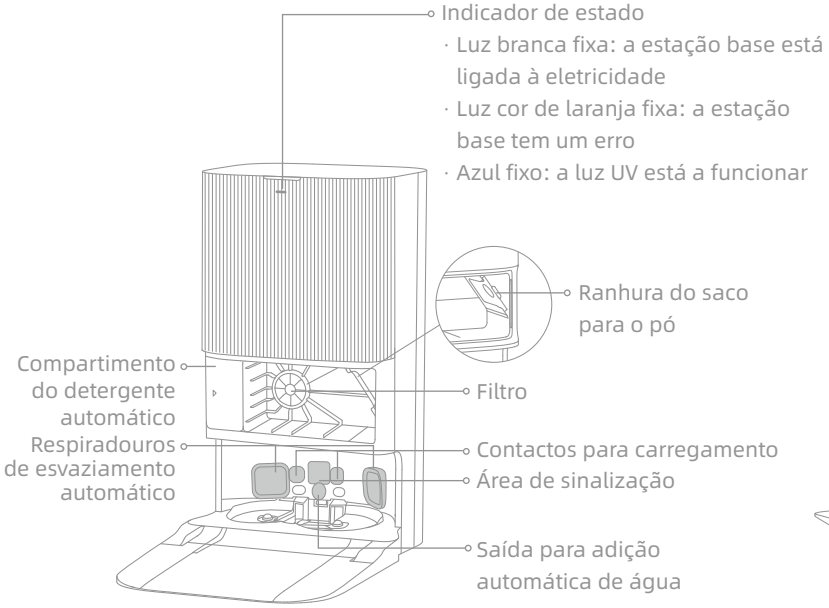


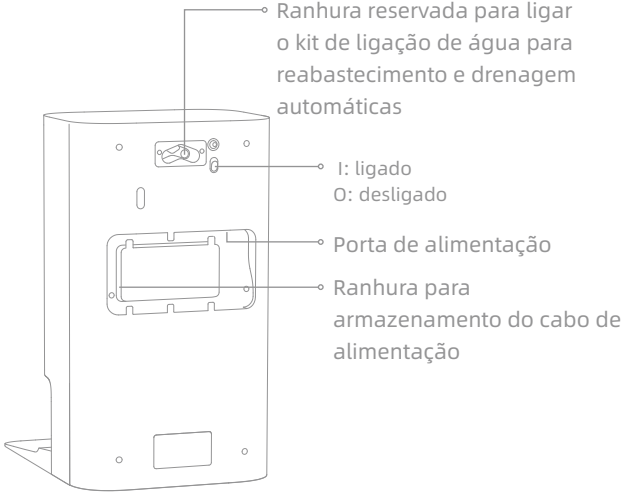


**Nota:** o kit de ligação da água para reabastecimento e drenagem automáticos tem de ser adquirido separadamente. (Apenas disponível em regiões específicas)

# Preparar a sua casa

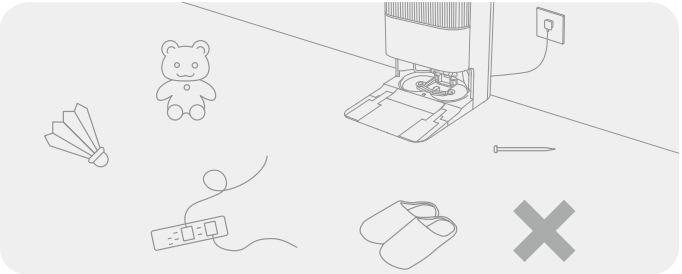

Antes de limpar, afaste os objetos instáveis, frágeis, valiosos ou perigosos e remova os cabos, panos, brinquedos, objetos duros e objetos afiados do chão para evitar que o robô os envolva, risque ou derrube e cause prejuízos.

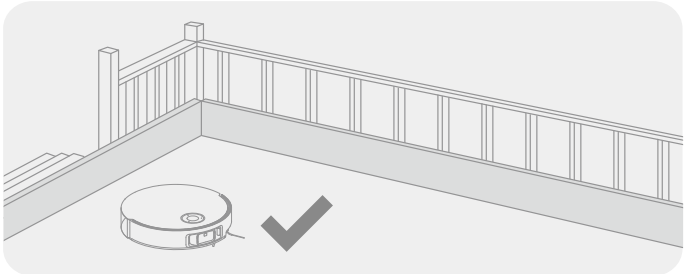

Antes de limpar, coloque uma barreira física à beira das escadas para garantir o funcionamento seguro e suave do robô.

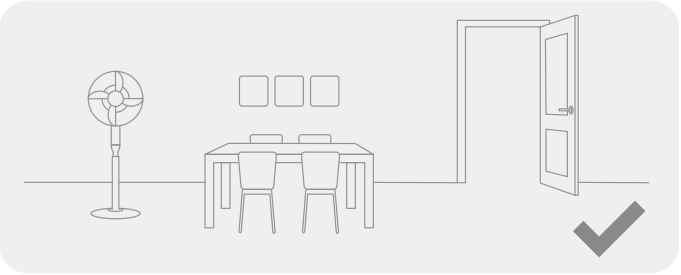

Abra a porta da sala a ser limpa e coloque o mobiliário no seu local apropriado para deixar mais espaço.

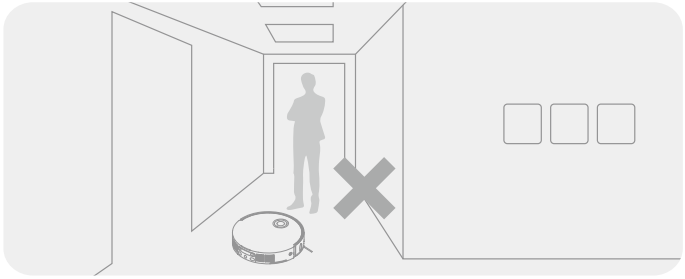

Para evitar que o robô não reconheça a área que necessita de ser limpa, não se coloque na frente do robô, nas ombreiras, no corredor ou em lugares estreitos.

**Nota:**

· Ao operar o robô pela primeira vez, siga-o durante a limpeza para remover quaisquer potenciais obstáculos a tempo.
· A luz LED auxiliar fornece iluminação auxiliar em ambientes pouco iluminados.
· Não aspire objetos duros, como pedras, esferas de aço e peças de brinquedos, nem objetos pontiagudos, como restos de materiais de construção, vidros partidos e pregos, para evitar riscar o pavimento.

# Antes da utilização

## 1. Coloque a estação base e ligue-a a uma tomada elétrica

Coloque a estação base num local que seja o mais aberto possível e com um bom sinal de WI-FI. Deixe espaço suficiente, tal como indicado na figura, e remova quaisquer objetos na área sombreada. Insira o cabo de alimentação na estação base e ligue-o à tomada.

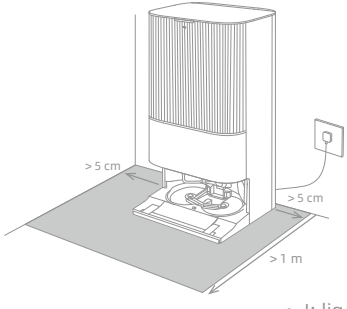


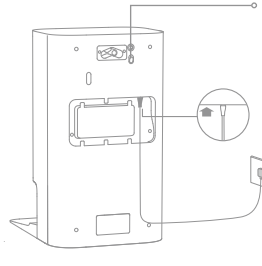


Nota:

- Certifique-se de que nenhum objeto poderá bloquear a área de sinalização.
- Para evitar manchas de água devidas ao facto de molhar pavimentos de madeira ou tapetes, recomenda-se que a estação base seja colocada em pavimentos de ladrilhos ou de mármore.

## 2. Instale a placa de extensão da rampa

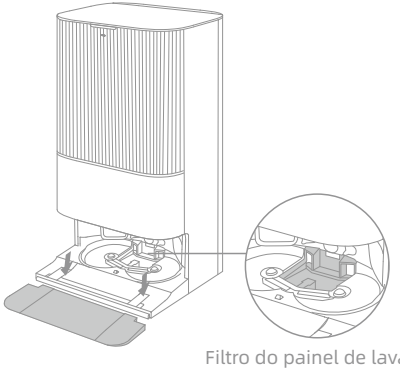

Filtro do painel de lavagem

**Nota:** certifique-se de que o filtro do painel de lavagem está instalado no seu lugar.

# Antes da utilização

## 3. Retire as proteções do robô e instale o conjunto da esfregona

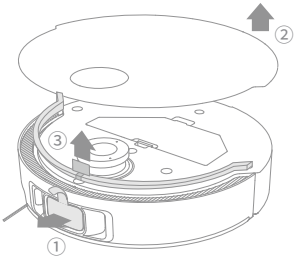


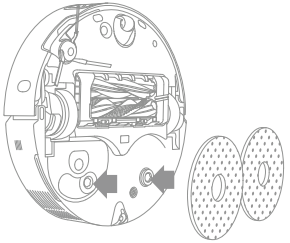

## 4. Ligue o robô à estação base

Prima e mantenha premido o botão ⏻ no robô durante 3 segundos para o ligar. Coloque o robô na estação base com o conjunto da esfregona virado para o painel de lavagem. Então ouvirá uma notificação de voz quando o robô se ligar com sucesso à estação base. Depois de o robô estar completamente carregado, os indicadores de estado no robô e na estação base permanecerão acesos durante 10 minutos e, em seguida, escurecerão.

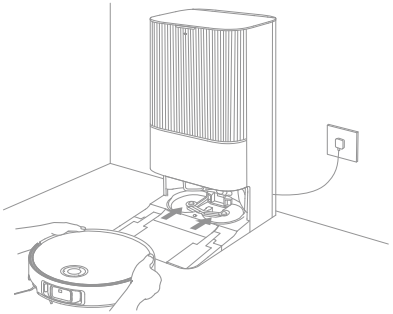

**Nota:** recomenda-se que carregue completamente o robô antes da primeira utilização. Quando o robô não puder ser ligado após o esgotamento da bateria, ligue manualmente o robô à estação para o carregar.

# Antes da utilização

## 5. Adicionar a solução de limpeza

(1) Retire a tampa do depósito de pó e puxe para fora o compartimento do detergente automático.

(2) Abra a tampa superior do compartimento e adicione a solução de limpeza.

(3) Feche a tampa do compartimento, volte a colocá-lo na estação base e volte a instalar a tampa do depósito de pó. O produto de limpeza será adicionado automaticamente durante o funcionamento.

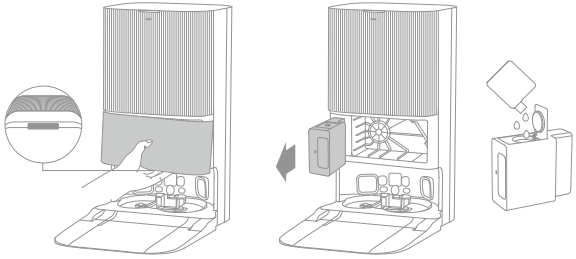

**Nota:**

- O compartimento de detergente automático pode ser enchido com solução de limpeza para utilização. Não adicione qualquer outro líquido para além da solução de limpeza oficialmente aprovada para ajudar a evitar avarias.
- Instale o compartimento de detergente automático até que encaixe no lugar.

## 6. Adicione água ao depósito de água limpa

Retire o depósito de água limpa da estação base e encha-o com água limpa. Em seguida, instale-o de volta na estação base.

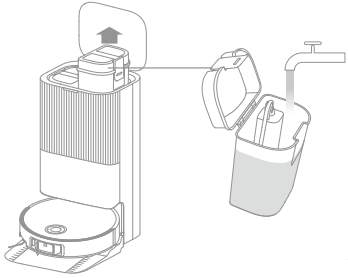

**Nota:** não adicione água quente ao depósito de água, pois isto pode causar a deformação do mesmo.

# Ligar com a aplicação Dreamehome

## 1. Descarregue a aplicação Dreamehome

Retire a tampa do robô e leia o código QR no mesmo, ou procure "Dreamehome" na loja de aplicações para descarregar e instalar a aplicação.

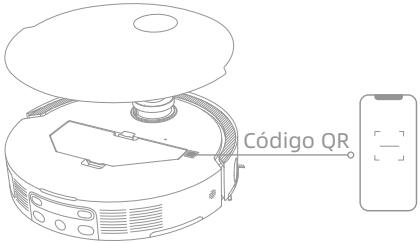


**Nota:**

- Apenas é suportado Wi-Fi de 2,4 GHz.
- Devido a atualizações no software da aplicação, as atuais operações podem ser diferentes das instruções contidas neste manual. Siga as instruções com base na versão atual da aplicação.

## 2. Adicionar dispositivo

Abra a aplicação Dreamehome, toque em "Digitalizar código QR para ligar" e digitalize novamente o mesmo código QR no robô para adicionar o dispositivo. Siga as instruções para terminar a ligação por Wi-Fi.

**Nota:** para reiniciar o Wi-Fi, repita o passo 2 e depois siga as instruções para terminar a ligação Wi-Fi.

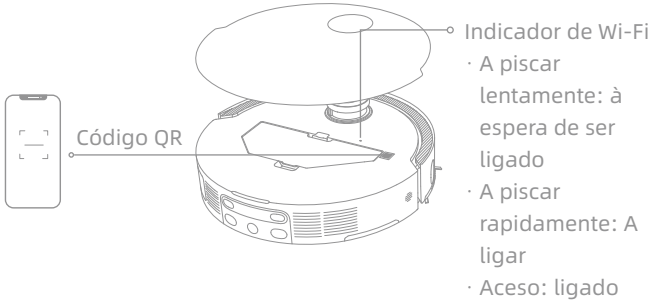

# Como utilizar

## Ligar/Desligar

Prima e segure o botão ⏻ durante 3 segundos para ligar o robô. O indicador de alimentação permanecerá aceso. Ou coloque o robô na estação base alinhando os contactos de carregamento do robô com os da estação de base e, em seguida, o robô ligar-se-á automaticamente e começará a carregar. Para desligar o robô, afaste-o da estação base e prima e mantenha premido o botão ⏻ durante 3 segundos.

## Mapeamento rápido

Depois de configurar a rede pela primeira vez, siga as instruções na aplicação para criar rapidamente um mapa. O robô começará a mapear sem limpar. Quando o robô regressa à estação base, o processo de mapeamento está concluído e o mapa será guardado automaticamente.

## Pausa/Modo

Quando o robô estiver a funcionar, prima qualquer botão para o colocar em pausa.
Se o robô estiver em pausa há mais de 10 minutos, entra automaticamente em modo de repouso. Todos os indicadores do robô se desligarão. Prima qualquer botão no robô, ou use a aplicação para acordar o robô.

**Nota:** se o robô for posto em pausa e colocado na estação base, o processo de limpeza atual terminará.

## Retomar automaticamente a limpeza

Se a bateria estiver demasiado fraca, o robô regressará automaticamente à estação base para carregar. Depois de carregar a bateria até ao nível apropriado, retomará as tarefas de limpeza inacabadas.

**Nota:** para utilizar esta função, ative-a na aplicação.

## Modo "Não incomodar" (DND, do inglês "Do Not Disturb" )

Quando o robô estiver definido para o modo "Não incomodar" (DND), este será impedido de retomar a limpeza. O modo DND vem desativado como padrão de fábrica. Pode utilizar a aplicação para ativar o modo DND ou modificar o período de "não incomodar". Por defeito, o período de DND é das 22h00 às 8h00.

**Nota:**

- As tarefas de limpeza programadas serão realizadas como habitualmente durante o período de "Não incomodar" (DND).
- O robô retomará a limpeza onde parou depois de expirar o período de DND.

## Reiniciar o robô

Se o robô deixar de responder ou não puder ser desligado, prima e segure o botão ⏻ durante 10 segundos para o forçar a desligar-se. Depois, prima e segure o botão ⏻ durante 3 segundos para ligar o robô.

# Como utilizar

## Aspirador e esfregona

**Nota:** Depois de instalar o conjunto da esfregona, o robô funcionará no modo "Aspirar e lavar com esfregona" por predefinição durante a sua primeira utilização.

### 1. Iniciar a limpeza

Prima o botão ⏻ no robô ou utilize a aplicação para fazer o robô começar a partir da estação base. Depois, o robô planeará a rota de limpeza ideal e executará a tarefa de limpeza com base no mapa criado.

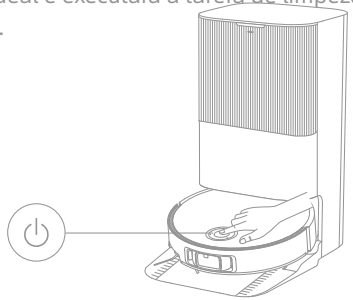

**Nota:**

- Para garantir que o robô possa regressar facilmente à estação base após a limpeza, recomenda-se que o mesmo seja iniciado a partir da estação base.
- As almofadas da esfregona serão limpas antes de o robô começar a esfregar. Aguarde com paciência.
- Não mova a estação base, o tanque de água limpa, o tanque de água usada ou o filtro do painel de lavagem durante o funcionamento.
- A limpeza com água quente pode ser ativada na aplicação para a limpeza da almofada da esfregona, o que se aplica a todos os modos. Para evitar escaldões, não toque na saída de água quando a função estiver ligada.

### 2. Lavagem automática com esfregona

Ao limpar, o robô regressará automaticamente à estação base para lavar as suas almofadas da esfregona com base na frequência de limpeza das mesmas que estiver especificada na aplicação. A estação base encherá automaticamente o depósito de água do robô e este retomará a limpeza.

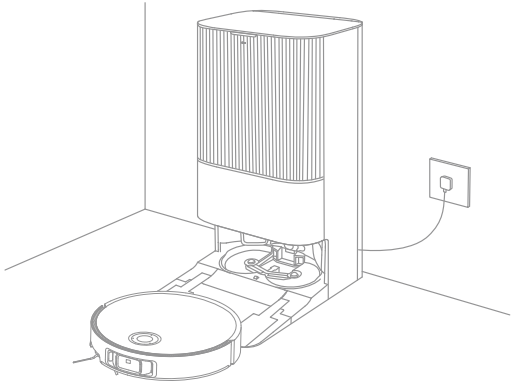

# Como utilizar

## 3. Esvazia automaticamente a caixa para o pó e lava e seca as almofadas da esfregona

Depois de o robô terminar uma tarefa de limpeza e regressar à estação base para carregar, a estação base começa automaticamente a esvaziar a caixa para o pó, e depois limpará e secará as almofadas da esfregona.

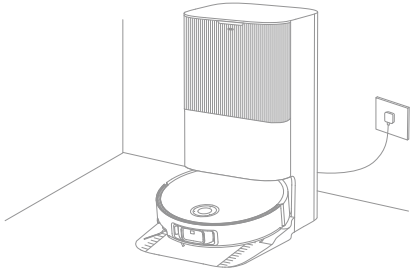

Nota:
- Se a função de esvaziamento automático for desligada na aplicação, a estação base não esvaziará automaticamente a caixa para o pó.
- A estação base esvaziará a caixa para o pó de acordo com a definição na aplicação.

## 4. Limpar o depósito de água usada

Depois de o robot ter completado a sua tarefa, por favor, limpe o depósito de água usada para evitar qualquer odor.

### Lavagem com esfregona depois de aspirar

Na aplicação, ative a função de lavagem com esfregona depois de aspirar e o robô irá remover automaticamente o conjunto da esfregona na estação base para aspirar o chão. Depois de concluir a aspiração, o robô voltará à estação base para instalar o conjunto da esfregona e a estação base começará a esvaziar automaticamente a caixa para o pó. E depois, o robô começará a limpeza com esfregona assim que a escova principal e a escova lateral forem levantadas.

### Apenas aspirar

Na aplicação, ative a função de aspirar e o robô irá remover automaticamente o conjunto da esfregona na estação base começando a aspirar o chão.

### Apenas esfregona

Na aplicação, selecione a função de lavagem com esfregona e o robô irá verificar automaticamente se o conjunto da esfregona está instalado na estação base. Caso contrário, o robô instalará o conjunto da esfregona e começará a limpeza com esfregona assim que as escovas principais e a escova lateral forem levantadas.

# Manutenção de rotina

## Peças

Para manter o robô em boas condições, recomenda-se que consulte o uso de acessórios na aplicação ou na tabela seguinte para manutenção de rotina.

| Peça | Frequência da manutenção | Período de substituição |
|---|---|---|
| Depósito de água usada | Após cada utilização | / |
| Depósito de água limpa | Uma vez a cada 2 semanas | |
| Escovas principais | | A cada 6 a 12 meses |
| Filtro da caixa para o pó | | A cada 3 a 6 meses |
| Escova lateral | | |
| Suportes da almofada da esfregona | | / |
| Filtro do painel de lavagem | Uma vez a cada 1 ou 2 meses | / |
| Área de sinalização da estação base | Uma vez por mês | |
| Contactos para carregamento | | |
| Respiradouros de esvaziamento automático | | |
| Roda omnidirecional | | |
| Rodízio | | |
| Sensores de orlas | | |
| Sensor VersaLift | | |
| Sensores laser de linha dupla 3D | | |

| Peça | Frequência da manutenção | Período de substituição |
|---|---|---|
| Sensor de tapetes | Uma vez por mês | / |
| Sensores de desnível | | |
| Janela do para-choques | | |
| Para-choques | | |
| Entrada de reabastecimento automático de água para o robô | | |
| Fundo do robô | | |
| Caixa para o pó | Limpe conforme for necessário | |
| Rodas principais | | |
| Pernas de afastamento | | |
| Saco para o pó | / | A cada 2 a 4 meses |
| Almofadas da esfregona | | A cada 1 a 3 meses |
| Inibidor de calcário | | A cada 18 a 36 meses |

**Nota:** a frequência da manutenção e substituição depende da utilização efetiva. Se ocorrer uma exceção devido a circunstâncias especiais, recomenda-se a manutenção ou substituição imediata.

# Manutenção de rotina

## Filtro do painel de lavagem

1. Retire o robô e remova o filtro do painel de lavagem após a conclusão da limpeza com a almofada da esfregona.

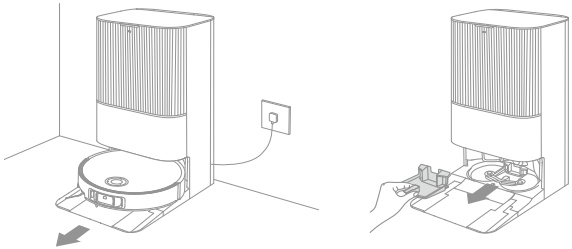

2. Lave o filtro do painel de lavagem com água limpa, limpe-o e volte a instalá-lo no seu lugar.

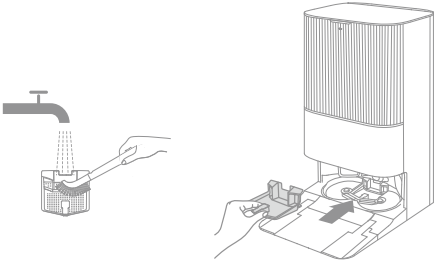

3. Utilize a aplicação ou prima o botão ⌂ para devolver o robô à estação base ou coloque-o manualmente no lugar.

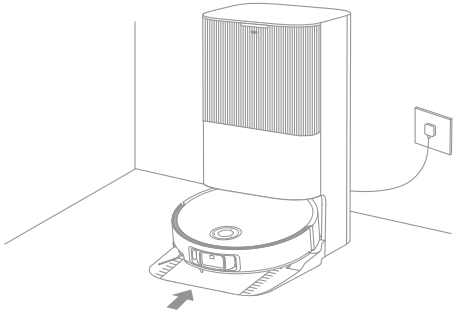

# Manutenção de rotina

## Saco para o pó

1. Retire a tampa do depósito para o pó e deite fora o saco para o pó.

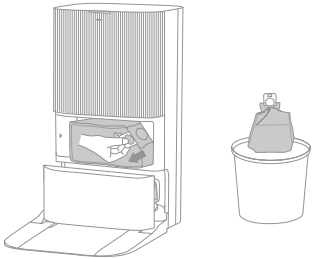

**Nota:** ao puxar a pega para cima irá selar o saco para evitar que o pó e os detritos caiam acidentalmente.

2. Remova o pó e os detritos do filtro com um pano seco.

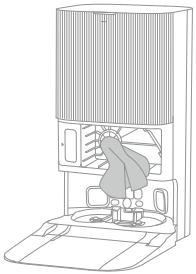

3. Instale um novo saco de pó.

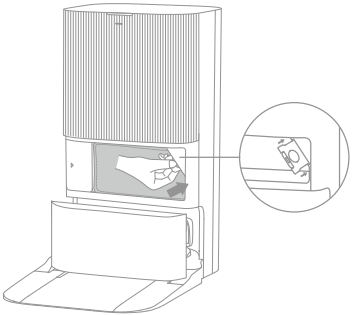

4. Volte a instalar a tampa do depósito para o pó.

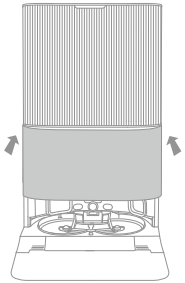

# Manutenção de rotina

## Depósito de água usada

1. Retire o depósito de água usada, abra a sua tampa e deite fora a água suja.

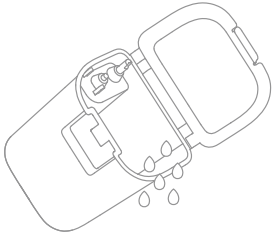

2. Enxague o depósito de água usada com água limpa e utilize a escova de limpeza fornecida para limpar a parede interna do depósito de água usada.

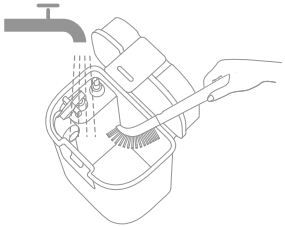

**Nota:** a bola flutuante no depósito de água usada é uma peça móvel. Não aplique demasiada força ao limpá-lo para não o danificar.

# Manutenção de rotina

## Escovas principais

1. Prima os clipes de proteção da escova para dentro, para remover a proteção da escova e depois levante-a para fora do robô.

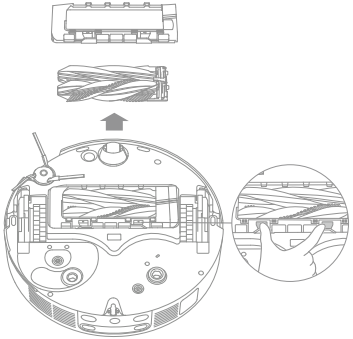

2. Puxe para fora as escovas, como mostra a figura. Utilize a ferramenta de limpeza fornecida para remover quaisquer cabelos emaranhados nas escovas. Depois de limpar, empurre as escovas com firmeza para o suporte da escova principal até prenderem na posição, com um clique.

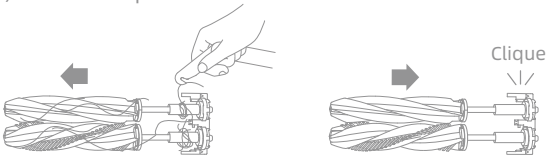


**Nota:** tenha cuidado quando puxa as escovas principais para fora, para evitar ferimentos.

3. Com as setas impressas no ecrã viradas para cima, insira o suporte da escova principal nas ranhuras para baixo, numa posição inclinada.

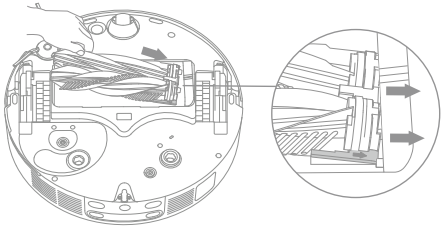

4. Alinhe a extremidade dianteira da proteção da escova com a ranhura, insira para baixo, numa posição inclinada e pressione na posição.

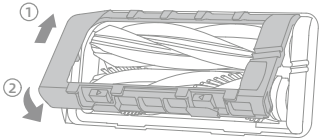

# Manutenção de rotina

## Escova lateral

Desaparafuse a escova lateral com uma chave de fendas, limpe os cabelos da escova e volte a aparafusar.

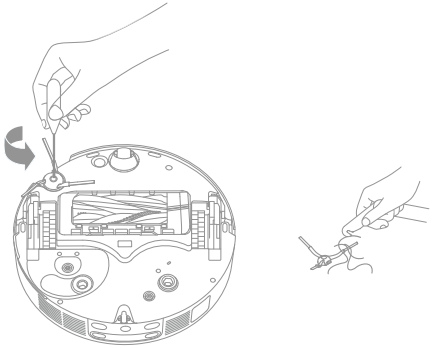

## Suportes da almofada da esfregona

Retire e limpe os suportes da almofada da esfregona.

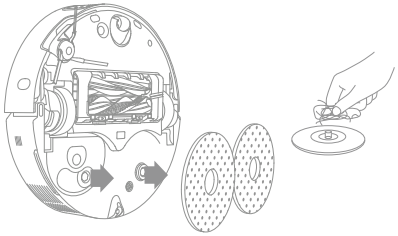

## Roda omnidirecional

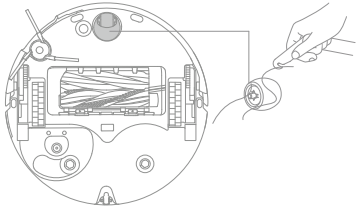

Nota:

- Utilize uma ferramenta, como uma pequena chave de fendas, para separar o eixo e o pneu da roda omnidirecional. Não use força excessiva.
- Enxague a roda omnidirecional sob água corrente e coloque-a de volta depois de a secar completamente.

# Manutenção de rotina

## Caixa para o pó e filtro

1. Abra a cobertura do robô e prima o clipe da caixa para o pó para remover a mesma.

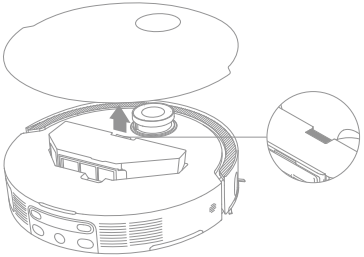

2. Retire o filtro da caixa para o pó e, em seguida, esvazie a mesma.

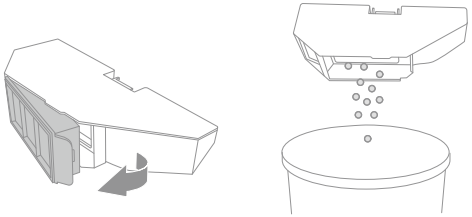

3. Bata cuidadosamente o cesto do filtro para remover o lixo.

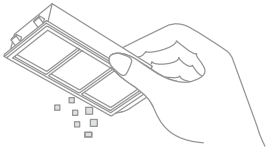

**Nota:** não tente limpar o filtro com uma escova, com o dedo ou com objetos cortantes para evitar danos.

4. Lave a caixa para o pó e o filtro com água e seque completamente antes de reinstalar.

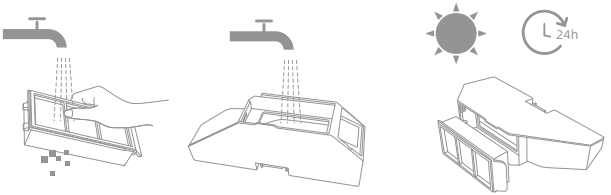


**Nota:**

- Enxague a caixa para o pó apenas com água limpa. Não use qualquer detergente.
- Utilize a caixa para o pó e o filtro apenas quando estiverem completamente secos.

# Manutenção de rotina

## Sensores do robô

Limpe os sensores do robô com um pano macio e seco, como se mostra na figura abaixo:

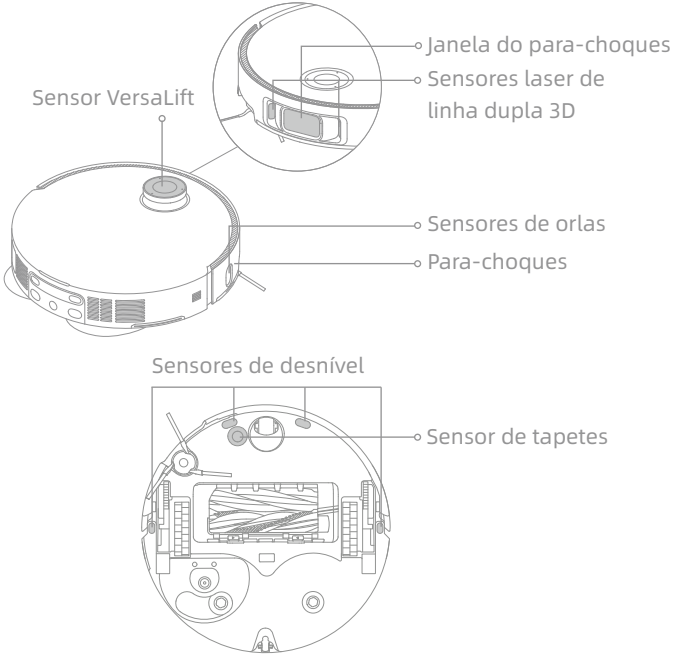


**Nota:** um pano molhado pode danificar elementos sensíveis dentro do robô e da estação base. Use um pano seco para a limpeza.

## Contactos de carregamento e área de sinalização

Limpe os contactos de carregamento e a área de sinalização com um pano macio e seco.

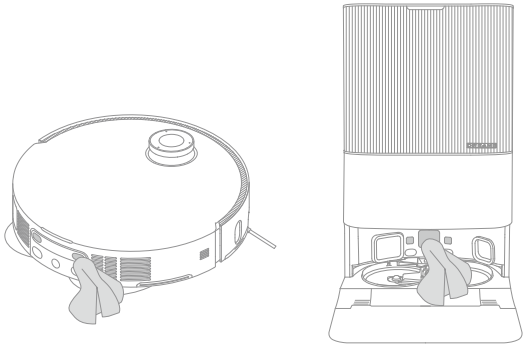

# Manutenção de rotina

## Respiradouros de esvaziamento automático

Limpe os ventiladores de esvaziamento automático do robô e da estação base com um pano macio e seco.

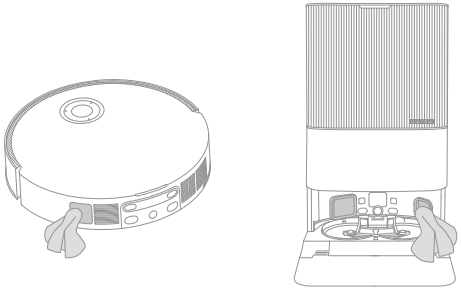

## Almofadas da esfregona

Remova as almofadas da esfregona dos respetivos suportes para as substituir.

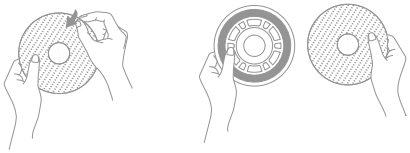

## Bateria

O robô contém uma bateria de iões de lítio de alto desempenho. Certifique-se de que a bateria permanece bem carregada para o uso diário a fim de manter um ótimo desempenho da bateria. Se o robô não for utilizado durante um período de tempo prolongado, desligue-o e guarde a bateria. Para evitar danos por descarga excessiva, carregue o robô, pelo menos, uma vez de três em três meses.

# Resolução de problemas

| Problema | Solução |
|---|---|
| O robô não se liga. | A bateria está fraca. Recarregue o robô na base e tente novamente.<br>A temperatura da bateria é demasiado baixa ou demasiado alta. Recomenda-se que o aparelho funcione a uma temperatura entre 32°F (0°C) and 104°F (40°C). |
| O robô não carrega. | A estação base não está ligada à corrente; certifique-se de que ambas as extremidades do seu cabo de alimentação estão corretamente ligadas.<br>A ligação entre os contactos de carregamento na estação base e no robô é deficiente; limpe os contactos de carregamento.<br>Verifique se há algum objeto estranho no conector do robô e remova esse objeto estranho, se o houver. |
| O robô não consegue ligar ao Wi-Fi. | A palavra-passe da rede Wi-Fi está incorreta. Certifique-se de que a palavra-passe utilizada para se ligar à sua rede Wi-Fi está correta.<br>O robô não suporta uma ligação Wi-Fi de 5 GHz. Certifique-se de que o robô está ligado a uma ligação Wi-Fi de 2,4 GHz.<br>O sinal de Wi-Fi está fraco. Certifique-se de que o robô se encontra numa área com boa cobertura de Wi-Fi.<br>O robô pode não estar preparado para ser configurado. Por favor, saia e volte a entrar na aplicação e depois tente novamente conforme as instruções. |
| O robô não consegue encontrar e regressar à estação base. | A estação base está desligada da corrente ou foi movida quando o robô não estava sobre ela. Ligue a estação base à fonte de alimentação ou coloque o robô na estação base para carregar.<br>Há demasiadas obstruções à volta da estação base. Coloque a estação base numa área mais aberta.<br>A deslocação do robô pode levá-lo a reposicionar-se e recriará um mapa se o reposicionamento falhar. Se o robô estiver demasiado longe da estação base, pode não ser capaz de regressar automaticamente por si só, caso em que será necessário colocar manualmente o robô sobre a estação base.<br>Limpe a área de sinalização na estação base para evitar pó ou sujidade. |

# Resolução de problemas

| Problema | Solução |
|---|---|
| O robô fica preso em frente da estação base e não consegue regressar. | Verifique se existe espaço suficiente em ambos os lados ou à frente da estação base para evitar que o robô fique bloqueado.<br>O percurso de regresso ao carregamento está bloqueado, por exemplo, a porta está fechada.<br>O robô pode escorregar se o chão em frente da estação base estiver excessivamente molhado. Se assim for, limpe o excesso de água antes de tentar novamente.<br>Recomenda-se que desloque a estação base para um local diferente e tente novamente.<br>Certifique-se de que a placa de extensão da rampa está corretamente instalada. |
| O robô não se desliga. | O robô não pode ser desligado quando está a carregar. Recomenda-se que afaste o robô da estação base e, em seguida, prima e mantenha premido o botão ⏻ durante 3 segundos para o desligar.<br>Se o robô não puder ser desligado executando o passo 1, prima e segure o botão ⏻ durante 10 segundos para forçar o robô a desligar-se. Se o problema persistir, por favor, contacte o serviço pós-venda. |
| A velocidade de carregamento é lenta. | Demora cerca de 4,5 horas a carregar completamente o robô quando a sua bateria está fraca.<br>Se puser a funcionar o robô a temperaturas fora da gama especificada, a velocidade de carregamento irá diminuir automaticamente para prolongar a vida útil da bateria.<br>Os contactos de carregamento tanto no robô como na base podem estar sujos. Limpe-os com um pano seco. |
| O ruído aumenta quando o robô está a funcionar. | Verifique se o filtro da caixa para o pó está entupido. Se assim for, limpe-o ou substitua-o.<br>Um objeto duro pode ter ficado preso nas escovas principais ou na caixa para o pó. Verifique e remova qualquer objeto duro existente.<br>As escovas principais ou a escova lateral podem ficar emaranhadas. Verifique e remova quaisquer objetos duros existentes.<br>Mude o modo de sucção para Normal ou Silencioso. |
| O robô move-se sem seguir a rota definida. | Objetos tais como cabos elétricos e chinelos devem ser organizados antes da utilização do robô.<br>O trabalho em superfícies molhadas e escorregadias provoca o deslizamento da roda principal. Recomenda-se que seque os locais molhados antes de utilizar o robô.<br>Limpe a janela do para-choques e os sensores do laser de linha dupla 3D no robô com um pano limpo, macio e seco para o manter limpo e desobstruído. |

# Resolução de problemas

| Problema | Solução |
|---|---|
| O robô falha as divisões a serem limpas. | Certifique-se de que as portas das divisões a serem limpas estão abertas.<br>O local em frente à divisão a ser limpa pode estar molhado e escorregadio, fazendo com que o robô escorregue e trabalhe de forma anormal. Recomenda-se que seque o chão antes de utilizar o robô. |
| O robô não retoma a limpeza depois de carregar. | Certifique-se de que o robô não está configurado para o modo DND (Não incomodar), o que o impedirá de retomar a limpeza.<br>O robô não retoma a limpeza depois de o colocar manualmente na estação base ou de o enviar para carregar através da aplicação ou do botão ⌂ . |
| A estação não consegue esvaziar automaticamente a caixa para o pó. | Verifique se o saco de recolha de pó, no depósito de pó, está cheio.<br>Se o saco de recolha de pó não estiver cheio, verifique se existe alguma obstrução nas aberturas de esvaziamento automático do robô, na estação base ou na caixa para o pó. Se houver, retire a peça bloqueada atempadamente. |
| O nível de água no painel de lavagem não é o normal. | Verifique se o vedante do depósito de água usada está solto ou não está corretamente instalado e, em caso afirmativo, reponha-o manualmente. Se o problema persistir, por favor, contacte a equipa do serviço pós-venda.<br>Prima suavemente o depósito de água usada para se certificar de que está corretamente instalado.<br>Retire o filtro do painel de lavagem, verifique se a saída do escoamento está bloqueada e limpe-a.<br>Verifique a solução de limpeza. Não adicione qualquer outro líquido para além da solução de limpeza oficialmente aprovada. |
| O suporte da almofada da esfregona está levantado de forma anómala. | Retire o suporte da almofada da esfregona para verificar se tem algum objeto estranho preso e tente reiniciar o robô. Se o problema persistir, por favor, contacte a equipa do serviço pós-venda. |
| Há água debaixo do depósito de água limpa ou à volta do vedante. | Ao retirar o depósito de água limpa, pode ficar alguma água no tubo debaixo do depósito ou à volta do vedante. Isto é normal. Limpe-o com um pano seco. |

Para mais apoio, contacte-nos através de https://global.dreametech.com

# Especificações

## Robô

| Modelo | RLX85CE | RLX85CE-1 | RLX85CE-3 |
|---|---|---|---|
| | RLX85CE-4 | RLX85CE-5 | RLX85CE-6 |
| Tempo de carregamento | Aproximadamente 4,5 horas | | |
| Tensão nominal | 14,4 V⎓ | | |
| Potência nominal | 75 W | | |
| Frequência de funcionamento | 2400-2483,5 MHz | | |
| Potência máxima de saída | < 20 dm | | |

Em condições normais de utilização, este equipamento deve ser mantido a uma distância de separação de, pelo menos, 20 cm entre a antena e o corpo do utilizador.

## Estação base

| Modelo | RCXE0105 | RCXE0108 | RCXE0109 |
|---|---|---|---|
| Entrada nominal | 220-240 V~ 50-60 Hz | | |
| Saída nominal | 20 V ⎓ 2 A | | |
| Potência nominal (durante o esvaziamento do pó) | 700 W | | |
| Potência nominal (durante a limpeza com água quente) | 1160 W | | |
| Potência nominal (durante o carregamento e a secagem) | 87 W | | |

**Nota:**

· A potência nominal (durante a limpeza com água quente) é determinada pelo valor da potência durante o período representativo (temperatura da água 25°C).

· A potência nominal (durante o carregamento e a secagem) é determinada pelo valor da potência durante o período de carga total.

# Eliminação e remoção da bateria

A bateria de iões de lítio incorporada contém substâncias que são perigosas para o ambiente. Antes de eliminar a bateria, certifique-se de que a bateria é removida por técnicos qualificados e eliminada numa instalação de reciclagem apropriada.

- a bateria deve ser removida do aparelho antes de este ser desmantelado;
- o aparelho deve ser desligado da rede de alimentação ao retirar a bateria;
- a bateria deve ser eliminada de forma segura.

## CUIDADO:

Antes de remover a bateria, desligue a alimentação e esgote a bateria o mais possível.

As baterias que já não são necessárias devem ser descartadas numa instalação de reciclagem apropriada.

Não exponha a ambientes com altas temperaturas para evitar riscos de explosão.

Em condições de uso abusivo, pode ser ejetado líquido da bateria. Se ocorrer contacto, enxague com água e procure ajuda médica.

## Guia de remoção:

1. Vire o robô, utilize uma ferramenta adequada para remover os parafusos na parte de trás do robô e depois retire a tampa.
2. Desligue os terminais entre a bateria e a placa de circuito impresso, para remover a bateria.

## Informação sobre o REEE

Todos os produtos com este símbolo são resíduos de equipamentos elétricos e eletrónicos (REEE, como especificado na Diretiva 2012/19/UE) que não devem ser misturados com resíduos domésticos não selecionados. Em vez disso, deve proteger a saúde humana e o ambiente, entregando os seus resíduos de equipamentos num ponto de recolha designado para a reciclagem de resíduos de equipamentos elétricos e eletrónicos, designado pelo governo ou pelas autoridades locais. A eliminação e reciclagem corretas ajudarão a prevenir potenciais consequências negativas para o ambiente e a saúde humana. Por favor, contacte o instalador ou as autoridades locais para mais informações sobre o local, bem como sobre os termos e condições desses pontos de recolha.

# מידע בטיחותי

יש לקרוא את המדריך למשתמש לפני השימוש במכשיר החשמלי וזאת בכדי למנוע התחשמלות, שריפה או פציעה כתוצאה משימוש לא נכון במכשיר. כמו כן, יש לשמור אותו לעיון עתידי.

## הגבלות שימוש

- אין לתת לילדים מתחת לגיל 8 או לאנשים עם מגבלות פיזיות, חושיות, מנטליות, או חסרי ניסיון או ידע, להשתמש במכשיר זה ללא השגחת הורה או אפוטרופוס, וזאת בכדי להבטיח פעולה בטוחה ולמנוע סיכונים כלשהם. אין לתת לילדים לבצע ניקוי ותחזוקה ללא השגחה.
- המכשיר החשמלי נועד לשימוש רק באמצעות יחידת ספק הכוח שסופקה עם המכשיר.
- מכשיר חשמלי זה מכיל סוללות הניתנות להחלפה רק על ידי אנשים המיומנים בכך.
- יש לפנות את האזור המיועד לניקוי. אין לאפשר לילדים לשחק עם המכשיר. יש להרחיק ילדים וחיות מחמד מהרובוט בזמן שהוא פועל.
- אין להתקין, לטעון או להשתמש במכשיר בחדרי אמבטיה או סביב בריכות.
- מוצר זה מיועד לניקוי רצפות בסביבה ביתית בלבד. אין להשתמש בו בחוץ, על משטחים שאינם רצפתיים, בסביבה מסחרית או תעשייתית.
- יש לוודא שהמכשיר פועל כהלכה בסביבה מתאימה. אחרת, אין להשתמש במכשיר.
- אם כבל החשמל פגום, יש להחליפו בכבל מיוחד או במכלול זמין מהיצרן או מסוכן השירות שלו.

## הגבלות שימוש

- אין להשתמש ברובוט באזור גבוה מעל פני הקרקע ללא מחסום מגן.
- אין להניח את הרובוט הפוך. אין להשתמש בכיסוי ה-LDS, בכיסוי הרובוט או בפגוש כידית לרובוט.
- יש להשתמש ברובוט בסביבות עם טמפרטורת סביבה מעל 0°C ומתחת ל-40°C. יש לוודא שאין על הרצפה נוזלים או חומרים דביקים.
- כדי למנוע נזק או פגיעה מגרירה, יש לפנות חפצים רופפים מהרצפה, ולהסיר חוטים או כבלי חשמל מנתיב הניקוי לפני הפעלת המכשיר.
- יש להסיר פריטים שבירים או קטנים מהרצפה כדי למנוע מהרובוט להיתקל בהם ולפגוע בהם.
- יש להרחיק שיער, אצבעות ושאר חלקי גוף מפתח השאיבה של הרובוט.
- יש להרחיק את כלי הניקוי מהישג ידם של ילדים.
- אין להפעיל את המכשיר בחדר שבו ישן תינוק או ילד.
- אין להניח ילדים, חיות מחמד או כל פריט על גבי הרובוט ללא קשר אם הוא נייח או נע.
- ניתן להוסיף למיכל המים הנקיים מים נקיים ואת תמיסת הניקוי המאושרת רשמית בלבד. אין להוסיף נוזלים כגון אלכוהול או חומר חיטוי. ניתן לבדוק את היחס בין תמיסת הניקוי למים הנקיים על גבי בקבוק תמיסת הניקוי. יש להרחיק את חומר הניקוי מהישג ידם של ילדים.

# מידע בטיחותי

## הגבלות שימוש

- אין להשתמש ברובוט לניקוי חפצים בוערים. אין להשתמש ברובוט כדי לאסוף נוזלים דליקים או נפיצים, גזים קורוסיביים, חומצות או ממיסים לא מדוללים.
- אין לשאוב חפצים קשים או חדים. אין להשתמש במכשיר כדי להרים חפצים כגון אבנים, פיסות נייר גדולות או כל פריט שעלול לסתום את המכשיר.
- יש להוציא את התקע מהשקע לפני ניקוי או תחזוקה של המכשיר.
- אין לנגב את הרובוט או את תחנת הבסיס עם מטלית רטובה או לשטוף אותם עם נוזל כלשהו. לאחר ניקוי החלקים הניתנים לשטיפה, יש לייבש את החלקים במלואם לפני התקנה מחדש ושימוש בהם.
- יש להשתמש במוצר זה בהתאם להוראות במדריך למשתמש. המשתמשים אחראים לכל אובדן או נזק הנובעים משימוש לא נכון במוצר זה.

## סוללות וטעינה

- אין להשתמש בסוללה או בעמדת טעינה של צד שלישי. ניתן להשתמש ברובוט רק עם תחנת הבסיס מדגם RCXE0105/RCXE0108/RCXE0109.
- אסור לנסות לפרק, לתקן או לשנות את הסוללה או את תחנת הבסיס בעצמו.
- אין למקם את תחנת הבסיס ליד מקור חום.
- אין להשתמש במטלית רטובה או בידיים רטובות כדי לנגב או לנקות את מגעי הטעינה של תחנת הבסיס.

# מידע בטיחותי

## סוללות וטעינה

- אין להשליך באופן לא ראוי סוללות ישנות. יש להשליך סוללות לא נחוצות במתקן מיחזור מתאים.
- אם כבל החשמל ניזוק או נשבר, יש להפסיק להשתמש בו מיד ולפנות למרכז השירות.
- יש לוודא שהרובוט כבוי בעת ההובלה ולשמור אותו באריזתו המקורית במידת האפשר.
- במקרה שהרובוט אינו בשימוש במשך תקופה ממושכת, יש לטעון אותו במלואו, ולאחר מכן לכבות ולאחסן אותו במקום קריר ויבש. יש לטעון את הרובוט לפחות פעם ב-3 חודשים כדי למנוע פריקת יתר של הסוללה.

## מידע על בטיחות הלייזר

- חיישן הלייזר במוצר זה עומד בתקן IEC 60825-1:2014/EN 60825-1:2014/A11:2021 עבור מוצרי לייזר Class 1. נא להימנע ממגע עין ישיר איתו במהלך השימוש.

מוצר לייזר CLASS 1

מוצר לייזר לצרכן

EN 50689:2021

לשימוש בפנים הבית בלבד

יש לקרוא את חוברת ההוראות למשתמש

למדריך אלקטרוני מפורט, יש לעיין בכתובת הבאה: https://global.dreametech.com/pages/user-manuals-and-faqs

# סקירת המוצר

## תכולת האריזה

(Dreame X50 Ultra)

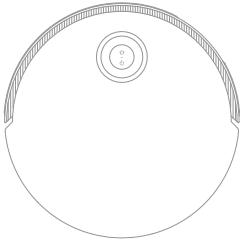

רובוט

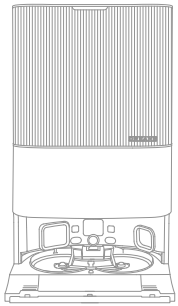

תחנת הבסיס

## אביזרים אחרים

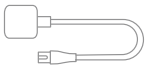

כבל חשמל

לוחית הארכת הרמפה של תחנת בסיס

מדריך למשתמש

תא חומר הניקוי האוטומטי (מותקנת מראש)

שקיות אבק × 2 (1 מותקן מראש)

רפידת המגב × 2 (מותקנת מראש)

מחזיק רפידת המגב × 2

מסנן מגש השטיפה (מותקנת מראש)

תמיסת ניקוי

כלי ניקוי

# סקירת המוצר

## תכולת האריזה

(Dreame X50 Ultra Complete)

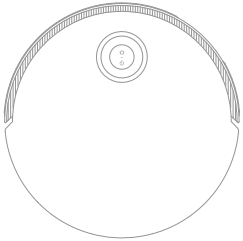

רובוט

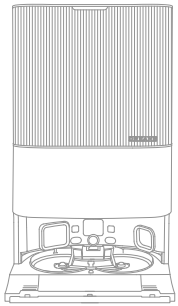

תחנת הבסיס

### אביזרים אחרים

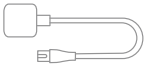

כבל חשמל

לוחית הארכת הרמפה של תחנת בסיס

תא חומר הניקוי האוטומטי (מותקנת מראש)

שקיות אבק × 2 (1 מותקן מראש)

רפידת המגב × 2 (מותקנת מראש)

מחזיק רפידת המגב × 2

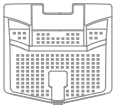

מסנן מגש השטיפה (מותקנת מראש)

מדריך למשתמש

כלי ניקוי

### ערכת אביזרים נוספים

מברשות ראשיות × 1

מברשת צד × 2

מסנן קופסת האבק × 3

שקיות אבק × 3

רפידת המגב × 12

תמיסת ניקוי × 1

# סקירת המוצר

## רובוט

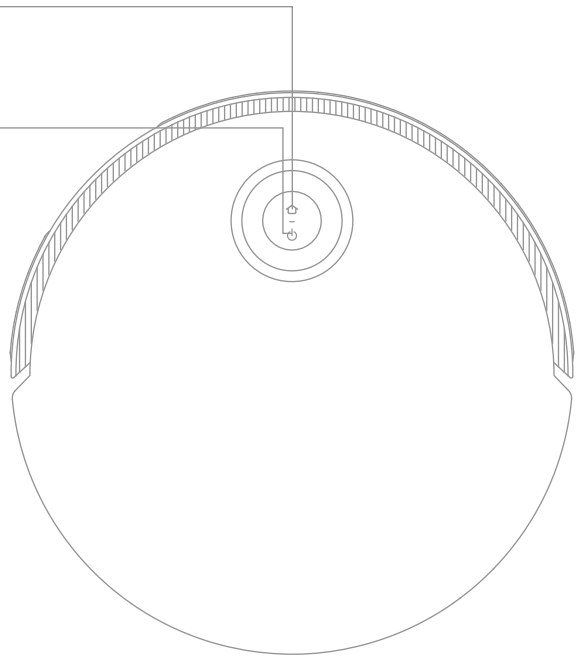

### כפתור עגינה

- יש ללחוץ כדי לשלוח את הרובוט בחזרה לתחנת הבסיס
- יש ללחוץ לחיצה ארוכה למשך 3 שניות כדי להשבית את נעילת הילדים

### כפתור הפעלה/ניקוי

- יש ללחוץ לחיצה ארוכה למשך 3 שניות כדי להפעיל או לכבות
- יש ללחוץ להתחלת הניקוי לאחר הפעלת הרובוט

### מחוון מצב מעגלי

- כחול קבוע: הניקוי או ההתנקות הושלמו
- ירוק קבוע: בטעינה
- כתום מהבהב: שגיאה

### מחוון מצב לחצן

- לבן קבוע: הניקוי או ההתנקות הושלמו
- לבן מהבהב: טעינה (לא רמת סוללה חלשה)
- כתום קבוע: נמצא במצב המתנה בגלל סוללה חלשה או מושהה בגלל סוללה חלשה
- כתום מהבהב: טעינה(רמת סוללה חלשה)
- כתום מהבהב: שגיאה
- ורוד מהבה: המצלמה הופעלה

הערה:

- יש ללחוץ על לחצן כל שהוא על הרובוט כדי להשהות אותו בזמן שהוא מנקה או חוזר לטעינה.
- ניתן להפעיל ולכבות את נעילת הילדים באמצעות אפליקציית Dreamehome.

# סקירת המוצר

## הרובוט והחיישנים

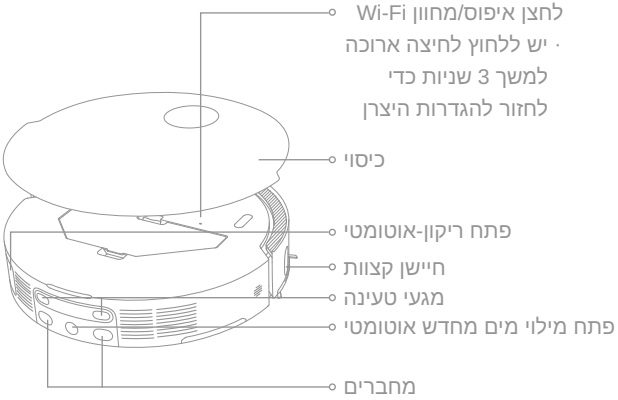


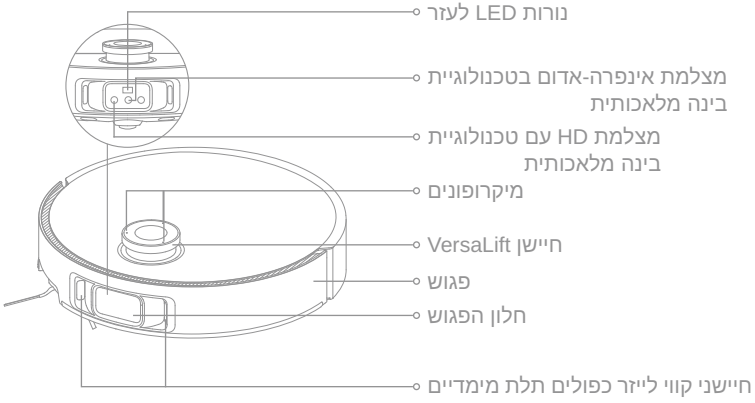


**הערה:** הגובה של חיישן ה-VersaLift יונמך כאשר הרובוט במצב המתנה, נטען בתחנת הבסיס או מנקה אזורים נמוכים. במקרה של ניקוי אזורים נמוכים, אין להזיז את הרובוט מכיוון שזה עלול להשפיע על מיקומו.

# סקירת המוצר

## הרובוט והחיישנים

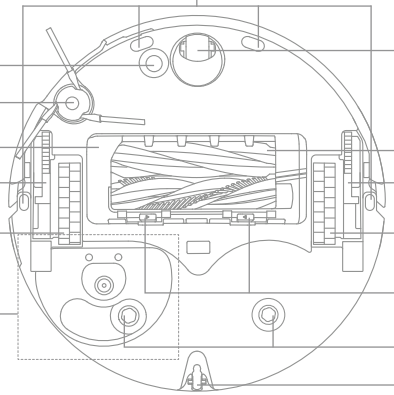


## הרכב המגב

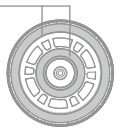

## קופסת האבק

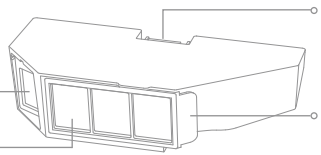

# סקירת המוצר

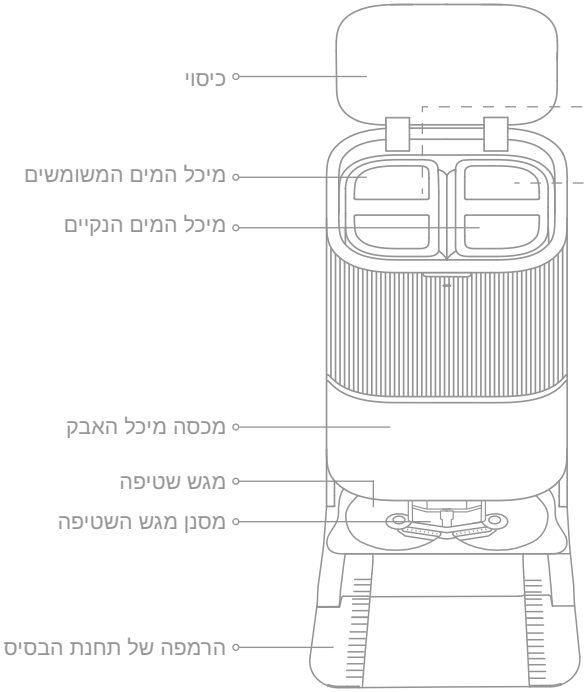


## מיכל המים המשומשים

## מיכל המים הנקיים

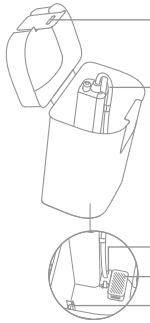


## תחנת הבסיס

# סקירת המוצר

## תחנת הבסיס

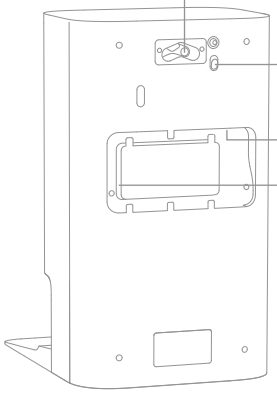


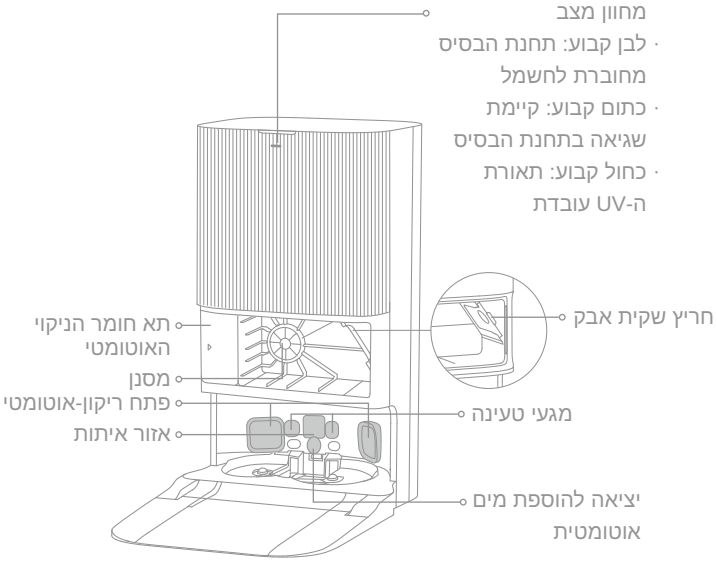


**הערה:** יש לרכוש בנפרד את ערכת חיבור המים למילוי ולניקוז אוטומטיים. (זמין רק באזורים ספציפיים)

# ארגון הבית לקראת הניקוי

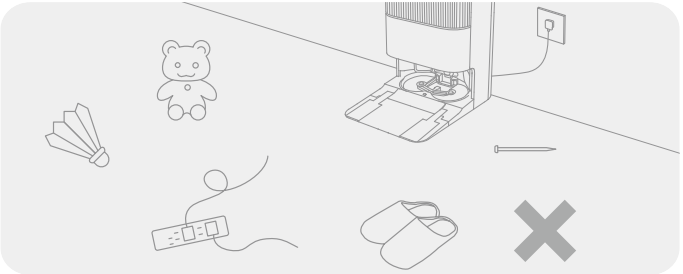

לפני ניקוי, יש להזיז פריטים בלתי יציבים, שבירים, בעלי ערך או מסוכנים, ולסלק כבלים, סמרטוטים, צעצועים, חפצים קשיחים וחפצים חדים מהרצפה, כדי להימנע מהרובוט להסתבך בהם, לשרוט או להפיל אותם ובכם לגרום לנזק.

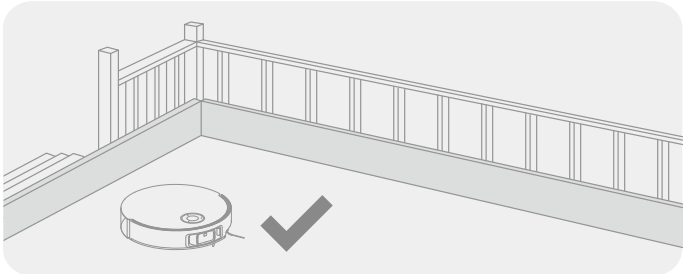

לפני הניקוי, יש להציב מחסום פיזי בקצה המדרגות כדי להבטיח את פעולתו הבטוחה והחלקה של הרובוט.

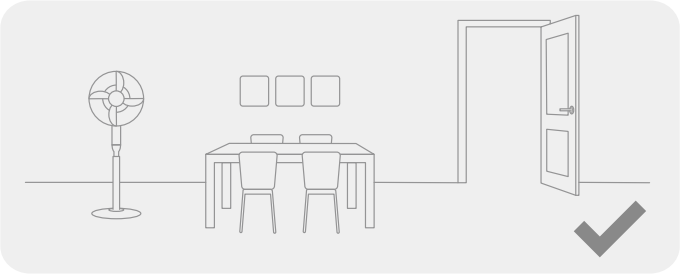

יש לפתוח את דלת החדר לניקוי, ולהניח את הרהיטים במקומם המתאים כדי להשאיר יותר מקום.

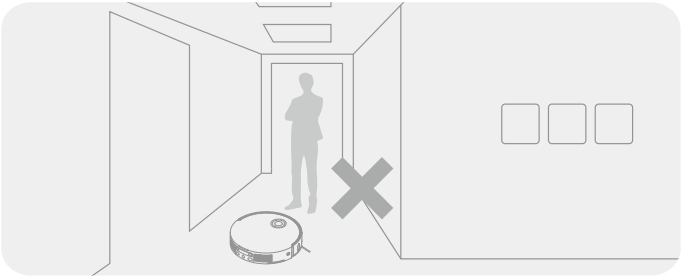

כדי למנוע מהרובוט לא לזהות אזורים שצריך לנקות, אין לעמוד מול הרובוט, מול הסף, מול המסדרון או מול מקומות צרים.

הערה:

- בעת הפעלת הרובוט בפעם הראשונה, יש לעקוב אחריו בזמן הניקוי כדי להסיר כל מכשול פוטנציאלי בזמן.
- נורות LED עזר יספקו תאורת עזר בסביבות עמומות.
- אין לשאוב חפצים קשיחים כגון אבנים, כדוריות פלדה וחלקי צעצועים, חפצים חדים, כגון פסולת בניין, זכוכית שבורה ומסמרים, אחרת הרצפה עלולה להישרט.

# לפני השימוש

## 1. יש למקם את תחנת הבסיס ולחבר לשקע חשמל

יש להציב את תחנת הבסיס במיקום פתוח ככל האפשר עם אות Wi-Fi טוב. יש להשאיר מספיק מרווח כפי שמוצג באיור ולהסיר חפצים באזור המוצל. יש להכניס את כבל החשמל לתחנת הבסיס ולחבר אותו לשקע.

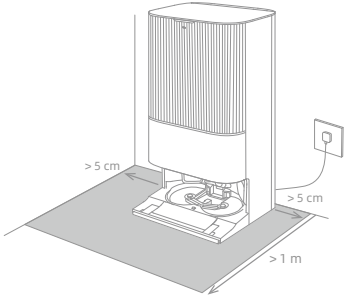


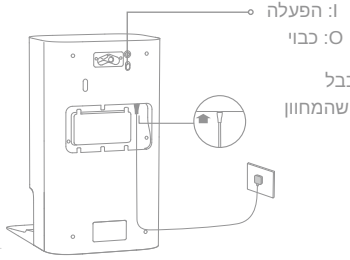


יש להכניס בחוזקה את כבל החשמל כלפי מעלה עד שהמחוון יידלק.

הערה:

- יש לוודא שחפצים לא חוסמים את אזור האיתות.
- כדי למנוע כתמי מים מהרטבת רצפות עץ או שטיחים, מומלץ להציב את תחנת הבסיס על רצפות אריחים או על רצפות שיש.

## 2. יש להתקין את לוחית הארכת הרמפה של תחנת הבסיס

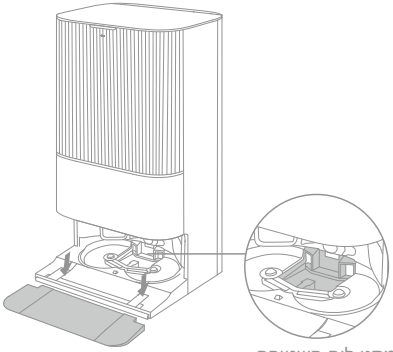

מסנן לוח השטיפה

הערה: יש לוודא שמסנן מגש השטיפה מותקן במקומו.

## 3. יש להסיר את הגנות הרובוט ולהתקין את הרכב המגב

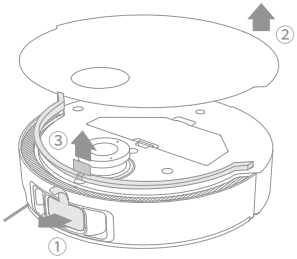


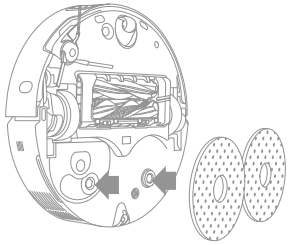

## 4. יש לחבר את הרובוט לתחנת הבסיס

יש ללחוץ לחיצה ארוכה על הלחצן ⏻ של הרובוט למשך 3 שניות כדי להפעיל אותו. יש להניח את הרובוט על תחנת הבסיס כאשר הרכב המגב פונה לכיוון מגש השטיפה. לאחר מכן תישמע הנחיה קולית כאשר הרובוט יתחבר בהצלחה לתחנת הבסיס. לאחר שהרובוט נטען במלואו, מחווני המצב ברובוט ובתחנת הבסיס יישארו דולקים למשך 10 דקות ואחר כך יתעממו.

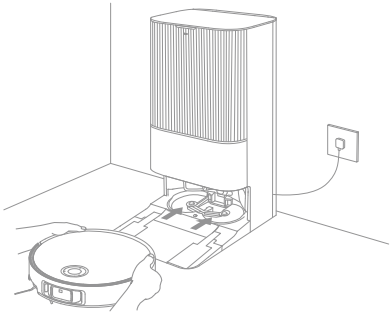

**הערה:** מומלץ לטעון את הרובוט במלואו לפני השימוש הראשון בו. כאשר לא ניתן להפעיל את הרובוט לאחר שהסוללה התרוקנה, יש לחבר את הרובוט באופן ידני לתחנה כדי לטעון אותו.

# לפני השימוש

## 5. יש להוסיף את תמיסת הניקוי

(1) יש להסיר את מכסה מיכל האבק ולמשוך החוצה את תא חומר הניקוי האוטומטי.

(2) יש לפתוח את המכסה העליון של התא ולהוסיף את תמיסת הניקוי.

(3) יש לסגור את מכסה התא, להכניס אותו בחזרה לתחנת הבסיס ולאחר מכן להתקין מחדש את מכסה מיכל האבק. תמיסת הניקוי תתווסף אוטומטית בזמן העבודה.

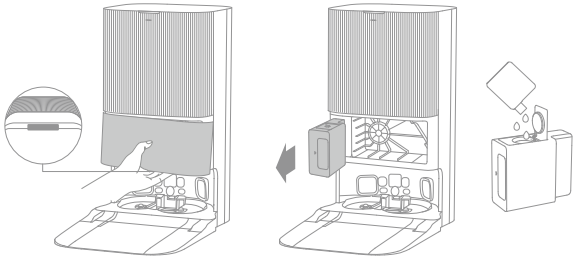

הערה:
- ניתן למלא את תא חומר הניקוי האוטומטי בתמיסת ניקוי לשימוש. למניעת תקלות, אין להוסיף נוזל אחר מאשר חומר הניקוי המאושר-רשמית.
- יש להתקין את תא חומר הניקוי האוטומטי עד שהוא מתחבר למקומו בנקישה.

## 6. יש להוסיף מים נקיים למיכל המים הנקיים

יש להוציא את מיכל המים הנקיים מתחנת הבסיס ולמלא את המיכל במים נקיים. לאחר מכן יש להתקין אותו בחזרה בתחנת הבסיס.

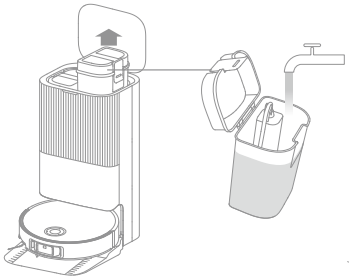

הערה: אין להוסיף מים חמים למיכל המים, מכיוון שהדבר עלול לגרום לעיוות המכל.

# התחברות באמצעות אפלקציית Dreamehome

## 1. הורדת אפלקציית Dreamehome

יש להסיר את מכסה הרובוט, לסרוק את קוד ה-QR על הרובוט, או לחפש "Dreamehome" בחנות האפליקציות כדי להוריד ולהתקין את האפליקציה.

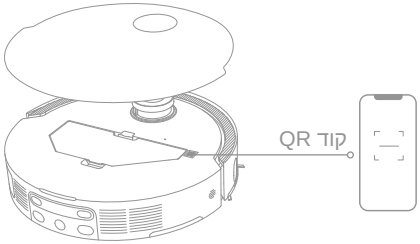


הערה:

- רק Wi-Fi של GHz 2.4 נתמך.
- עקב שדרוגים בתוכנת האפליקציה, הפעולות בפועל עשויות להיות שונות מההנחיות במדריך זה. יש לעקוב אחר ההוראות המתבססות על גרסת האפליקציה הנוכחית.

## 2. הוספת מכשיר

יש לפתוח את אפליקציית Dreamehome, להקיש על "סריקת קוד QR כדי להתחבר", ולסרוק שוב את אותו קוד QR על הרובוט כדי להוסיף את המכשיר. יש לעקוב אחר ההנחיות כדי לסיים את חיבור ה-Wi-Fi.

הערה: לאיפוס ה-Wi-Fi, חזרו על שלב 2 ולאחר מכן עקבו אחר ההנחיות כדי לסיים את חיבור ה-Wi-Fi.

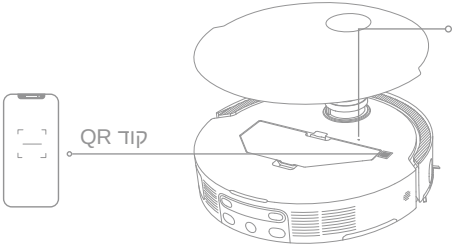

# כיצד להשתמש

## להדליק/לכבות

יש ללחוץ לחיצה ארוכה על הכפתור ⏻ למשך 3 שניות כדי להפעיל את הרובוט. מחוון המתח יישאר דלוק. או, הניחו את הרובוט על תחנת הבסיס על ידי יישור מגעי הטעינה של הרובוט עם אלו שעל בסיס הטעינה, ולאחר מכן הרובוט יידלק אוטומטית ותתחיל הטעינה. כדי לכבות את הרובוט, יש להרחיק אותו מתחנת הבסיס וללחוץ לחיצה ממושכת על הלחצן ⏻ למשך 3 שניות.

## מיפוי מהיר

לאחר הגדרת הרשת בפעם הראשונה, יש לעקוב אחר ההוראות באפליקציה כדי ליצור במהירות מפה. הרובוט יתחיל במיפוי ללא ניקוי. כאשר הרובוט חוזר לתחנת הבסיס, תהליך המיפוי הושלם והמפה תישמר באופן אוטומטי.

## הפסקה/שינה

כאשר הרובוט פועל, יש ללחוץ על כפתור כלשהו כדי להשהות אותו.

אם הרובוט מושהה ליותר מ-10 דקות, הוא נכנס אוטומטית למצב שינה. כל המחוונים על הרובוט ייכבו. יש ללחוץ על כל כפתור ברובוט, או להשתמש באפליקציה כדי להעיר את הרובוט.

הערה: אם הרובוט מושהה ומונח על תחנת הבסיס, תהליך הניקוי הנוכחי יסתיים.

## להתחיל מחדש אוטומטית בניקוי

אם הסוללה חלשה מדי, הרובוט יחזור אוטומטית לתחנת הבסיס לטעינה. לאחר הטעינה לרמת הסוללה המתאימה, הוא יחזור למשימות ניקוי שלא נגמרו.

הערה: הערה: כדי להשתמש בפונקציה זו, יש לאפשר אותה באפליקציה.

## מצב נא לא להפריע (DND)

כאשר הרובוט מוגדר למצב DND (Do Not Disturb), הרובוט לא יוכל לחדש את הניקוי מצב ה-DND משבת כברירת מחדל מטעם היצרן. ניתן להשתמש באפליקציה כדי להפעיל את מצב ה-DND או לשנות את זמני ה-DND. זמני ה-DND הם 22:00-8:00 כברירת מחדל.

הערה:

- משימות הניקוי המתוכננות יבוצעו כרגיל במהלך זמני ה-DND.
- הרובוט יחדש את הניקוי מהמקום בו הפסיק לאחר תום זמני ה-DND.

## רובוט מופעל מחדש

אם הרובוט מפסיק להגיב או שלא ניתן לכבות אותו, יש ללחוץ לחיצה ממושכת על הלחצן ⏻ למשך 10 שניות כדי לאלץ כיבוי. לאחר מכן, יש ללחוץ על לחיצה ממושכת על הלחצן ⏻ למשך 3 שניות כדי להפעיל את הרובוט.

# כיצד להשתמש

## שאיבה ושטיפה

הערה: לאחר התקנת הרכב המגב, הרובוט יפעל במצב "שאיבה ושטיפה" בהתאם לברירת המחדל במהלך ההפעלה הראשונה שלו.

### 1. להתחלת הניקוי

יש ללחוץ על הלחצן ⏻ שעל הרובוט, או להשתמש באפליקציה על מנת שהרובוט יתחיל מתחנת הבסיס. לאחר מכן הרובוט יתכנן את מסלול הניקוי האופטימלי ויבצע את פעולת הניקוי בהתבסס על המפה שנוצרה.

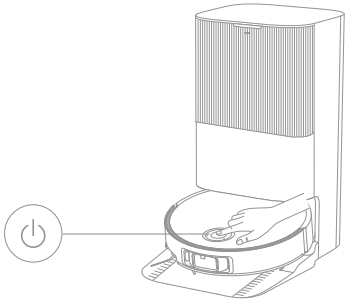

הערה:

- כדי להבטיח שהרובוט יוכל לחזור בקלות לתחנת הבסיס לאחר הניקוי, מומלץ לגרום לרובוט להתחיל מתחנת הבסיס.
- כריות המגב ינוקו לפני שהרובוט יתחיל לשטוף, יש להמתין בסבלנות.
- אין להזיז את תחנת הבסיס, מיכל המים הנקיים, מיכל המים המלוכלכים או מסנן מגש השטיפה במהלך עבודתו.
- ניתן להפעיל ניקוי מים חמים באפליקציה עבור שטיפת מגב, אשר חלה על כל המצבים. כדי למנוע כוויה, אין לגעת ביציאת המים כאשר הפונקציה מופעלת.

### 2. שטיפת מגב אוטומטית

בעת הניקוי, הרובוט יחזור אוטומטית לתחנת הבסיס כדי לשטוף רפידות מגב בהתבסס על תדירות ניקוי רפידות המגב המצוינת באפליקציה. תחנת הבסיס תמלא מחדש באופן אוטומטי את מיכל המים של הרובוט והרובוט יחדש את הניקוי.

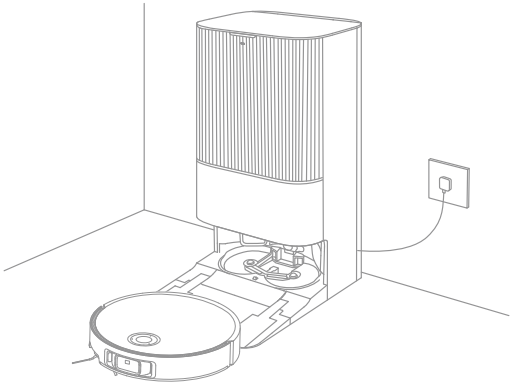

# כיצד להשתמש

## 3. ריקון אוטומטי של תיבת האבק, ניקוי וייבוש של רפידות המגב

לאחר שהרובוט מסיים משימת ניקוי וחוזר לתחנת הבסיס לטעינה, תחנת הבסיס תרוקן אוטומטית את קופסת האבק, ולאחר מכן תרחץ ותייבש את רפידות המגב.

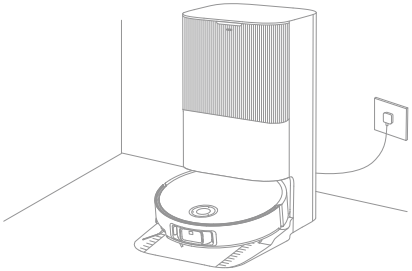

הערה:

- אם פונקציית הריקון האוטומטי כבויה באפליקציה, תחנת הבסיס לא תרוקן אוטומטית את תיבת האבק.
- תחנת הבסיס תרוקן את קופסת האבק בהתאם להגדרות האפליקציה.

## 4. יש לשטוף את מיכל המים המשומשים

לאחר שהרובוט סיים את תפקידו, יש לנקות את מיכל המים המלוכלכים כדי למנוע ריח לא-נעים.

### שטיפה לאחר שאיבה

יש להפעיל את פונקציית השטיפה לאחר שאיבת האבק באפליקציה, והרובוט יסיר אוטומטית את הרכב המגב בתחנת הבסיס כדי לשאוב את הרצפה. לאחר השלמת שאיבת האבק, הרובוט יחזור לתחנת הבסיס כדי להתקין את הרכב המגב, ואילו תחנת הבסיס תרוקן אוטומטית את קופסת האבק. ואז, הרובוט יתחיל בשטיפה לאחר הרמת המברשת הראשית והמברשת הצדדית.

### שאיבה בלבד

יש להפעיל את פונקציית השאיבה באפליקציה, והרובוט יסיר אוטומטית את הרכב המגב בתחנת הבסיס ויתחיל לשאוב.

### שטיפה בלבד

יש להפעיל את פונקציית השטיפה באפליקציה, והרובוט יבדוק אוטומטית אם הרכב המגב מותקן בתחנת הבסיס. אם לא, הרובוט יתקין את הרכב המגב ויתחיל בשטיפה לאחר הרמת המברשת הראשית והמברשת הצדדית.

# תחזוקה שוטפת

## חלקים

כדי לשמור על תקינות הרובוט, מומלץ לעיין בשימוש באביזרים באפליקציה או בטבלה הבאה לתחזוקה שוטפת.

| חלק | תדירות תחזוקה | תקופת החלפה |
|---|---|---|
| מיכל המים המשומשים | לאחר כל שימוש | / |
| מיכל המים הנקיים | אחת לשבועיים | |
| מברשות ראשיות | | כל 6-12 חודשים |
| מסנן קופסת האבק | | כל 3-6 חודשים |
| מברשת צדדית | | |
| מחזיקי רפידת המגב | | / |
| מסנן מגש השטיפה | כל 1 עד 2 חודשים | / |
| אזור האיתות של תחנת הבסיס | אחת לחודש | |
| מגעי טעינה | | |
| פתח ריקון-אוטומטי | | |
| גלגל כל-כיווני | | |
| גלגל תחתון | | |
| חיישן קצוות | | |
| חיישן VersaLift | | |
| חיישני קווי לייזר כפולים תלת מימדיים | | |

| חלק | תדירות תחזוקה | תקופת החלפה |
|---|---|---|
| חיישן שטיח | אחת לחודש | / |
| חיישני צוק | | |
| חלון הפגוש | | |
| פגוש | | |
| פתח מילוי מים אוטומטי של הרובוט | | |
| תחתית הרובוט | | |
| קופסת האבק | יש לנקות אותו לפי הצורך | |
| גלגלים ראשיים | | |
| רגליות ניקוי | | |
| שקית האבק | / | כל 2 עד 4 חודשים |
| רפידות המגב | | כל 1 עד 3 חודשים |
| מעכב קנה מידה | | כל 18 עד 36 חודשים |

הערה: תדירות התחזוקה והחלפת החלקים תלויה בשימוש בפועל. אם מתרחש אירוע חריג עקב נסיבות מיוחדות, מומלץ לבצע פעולות תחזוקה או להחליף את החלקים.

# תחזוקה שוטפת

## מסנן מגש השטיפה

1. יש להוציא את הרובוט ולהסיר את מסנן מגש השטיפה לאחר השלמת ניקוי רפידת המגב.

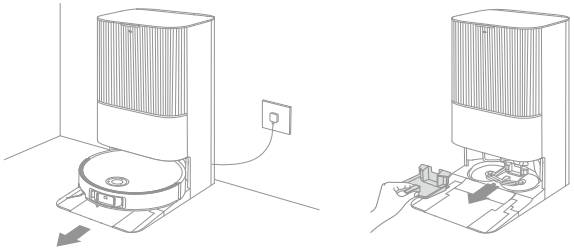

2. יש לשטוף את מסנן מגש השטיפה במים נקיים, לנגבו ולהחזירו לתוך מגש השטיפה.

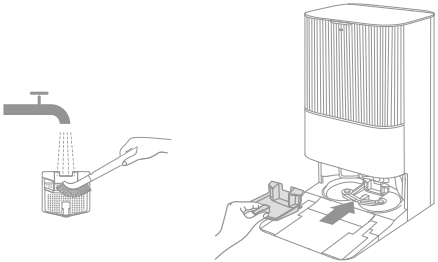

3. השתמשו ביישום או לחצו על הלחצן ⌂ על מנת להחזיר את הרובוט לתחנת הבסיס, או הניחו אותו ידנית חזרה.

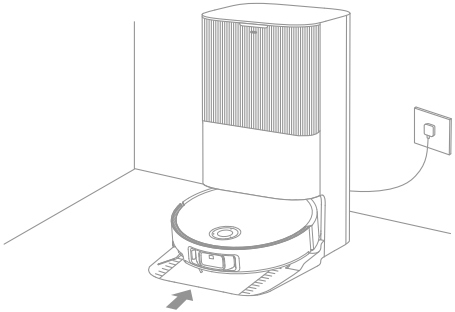

# תחזוקה שוטפת

## שקית האבק

1. יש להסיר את כיסוי מיכל האבק ולהשליך את שקית האבק.

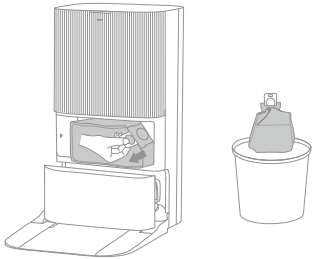

הערה: משיכה כלפי מעלה בידית תאטום את השקית כדי למנוע נפילה בטעות של אבק ופסולת.

2. יש להסיר את האבק ואת הפסולת מהמסנן עם מטלית יבשה.

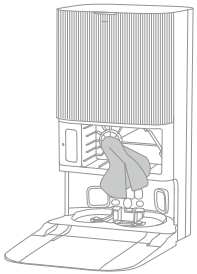

3. יש להתקין שקית אבק חדשה.

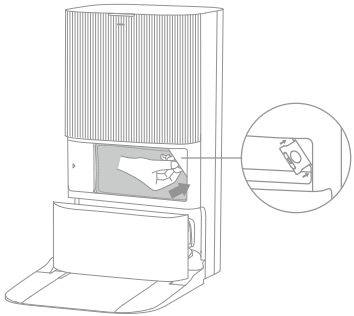

4. יש להתקין בחזרה את מכסה מיכל האבק.

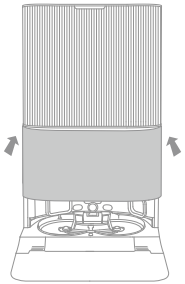

# תחזוקה שוטפת

## מיכל המים המשומשים

1. יש להסיר את מיכל המים המשומשים, לפתוח את המכסה שלו ולשפוך את המים המשומשים.

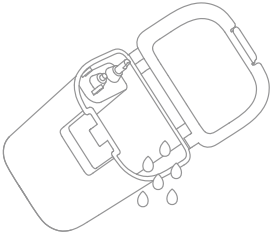

2. יש לשטוף את מיכל המים המשומשים במים נקיים, ולהשתמש בכלי הניקוי המצורף לניקוי הדופן הפנימית של מיכל המים המלוכלכים.

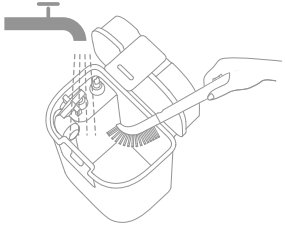

הערה: כדור הציפה במיכל המים המשומש הוא חלק נע. אין להפעיל יותר מדי כוח בעת ניקויו כדי להימנע מפגיעה בו.

# תחזוקה שוטפת

## שקית האבק

1. יש ללחוץ על תופסני מגן המברשת פנימה כדי להסיר את מגן המברשת ולהרים את המברשות החוצה מהרובוט.

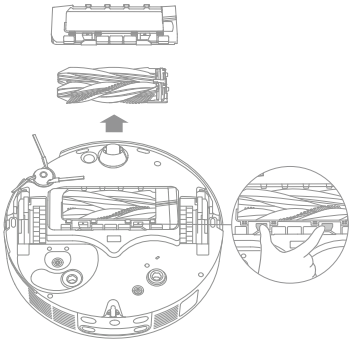

2. יש למשוך החוצה את המברשות כפי שמוצג באיור. יש להשתמש בכלי הניקוי המצורף כדי להסיר שיער שהסתבך במברשת. לאחר הניקוי, דחפו את המברשות לתפס המברשת הראשית עש שתינעל במקומה.

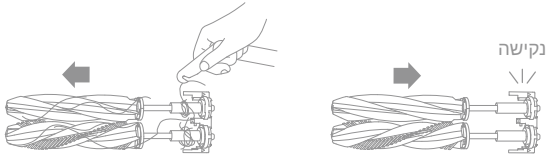


הערה: למנית פגיעה, יש להיזהר בזמן המשיכה של המברשות הראשיות.

3. כאשר החצים המודפסים על המסך פונים כלפי מעלה, יש להחניס את תפס המברשת הראשית לחריצים כלפי מטה באלכסון.

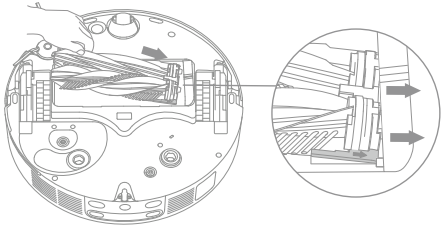

4. יש ליישר את הקצה הקדמי של מגן המברשת לחריץ, הכניסו כלפי מטה באלכסון, ולאחר מכן דחפו אותו למקומו.

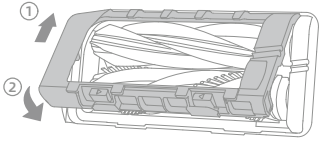

# תחזוקה שוטפת

## מברשת צדדית

יש להבריג את מברשת הצד עם מברג, לנקות את השיער מהמברשת ולאחר מכן להבריג אותו בחזרה.

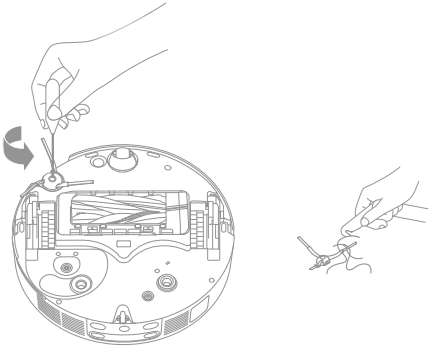

## מחזיקי רפידת המגב

יש להסיר ולנקות את מחזיק רפידת המגב.

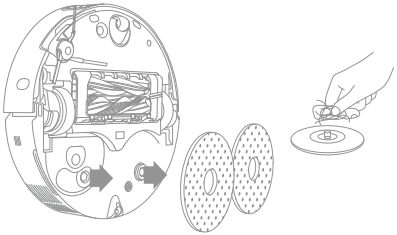

## גלגל כל-כיווני

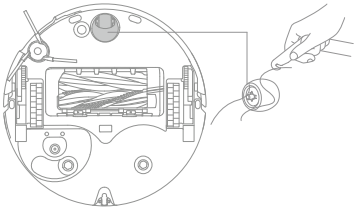

הערה:

- יש להשתמש בכלי כגון מברג קטן כדי להפריד את הציר והצמיג של הגלגל הכל-כיווני. אין להפעיל כוח מופרז.
- יש לשטוף את הגלגל הכל-כיווני מתחת למים הזורמים ולהחזיר אותו לאחר ייבוש מלא.

# תחזוקה שוטפת

## קופסת האבק והמסנן

1. הסירו את מכסה הרובוט וללחוץ על התופסן כדי להסיר את קופסת האבק.

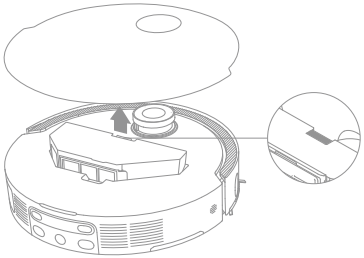

2. יש להסיר את מסנן קופסת האבק ולאחר מכן לרוקן את תיבת האבק.

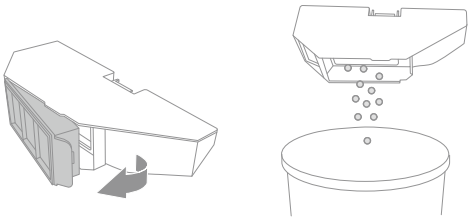

3. יש להקיש בעדינות על הסל של המסנן כדי להסיר את הלכלוך.

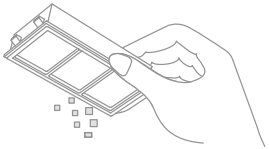

הערה: אין לנסות לנקות את המסנן עם מברשת, אצבע או חפצים חדים כדי למנוע נזק.

4. יש לשטוף את קופסת האבק ואת המסנן במים ולייבש אותם לחלוטין לפני התקנתם מחדש.

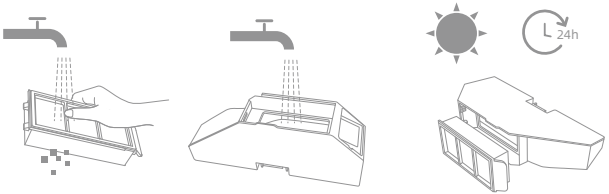


הערה:
- יש לשטוף את קופסת האבק ואת המסנן במים נקיים בלבד. אין להשתמש בשום חומר ניקוי.
- יש להשתמש בקופסת האבק ובמסנן רק כשהם יבשים לחלוטין.

# תחזוקה שוטפת

## חיישני הרובוט

יש לנגב את החיישנים של הרובוט באמצעות מטלית רכה ויבשה, כפי שמוצג בתרשים לעיל:

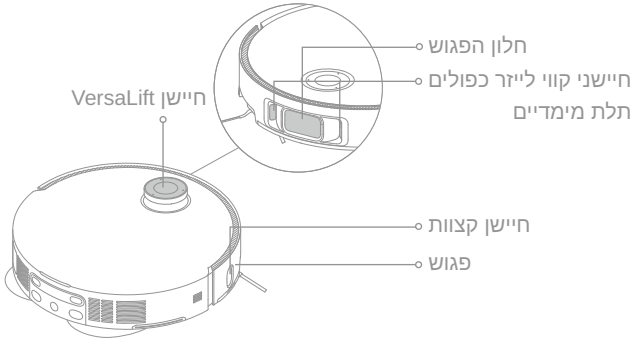


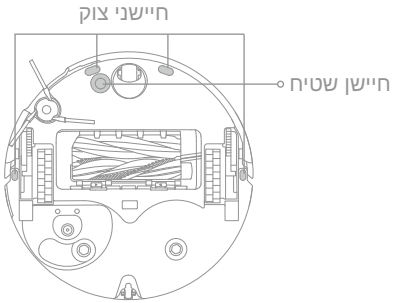


**הערה:** מטלית רטובה עלולה לגרום נזק למרכיבים רגישים בתוך הרובוט ובתחנת הבסיס. יש להשתמש במטלית יבשה לניקוי.

## מגעי הטעינה ואזור האיתות

יש לנקות את מגעי הטעינה ואת אזור האיתות באמצעות מטלית רכה ויבשה.

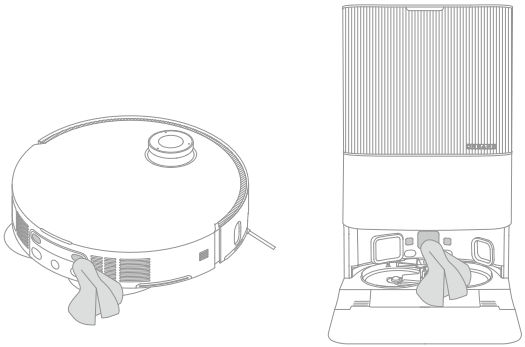

# תחזוקה שוטפת

## פתח ריקון-אוטומטי

יש לנקות את פתחי הריקון האוטומטי של הרובוט ושל תחנת הבסיס עם מטלית רכה ויבשה.

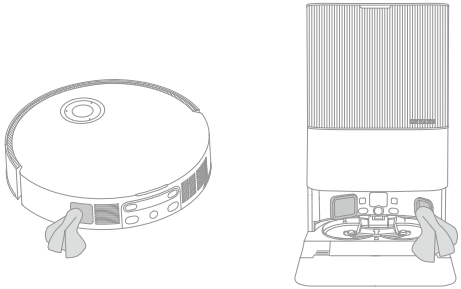

## רפידות המגב

יש להסיר את רפידות המגב מתפסי משטח המגב כדי להחליפו.

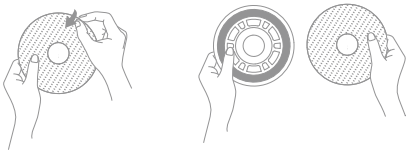

## סוללה

הרובוט מכיל ערכת סוללות ליתיום-יון בעלת ביצועים גבוהים. יש לוודא שהסוללה נשארת טעונה היטב לשימוש יומיומי כדי לשמור על ביצועי סוללה אופטימליים. אם הרובוט אינו בשימוש לפרק זמן ממושך, יש לכבות ולאחסן אותו. כדי למנוע נזק מפריקת יתר, יש להטעין את הרובוט לפחות פעם בשלושה חודשים.

# פתרון תקלות

| בעיה | פתרונות |
|---|---|
| הרובוט אינו נדלק. | הסוללה חלשה. יש לטעון מחדש את הרובוט על הבסיס ולנסות שוב.<br>הטמפרטורה של הסוללה נמוכה מדי או גבוהה מדי. מומלץ להפעיל את המכשיר בטמפרטורה שבין 0°C ל-40°C. |
| לא ניתן לטעון את הרובוט. | תחנת הבסיס אינה מחוברת לחשמל, יש לוודא ששני הקצוות של כבל החשמל שלה מחוברים כהלכה.<br>המגע בין מגעי הטעינה בתחנת הבסיס לרובוט גרוע, נא לנקות את מגעי הטעינה.<br>יש לבדוק אם יש עצם זר במחבר של הרובוט ולהסיר את העצם הזר אם קיים. |
| הרובוט לא מצליח להתחבר ל-Wi-Fi. | סיסמת רשת ה-Wi-Fi שגויה. יש לוודא שהסיסמה המשמשת לחיבור לרשת ה-Wi-Fi נכונה.<br>הרובוט אינו תומך בחיבור Wi-Fi של 5 GHz. יש לוודא שהרובוט מחובר לחיבור Wi-Fi במהירות 2.4 GHz.<br>אות ה-Wi-Fi חלש. יש לוודא שהרובוט נמצא באזור עם כיסוי Wi-Fi טוב.<br>ייתכן שהרובוט לא מוכן להגדרה. יש לצאת ולהיכנס מחדש לאפליקציה ולאחר מכן לנסות שוב לפי ההוראות. |
| הרובוט לא יכול למצוא ולחזור לתחנת הבסיס. | תחנת הבסיס מנותקת מהחשמל או זזה כשהרובוט לא נמצא עליה. יש לחבר את תחנת הבסיס לאספקת החשמל או להניח את הרובוט על תחנת הבסיס לטעינה.<br>יש יותר מדי מכשולים מסביב לתחנת הבסיס. יש למקם את תחנת הבסיס באזור פתוח יותר.<br>הזזת הרובוט עלולה לגרום לו למקם את עצמו מחדש, והוא יצור מחדש מפה אם המיקום מחדש ייכשל. אם הרובוט רחוק מדי מתחנת הבסיס, ייתכן שהוא לא יוכל לחזור אוטומטית בעצמו, ובמקרה זה יש צורך למקם את הרובוט באופן ידני על תחנת הבסיס.<br>יש לנגב את אזור האיתות בתחנת הבסיס כדי להסיר אבק או פסולת. |

# פתרון תקלות

| בעיה | פתרונות |
|---|---|
| הרובוט נתקע מול תחנת הבסיס ולא יכול לחזור אליה. | בדקו אם יש מספיק מקום משני הצדדים או לפני תחנת הבסיס כדי למנוע את חסימת הרובוט.<br>מסלול החזרה לטעינה חסום, למשל הדלת סגורה.<br>הרובוט עלול להחליק אם הרצפה מול תחנת הבסיס רטובה מדי. אם כן, יש לנקות את עודפי המים לפני ניסיון חוזר.<br>מומלץ להעביר את תחנת הבסיס למקום אחר ולנסות שוב.<br>יש לוודא שלוחות הארכת הרמפה מותקנת כהלכה. |
| הרובוט אינו נכבה. | לא ניתן לכבות את הרובוט כשהוא בטעינה. מומלץ להזיז את הרובוט מתחנת הבסיס, ולאחר מכן ללחוץ לחיצה ממושכת על לחצן ⏻ למשך 3 שניות כדי לכבות אותו.<br>אם לא ניתן לכבות את הרובוט על ידי ביצוע שלב 1, יש ללחוץ לחיצה ממושכת על לחצן ⏻ למשך 10 שניות כדי לאלץ את הרובוט להיכבות. אם הבעיה נמשכת, יש ליצור קשר עם שירות הלקוחות. |
| מהירות הטעינה איטית. | לוקח בערך 4.5 שעות לטעון את הרובוט במלואו כאשר הסוללה שלו חלשה.<br>הפעלת הרובוט בטמפרטורות מחוץ לטווח שצוין, תאט אוטומטית את מהירות הטעינה כדי להאריך את חיי הסוללה.<br>מגעי הטעינה הן ברובוט והן בתחנת הבסיס עשויים להיות מלוכלכים, נא לנגב אותם עם מטלית יבשה. |
| הרעש מתגבר בזמן שהרובוט פועל. | יש לבדוק אם מסנן קופסת האבק סתום. אם כן, יש לנקות או להחליף אותו.<br>עצם קשיח עלול להיתפס במברשת הראשית או בקופסת האבק. יש לבדוק ולהסיר עצמים קשיחים.<br>המברשת הראשית או המברשת הצדדית עלולות להסתבך. יש לבדוק ולהסיר עצמים זרים.<br>יש להעביר את מצב היניקה לרגיל או לשקט. |
| הרובוט זז מבלי ללכת במסלול שנקבע. | יש לארגן ולסדר חפצים כגון כבלי חשמל ונעלי בית לפני השימוש ברובוט.<br>עבודה על משטחים רטובים וחלקים גורמת להחלקת הגלגל הראשי. מומלץ לייבש את המקומות הרטובים לפני השימוש ברובוט.<br>יש לנגב את חלון הפגוש ואת חיישני קווי הלייזר בתלת מימד על הרובוט עם מטלית נקייה ורכה כדי לשמור אותם נקיים וללא הפרעות. |

# פתרון תקלות

| בעיה | פתרונות |
|---|---|
| הרובוט מפספס את החדרים שיש לנקות. | יש לוודא שדלתות החדרים לניקוי אכן פתוחות.<br>המקום בחזית החדר לניקוי עלול להיות רטוב וחלקלק, ולגרום לרובוט להחליק ולעבוד בצורה לא תקינה. יש לייבש את הרצפה לפני השימוש ברובוט. |
| הרובוט אינו ממשיך לנקות לאחר טעינה. | ייתכן שהרובוט מוגדר למצב (DND) נא לא להפריע, אשר ימנע ממנו לחדש את הניקוי.<br>הרובוט לא יחדש את הניקוי לאחר החזרה ידנית של הרובוט לתחנת הבסיס או שליחת הרובוט לטעינה דרך האפליקציה או הלחצן ⌂. |
| התחנה אינה יכולה לרוקן אוטומטית את קופסת האבק. | יש לבדוק אם שקית האבק במיכל האבק מלאה.<br>אם שקית האבק אינה מלאה, יש לבדוק אם יש חסימה כלשהי בפתחי האוורור של הריקון האוטומטי של הרובוט, תחנת הבסיס או תיבת האבק.<br>אם יש, נא לנקות את החלק החסום בזמן. |
| מפלס המים במגש השטיפה אינו תקין. | יש לבדוק אם האיטום על מיכל המים המשומשים רופף או אינו מותקן כהלכה, ולסדר אותו באופן ידני אם כן. אם הבעיה נמשכת, יש לפנות לצוות השירות לאחר המכירה.<br>יש ללחוץ בעדינות כלפי מטה על מיכל המים המשומשים כדי לוודא שהוא מותקן כהלכה.<br>יש להסיר את מסנן מגש השטיפה ולבדוק אם ניקוז הביוב סתום ולנקות אותו.<br>יש לבדוק את תמיסת הניקוי. אין להוסיף שום נוזל מלבד תמיסת הניקוי המאושרת רשמית. |
| מחזיק רפידת המגב מורם בצורה חריגה. | יש להסיר את מחזיק רפידת המגב כדי לבדוק אם יש עצם זר שתקוע בו, ולנסות להפעיל מחדש את הרובוט. אם הבעיה נמשכת, יש לפנות לצוות השירות לאחר המכירה. |
| יש מים מתחת למיכל המים הנקיים או סביב האטם. | בעת הוצאת מיכל המים הנקיים, ייתכן שיישארו מעט מים בצינור מתחת למיכל או סביב האטם. זה נורמלי. נא לנגב עם מטלית יבשה. |

לתמיכה נוספת, יש ליצור איתנו קשר דרך https://global.dreametech.com

# מפרט טכני

## רובוט

| | | | |
|---|---|---|---|
| דגם | RLX85CE | RLX85CE-1 | RLX85CE-3 |
| | RLX85CE-4 | RLX85CE-5 | RLX85CE-6 |
| זמן טעינה | 4.5 שעות בקירוב | | |
| מתח מדורג | 14.4 V ⎓ | | |
| כוח מדורג | 75 W | | |
| תדירות הפעלה | 2400-2483.5 MHz | | |
| הספק פלט מרבי | < 20 dBm | | |

בשימוש רגיל, יש לשמור על מרחק הפרדה של 20 ס"מ לפחות בין האנטנה לגוף המשתמש.

## תחנת הבסיס

| | | | |
|---|---|---|---|
| דגם | RCXE0105 | RCXE0108 | RCXE0109 |
| הספק נקוב | 220-240 V~ 50-60 Hz | | |
| הספק נקוב | 20 V ⎓ 2 A | | |
| הספק נקוב (במהלך ריקון אבק) | 700 W | | |
| הספק נקוב (במהלך ניקוי מים חמים) | 1160 W | | |
| מתח נקוב (במהלך טעינה וייבוש) | 87 W | | |

הערה:

- הספק נקוב (במהלך ניקוי מים חמים) נקבע לפי ערך ההספק במהלך התקופה הייצוגית (טמפרטורת מים של 25°C).
- מתח נקוב (במהלך טעינה וייבוש) נקבע על פי ערך המתח החשמלי במהלך תקופת הטעינה המלאה.

# סילוק והסרה של סוללות

סוללת הליתיום-יון המובנית מכילה חומרים מסוכנים לסביבה. לפני השלכת הסוללה, יש לוודא שהסוללה מוסרת על ידי טכנאים מוסמכים ושהיא הושלכה במתקן מחזור מתאים.

- יש להוציא את הסוללה מהמכשיר לפני גריטה;
- יש לנתק את המכשיר מרשת החשמל בעת הוצאת הסוללה;
- יש להשליך את הסוללה בבטחה.

## זהירות:

לפני הסרת הסוללה, יש לנתק את החשמל ולרוקן את הסוללה ככל האפשר.

יש להשליך סוללות לא נחוצות במתקן מיחזור מתאים.

אין לחשוף לסביבה בטמפרטורה גבוהה כדי למנוע סיכון לפיצוץ.

בתנאים פוגעניים, נוזל עלול להיפלט מהסוללה. אם מתרחש מגע, יש לשטוף במים ולפנות לעזרה רפואית.

## מדריך הסרה:

1. יש להפוך את הרובוט, להשתמש בכלי מתאים כדי להסיר את הברגים בגב הרובוט, ולאחר מכן להסיר את המכסה.
2. יש לנתק את החיבורים בין הסוללה ללוח ה-PCB כדי להסיר את הסוללה.

# معلومات السلامة

تجنبًا للصدمة الكهربائية أو الحريق أو الإصابة الناجمة عن الاستخدام غير السليم للجهاز، يرجى قراءة دليل المستخدم بعناية قبل استخدام الجهاز والاحتفاظ به للرجوع إليه في المستقبل.

## قيود الاستخدام

- لا ينبغي استخدام هذا المنتج من قبل الأطفال الذين تقل أعمارهم عن 8 سنوات ولا الأشخاص الذين يعانون من قصور جسدي أو حسي أو فكري أو خبرة أو معرفة محدودة دون إشراف أحد الوالدين أو الوصي القانوني لضمان التشغيل الآمن وتجنب أي مخاطر. لا يجوز للأطفال القيام بالتنظيف والصيانة دون إشراف.
- يتم استخدام الجهاز فقط بوحدة الطاقة الكهربائية المُقَدّمة مع الجهاز.
- يحتوي هذا الجهاز على بطاريات لا يمكن استبدالها إلا بواسطة الأشخاص المُتَخَصّصين.
- قم بمسح المنطقة المراد تنظيفها. لا يجوز للأطفال اللعب بالجهاز. تأكد من إبقاء الأطفال والحيوانات الأليفة على مسافة آمنة من الروبوت أثناء تشغيله.
- لا تقم بتركيب الجهاز أو شحنه أو استخدامه في دورات المياه أو حول حمامات السباحة.
- هذا المنتج مخصص لتنظيف الأرضيات في بيئة منزلية فقط. لذلك لا تستخدمه في الهواء الطلق، أو على الأسطح غير الأرضية، أو في بيئة تجارية أو صناعية.
- تأكد من أن الجهاز يعمل بشكل صحيح في بيئة مناسبة. وبخلاف ذلك، فاحرص على عدم استخدام الجهاز.
- في حال تلف سلك الطاقة، يجب استبداله بسلك خاص أو مجموعة خاصة متوفرة من الشركة المصنعة أو وكيل الخدمة التابع لها.

# معلومات السلامة

## قيود الاستخدام

- لا تستخدم الروبوت في منطقة معلقة فوق مستوى سطح الأرض بدون حاجز وقائي.
- لا تضع الروبوت رأسًا على عقب. لا تستخدم غطاء مستشعر المسافة بالليزر أو غطاء الروبوت أو مخفف الصدمات كمقبض للروبوت.
- استخدم الروبوت في بيئات ذات درجة حرارة محيطة أعلى من 0 درجة مئوية وأقل من 40 درجة مئوية. تأكد من عدم وجود مادة سائلة أو لزجة على الأرض.
- لمنع الضرر أو الضرر الناتج عن السحب، قم بإزالة أي أشياء مفككة من الأرضية، وقم بإزالة الكابلات أو أسلاك الطاقة الموجودة في مسار التنظيف قبل تشغيل الجهاز.
- إزالة العناصر الهشة أو الصغيرة من الأرض لمنع الروبوت من الاصطدام بها وإتلافها.
- أبعد الشعر والأصابع وأجزاء الجسم الأخرى عن فتحة الشفط الخاصة بالروبوت أثناء العملية.
- احتفظ بأداة التنظيف بعيدةً عن متناول الأطفال.
- لا تقم بتشغيل الجهاز في غرفة ينام فيها رضيع أو طفل.
- لا تضع أطفالاً أو حيوانات أليفة أو أي شيء فوق الروبوت بغض النظر عما إذا كان ثابتًا أو متحركًا.
- لا يمكن إضافة سوى المياة النظيفة ومحاليل التنظيف المعتمدة رسميًا لخزان الماء النظيفة. لا تقم بإضافة أي سوائل أخرى مثل الكحول أو أي مطهر. يمكن التحقق من نسبة محلول التنظيف إلى الماء النظيف بالرجوع إلى التعليمات المدونة على زجاجة محلول التنظيف. حافظ على محلول التنظيف في مكان بعيد عن متناول الأطفال.

# معلومات السلامة

## قيود الاستخدام

- لا تستخدم الروبوت لتنظيف أي أشياء محترقة. لا تستخدم الروبوت لالتقاط السوائل القابلة للاشتعال أو القابلة للاحتراق أو الغازات المسببة للتآكل أو الأحماض أو المذيبات غير المخففة.
- لا تقم بتنظيف الأشياء الصلبة أو الحادة بالمكنسة الكهربائية. لا تستخدم الجهاز لالتقاط أشياء مثل الحجارة أو قطع الورق الكبيرة أو أي عنصر قد يسبب انسداد الجهاز.
- يجب إزالة القابس من مأخذ التيار قبل تنظيف الجهاز أو صيانته.
- لا تمسح الروبوت أو القاعدة بقطعة قماش مبللة أو تشطفهما بأي سائل. بعد تنظيف الأجزاء القابلة للغسل، قم بتجفيف الأجزاء بالكامل قبل إعادة تركيبها واستخدامها.
- يُرجَى استخدام هذا المنتج وفقًا للتعليمات الواردة في دليل المستخدم. يتحمل المستخدمون مسؤولية أي خسارة أو ضرر ينشأ عن الاستخدام غير الصحيح لهذا المنتج.

## البطاريات والشحن

- لا تستخدم أي بطارية أو محطة أساسية تابعة لطرف ثالث. لا يمكن استخدام الروبوت إلا مع المحطة الأساسية RCXE0105/RCXE0108/RCXE0109.
- احرص على عدم محاولة تفكيك أو إصلاح أو تعديل البطارية أو المحطة الأساسية بنفسك.
- لا تضع المحطة الأساسية بالقرب من مصدر الحرارة.
- لا تستخدم قطعة قماش مبللة أو أيدي مبللة لمسح أو تنظيف نقاط اتصال الشحن الخاصة بالمحطة الأساسية.

# معلومات السلامة

## البطاريات والشحن

- لا تتخلص من البطاريات القديمة بشكل غير صحيح. يجب التخلص من البطاريات غير الضرورية في منشأة إعادة التدوير المناسبة.
- إذا أصبح سلك الطاقة تالفًا أو مكسورًا، فتوقف عن استخدامه على الفور واتصل بخدمة ما بعد البيع.
- تأكد من إيقاف تشغيل الروبوت عند نقله وحفظه في عبوته الأصلية كلما أمكن.
- إذا لم يتم استخدام الروبوت لفترة طويلة من الوقت، فقم بشحنه بالكامل، ثم قم بإيقاف تشغيله وتخزينه في مكان بارد وجاف. قم بإعادة شحن الروبوت مرة واحدة على الأقل كل 3 أشهر لتجنب الإفراط في تفريغ البطارية.

## معلومات سلامة الليزر

- يتوافق مستشعر الليزر في هذا المنتج مع معيار IEC 60825-1:2014/EN 60825-1:2014/ A11:2021 لمنتجات الليزر من الفئة 1. يُرجَى تجنب ملامسته للعين مباشرة أثناء الاستخدام.

منتج ليزر من الفئة 1

منتج ليزر مخصص للمستهلك

EN 50689:2021

للاستخدام الداخلي فقط

اقرأ دليل المشغل

للحصول على دليل إلكتروني مفصل، يُرجى الانتقال إلى https://global.dreametech.com/pages/user-manuals-and-faqs

# مقدمة عن المنتج

## محتويات العبوة

(Dreame X50 Ultra)

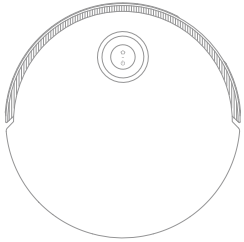

روبوت

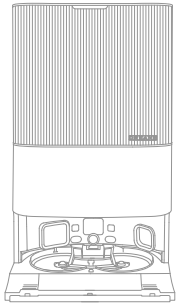

محطة الشحن

## ملحقات أخرى

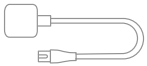

كابل الطاقة

لوحة تمديد عارضة التحميل المنحدرة للمحطة الأساسية

دليل المستخدم

حجرة المنظفات التلقائية (مثبتة مسبقا)

كيس الأتربة × 2 (1 مُثبت مُسبقًا)

وسادة الممسحة × 2 (مثبتة مسبقا)

حامل وسادة الممسحة × 2

فلتر لوح الغسيل (مثبتة مسبقا)

محلول تنظيف

أداة التنظيف

# مقدمة عن المنتج

## محتويات العبوة

(Dreame X50 Ultra Complete)

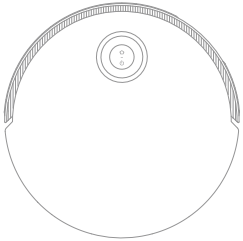

روبوت

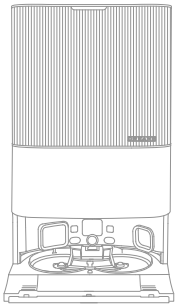

محطة الشحن

### ملحقات أخرى

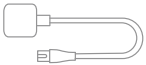

كابل الطاقة

لوحة تمديد عارضة التحميل المنحدرة للمحطة الأساسية

حجرة المنظفات التلقائية (مثبتة مسبقا)

كيس الأتربة × 2 (1 مُثبت مُسبقًا)

وسادة الممسحة × 2 (مثبتة مسبقا)

حامل وسادة الممسحة × 2

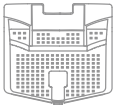

فلتر لوح الغسيل (مثبتة مسبقا)

دليل المستخدم

أداة التنظيف

### مجموعة الملحقات الإضافية

الفرشات الرئيسية × 1

فرشاة جانبية × 2

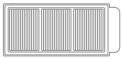

فلتر صندوق الأتربة × 3

كيس الأتربة × 3

وسادة الممسحة × 12

محلول تنظيف × 1

# مقدمة عن المنتج

## روبوت

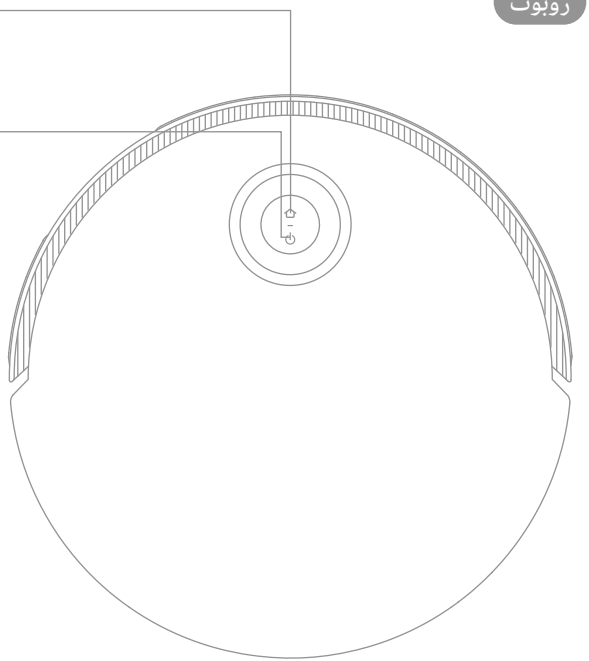

زر الإرساء
- اضغط لإرسال الروبوت مرة أخرى للمحطة الأساسية
- اضغط مع الاستمرار لمدة 3 ثوانٍ لتعطيل قفل الأطفال

زر التشغيل / التنظيف
- اضغط مع الاستمرار مدة 3 ثوانٍ للتشغيل أو إيقاف التشغيل
- اضغط لبدء التنظيف بعد تشغيل الروبوت

المؤشر الدائري للحالة
- أزرق ثابت: اكتمل التنظيف أو المسح
- أخضر ثابت: الشحن
- برتقالي وامض: خطأ

مؤشر حالة الزر
- أبيض ثابت: اكتمل التنظيف أو المسح
- التنفس الأبيض: الشحن (عندما تكون البطارية غير منخفضة)
- برتقالي ثابت: الاستعداد عند انخفاض البطارية أو الإيقاف المؤقت عند انخفاض البطارية
- التنفس البرتقالي: الشحن (عندما تكون البطارية منخفضة)
- برتقالي وامض: خطأ
- وردي وامض: الكاميرا مفعّلة

ملاحظة:
- اضغط على أي زر في الروبوت للتوقف أثناء قيام الروبوت بالتنظيف أو العودة إلى الشحن.
- يمكن تمكين/تعطيل قفل الأطفال من خلال تطبيق Dreamehome.

# مقدمة عن المنتج

## الروبوت والمُستشعرات

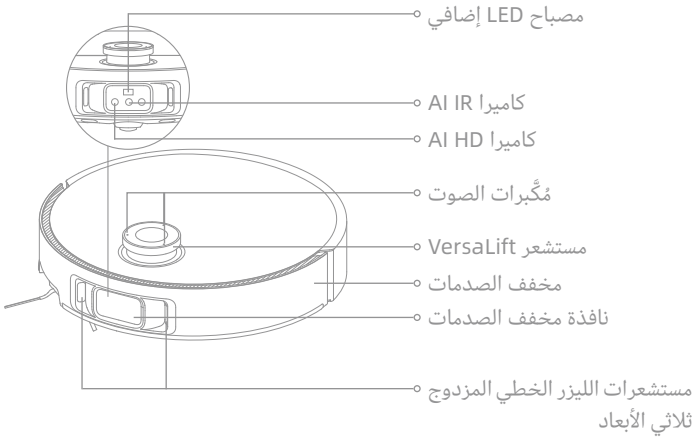


ملاحظة: سينزل مستشعر VersaLift حينما يكون الروبوت في وضع الاستعداد، والشحن على محطة الشحن أو تنظيف المناطق ذات معدل التنظيف المنخفض. في حالة تنظيف المناطق ذات معدل التنظيف المنخفض، لا تحرك الروبوت لأنه قد يحدث تأثيرًا في موضعه.

# مقدمة عن المنتج

## الروبوت والمُستشعرات

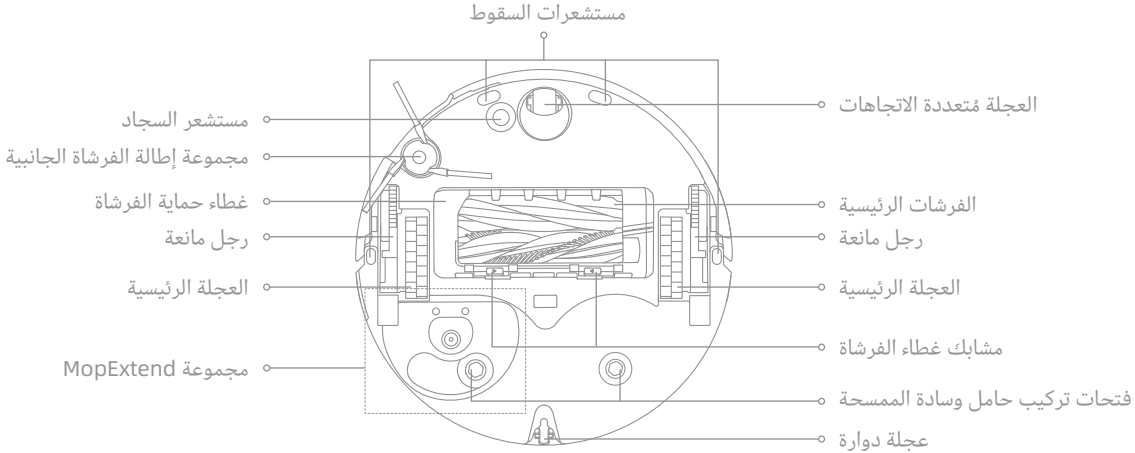


## صندوق الأتربة

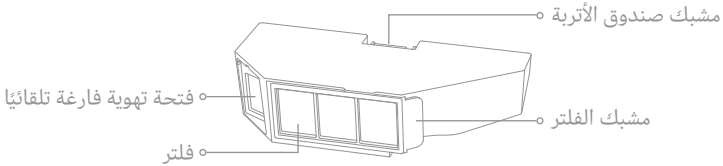


## تَركِيب الممسحة

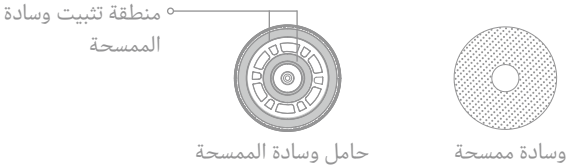

# مقدمة عن المنتج

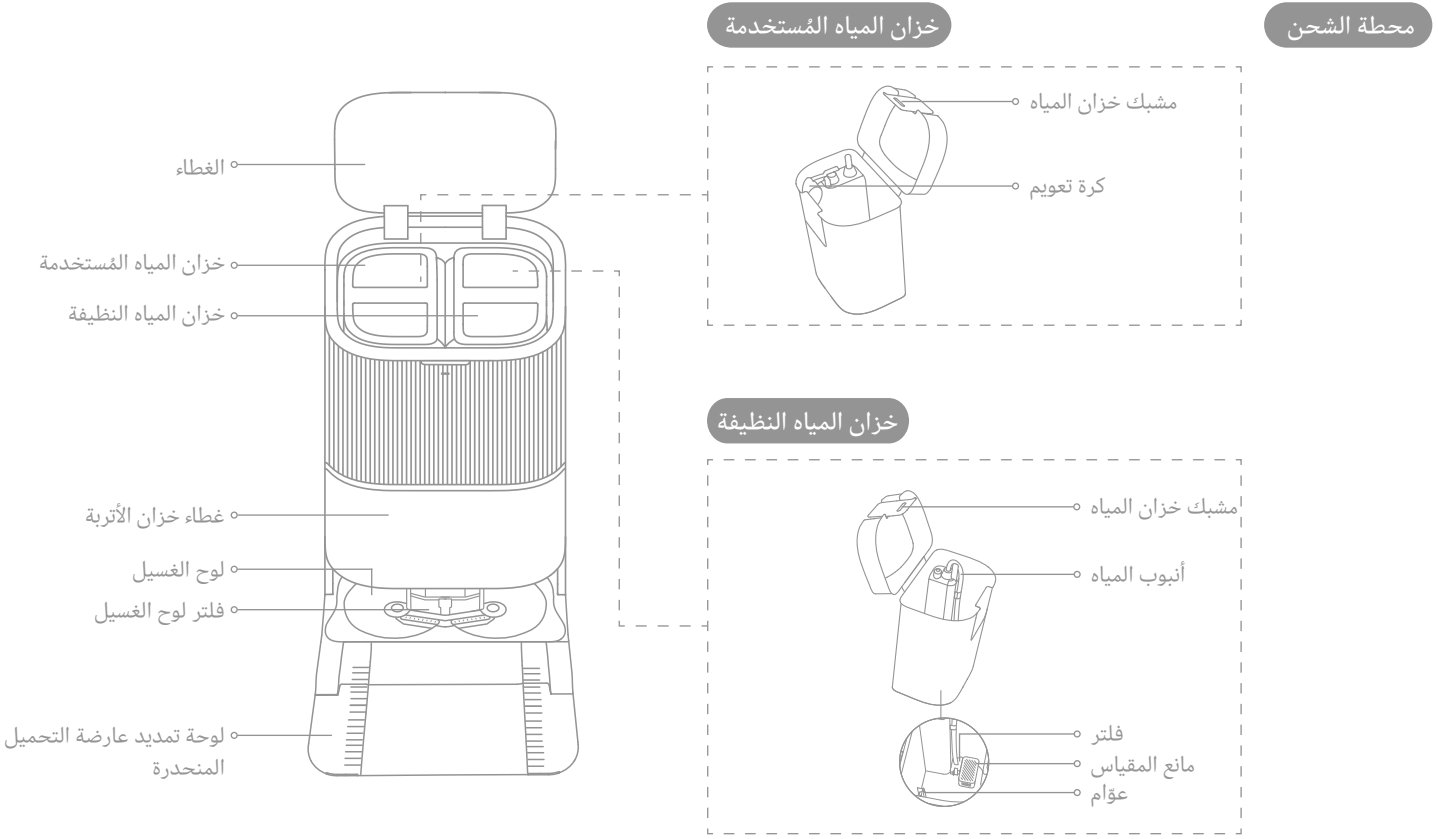

# مقدمة عن المنتج

## محطة الشحن

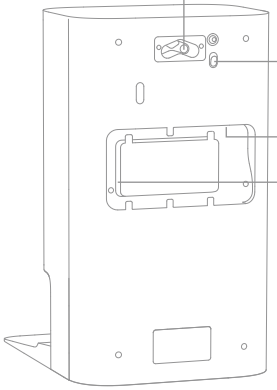


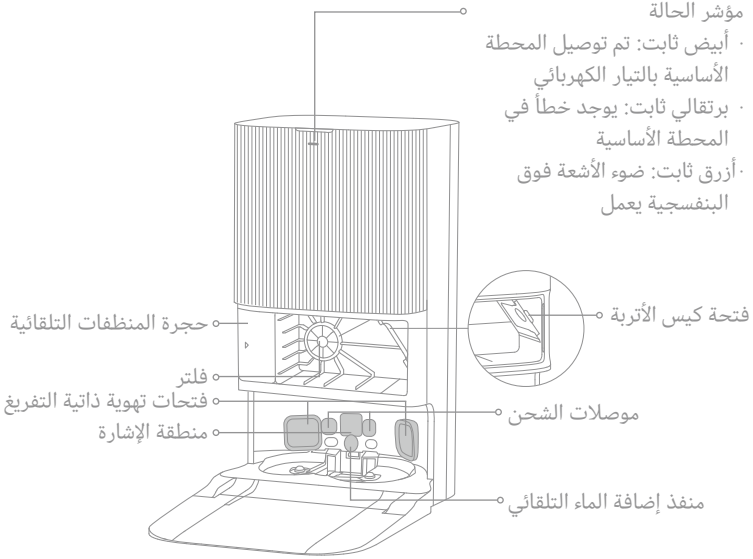


**ملاحظة:** يجب شراء مجموعة توصيل المياه لإعادة التعبئة والتصريف بشكل منفصل. (متوفر فقط في مناطق محددة)

# نظم منزلك

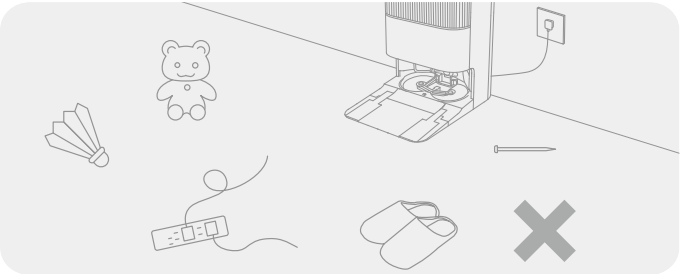

قبل التنظيف، يرجى إبعاد أي عناصر غير مستقرة أو قابلة للكسر أو قيمة أو خطرة، وارفع الكابلات والملابس وألعاب الأطفال والأجسام الصلبة والأجسام الحادة الموجودة على الأرض لتجنب تشابكها أو خدشها أو اصطدامها بالجزء العلوي للروبوت والتسبب في خسائر.

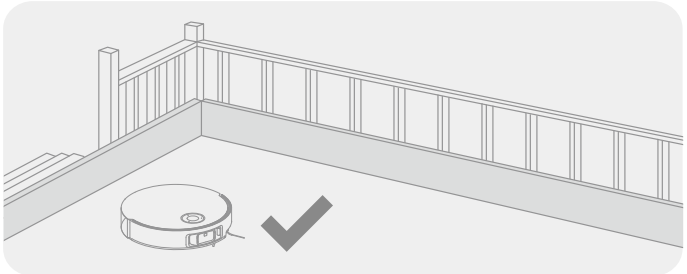

يجب وضع حاجز فيزيائي على حافة الدرج قبل البدء في التنظيف لضمان التشغيل الآمن والسلس للروبوت.

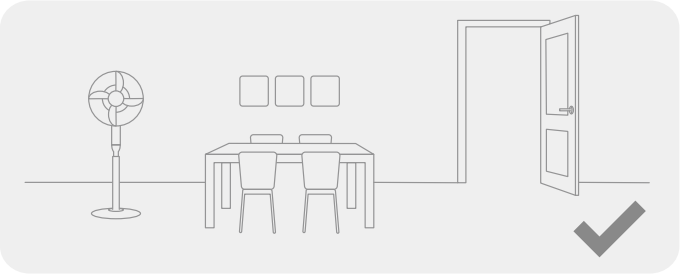

افتح باب الغرفة المراد تنظيفها، وضع الأثاث في مكانه المُناسب لخلق مساحة إضافية لعملية التنظيف.

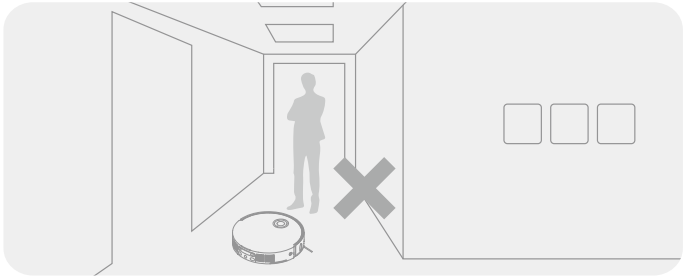

لضمان قدرة الروبوت على التعرف على المناطق التي يجب تنظيفها، يتعين تجنب الوقوف أمام الروبوت، أو عند عتبة الباب، أو في الممرات الضيقة.

ملاحظة:

- عند استخدام الروبوت للمرة الأولى، يتعين مرافقته خلال عملية التنظيف لإزالة أي عوائق محتملة في الوقت المناسب.
- سيوفر مصباح LED الإضافي إضاءة إضافية في البيئات منخفضة الإضاءة.
- تجنب شفط الأجسام الصلبة مثل الأحجار والكرات الفولاذية وأجزاء لعب الأطفال، أو الأجسام الحادة مثل مخلفات البناء والزجاج المكسور والمسامير، وإلا قد تخدش الأرضية.

# قبل الاستخدام

## 1. ضع المحطة الأساسية وقم بتوصيلها بمأخذ التيار الكهربائي

ينبغي وضع محطة الشحن في مكان مفتوح قدر الإمكان وذو إشارة واي فاي جيدة. اترك مساحة كافية كما هو موضح في الشكل وقم بإزالة أي كائنات في المنطقة المظللة. أدخل سلك الطاقة في المحطة الأساسية وقم بتوصيله بالمأخذ.

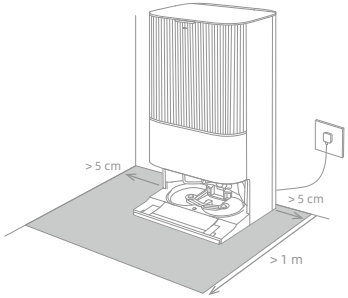


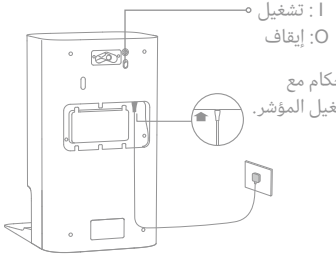


ملاحظة:

- تأكد من عدم وجود أي شيء يُعيق منطقة الإشارة.
- يُنصح بوضع محطة الشحن على الأرضيات البلاطية أو الرخامية لتجنُب تلطخ الأرضيات الخشبية أو السجاد بالماء.

## 2. ثبّت لوحة تمديد عارضة التحميل المنحدرة

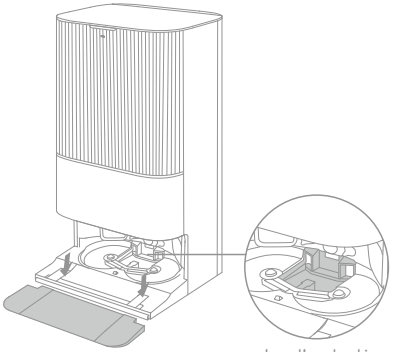

فلتر لوح الغسيل

**ملاحظة:** تأكد من تثبيت مرشح لوح الغسيل في مكانه.

# قبل الاستخدام

## 3. أزل أغطية حماية الروبوت، وثبّت مجموعة الممسحة

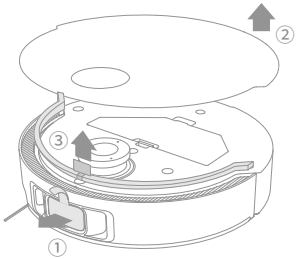


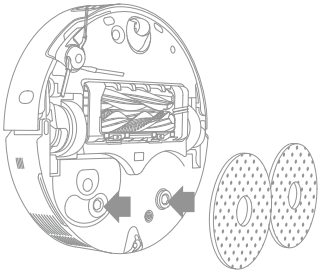

## 4. توصيل الروبوت بالمحطة الأساسية

اضغط مع الاستمرار على الزر ⏻ الموجود على الروبوت لمدة 3 ثوانٍ لتشغيله. ثبت الروبوت على محطة الشحن مع توجيه مجموعة الممسحة نحو لوح الغسيل. ستسمع بعد ذلك إشعارًا صوتيًا عندما يتصل الروبوت بالمحطة الأساسية بنجاح. بعد شحن الروبوت بالكامل، ستظل مؤشرات الحالة على الروبوت والمحطة الأساسية مضاءة لمدة 10 دقائق ثم تصبح خافتة.

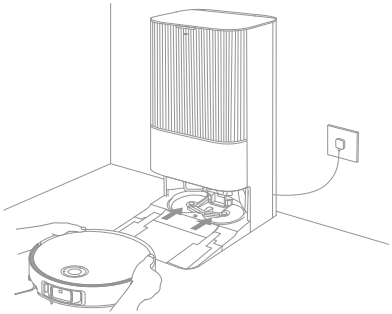

ملاحظة: يُوصى بشحن الروبوت بالكامل قبل استخدامه لأول مرة. يجب توصيل الروبوت يدويًا بمحطة الشحن لإعادة شحنه، في حال تعذر تشغيله بعد نفاد البطارية.

# قبل الاستخدام

## 5. أضف محلول التنظيف

(1) قم بإزالة غطاء خزان الأتربة واسحب مقصورة المنظف التلقائي للخارج.

(2) افتح الغطاء العلوي للمقصورة وأضف محلول التنظيف.

(3) أغلق غطاء المقصورة، ثم أعده إلى القاعدة الأساسية، ثم أعد تركيب غطاء خزان الغبار. سيتم إضافة محلول التنظيف تلقائيًا أثناء العمل.

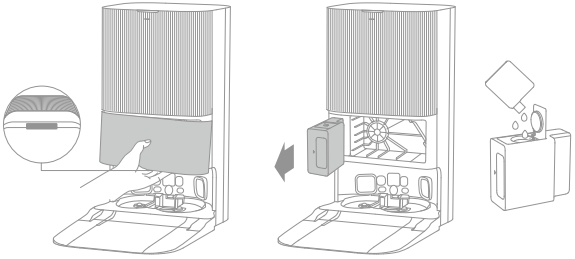

ملاحظة:

- يمكن تعبئة حجرة المنظفات التلقائية بمحلول التنظيف للاستخدام. لا تضف أي سائل آخر غير محلول التنظيف المعتمد رسميًا لمنع حدوث عطل.
- ركِّب الفرشاة الجانبية حتى صدور صوت الاستقرار في مكانها.

## 6. إضافة الماء في خزان المياه النظيفة

أخرج خزان المياه النظيفة من محطة الأساسية، واملأ الخزان بمياه نظيفة. ثم أعد تركيب خزان المياه النظيف في المحطة الأساسية.

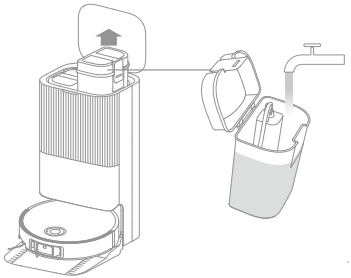

ملاحظة: يرجى عدم إضافة الماء الساخن إلى خزان الماء، حيث يمكن أن يتسبب ذلك في تشويه شكل الخزان.

# جارٍ التوصيل بتطبيق Dreamehome App

## 1. تنزيل تطبيق Dreamehome App

قم بإزالة غطاء الروبوت ومسح رمز الاستجابة السريعة على الروبوت، أو ابحث عن "Dreamehome" في متجر التطبيقات لتنزيل التطبيق وتثبيته.

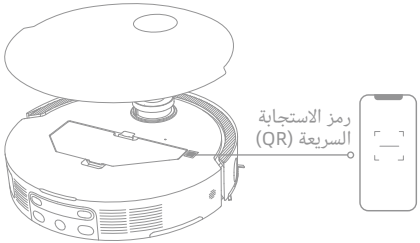


ملاحظة:

- يتم دعم شبكة Wi - Fi بسرعة 2,4 جيجاهرتز فقط.
- قد تختلف العمليات الفعلية عن التعليمات الموجودة في هذا الدليل بسبب التحديثات التي يتم إجراؤها على برنامج التطبيق. يُرجى اتباع التعليمات بناءً على إصدار التطبيق الحالي.

## 2. إضافة جهاز

افتح تطبيق Dreamehome، وانقر على "مسح رمز الاستجابة السريعة QR للاتصال"، ثم قم بمسح رمز QR نفسه من على الروبوت مرة أخرى لإضافة الجهاز. يُرجى اتباع التعليمات لإنهاء اتصال Wi-Fi.

ملاحظة: لإعادة تعيين Wi - Fi، كرر الخطوة 2 ثم اتبع المطالبات لإنهاء اتصال Wi - Fi.

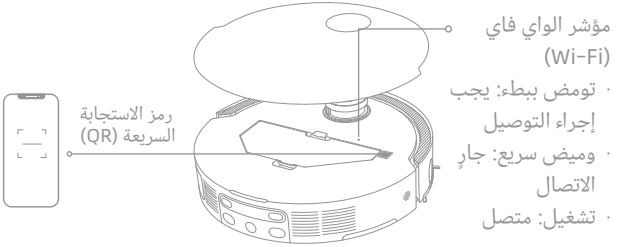

# طريقة الاستخدام

## التشغيل/إيقاف التشغيل

اضغط مع الاستمرار على الزر ⏻ لمدة 3 ثوانٍ لتشغيل الروبوت. سيظل مؤشر الطاقة مضاءً. أو ضع الروبوت على المحطة الأساسية عن طريق محاذاة جهات اتصال الشحن الخاصة بالروبوت مع تلك الخاصة بالمحطة الأساسية، ثم سيتم تشغيل الروبوت تلقائيًا وبدء الشحن. لإيقاف تشغيل الروبوت، حرك الروبوت بعيدًا عن المحطة الأساسية واضغط مع الاستمرار على الزر ⏻ لمدة 3 ثوانٍ.

## رسم الخرائط السريع

بعد تكوين الشبكة لأول مرة، اتبع الإرشادات الموجودة في التطبيق لإنشاء خريطة بسرعة. سيبدأ الروبوت في التخطيط دون تنظيف. عندما يعود الروبوت إلى المحطة الأساسية، تكون عملية التخطيط قد اكتملت وسيتم حفظ الخريطة تلقائيًا.

## الإيقاف المؤقت/السكون

عندما يكون الروبوت قيد التشغيل، اضغط على أي زر للإيقاف المؤقت.

يدخل الروبوت في وضع السكون تلقائيًا، إذا تم إيقافه مؤقتًا لأكثر من 10 دقائق. سيتم إيقاف تشغيل جميع المؤشرات الموجودة على الروبوت. اضغط على أي زر في الروبوت، أو استخدم التطبيق لإيقاظ الروبوت.

ملاحظة: ستتوقف عملية التنظيف الحالية عندما يوضع الروبوت على المحطة الأساسية وهو في وضع الإيقاف المؤقت.

## استئناف التنظيف التلقائي

إذا كانت البطارية منخفضة جدًا، فسيعود الروبوت تلقائيًا إلى المحطة الأساسية لشحنه. بعد الشحن إلى مستوى البطارية المناسب، سيتم استئناف مهام التنظيف غير المكتملة.

ملاحظة: لاستخدام هذه الوظيفة، يرجى تمكينها من داخل هذا التطبيق.

## وضع عدم الإزعاج (DND)

عند ضبط الروبوت على وضع عدم الإزعاج (DND)، سيتم منع الروبوت من استئناف التنظيف. يتم تعطيل وضع عدم الإزعاج بشكل افتراضي في المصنع. يُمكنك استخدام التطبيق لتمكين وضع عدم الإزعاج أو تعديل فترة وضع عدم الإزعاج. تم تعيين فترة عدم الإزعاج افتراضيًا من الساعة 10:00 مساءًا إلى الساعة 8:00 صباحًا.

ملاحظة:

- يتم تنفيذ مهام التنظيف المقررة كالمعتاد خلال فترة عدم الإزعاج.
- بعد انتهاء فترة عدم الإزعاج، سيستأنف الروبوت عملية التنظيف من نفس المكان الذي توقف عنده.

## إعادة تشغيل الروبوت

إذا توقف الروبوت عن الاستجابة أو تعذر إيقاف تشغيله، فاضغط مع الاستمرار على الزر ⏻ لمدة 10 ثوانٍ لإيقاف تشغيله بقوة. ثم اضغط مع الاستمرار على الزر ⏻ لمدة 3 ثوانٍ لتشغيل الروبوت.

# طريقة الاستخدام

## المكنسة والممسحة

ملاحظة: بعد تثبيت مجموعة الممسحة، سيعمل الروبوت في وضع "التفريغ والممسحة" افتراضيًا أثناء استخدامه لأول مرة.

### 1. بدء تنظيف

اضغط على الزر ⏻ الموجود على الروبوت، أو استخدم التطبيق لجعل الروبوت يبدأ من المحطة الأساسية. عندئذ سيخطط الروبوت مسار التنظيف الأمثل وينفذ مهمة التنظيف بناءً على الخريطة التي تم إنشاؤها.

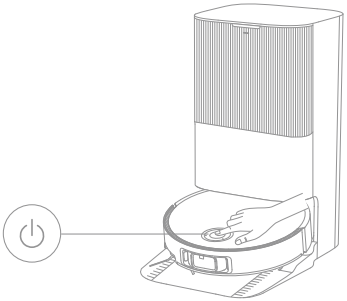

ملاحظة:

- للتأكد من عودة الروبوت بسهولة إلى المحطة الأساسية بعد التنظيف، يوصى ببدء تشغيل الروبوت من عودته إلى تلك المحطة.
- سيتم تنظيف وسادات الممسحة قبل أن يبدأ الروبوت في المسح، لذا يُرجى التحلي بالصبر.
- لا تحرك المحطة الأساسية أو خزان المياه النظيفة أو خزان المياه المستخدم أو مرشح لوح الغسيل أثناء التشغيل.
- يمكن تمكين تنظيف الماء الساخن في التطبيق لتنظيف وسادة الممسحة، والذي ينطبق على جميع الأوضاع. لتجنب الحروق، لا تلمس مخرج الماء عندما تكون الوظيفة قيد التشغيل.

### 2. غسيل تلقائي للممسحة

عند التنظيف، سيعود الروبوت تلقائيًا إلى المحطة الأساسية لغسل وسادات الممسحة بناءً على تردد تنظيف وسادة الممسحة المحدد في التطبيق. ستقوم المحطة الأساسية بإعادة ملء خزان الماء الخاص بالروبوت تلقائيًا على أن يستأنف الروبوت التنظيف.

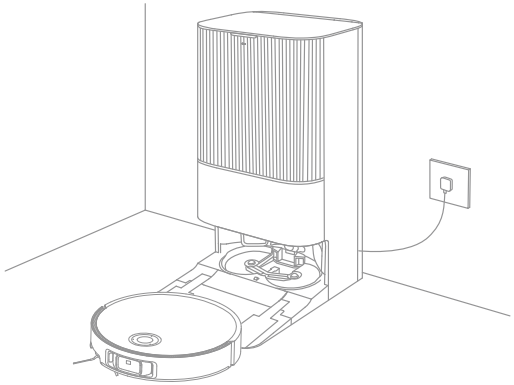

# طريقة الاستخدام

## 3. قم بتفريغ صندوق الغبار تلقائيًا وغسل وتجفيف وسادات الممسحة

بعد أن ينهي الروبوت مهمة التنظيف ويعود إلى المحطة الرئيسية للشحن، ستقوم المحطة الرئيسية تلقائيًا بتفريغ صندوق الغبار ثم غسل وتجفيف منصات الممسحة.

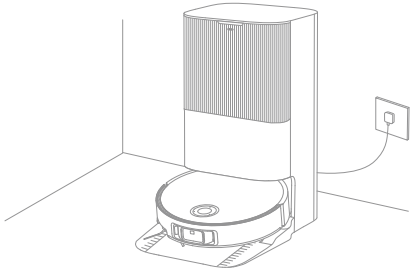

ملاحظة:

- إذا تم إيقاف تشغيل وظيفة التفريغ التلقائي في التطبيق، فلن تقوم محطة الشحن بإفراغ صندوق الأتربة تلقائيًا.
- ستقوم المحطة الأساسية بإفراغ صندوق الغبار وفقًا للإعدادات الموجودة في التطبيق.

## 4. تنظيف خزان المياه المستخدمة

بعد أن ينهي الروبوت مهمته، يُرجى تنظيف خزان المياه المستخدم لتجنب انبعاث أي رائحة.

### المسح بعد التنظيف

يمكنك تمكين الممسحة بعد التنظيف بالمكنسة من خلال التطبيق، وسيبدأ الروبوت بإزالة مجموعة الممسحة الموجودة في المحطة الأساسية لتنظيف الأرض. بعد اكتمال التنظيف بالمكنسة الكهربائية، سيعود الروبوت إلى المحطة الرئيسية لتركيب مجموعة الممسحة وستقوم المحطة الرئيسية تلقائيًا بتفريغ صندوق الغبار. وبعد ذلك سيبدأ الروبوت في المسح بعد رفع الفرش الرئيسية والجانبية.

### التنظيف بالمكنسة الكهربائية فقط

يمكنك تمكين خاصية التنظيف بالمكنسة من داخل التطبيق، وسيقوم الروبوت تلقائيًا بإزالة مجموعة الممسحة من المحطة الأساسية وبدء التنظيف بالمكنسة.

### المسح فقط

يمكنك تمكين وظيفة الممسحة من التطبيق، وسيبدأ الروبوت بالتحقق تلقائيًا مما إذا كانت مجموعة الممسحة مُثبتة على المحطة الأساسية أم لا. إذا لم يكن الأمر كذلك، سيثبت الروبوت مجموعة الممسحة، ويبدأ المسح بعد رفع الفرشاة الرئيسية والجانبية.

# الصيانة الدورية

## قطع الغيار

يوصى بالرجوع إلى استخدام الملحق الموجود في التطبيق أو الجدول التالي للصيانة الروتينية، للحفاظ على الأداء الأمثل للروبوت.

| قطعة الغيار | وتيرة الصيانة | فترة الاستبدال |
|---|---|---|
| خزان المياه المُستخدمة | بعد كل استعمال | / |
| خزان المياه النظيفة | مرة واحدة كل أسبوعين | |
| الفرشات الرئيسية | | كل 6 إلى 12 أشهر |
| مُرشح صندوق الأتربة | | كل 3 إلى 6 أشهر |
| فرشاة جانبية | | |
| حاملات وسادة الممسحة | | / |
| فلتر لوح الغسيل | مرة كل شهر إلى شهرين | / |
| منطقة إشارة المحطة الأساسية | مرة واحدة كل شهر | |
| موصلات الشحن | | |
| فتحات تهوية ذاتية التفريغ | | |
| العجلة مُتعددة الاتجاهات | | |
| عجلة دوارة | | |
| مستشعر الحواف | | |
| مستشعر VersaLift | | |
| مستشعرات الليزر الخطي المزدوج ثلاثي الأبعاد | | |

| قطعة الغيار | وتيرة الصيانة | فترة الاستبدال |
|---|---|---|
| مستشعر السجاد | مرة واحدة كل شهر | / |
| مستشعرات السقوط | | |
| نافذة مخفف الصدمات | | |
| مخفف الصدمات | | |
| مدخل تعبئة المياه الأوتوماتيكي للروبوت | | |
| قاعدة الروبوت | | |
| صندوق الأتربة | نظف الروبوت عند الحاجة | |
| العجلات الرئيسية | | |
| رجل مانعة | | |
| كيس الأتربة | / | كل 2 إلى 4 أشهر |
| منصات الممسحة | | كل 1 إلى 3 أشهر |
| مانع المقياس | | كل 18 إلى 36 أشهر |

**ملاحظة:** يعتمد تكرار الصيانة والاستبدال على الاستخدام الفعلي.في حالة حدوث استثناء بسبب ظروف خاصة، يوصى بالصيانة الفورية أو الاستبدال.

# الصيانة الدورية

## فلتر لوح الغسيل

1. أخرج الروبوت وأزل مرشح لوح الغسيل بعد اكتمال تنظيف وسادة الممسحة.

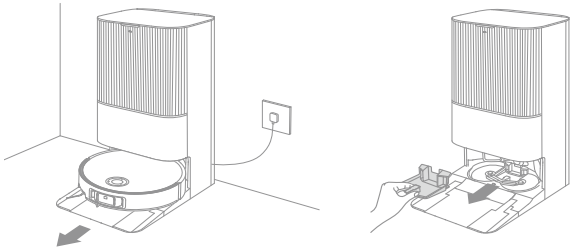

2. اشطف مرشح لوح الغسيل بالماء النظيف، وامسحه جيدًا، ثم أعد تثبيته في لوح الغسيل.

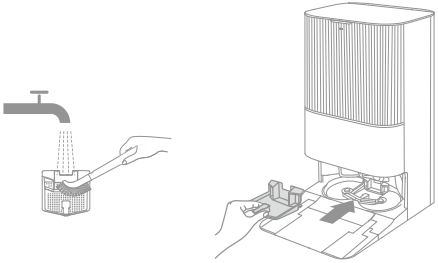

3. استخدم التطبيق أو اضغط على الزر ⌂ لإعادة الروبوت إلى المحطة الأساسية، أو أعد الروبوت يدويًا.

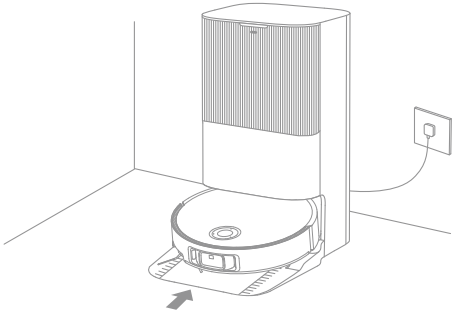

# الصيانة الدورية

## كيس الأتربة

1. قم بإزالة غطاء خزان الغبار وتخلص من كيس الغبار.

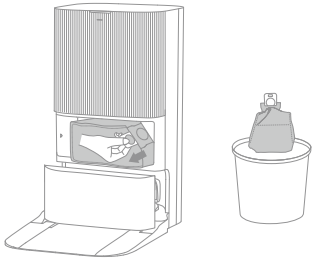

ملاحظة: سيؤدي سحب المقبض لأعلى إلى إغلاق كيس الأتربة لمنع سقوط الأتربة والأوساخ عن طريق الخطأ.

2. أزل الغبار والأوساخ من الفلتر باستخدام قطعة جافة من القماش.

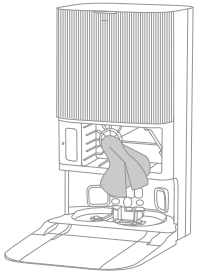

3. قم بتركيب كيس جديد للأتربة.

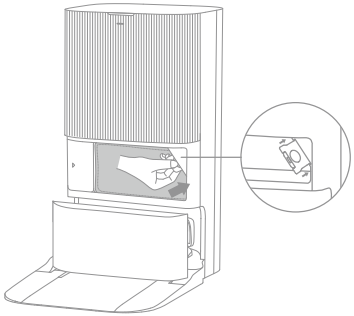

4. أعد تركيب غطاء خزان الغبار.

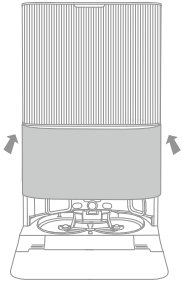

# الصيانة الدورية

## خزان المياه المُستخدمة

1. قم بإزالة خزان المياه المستعملة وافتح غطائه، واسكب المياه المستعملة.

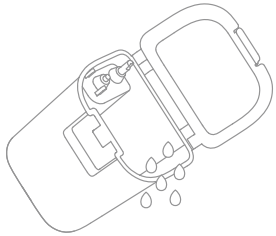

2. اشطف خزان المياه المستخدم بالماء النظيف، واستخدم أداة التنظيف المتوفرة لتنظيف الجدار الداخلي لخزان المياه المستخدم.

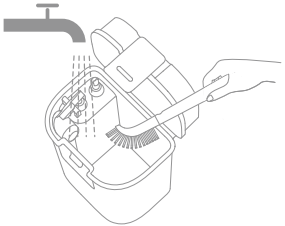

ملاحظة: تعد الكرة العائمة في صهريج المياه المستخدمة جزءًا متحركًا. لا تستخدم القوة المفرطة عند التنظيف لتجنب التسبب في حدوث الأضرار.

# الصيانة الدورية

## الفرشات الرئيسية

1. اضغط على مشابك واقي الفرشاة للداخل لإزالة واقي الفرشاة، ثم ارفع الفرشاة خارج الروبوت.

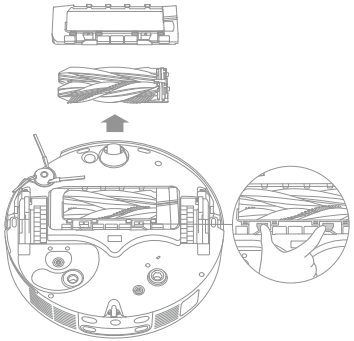

2. اسحب الفرش كما هو موضح في الشكل. استخدم أداة التنظيف المتوفرة لإزالة أي شعر متشابك في الفرش. بعد التنظيف، ادفع الفرش بإحكام في حامل الفرشاة الرئيسي حتى تنقر في مكانها.

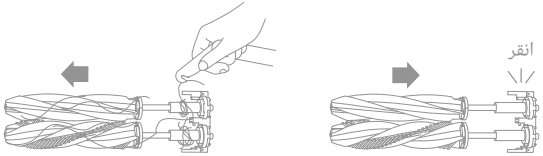


**ملاحظة:** كن حذرًا أثناء سحب الفرش الرئيسية لمنع الإصابة.

3. مع توجيه الأسهم المطبوعة على الشاشة لأعلى، أدخل حامل الفرشاة الرئيسي في الفتحات لأسفل بطريقة مائلة.

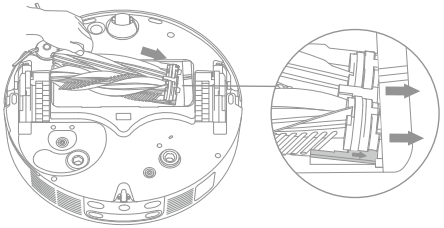

4. قم بمحاذاة الطرف الأمامي لواقي الفرشاة مع الفتحة، وأدخله لأسفل بطريقة مائلة، ثم اضغط عليه في مكانه.

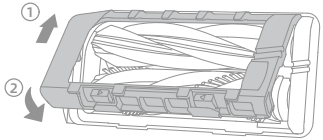

# الصيانة الدورية

## فرشاة جانبية

فك الفرشاة الجانبية باستخدام المفك، ونظّف الفرشاة من الشعر، ثم ثبّتها مجددًا باستخدام المفك.

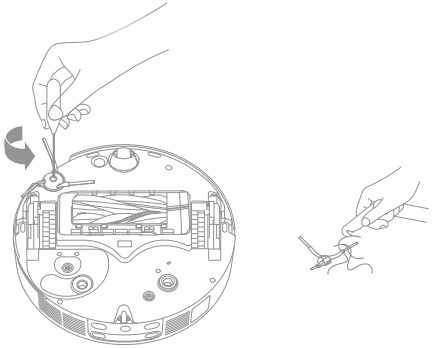

## حاملات وسادة الممسحة

قم بإزالة وتنظيف حوامل وسادة الممسحة.

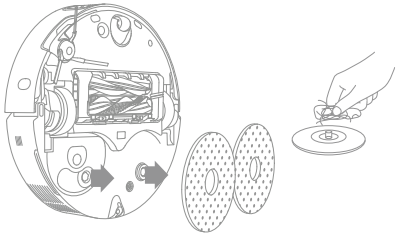

## العجلة مُتعددة الاتجاهات

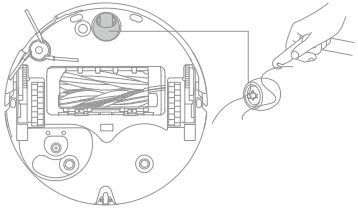

ملاحظة:

- استخدم أداة مثل مفك براغي صغير لفصل المحور وإطار العجلة متعددة الاتجاهات. لا تستخدم القوة المفرطة.
- اشطف العجلة متعددة الاتجاهات تحت الماء الجاري وأعدها بعد تجفيفها بالكامل.

# الصيانة الدورية

## صندوق الأتربة والفلتر

1. قم بإزالة غطاء الروبوت واضغط على مشبك صندوق الغبار لإزالة صندوق الغبار.

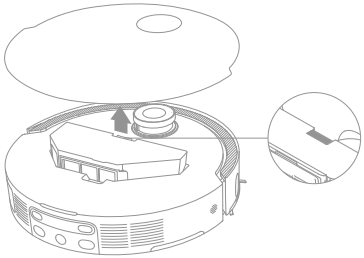

2. أزل فلتر صندوق الغبار، ثم أفرغ صندوق الغبار.

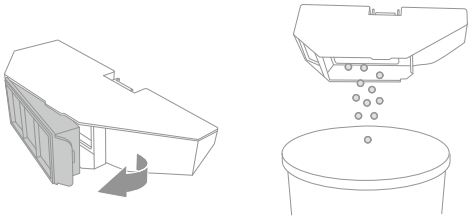

3. انقر برفق على سلة الفلتر لإزالة الأتربة.

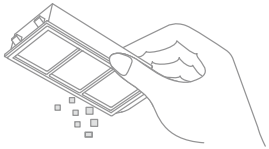

ملاحظة: لا تحاول تنظيف المُرشح باستخدام فرشاة أو إصبع أو أدوات حادة لتجنب التلف.

4. اشطف صندوق الأتربة والفلتر بالماء وجففه تمامًا قبل إعادة تركيبه.

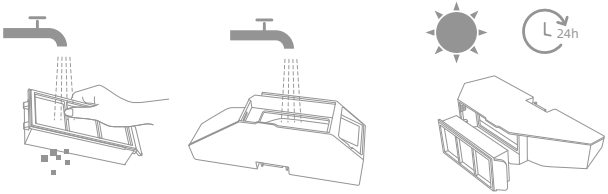


ملاحظة:
- اشطف صندوق الأتربة والمُرشح بالماء النظيف فقط. لا تستخدم أي مُنظّف.
- استخدم صندوق الأتربة والمُرشح فقط بعد الجفاف تمامًا.

# الصيانة الدورية

## مستشعرات الروبوت

امسح مستشعرات الروبوت باستخدام قطعة قماش ناعمة وجافة، كما هو موضح في الشكل أدناه:

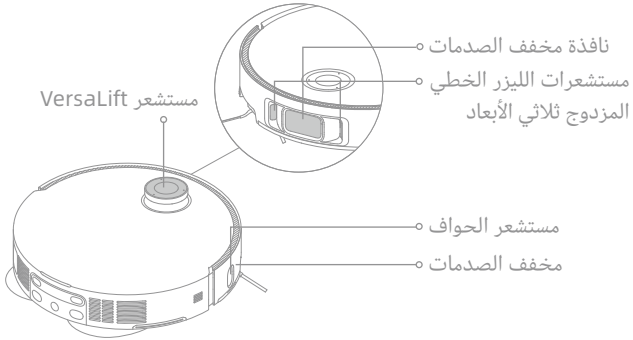


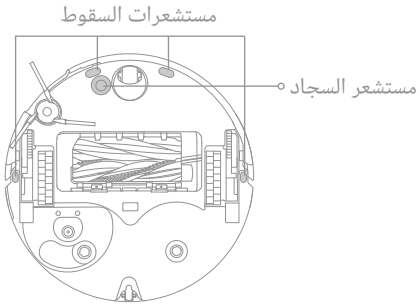


**ملاحظة:** يمكن أن يتسبب استخدام قطعة قماش مبللة في تلف العناصر الحساسة داخل الروبوت ومحطة الشحن. يرجى استخدام قطعة قماش جافة للتنظيف.

## موصلات الشحن ومنطقة الإشارة

قم بتنظيف مناطق اتصال الشحن ومنطقة استقبال الاشارات بقطعة قماش ناعمة وجافة.

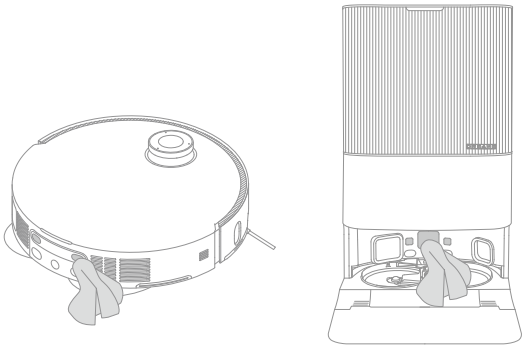

# الصيانة الدورية

## فتحات تهوية ذاتية التفريغ

يُرجى تنظيف فتحات الإفراغ التلقائية في الروبوت ومحطة الشحن باستخدام قطعة ناعمة وجافة من القماش.

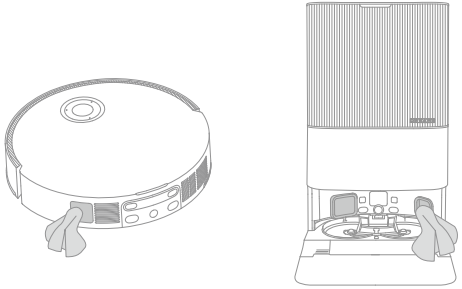

## منصات الممسحة

قم بإزالة منصات الممسحة من حوامل منصات الممسحة لاستبدالها.

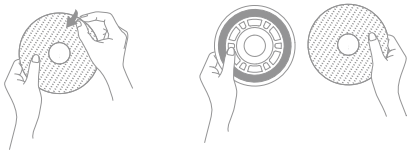

## بطارية

يحتوي الروبوت على حزمة بطارية ليثيوم أيون عالية الأداء. يرجى التأكد من أن البطارية مشحونة جيدًا للاستخدام اليومي للحفاظ على الأداء الأمثل للبطارية. إذا لم يتم استخدام الروبوت لفترة طويلة، قم بإيقاف تشغيله وتخزينه. لمنع الضرر الناتج عن التفريغ الزائد، قم بشحن الروبوت مرة واحدة على الأقل كل ثلاثة أشهر.

# استكشاف الأخطاء وإصلاحها

| المشكلة | الحلول |
|---|---|
| لا يمكن تشغيل الروبوت. | البطارية منخفضة. اعد شحن الروبوت على القاعدة والمحاولة مرة أخرى.<br>درجة حرارة البطارية منخفضة جدًا أو مرتفعة جدًا. يوصى بتشغيل الجهاز عند درجة حرارة تتراوح بين 32 درجة فهرنهايت (0 درجة مئوية) و 104 درجة فهرنهايت (40 درجة مئوية). |
| لا يمكن شحن الروبوت. | لم يتم توصيل محطة القاعدة بالطاقة، يرجى التأكد من توصيل كل من طرفي سلك الطاقة بشكل صحيح.<br>الاتصال بين موصلات الشحن لمحطة الشحن والروبوت رديئة، يُرجى تنظيف موصلات الشحن.<br>يرجى التحقق من وجود أي جسم غريب عند موصلات الروبوت وإزالته إن وجد. |
| يفشل الروبوت في الاتصال بشبكة الواي فاي. | كلمة مرور شبكة الواي فاي غير صحيحة. يرجى التأكد من صحة كلمة المرور المستخدمة للاتصال بشبكة الواي فاي الخاصة بك.<br>لا يدعم الروبوت اتصال Wi - Fi بسرعة 5 جيجاهرتز. تأكد من توصيل الروبوت باتصال واي فاي 2,4 جيجاهرتز.<br>إشارة شبكة الواي فاي ضعيفة. يرجى التأكد من أن الروبوت متواجد في منطقة تتوفر فيها تغطية جيدة لشبكة الواي فاي.<br>قد لا يكون الروبوت جاهزًا للتكوين. يُرجى إغلاق التطبيق وأعد الدخول مرة أخرى، ثم حاول تنفيذ الخطوات كما هو موضح. |
| لا يُمكن للروبوت العودة إلى محطة الشحن. | قد تكون محطة الشحن غير متصلة بالطاقة أو تم نقلها ولم يكن الروبوت مُثبت عليها. يُرجى توصيل المحطة الأساسية بمصدر الطاقة أو وضع الروبوت على المحطة الأساسية لشحنه.<br>يوجد الكثير من العوائق حول محطة الشحن. يرجى وضع محطة الشحن في منطقة أكثر انفتاحاً.<br>قد يتسبب نقل الروبوت في إعادة وضعيته، وسيقوم بإعادة إنشاء الخريطة إذا فشلت عملية ضبط وضعيته. إذا كان الروبوت بعيدًا للغاية عن قاعدة الشحن، فقد لا يتمكن من العودة تلقائيًا، وفي هذه الحالة ستحتاج إلى وضع الروبوت على محطة الشحن يدويًا.<br>امسح منطقة الإشارة الموجودة على قاعدة الشحن لإزالة الغبار أو الحطام. |

# استكشاف الأخطاء وإصلاحها

| المشكلة | الحلول |
|---|---|
| يعلق الروبوت في الجزء الأمامي من قاعدة الشحن ولا يمكنه العودة إليها. | تحقق مما إذا كانت هناك مساحة كافية على كلا الجانبين أو أمام المحطة الرئيسية لمنع انسداد الروبوت.<br>طريق العودة إلى الشحن مسدود، على سبيل المثال الباب مغلق.<br>قد ينزلق الروبوت إذا كانت الأرضية أمام قاعدة الشحن مبللة بشكل مفرط. إذا كان الأمر كذلك، فامسح الماء الزائد قبل المحاولة مرة أخرى.<br>يُوصى بنقل محطة الشحن لمكان آخر والمحاولة مرة أخرى.<br>تحقق من تركيب لوحة تمديد عارضة التحميل المنحدرة بشكل صحيح. |
| لا يمكن إيقاف تشغيل الروبوت. | لا يُمكن إيقاف تشغيل الروبوت أثناء الشحن. يوصى بتحريك الروبوت من المحطة الأساسية، ثم اضغط مع الاستمرار على الزر ⏻ لمدة 3 ثوانٍ لإيقاف تشغيله.<br>إذا تعذر إيقاف تشغيل الروبوت عن طريق تنفيذ الخطوة 1، فاضغط مع الاستمرار على الزر ⏻ لمدة 10 ثوانٍ لإيقاف تشغيل الروبوت بالقوة. إذا استمرت المشكلة، يُرجى الاتصال بخدمة ما بعد البيع. |
| سرعة الشحن بطيئة. | يستغرق شحن الروبوت بالكامل حوالي 4,5 ساعات عندما تكون بطاريته منخفضة.<br>إذا قمت بتشغيل الروبوت في درجات حرارة خارج النطاق المحدد، سيؤدي ذلك إلى بطء سرعة الشحن تلقائيًا لتمديد العمر الافتراضي للبطارية.<br>قد تكون مناطق اتصالالشحن الموجودة على كل من الروبوت ومحطة الشحن مُتسخة،لذا يُرجى مسحها بقطعةقماش جافة. |
| تزداد الضوضاء أثناء تشغيل الروبوت. | تحقق مما إذا كان فلتر صندوق الأتربة مسدودًا. إذا كان الأمر كذلك، فإنه يمكنك تنظيفه أو استبداله.<br>قد يعلق جسم صلب في الفرشاة الرئيسية أو صندوق الأتربة. افحص وقم بإزالة أي جسم صلب.<br>قد تتشابك الفرشاة الرئيسية أو الفرشاة الجانبية. قم بفحص وإزالة أي أجسام غريبة.<br>يرجى تحويل وضع الشفط إلى الوضع العادي (Standard) أو الوضع الهادئ (Quiet). |
| يتحرك الروبوت بدون اتباع المسار المحدد. | يجب ترتيب الأشياء مثل أسلاك الطاقة والنعال قبل استخدام الروبوت.<br>يؤدي العمل على أسطح مبتلة وزلقة إلى انزلاق العجلة الرئيسية. يوصى بتجفيف الأماكن المبللة قبل استخدام الروبوت.<br>امسح نافذة مخفف الصدمات ومستشعرات الليزر الخطية الموجود على الروبوت بقطعة قماش نظيفة وناعمة لإبقائهم في حالةٍ نظيفةٍ ودون عائق. |

# استكشاف الأخطاء وإصلاحها

| المشكلة | الحلول |
|---|---|
| الروبوت يفوت الغرف التي يجب تنظيفها. | تأكد من فتح أبواب الغرف المراد تنظيفها.<br>قد يكون المكان الموجود أمام الغرفة المراد تنظيفه رطبًا وزلقًا، مما يتسبب في انزلاق الروبوت والعمل بشكل غير طبيعي. يُرجى محاولة تجفيف الأرضية قبل استخدام الروبوت. |
| لن يستأنف الروبوت التنظيف بعد الشحن. | تأكد من عدم تعيين الروبوت على وضع عدم الإزعاج (DND)، حيث يمنعه هذا الوضع من استئناف عملية التنظيف.<br>لن يستأنف الروبوت التنظيف بعد وضع الروبوت يدويًا على المحطة الأساسية أو إرسال الروبوت للشحن عبر التطبيق أو الزر ⌂. |
| لا يمكن للمحطة إفراغ صندوق الأتربة تلقائيًا. | تحقق مما إذا كان كيس الغبار في خزان الغبار ممتلئًا.<br>إذا لم يكن كيس الأتربة ممتلئًا، فتحقق مما إذا كان هناك أي عائق في فتحات التفريغ التلقائي للروبوت أو المحطة الأساسية أو صندوق الأتربة. قم بتنظيف الجزء المسدود في الحال، إن وجد. |
| مستوى الماء في لوح الغسيل غير طبيعي. | تحقق مما إذا كان مانع التسريب الموجود على خزان المياه المستعمل فضفاضًا أو غير مثبت بشكل صحيح، وأعد ضبطه يدويًا إذا كان الأمر كذلك. إذا استمرت المشكلة، فيرجى الاتصال بفريق خدمة ما بعد البيع.<br>اضغط بلطف على خزان المياه المستعملة للتأكد من تركيبه بشكل صحيح.<br>قم بإزالة مرشح لوح الغسيل وتحقق مما إذا كان منفذ تصريف مياه الصرف الصحي مسدودًا وقم بتنظيفه.<br>افحص محلول التنظيف. لا تقم بإضافة أي سائل بخلاف محلول التنظيف المعتمد رسميًا. |
| حامل وسادة الممسحة مرفوع بشكل غير طبيعي. | الرجاء إزالة حامل وسادة الممسحة للتحقق مما إذا كان هناك أي جسم غريب عالق فيه، وحاول إعادة تشغيل الروبوت. إذا استمرت المشكلة، فيرجى الاتصال بفريق خدمة ما بعد البيع. |
| يوجد ماء تحت خزان الماء النظيف أو حول السداد. | عند إخراج خزان الماء النظيف، قد يترك بعض الماء في الأنبوب أسفل الخزان أو حول السداد. وهذا أمر طبيعي. يرجى مسحه بقطعة قماش جافة. |

لمزيد من الدعم، تواصل معنا عبر https://global.dreametech.com

# المواصفات

## روبوت

| | | | |
|---|---|---|---|
| الموديل | RLX85CE | RLX85CE-1 | RLX85CE-5 |
| | RLX85CE-3 | RLX85CE-4 | RLX85CE-6 |
| وقت الشحن | 4,5 ساعة تقريبًا | | |
| الجهد الكهربائي المقدر | 14,4 V ⎓ | | |
| الطاقة المقدرة | 75 W | | |
| تردد التشغيل | 2400-2483,5 MHz | | |
| الحد الأقصى لطاقة الإخراج | < 20 dBm | | |

في ظل الاستخدام العادي للحالة، يجب الحفاظ على مسافة فصل لا تقل عن 20 سم بين الهوائي وجسم المستخدم.

## محطة الشحن

| | | | |
|---|---|---|---|
| الموديل | RCXE0105 | RCXE0108 | RCXE0109 |
| الدخل المقدر | 220-240 V~ 50-60 Hz | | |
| الإخراج المقدر | 20 V ⎓ 2 A | | |
| الطاقة المقدرة (أثناء تفريغ الأتربة) | 700 W | | |
| الطاقة المُقدرة (أثناء التنظيف بالمياه الساخنة) | 1160 W | | |
| الطاقة المُقدرة (أثناء الشحن والتجفيف) | 87 W | | |

ملاحظة:

- يتم تحديد الطاقة المقدرة (أثناء تنظيف الماء الساخن) من خلال قيمة الطاقة خلال الفترة التمثيلية (درجة حرارة الماء 25 درجة مئوية).
- يتم تحديد الطاقة المُقدرة (أثناء الشحن والتجفيف) من خلال قيمة الطاقة أثناء فترة التحميل الكامل.

# التخلص من البطارية وإزالتها

تحتوي بطارية الليثيوم أيون المدمجة على مواد خطرة على البيئة. قبل التخلص من البطارية، تأكد من خلع البطارية بواسطة فنيين مؤهلين والتخلص منها في منشأة إعادة التدوير المناسبة.

- يجب إزالة البطارية من الجهاز قبل التخلص منها؛
- يجب فصل الجهاز عن مصدر التيار الكهربائي عند إزالة البطارية؛
- يجب التخلص من البطارية بطريقة آمنة.

**تنبيه:**

قبل إزالة البطارية، قم بفصل الطاقة واستنفاد البطارية قدر الإمكان.

يجب التخلص من البطاريات غير الضرورية في منشأة إعادة التدوير المناسبة.

ولا تعرضها لبيئة ذات درجة حرارة عالية؛ لتجنب مخاطر الانفجار.

في ظل ظروف سيئة، قد يتم إخراج السائل من البطارية. في حال حدوث تلامس، اغسلها بالماء واطلب المساعدة الطبية.

**دليل الإزالة:**

1. اقلب الروبوت، واستخدم أداة مناسبة لإزالة البراغي الموجودة في الجزء الخلفي من الروبوت، ثم قم بإزالة الغطاء.
2. افصل الأطراف بين البطارية ولوحة الدارة المطبوعة لإزالة البطارية.

# Güvenlik Bilgisi

Cihazın uygunsuz kullanımının yol açtığı elektrik çarpması, yangın veya yaralanmadan kaçınmak için cihazı kullanmadan önce kullanım kılavuzunu dikkatlice okuyun ve ileride başvurmak üzere saklayın.

## Kullanım Sınırlamaları

- Bu ürün, güvenli kullanımı sağlamak ve risklerden kaçınmak üzere, 8 yaşından küçük çocuklar ve fiziksel, duyusal, zihinsel engelli kişiler veya sınırlı deneyime veya bilgiye sahip kişiler tarafından bir ebeveyn veya vasinin gözetimi olmadan kullanılmamalıdır. Temizlik ve bakım, gözetim olmaksızın çocuklar tarafından yapılmamalıdır.
- Cihaz, yalnızca cihazla birlikte verilen güç kaynağı ünitesi ile kullanılmalıdır.
- Bu cihaz, yalnızca yetkin kişiler tarafından değiştirilebilecek piller içerir.
- Temizlenecek alanı toplayın. Çocuklar cihazla oynamamalıdır. Robot çalışırken çocukların ve evcil hayvanların robotla aralarında güvenli bir mesafe bulunduğundan emin olun.
- Cihazı banyoya veya havuz etrafına kurmayın, buralarda şarj etmeyin veya kullanmayın.
- Bu ürün yalnızca ev ortamındaki zemin temizliği içindir. Dış mekânlarda, zemin harici yüzeylerde veya ticari ya da endüstriyel ortamlarda kullanmayın.
- Cihazın düzgün bir ortamda doğru bir şekilde çalıştığından emin olun. Aksi halde, cihazı kullanmayın.
- Güç kablosu hasar gördüğü takdirde, üreticiden veya yetkili servisten temin edilebilecek özel bir kablo veya teçhizatla değiştirilmelidir.

# Güvenlik Bilgisi

## Kullanım Sınırlamaları

- Robotu, koruyucu bariyeri olmayan zemin üzeri asma alanlarda kullanmayın.
- Robotu baş aşağı çevirip koymayın. LMS kapağını, robot kapağını veya tamponu robot tutup taşımak için kullanmayın.
- Robotu, ortam sıcaklığının 0°C'nin üzerinde ve 40°C'nin altında olduğu ortamlarda kullanın. Zeminde sıvı veya yapışkan madde olmadığından emin olun.
- Bir nesneye takılıp sürüklenmenin verebileceği zarardan kaçınmak için cihazı çalıştırmadan önce bir yere sabit olmayan nesneleri yerden kaldırın ve temizlik güzergahı üzerindeki kabloları veya elektrik kablolarını toplayın.
- Robotun çarparak zarar vermesini önlemek için kırılgan ve küçük nesneleri yerden kaldırın.
- Saç, parmak ve diğer vücut bölgelerini robotun emici ağzından uzak tutun.
- Temizlik gerecini çocukların erişemeyeceği bir yerde saklayın.
- Cihazı bir bebeğin ya da çocuğun uyuduğu bir ortamda çalıştırmayın.
- Gerek durduğu, gerek hareket ettiği sırada çocukları, evcil hayvanları ve diğer nesneleri robotun üzerine bindirmeyin/koymayın.
- Temiz su haznesine yalnızca su ve resmi olarak onaylanmış temizlik solüsyonu eklenebilir. Alkol veya dezenfektan gibi başka sıvılar eklemeyin. Temizlik solüsyonu ile temiz su oranına temizlik solüsyonu şişesi üzerinden bakılabilir. Temizlik solüsyonunu çocukların erişemeyeceği bir yerde saklayın.

# Güvenlik Bilgisi

## Kullanım Sınırlamaları

- Robotu yanan nesneleri temizlemek için kullanmayın. Robotu yanıcı veya kolay tutuşabilen sıvıları, aşındırıcı gazları veya seyreltilmemiş asit ya da çözücü maddeleri toplamak için kullanmayın.
- Sert veya keskin nesneleri süpürmeyin. Cihazı taş, büyük kâğıt parçaları veya cihazı tıkayabilecek diğer malzemeler gibi nesneleri toplamak için kullanmayın.
- Temizlik veya bakım işlemi yapılmadan önce cihazın fişi prizden çıkarılmalıdır.
- Robotu veya ana istasyonu ıslak bir bezle silmeyin veya herhangi bir sıvı ile durulamayın. Yıkanabilir parçaları temizledikten sonra, yerlerine takmadan ve kullanmadan önce iyice kurutun.
- Lütfen bu ürünü Kullanıcı Kılavuzundaki talimatlara uygun bir şekilde kullanın. Bu ürünün uygunsuz kullanımından kaynaklanan kayıp veya zararlardan kullanıcılar sorumludur.

## Piller ve Şarj

- Üçüncü taraflara ait herhangi bir pil veya ana istasyon kullanmayın. Robot sadece RCXE0105 model ana istasyon ile kullanılabilir.
- Pili veya ana istasyonu kendi başınıza sökmeye, onarmaya veya bunlar üzerinde değişiklik yapmaya çalışmayın.
- Ana istasyonu bir ısı kaynağının yakınına koymayın.
- Ana istasyonun şarj kontaklarını silmek veya temizlemek için ıslak bez veya ıslak ellerinizi kullanmayın.

# Güvenlik Bilgisi

**Piller ve Şarj**

- Kullanılmış pilleri uygun olmayan bir şekilde imha etmeyin. İhtiyaç fazlası piller uygun bir geri dönüşüm tesisinde imha edilmelidir.
- Güç kablosu zarar görür veya koparsa kabloyu kullanmayı derhal bırakın ve satış sonrası servisle iletişime geçin.
- Robot nakledilirken kapalı olduğundan ve mümkünse orijinal paketinde tutulduğundan emin olun.
- Robot uzun süre kullanılmayacaksa tamamen şarj edin, ardından kapatın ve serin, kuru bir yerde saklayın. Pilin aşırı derecede boşalmasını önlemek için robotu en az her 3 ayda bir tekrar şarj edin.

**Lazer Güvenlik Bilgileri**

- Bu üründeki lazer sensörü, Sınıf 1 lazer ürünleri için IEC 60825-1:2014/EN 60825-1:2014/A11:2021 Standardına uyar. Kullanım sırasında lütfen doğrudan gözle temasından kaçının.

SINIF 1 LAZER ÜRÜNÜ

TÜKETİCİ LAZER ÜRÜNÜ

EN 50689:2021

Yalnızca iç mekânlarda kullanım içindir

Kullanıcı kılavuzunu okuyun

Bu belgeyle, Dreame Trading (Tianjin) Co., Ltd. RLX85CE/RLX85CE-1 telsiz ekipman türünün 2014/53/AB sayılı Direktif ile uyumlu olduğunu beyan eder. AB uygunluk beyanının tam metnini şu internet adresinde bulabilirsiniz: https://global.dreametech.com
Ayrıntılı e-kılavuz için lütfen tıklayınız: https://global.dreametech.com/pages/user-manuals-and-faqs

# Ürün Genel Bilgileri

## Paket İçerikleri

(Dreame X50 Ultra)

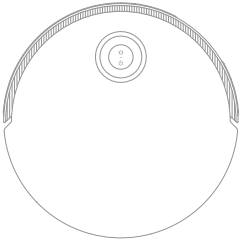

Robot

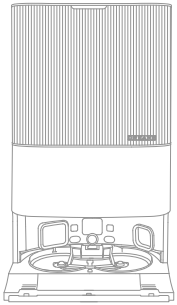

Ana İstasyon

## Diğer Aksesuarlar

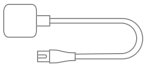

Güç Kablosu

Ana İstasyon Rampa Uzatma Plakası

Kullanıcı Kılavuzu

Otomatik Deterjan Bölmesi (Yerleşik)

2 adet Toz Torbası (1 adet Yerleşik)

2 adet Paspas Pedi (Yerleşik)

Paspas Pedi Tutucusu, 2 adet

Su Siperi Filtresi (Yerleşik)

Temizlik Solüsyonu

Temizlik Aracı

# Ürün Genel Bilgileri

## Paket İçerikleri

(Dreame X50 Ultra Complete)

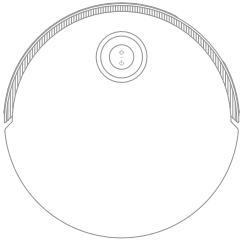

Robot

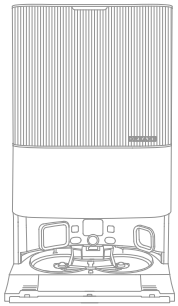

Ana İstasyon

### Diğer Aksesuarlar

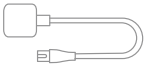

Güç Kablosu

Ana İstasyon Rampa Uzatma Plakası

Otomatik Deterjan Bölmesi (Yerleşik)

2 adet Toz Torbası (1 adet Yerleşik)

2 adet Paspas Pedi (Yerleşik)

Paspas Pedi Tutucusu, 2 adet

Su Siperi Filtresi (Yerleşik)

Kullanıcı Kılavuzu

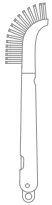

Temizlik Aracı

### Ekstra Aksesuar Seti

1 adet Ana Fırçalar

Yan Fırça, 2 adet

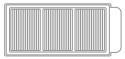

3 adet Toz Kutusu Filtresi

3 adet Toz Torbası

12 adet Paspas Pedi

1 adet Temizlik Solüsyonu

# Ürün Genel Bilgileri

## Robot

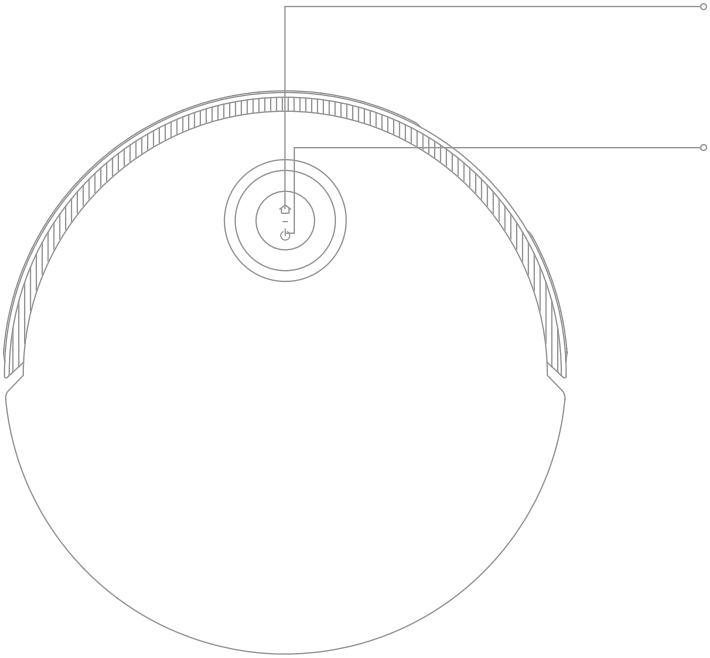

**Yanaşma Düğmesi**

· Robotu ana istasyona geri göndermek için basın
· Çocuk Kilidini devre dışı bırakmak için düğmesini 3 saniye basılı tutun.

**Güç / Temizleme Düğmesi**

· Açmak veya kapatmak için düğmesini 3 saniye basılı tutun.
· Robot açıldıktan sonra temizliğe başlamak için basın

**Dairesel Durum Göstergesi**

· Sürekli Yanan Mavi: Temizlik tamamlandı
· Sürekli Yanan Yeşil: Şarj etme
· Yanıp Sönen Turuncu: Hata

**Pil Durumu Göstergesi**

· Sabit Beyaz: Temizlik tamamlandı
· Yavaş Yanıp Sönen Beyaz: Şarj oluyor (düşük pil değil)
· Sabit Turuncu: Düşük pil seviyesinde bekleme veya düşük pil seviyesinde duraklama
· Yavaş Yanıp Sönen Turuncu: Şarj oluyor (düşük pil)
· Yanıp Sönen Turuncu: Hata
· Yanıp Sönen Pembe: Kamera etkin

**Not:**

· Robot temizlik yaparken veya şarj olmak üzere geri dönerken, üzerindeki herhangi bir düğmeye basarak robotu duraklatabilirsiniz.
· Çocuk Kilidi Dreamehome Uygulaması aracılığıyla etkinleştirilebilir/ devre dışı bırakılabilir.

# Ürün Genel Bilgileri

## Robot ve Sensörler

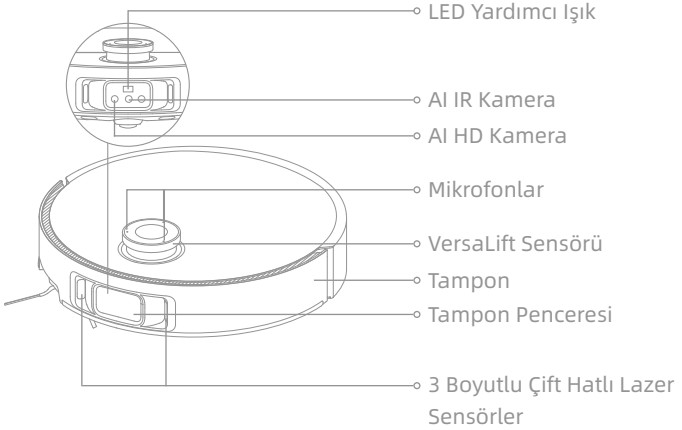


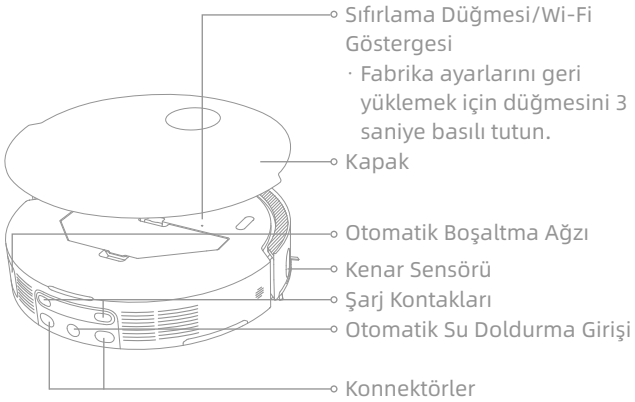


**Not:** Robot bekleme modundayken, ana istasyonda şarj olurken veya dar alanları temizlerken VersaLift sensörü alçaltılacaktır. Dar alanların temizlenmesi durumunda, robotun konumunu etkileyebileceği için robotu hareket ettirmeyin.

# Ürün Genel Bilgileri

## Robot ve Sensörler

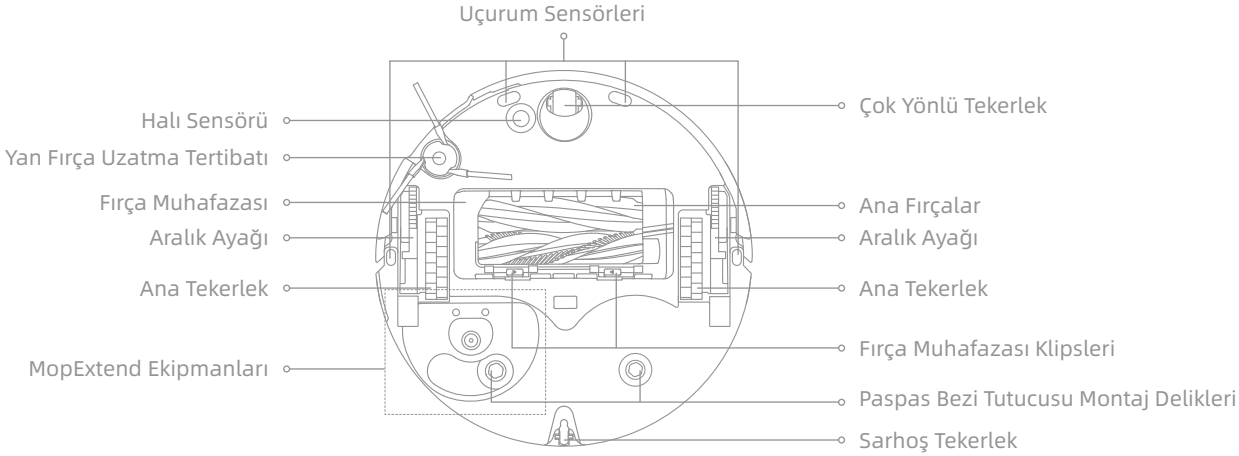


## Toz Kutusu

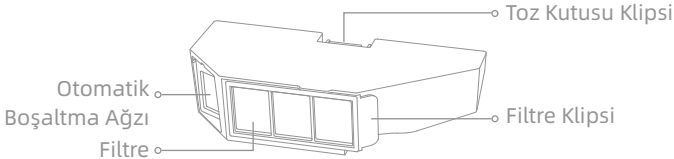


## Paspas Tertibatı

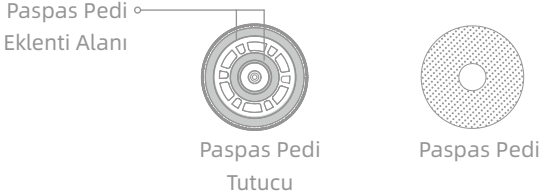

# Ürün Genel Bilgileri

## Ana İstasyon

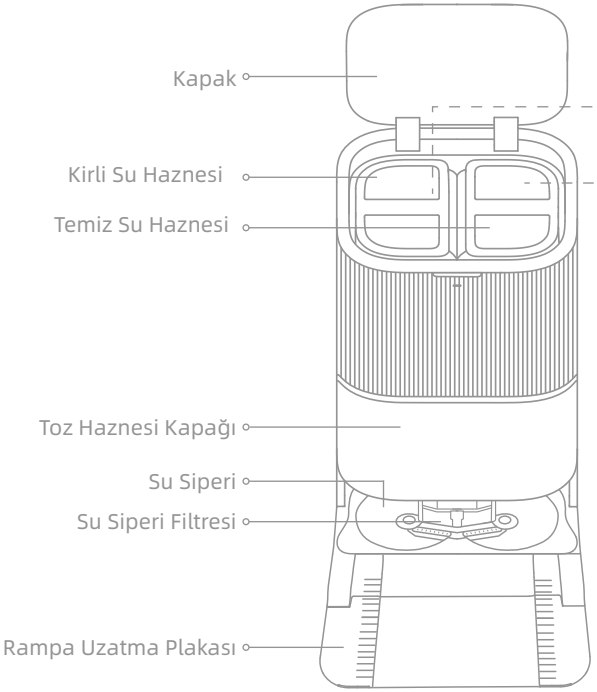


## Kirli Su Haznesi

## Temiz Su Haznesi

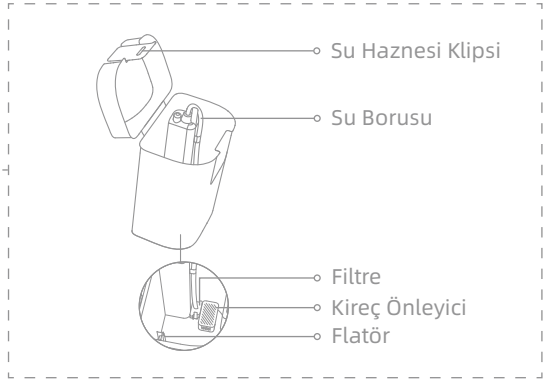

# Ürün Genel Bilgileri

## Ana İstasyon

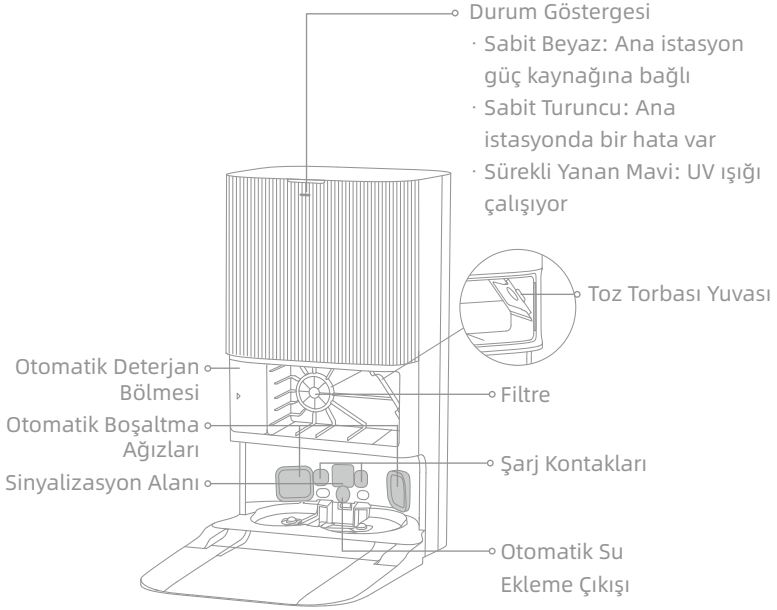


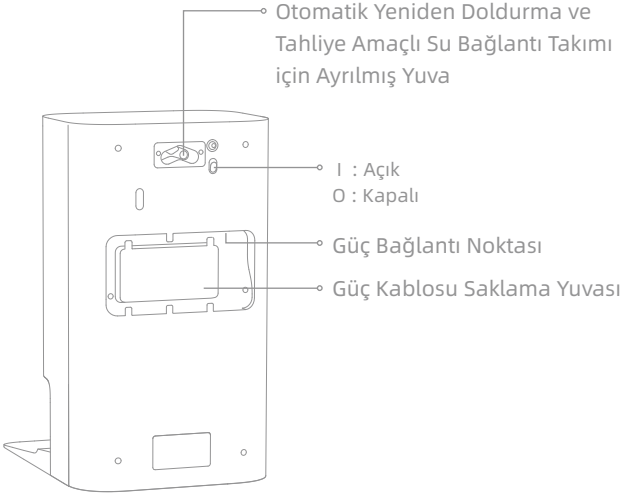


**Not:** Otomatik yeniden doldurma ve tahliye amaçlı su bağlantı takımı ayrıca satın alınmalıdır. (Yalnızca belirli bölgelerde mevcuttur)

# Evinizin Hazırlanması

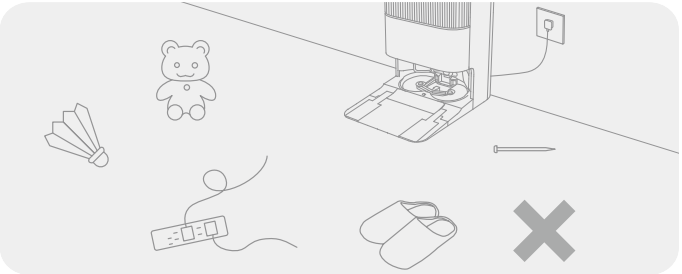

Temizliğe başlamadan önce lütfen sabit durmayan, kırılabilir, değerli veya tehlikeli eşyaları ortadan kaldırın, robotun takılarak, çizerek veya vurarak hasar vermemesi için yerdeki kabloları, giysileri, oyuncakları, sert nesneleri veya keskin nesneleri kaldırın/düzenleyin.

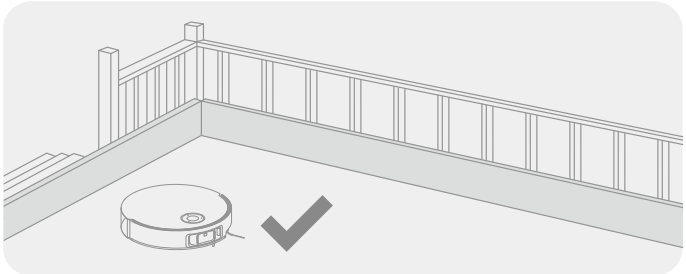

Temizliğe başlamadan önce, robotun güvenli ve sorunsuz bir şekilde çalışması için merdivenlerin kenarlarına fiziksel bir engel koyun.

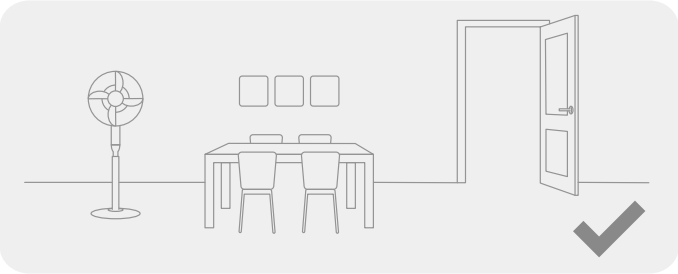

Temizlenecek odanın kapısını açın ve mobilyaları kendi yerlerine koyarak daha fazla alan açın.

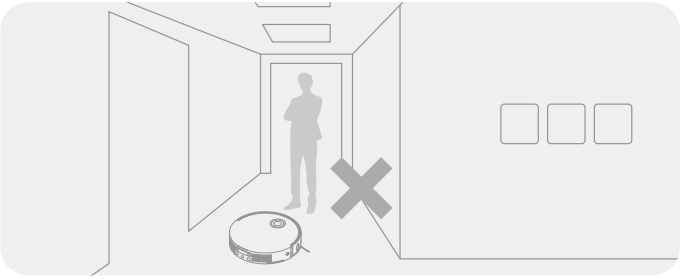

Robotun temizlenmesi gereken alanları kaçırmasının önüne geçmek için robotun önünde, bir eşikte, koridorda veya dar yerlerde durmayın.

**Not:**

· Robotu ilk kez çalıştırdığınızda engel çıkarabilecek şeyleri zamanında kaldırmak için temizlik yaparken robotu takip edin.

· LED yardımcı ışık, loş aydınlatılmış ortamlarda yardımcı ışık sağlayacaktır.

· Taş, çelik bilye ve oyuncak parçaları gibi sert nesneleri veya inşaat atığı, cam kırığı veya çivi gibi keskin nesneleri süpürmeyin, aksi takdirde zemin çizilebilir.

# Kullanmadan Önce

## 1. Ana İstasyonu Yerleştirin ve bir Elektrik Prizine Bağlayın

Ana istasyonu etrafı mümkün olduğunca açık ve Kablosuz İnternet sinyalini iyi çeken bir yere yerleştirin. Şekilde gösterildiği gibi yeterli alan bırakın ve taralı alandaki nesneleri kaldırın. Güç kablosunu ana istasyona bağlayıp prize takın.

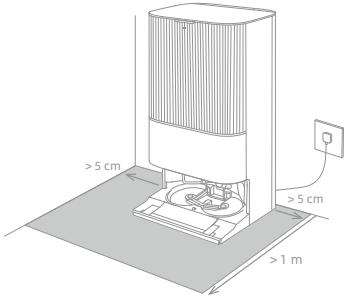


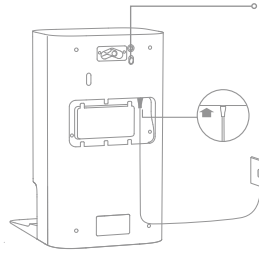

I : Açık
O : Kapalı

Güç kablosunu yukarı yönde sıkıca takarak göstergenin açıldığını kontrol edin.

**Not:**

- Sinyal alanını engelleyebilecek bir nesne bulunmadığından emin olun.
- Su lekelerinin ahşap zeminleri veya halıları ıslatmasını engellemek için ana istasyonun seramik veya mermer zeminlere yerleştirilmesi önerilir.

## 2. Rampa Uzatma Plakasını Takın

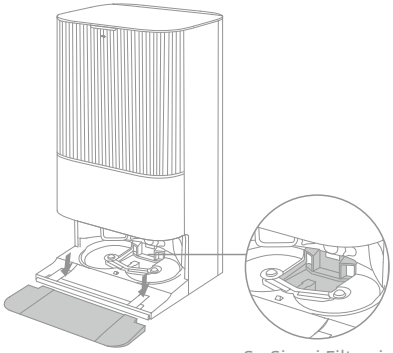

Su Siperi Filtresi

**Not:** Su siperi filtresinin yerine takılı olduğundan emin olun.

## 3. Robot Korumalarını Çıkarın ve Paspas Ekipmanını Takın

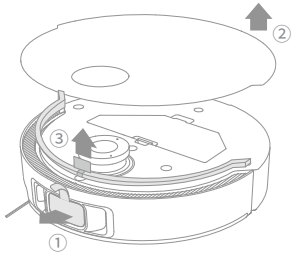


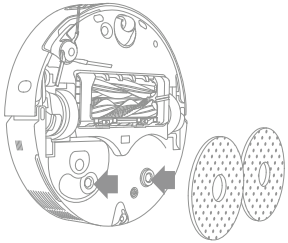

## 4. Robotu Ana İstasyona Bağlayın

Robotu açmak için robot üzerindeki ⏻ düğmesini 3 saniye süreyle basılı tutun. Robotu, paspas ekipmanları su siperine doğru bakacak şekilde ana istasyona yerleştirin. Ardından, robot ana istasyona başarılı bir şekilde bağlandığında sesli bir bildirim duyacaksınız. Robot tamamen şarj olduktan sonra, robot ve ana istasyon üzerindeki durum göstergeleri 10 saniye süreyle yanar ve ardından söner.

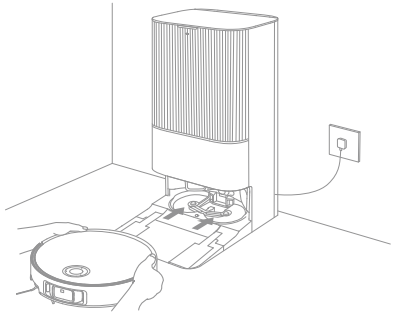

**Not:** Robotu ilk kez kullanmadan önce tamamen şarj etmeniz önerilir. Pil tükendiği için robot açılamadığı takdirde robotu şarj etmek üzere istasyona kendiniz bağlayın.

# Kullanmadan Önce

## 5. Temizlik Solüsyonunu Ekleyin

(1) Toz haznesi kapağını çıkarın ve otomatik deterjan bölmesini dışa doğru çekin.

(2) Bölmenin üst kapağını açın ve temizlik solüsyonunu ekleyin.

(3) Bölmenin kapağını kapatın, ana istasyona geri yerleştirin ve ardından toz haznesi kapağını yerine takın. Temizlik solüsyonu, çalışma sırasında otomatik olarak eklenecektir.

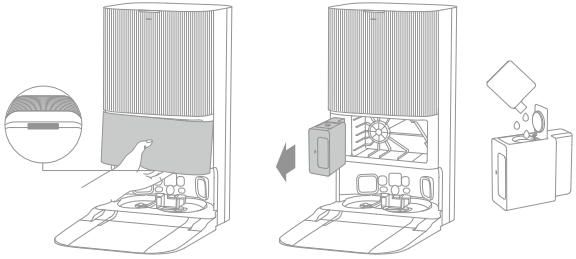

**Not:**

- Otomatik deterjan bölmesi, kullanılacak temizlik solüsyonu ile doldurulabilir. Arızaları önlemek için resmi olarak onaylı temizlik solüsyonundan başka bir sıvı kullanmayın.
- Otomatik deterjan bölmesini klik sesini duyacak şekilde yerine oturtun.

## 6. Temiz Su Haznesine Su Ekleyin

Temiz su haznesini ana istasyondan çıkarın ve hazneyi temiz suyla doldurun. Ardından ana istasyona geri takın.

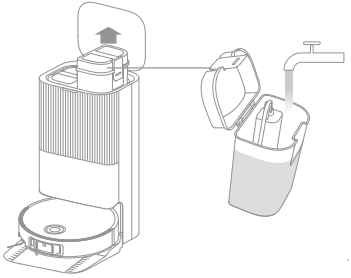

**Not:** Haznenin deforme olmasına neden olabileceğinden su haznesine sıcak su koymayın.

# Dreamehome Uygulaması ile Bağlantı

## 1. Dreamehome Uygulamasını İndirin

Uygulamayı indirmek ve yüklemek için robot kapağını çıkarın ve robot üzerindeki QR kodunu taratın veya uygulama mağazasında "Dreamehome"u arayın.

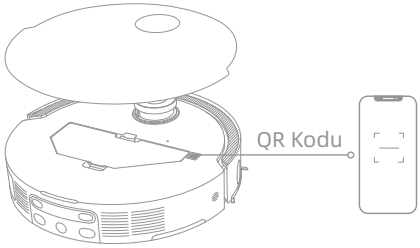


**Not:**
- Yalnızca 2.4 GHz Wi-Fi desteklenir.
- Uygulama yazılımındaki güncellemeler nedeniyle, gerçek işlemler kılavuzdaki yönergelerden farklı olabilir. Lütfen güncel uygulama sürümüne dayalı olarak talimatları izleyin.

## 2. Cihazı ekleyin

Dreamehome uygulamasını açın, "Bağlanmak için QR kodunu tara"ya dokunun ve cihazı eklemek için aynı QR kodunu robotta tekrar tarayın. Kablosuz internet bağlantısını tamamlamak için lütfen talimatları izleyin.

**Not:** Kablosuz interneti sıfırlamak için 2. adımı tekrarlayın ve ardından kablosuz internet bağlantısını tamamlamak için ekrandaki talimatları izleyin.

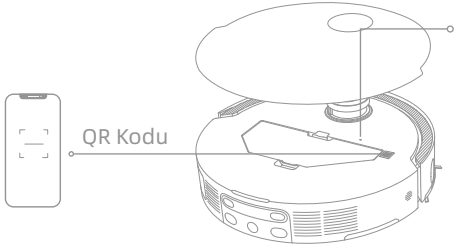


Kablosuz İnternet Göstergesi
- Yavaş yanıp sönme: Bağlanabilir
- Hızlı yanıp sönme: Bağlanıyor
- Açık: Bağlandı

# Kullanım

## Aç / Kapat

Robotu açmak için ⏻ düğmesini 3 saniye süreyle basılı tutun. Güç göstergesi yanar durumda kalır. Robotun şarj kontaklarını ana istasyonunkilerle hizalayarak robotu ana istasyona da yerleştirebilirsiniz; robot otomatik olarak açılır ve şarj olmaya başlar. Robotu kapatmak için robotu ana istasyondan uzaklaştırın ve ⏻ düğmesini 3 saniye süreyle basılı tutun.

## Hızlı Harita Çıkarma

Ağı ilk kez yapılandırdıktan sonra, hızlı bir şekilde bir harita oluşturmak için uygulamadaki talimatları izleyin. Robot, temizliğe başlamadan harita çıkarmaya başlayacaktır. Robot ana istasyona döndüğünde, haritalandırma işlemi tamamlanmış olup harita otomatik olarak kaydedilir.

## Duraklatma/Uyku

Robot çalışırken herhangi bir düğmeye basarak robotu duraklatabilirsiniz.

Robotun duraklama süresi 10 dakikayı aştığı takdirde otomatik olarak uyku moduna geçer. Robot üzerindeki tüm göstergeler kapanır. Robot üzerindeki herhangi bir düğmeye basarak ya da uygulamayı kullanarak robotu uyandırabilirsiniz.

**Not:** Robot duraklatılıp ana istasyona yerleştirildiği takdirde geçerli temizlik işlemi sona erer.

## Temizliğe Otomatik Olarak Devam Etme

Pil çok azaldığı takdirde robot şarj olmak için otomatik olarak ana istasyona döner. Uygun pil seviyesine kadar şarj olduktan sonra, henüz tamamlanmamış olan temizlik görevlerine kaldığı yerden devam eder.

**Not:** Bu işlevi kullanmak için lütfen uygulama içinde etkinleştirin.

## Rahatsız Etmeyin (DND) Modu

Robot Rahatsız Etmeyin (DND) moduna ayarlandığında robotun temizliğe kaldığı yerden devam etmesi engellenir. DND modu, fabrika ayarlarında varsayılan olarak devre dışıdır. Uygulama üzerinden DND modunu etkinleştirebilir veya DND süresini değiştirebilirsiniz. DND süresi, varsayılan olarak 22:00–8:00 olarak ayarlanmıştır.

**Not:**

- Programlanmış temizlik görevleri DND süresi boyunca normal bir şekilde yerine getirilir.
- DND süresi sona erdikten sonra robot temizliğe kaldığı yerden devam eder.

## Robotu Tekrar Başlatmak

Robot yanıt vermeyi durdurursa veya kapatılamazsa robotu zorla kapatmak için ⏻ düğmesini 10 saniye basılı tutun. Daha sonra robotu açmak için ⏻ düğmesini 3 saniye basılı tutun.

# Kullanım

## Süpürme ve Paspaslama

**Not:** Paspas tertibatını kurduktan sonra, robot ilk kullanımında varsayılan olarak "Süpürme ve Paspaslama" modunda çalışır.

### 1. Temizliğe başlama

Robot üzerindeki ⏻ düğmesine basarak veya uygulamayı kullanarak robotu ana istasyondan başlatın. Robot en uygun temizlik rotasını planlayacak ve oluşturulan haritaya göre temizlik görevini uygulayacaktır.

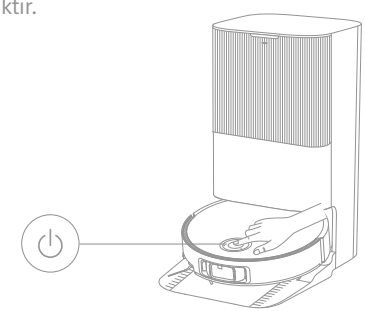

**Not:**

- Robotun temizlikten sonra ana istasyona kolayca dönebilmesi için robotun ana istasyondan başlatılması önerilir.
- Robot paspaslamaya başlamadan önce paspas pedleri temizlenecektir, lütfen biraz bekleyin.
- Çalışma sürdüğü sırada ana istasyonu, temiz su haznesini, Kirli su haznesini veya su siperini yerinden oynatmayın.
- Paspas pedi temizleme için sıcak suyla temizlik uygulama üzerinden etkinleştirilebilir ve tüm modlarda geçerlidir. Yanmamak için fonksiyon açıkken su çıkışına dokunmayın.

### 2. Otomatik paspas yıkama

Temizlik sırasında, robot uygulamada belirlenen paspas pedi temizleme sıklığına göre paspas pedlerini yıkamak için otomatik olarak ana istasyona döner. Ana istasyon robotun su haznesini otomatik olarak yeniden doldurur ve robot temizliğe kaldığı yerden devam eder.

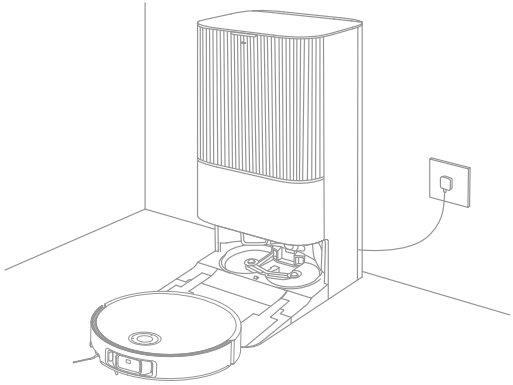

### 3. Toz kutusunun otomatik olarak boşaltılması ve paspas pedlerinin yıkanıp kurutulması

Robot bir temizlik görevini tamamladıktan ve şarj olmak için ana istasyona döndükten sonra, ana istasyon otomatik olarak toz kutusunu boşaltır. Ardından paspas pedlerini yıkayıp kurutur.

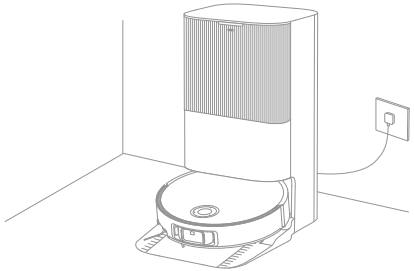

Not:
- Otomatik boşaltma işlevi uygulamada kapalı olduğu takdirde ana istasyon toz kutusunu otomatik olarak boşaltmaz.
- Ana istasyon, toz kutusunu uygulamadaki ayara göre boşaltır.

### 4. Kirli su haznesini temizleme

Robot görevini tamamladıktan sonra, herhangi bir koku oluşmasını önlemek için lütfen kirli su haznesini temizleyin.

#### Süpürdükten sonra Paspasla

Uygulamada süpürdükten sonra paspaslama fonksiyonunu etkinleştirin. Robot, yerleri süpürmek için paspas ekipmanlarını otomatik olarak ana istasyonda çıkarır. Süpürme işlemi tamamlandıktan sonra, robot ana istasyona dönerek paspas ekipmanlarını takar ve ana istasyon da otomatik olarak toz kutusunu boşaltır. Daha sonra ana fırçalar ve yan fırçalar kaldırıldıktan sonra robot paspaslamaya başlayacaktır.

#### Yalnızca Süpür

Uygulamada süpürme fonksiyonunu etkinleştirin. Robot, ana istasyondaki paspas ekipmanlarını otomatik olarak çıkarır ve süpürme işlemine başlar.

#### Yalnızca Paspasla

Uygulamada paspaslama fonksiyonunu etkinleştirin. Robot paspas ekipmanlarının ana istasyonda takılı olup olmadığını otomatik olarak kontrol eder. Aksi takdirde robot, paspas düzeneğini kuracak ve ana fırçalar ve yan fırça kaldırıldıktan sonra paspaslamaya başlayacaktır.

# Rutin Bakım

## Parçalar

Robotun düzgün çalışmaya devam etmesi amacıyla rutin bakım için uygulamadaki aksesuar kullanımı bölümüne veya aşağıdaki tabloya bakılması önerilir.

| Parça | Bakım Sıklığı | Değiştirme Süresi |
|---|---|---|
| Kirli su haznesi | Her kullanımdan sonra | / |
| Temiz su haznesi | 2 haftada bir | |
| Ana fırçalar | | Her 6-12 ayda bir |
| Toz kutusu filtresi | | Her 3-6 ayda bir |
| Yan fırça | | |
| Paspas pedi tutucuları | | / |
| Su siperi filtresi | Her 1 ila 2 ayda bir | / |
| Ana istasyon sinyal alanı | Ayda bir kez | |
| Şarj kontakları | | |
| Otomatik Boşaltma Ağızları | | |
| Çok yönlü tekerlek | | |
| Sarhoş tekerlek | | |
| Kenar sensörü | | |
| VersaLift sensörü | | |
| 3 Boyutlu Çift Hatlı Lazer Sensörler | | |

| Parça | Bakım Sıklığı | Değiştirme Süresi |
|---|---|---|
| Halı sensörü | Ayda bir kez | / |
| Uçurum sensörleri | | |
| Tampon Penceresi | | |
| Tampon | | |
| Robot otomatik su doldurma girişi | | |
| Robotun alt kısmı | | |
| Toz kutusu | Gereken sıklıkta temizleyin | |
| Ana tekerlekler | | |
| Aralık ayakları | | |
| Toz torbası | / | Her 2-4 ayda bir |
| Paspas pedleri | | Her 1-3 ayda bir |
| Kireç önleyici | | Her 18-36 ayda bir |

**Not:** Bakım ve değiştirme sıklığı gerçek kullanıma bağlıdır. Özel koşullar nedeniyle istisnai bir durum meydana geldiği takdirde derhal bakım veya değiştirme önerilir.

# Rutin Bakım

## Su Siperi Filtresi

1. Paspas pedi temizleme işlemi tamamlandığında robotu alın ve su siperi filtresini çıkarın.

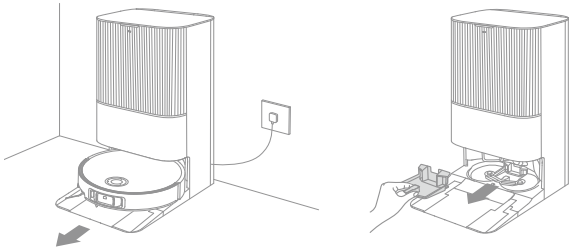

2. Su siperi filtresini temiz suyla yıkayın, silip temizleyin ve su siperine geri takın.

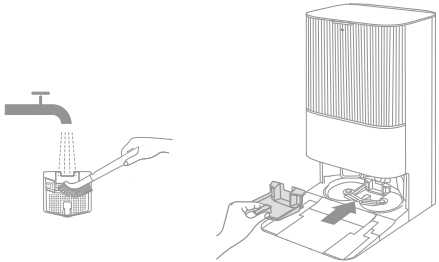

3. Robotu ana istasyona döndürmek için uygulamayı kullanın veya ⌂ düğmesine basın ya da robotu manuel olarak ana istasyona yerleştirin.

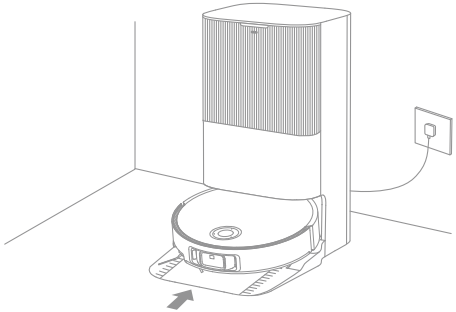

# Rutin Bakım

## Toz Torbası

1. Toz haznesi kapağını çıkarın ve toz torbasını çıkarıp atın.

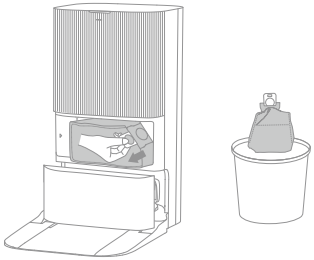

**Not:** Tutma Yeri yukarı doğru çektiğinizde torba kapanarak toz ve artıkların kazara dökülmesini önler.

2. Filtredeki toz ve kalıntıları kuru bir bezle temizleyin.

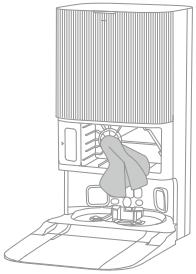

3. Yeni bir toz torbası takın.

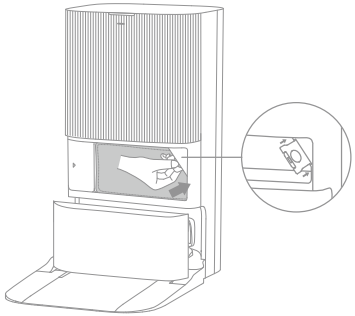

4. Toz haznesi kapağını yerine takın.

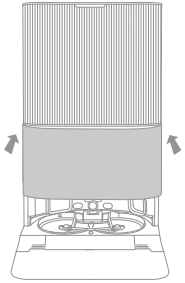

# Rutin Bakım

## Kirli Su Haznesi

1. Kirli su haznesini çıkarın, kapağını açın ve kullanılmış suyu dökün.

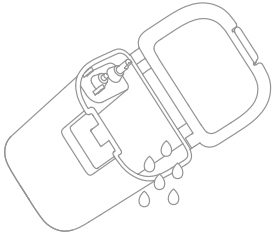

2. Kirli su haznesini temiz suyla durulayın ve ürünle birlikte verilen temizlik aracını kullanarak kirli su haznesini iç duvarını temizleyin.

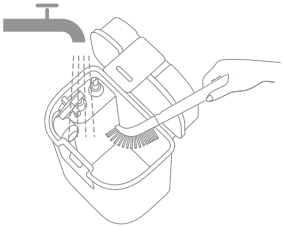

**Not:** Kirli su haznesindeki küresel şamandıra hareketli bir parçadır. Zarar vermemek için temizlerken çok fazla kuvvet kullanmayın.

# Rutin Bakım

## Ana Fırçalar

1. Fırça muhafazası klipslerini içe doğru bastırarak fırça muhafazasını çıkarın ve fırçaları kaldırarak robottan çıkarın.

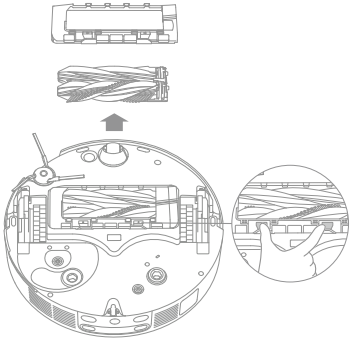

2. Fırçaları şekilde gösterildiği çekip çıkarın. Fırçalara dolanmış saçları çıkarmak için verilen temizleme aletini kullanın. Fırçaları temizledikten sonra sağlam bir şekilde ana fırça tutucusuna takın ve yerlerine oturtun.

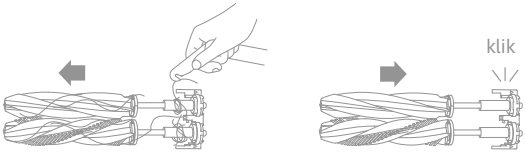


**Not:** Yaralanmayı önlemek için ana fırçaları çekip çıkarırken dikkatli olun.

3. Gösterilen oklar yukarı bakacak şekilde, ana fırça tutucusunu aşağıya doğru eğik bir şekilde yuvalara yerleştirin.

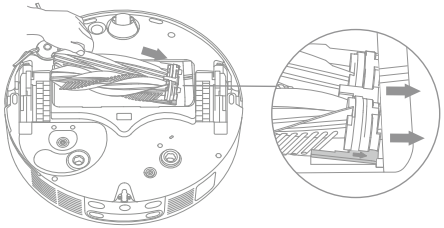

4. Fırça muhafazasının ön ucunu yuva ile hizalayın, aşağıya doğru eğik bir şekilde yerleştirin ve ardından bastırın yerine oturtun.

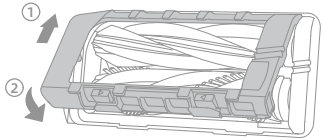

# Rutin Bakım

## Yan Fırça

Yan fırçanın vidalarını bir tornavidayla sökün, fırçadaki saçları temizleyin ve fırçayı geri takın.

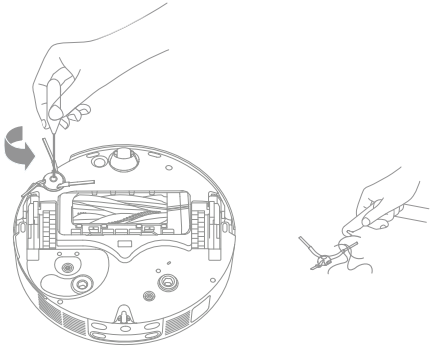

## Paspas pedi tutucuları

Paspas pedi tutucuları çıkarın ve temizleyin.

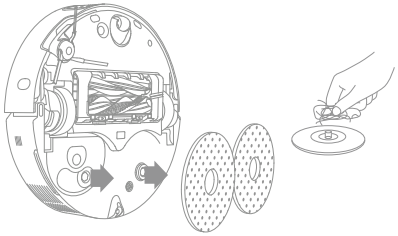

## Çok Yönlü Tekerlek

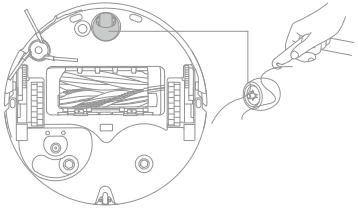

**Not:**

- Ufak tornavida gibi bir aletle çok yönlü tekerleğin aksını ve lastiğini ayırın. Aşırı güç kullanmayın.
- Çok yönlü tekerleği akan suyun altında yıkayıp tamamen kuruduktan sonra geri takın.

# Rutin Bakım

## Toz Kutusu ve Filtre

1. Robot kapağını çıkarın ve toz kutusu klipsine basarak toz kutusunu çıkarın.

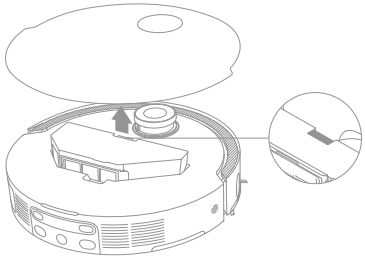

2. Toz kutusu filtresini çıkarın ve toz kutusunu boşaltın.

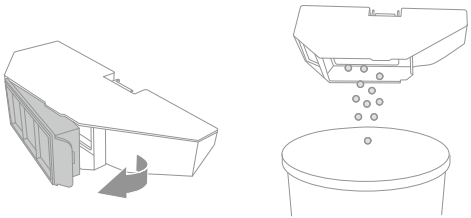

3. Kirleri çıkarmak için filtrenin sepetine hafifçe vurun.

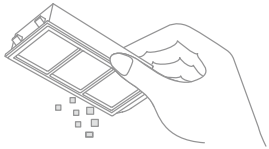

**Not:** Hasar görmemesi için, filtreyi bir fırçayla, parmakla veya keskin nesnelerle temizlemeye çalışmayın.

4. Toz kutusunu ve filtreyi yerlerine takmadan önce suyla yıkayın ve tamamen kurutun.

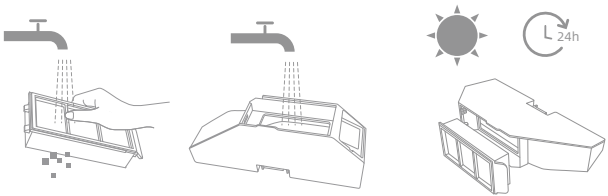


**Not:**

· Toz kutusunu ve filtreyi yalnızca temiz suyla yıkayın. Deterjan kullanmayın.
· Toz kutusunu ve filtreyi tamamen kuruduktan sonra kullanın.

# Rutin Bakım

## Robot Sensörleri

Robot sensörlerini, aşağıdaki şekilde gösterildiği gibi yumuşak ve kuru bir bezle silin.

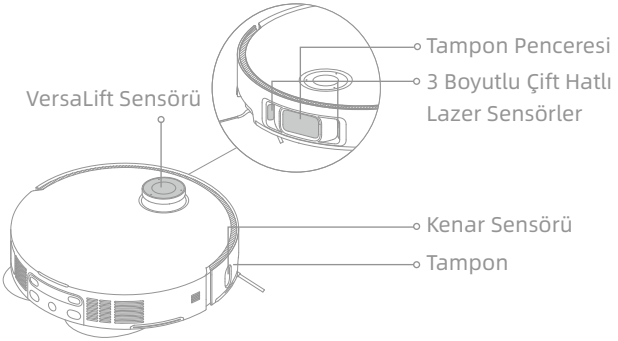


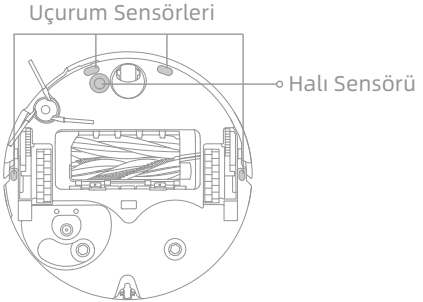


**Not:** Nemli bez, robot içindeki ve ana istasyondaki hassas parçalara zarar verebilir. Temizlik sırasında lütfen kuru bir bez kullanın.

## Şarj Kontakları ve Sinyal Alanı

Şarj kontaklarını ve sinyal alanını yumuşak ve kuru bir bezle temizleyin.

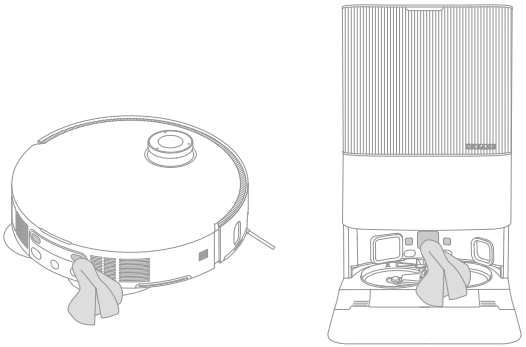

# Rutin Bakım

## Otomatik Boşaltma Ağızları

Robotun ve ana istasyonun otomatik boşaltma ağızlarını yumuşak ve kuru bir bezle temizleyin.

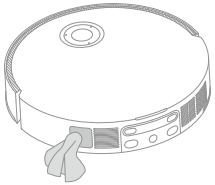

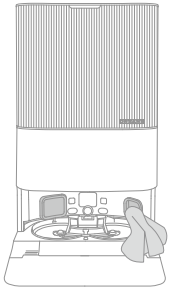

## Paspas Pedleri

Paspas pedlerini değiştirmek için paspas pedi tutuculardan çıkarın.

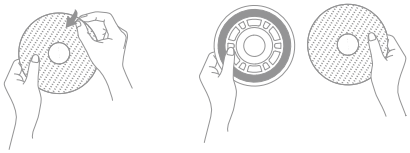

## Pil

Robot, yüksek performanslı lityum iyon pil takımı içerir. En uygun pil performansını muhafaza etmek üzere lütfen günlük kullanım için şarjın yeterli olduğundan emin olun. Robot uzun süre kullanılmayacaksa kapatın ve kaldırın. Şarjın aşırı boşalmasından kaynaklanacak zararı önlemek için robotu en az her üç ayda bir yeniden şarj edin.

# Sorun giderme

| Sorun | Çözüm |
|---|---|
| Robot açılmıyor. | Pil azalmış. Robotu istasyonda yeniden şarj edip tekrar deneyin.<br>Pilin sıcaklığı çok düşük veya çok yüksek. Cihazın 32 °F (0 °C ) ile 104 °F (40 °C ) arasındaki bir sıcaklıkta çalıştırılması tavsiye edilir. |
| Robot şarj olmuyor. | Ana istasyon güce bağlı olmayabilir, lütfen güç kablosunun her iki ucunun da doğru şekilde takılı olduğundan emin olun.<br>Ana istasyon üzerindeki şarj kontakları ve robot arasındaki temas zayıf olabilir, lütfen şarj kontaklarını temizleyin.<br>Robotun konnektörlerinde yabancı cisim olup olmadığını kontrol edin ve varsa yabancı cismi çıkarın. |
| Robot kablosuz internete bağlanamıyor. | Kablosuz internet ağ şifresi yanlış olabilir. Kablosuz internet ağınıza bağlanmak için kullanılan şifrenin doğru olduğunu kontrol edin.<br>Robot 5 GHz Kablosuz İnternet bağlantısını desteklemiyor. Robotun 2.4 GHz Kablosuz İnternet bağlantısına bağlı olduğundan emin olun.<br>Kablosuz internet sinyali zayıf. Robotun, kablosuz internet kapsamı iyi olan bir alanda olduğundan emin olun.<br>Robot yapılandırılmaya hazır olmayabilir. Lütfen uygulamadan çıkıp yeniden giriş yapın ve talimatları takip ederek tekrar deneyin. |
| Robot ana istasyonu bulamıyor ve geri dönemiyor. | Ana istasyonun güç bağlantısı kesilmiş veya istasyon robot orada değilken yerinden oynatılmış olabilir. Lütfen ana istasyonu güç kaynağına bağlayın veya robotu şarj olması için ana istasyonunun üzerine yerleştirin.<br>Ana istasyonun etrafında çok sayıda engel var. Ana istasyonu daha açık bir alana yerleştirin.<br>Robotu yerinden oynatmak kendini yeniden konumlandırmasına neden olabilir, yeniden konumlandırma başarısız olursa tekrar bir harita oluşturacaktır. Robot ana istasyondan çok uzaktaysa kendi başına otomatik olarak geri dönemeyebilir, bu durumda robotu ana istasyona manuel olarak yerleştirmeniz gerekmektedir.<br>Ana istasyonun sinyal alanını silerek toz veya kalıntıları giderin. |

# Sorun giderme

| Sorun | Çözüm |
|---|---|
| Robot ana istasyonun önünde takılı kalıyor ve istasyona geri dönemiyor. | Robotun takılmasını önlemek için ana istasyonun her iki tarafında veya önünde yeterli alan olup olmadığını kontrol edin.<br>Şarj olma dönüş yolu tıkalı mı, örneğin kapı kapanmış mı vb.<br>Ana istasyonun önündeki zemin aşırı ıslak ise robot kayabilir. Aşırı ıslaksa tekrar denemeden önce fazla suyu temizleyin.<br>Ana istasyonun farklı bir yere taşınması ve tekrar denenmesi önerilir.<br>Rampa uzatma plakasının doğru takıldığından emin olun. |
| Robot kapanmıyor. | Robot şarj olurken kapatılamaz. Robotu ana istasyondan uzaklaştırmanız ve ardından kapatmak için ⏻ düğmesini 3 saniye basılı tutmanız önerilir.<br>Robot 1. adım uygulanarak kapatılamadığı takdirde robotu zorla kapatmak için ⏻ düğmesini 10 saniye basılı tutun. Sorun devam ederse lütfen satış sonrası servis ile iletişime geçin. |
| Şarj hızı düşük. | Pil azaldığında robotun tamamen şarj olması yaklaşık 4,5 saat sürer.<br>Robotu belirtilen aralığın dışındaki sıcaklıklarda çalıştırırsanız şarj hızı otomatik olarak yavaşlayarak pil ömrünü uzatır.<br>Hem robotun hem de istasyonun şarj kontakları kirli olabilir, lütfen kuru bir bezle silin. |
| Robot çalışırken gürültü artıyor. | Toz kutusu filtresinin tıkalı olup olmadığını kontrol edin. Tıkalıysa temizleyin veya değiştirin.<br>Ana fırçalara veya toz kutusuna sert bir nesne sıkışmış olabilir. Sert nesne olup olmadığını kontrol edin ve varsa çıkarın.<br>Ana fırçalar veya yan fırça birbirine dolanabilir. Yabancı nesne olup olmadığını kontrol edin ve varsa çıkarın.<br>Emme modunu Standart veya Sessiz'e getirin. |
| Robot, belirlenen rotayı takip etmeden hareket ediyor. | Robot kullanılmadan önce güç kabloları ve terlikler gibi nesneler düzenlenmelidir.<br>Islak kaygan yüzeylerde çalışma ana tekerleğin kaymasına yol açar. Robotu kullanmadan önce ıslak yerlerin kurutulması önerilir.<br>Robot üzerindeki tampon penceresini ve 3 boyutlu çift hatlı lazer sensörleri temiz ve görüş alanlarını açık tutmak için temiz, yumuşak bir bezle silin. |

# Sorun giderme

| Sorun | Çözüm |
|---|---|
| Robot, temizlenmesi gereken odaları atlıyor. | Temizlenecek odaların kapılarının açık olduğunu kontrol edin.<br>Temizlenecek odanın önündeki alan ıslak veya kaygan olup robotun kaymasına ve anormal çalışmasına neden olabilir. Lütfen robotu kullanmadan önce yeri kurutmaya çalışın. |
| Robot şarj olduktan sonra temizliğe kaldığı yerden devam etmiyor. | Robotun Rahatsız Etmeyin (DND) moduna ayarlanmadığından emin olun, bu, temizliğin kaldığı yerden başlatılmasını engeller.<br>Siz robotu manuel olarak ana istasyona yerleştirdikten veya uygulama ya da ⌂ düğmesi üzerinden robotu şarj olmaya gönderdikten sonra robot temizliğe kaldığı yerden devam etmez. |
| İstasyon toz kutusunu otomatik olarak boşaltamıyor. | Toz haznesindeki toz torbasının dolu olup olmadığını kontrol edin.<br>Toz torbası dolu değilse robotun, ana istasyonun veya toz kutusunun otomatik boşaltma ağızlarında herhangi bir tıkanıklık olup olmadığını kontrol edin. Tıkanıklık varsa gecikmeden temizleyin. |
| Su siperindeki su anormal seviyede. | Kirli su haznesi üzerindeki contanın gevşek veya yanlış takılmış olup olmadığını kontrol edin ve yanlışlık varsa kendiniz düzeltin. Sorun devam ederse lütfen satış sonrası servis ekibiyle iletişime geçin.<br>Kirli su haznesine nazikçe bastırarak doğru takılı olduğundan emin olun.<br>Su siperi filtresini çıkarıp atık su drenajı çıkışının tıkanmış olup olmadığını kontrol edin ve tıkanmışsa temizleyin.<br>Temizlik solüsyonunu kontrol edin. Resmi olarak onaylı temizlik solüsyonundan başka bir sıvı kullanmayın. |
| Paspas pedi tutucusu anormal bir şekilde kalkmış. | Lütfen paspas pedi tutucusunu çıkarıp içine herhangi bir yabancı nesnenin takılı olup olmadığını kontrol edin ve robotu yeniden başlatmayı deneyin. Sorun devam ederse lütfen satış sonrası servis ekibiyle iletişime geçin. |
| Temiz su tankının altında veya sızdırmazlık elemanının etrafında su var. | Temiz su haznesini çıkarırken tankın altındaki veya sızdırmazlık elemanının etrafındaki boruda bir miktar su kalmış olabilir. Bu normaldir. Lütfen kuru bir bezle silin. |

Daha fazla destek için bizimle https://global.dreametech.com üzerinden iletişime geçebilirsiniz

# Teknik özellikler

## Robot

| Model | RLX85CE | RLX85CE-1 |
|---|---|---|
| Şarj Süresi | Yaklaşık 4,5 saat | |
| Nominal Voltaj | 14,4 V ⎓ | |
| Nominal Güç | 75 W | |
| Çalışma Frekansı | 2400-2483,5 MHz | |
| Maksimum Çıkış Gücü | < 20 dBm | |

Bu ekipmanda, normal kullanım koşulları altında anten ile kullanıcının vücudu arasında en az 20 cm'lik mesafe olmalıdır.

## Ana İstasyon

| Model | RCXE0105 |
|---|---|
| Nominal Giriş | 220-240 V~ 50-60 Hz |
| Nominal Çıkış | 20 V ⎓ 2 A |
| Nominal Güç (toz boşaltma sırasında) | 700 W |
| Nominal Güç (sıcak suyla temizlik sırasında) | 1160 W |
| Nominal Güç (şarj etme ve kurutma sırasında) | 87 W |

Not:

- Nominal Güç (sıcak suyla temizleme sırasında), temsili süre (su sıcaklığı 25℃) sırasındaki güç değeriyle belirlenir.
- Nominal Güç (şarj etme ve kurutma sırasında), tam yük süresindeki güç değerine göre belirlenir.

# Pillerin Çıkarılması ve İmhası

Üründeki lityum-iyon pil, çevreye zararlı maddeler içerir. Pili atmadan önce, yetkin teknisyenler tarafından çıkarılmasını sağlayın ve uygun bir geri dönüşüm tesisinde imha edileceğinden emin olun.

- cihaz ıskartaya çıkarılmadan önce pilleri çıkarılmalıdır;
- piller çıkarılırken cihaz şebeke elektriğinden ayrılmış olmalıdır;
- pil, güvenli bir şekilde imha edilmelidir.

## DİKKAT:

Pili çıkarmadan önce, güç kablosunu ayırın ve pili olabildiğince fazla tüketin.

İhtiyaç fazlası piller uygun bir geri dönüşüm tesisinde imha edilmelidir.

Patlama risklerinin önüne geçmek için yüksek sıcaklıklı ortamlara maruz bırakmayın.

Kötü koşullar altında, pilden sıvı sızabilir. Temas meydana gelirse ilgili bölgeyi suyla yıkayın ve tıbbi yardım alın.

## Çıkarma Kılavuzu:

1. Robotu ters çevirin, uygun bir aletle robotun arkasındaki vidaları sökün ve ardından kapağı çıkarın.
2. Pili çıkarmak için pil ile PCB kartı arasındaki bağlantı uçlarını çıkarın.

## WEEE Bilgileri

Bu sembolü taşıyan tüm ürünler elektrikli ve elektronik cihaz atığı (2012/19/AB sayılı direktifteki anlamıyla WEEE) kapsamında olup sınıflandırılmamış ev atıklarıyla karıştırılmamalıdır. Bunun yerine, atık cihazınızı, atık elektrikli ve elektronik cihazların geri dönüştürülmesi için hükümet veya yerel yetkililer tarafından belirlenmiş olan toplama noktasına teslim ederek insan sağlığını ve çevreyi korumalısınız. Doğru imha ve geri dönüşüm, çevre ve insan sağlığı üzerindeki olası olumsuz sonuçların engellenmesine yardımcı olacaktır. Bu tür toplama noktalarının konumu, şartları ve koşulları hakkında daha fazla bilgi almak için lütfen montaj yetkilisiyle veya yerel yetkililerle iletişime geçin.

# Thông tin an toàn

Để tránh bị điện giật, hỏa hoạn hoặc thương tích do sử dụng thiết bị sai quy cách, vui lòng đọc kỹ hướng dẫn sử dụng trước khi sử dụng thiết bị và giữ lại để tham khảo sau này.

## Hạn Chế Sử Dụng

- Không để trẻ em dưới 8 tuổi cũng như những người có khiếm khuyết về thể chất, giác quan, trí tuệ hoặc hạn chế về kinh nghiệm hoặc kiến thức sử dụng sản phẩm này mà không có sự giám sát của cha mẹ hoặc người giám hộ để đảm bảo vận hành an toàn và tránh mọi rủi ro. Không để trẻ em thực hiện công việc vệ sinh và bảo trì mà không có sự giám sát.
- Chỉ sử dụng thiết bị với bộ nguồn đi kèm với thiết bị.
- Chỉ người có chuyên môn mới được thay thế pin trong thiết bị này.
- Dọn dẹp khu vực cần làm sạch. Không để trẻ em nghịch thiết bị. Giữ khoảng cách an toàn giữa trẻ em và vật nuôi với rô-bốt trong quá trình rô-bốt hoạt động.
- Không lắp đặt, sạc hoặc sử dụng thiết bị trong phòng tắm hoặc xung quanh hồ bơi.
- Sản phẩm này chỉ dùng để lau sàn trong môi trường gia đình. Không sử dụng sản phẩm này ngoài trời, trên các bề mặt không phải sàn hoặc trong môi trường thương mại hoặc công nghiệp.
- Đảm bảo thiết bị hoạt động bình thường trong môi trường thích hợp. Nếu không, không được sử dụng thiết bị.
- Nếu dây nguồn bị hỏng thì phải thay thế bằng dây hoặc bộ phận lắp ráp đặc biệt do nhà sản xuất hoặc đại lý dịch vụ của nhà sản xuất cung cấp.

# Thông tin an toàn

## Hạn Chế Sử Dụng

- Không sử dụng rô-bốt ở khu vực cao hơn mặt đất mà không có hàng rào bảo vệ.
- Không đặt rô-bốt ở tư thế lộn ngược. Không sử dụng vỏ bọc LDS, vỏ bọc rô-bốt hoặc bộ giảm chấn làm tay cầm cho rô-bốt.
- Sử dụng rô-bốt trong môi trường có nhiệt độ trên 0°C và dưới 40°C. Đảm bảo không có chất lỏng hoặc chất dính trên sàn.
- Để tránh bị kéo lê làm hư hỏng hoặc tổn hại, hãy dọn sạch mọi vật không cố định khỏi sàn và tháo dây cáp hoặc dây nguồn nằm trong lộ trình lau dọn trước khi vận hành thiết bị.
- Loại bỏ các vật dụng nhỏ hoặc dễ vỡ khỏi sàn nhà để rô-bốt không va vào và làm hỏng các vật dụng đó.
- Không để tóc, ngón tay và các bộ phận cơ thể gần lỗ hút của rô-bốt.
- Để công cụ làm sạch ngoài tầm với của trẻ em.
- Không vận hành thiết bị trong phòng có trẻ sơ sinh hoặc trẻ em đang ngủ.
- Không đặt trẻ em, vật nuôi hoặc bất kỳ vật dụng nào lên trên rô-bốt bất kể rô-bốt đang đứng yên hay di chuyển.
- Chỉ được đổ nước sạch và dung dịch vệ sinh được phê duyệt chính thức vào ngăn chứa nước sạch. Không thêm bất kỳ dung dịch nào như cồn hoặc chất khử trùng. Có thể kiểm tra tỉ lệ nước lau sàn và nước sạch trên vỏ chai nước lau sàn. Để nước lau sàn cách xa tầm tay trẻ em.

# Thông tin an toàn

## Hạn Chế Sử Dụng

- Không sử dụng rô-bốt để vệ sinh bất kỳ đồ vật đang cháy nào. Không sử dụng rô-bốt để hút chất lỏng dễ cháy hoặc dễ bắt lửa, khí ăn mòn hoặc axit hoặc dung môi chưa pha loãng.
- Không sử dụng thiết bị để hút các vật cứng hoặc sắc nhọn. Không sử dụng thiết bị để hút các vật như đá, mảnh giấy lớn hoặc bất kỳ vật dụng nào có thể làm tắc máy.
- Phải rút phích cắm ra khỏi ổ điện trước khi vệ sinh hoặc bảo trì thiết bị.
- Không lau rô-bốt hoặc trạm sạc đa chức năng bằng khăn ướt hoặc rửa bằng bất kỳ dung dịch gì. Sau khi vệ sinh các bộ phận có thể rửa được, hãy làm khô hoàn toàn trước khi lắp lại và sử dụng.
- Vui lòng sử dụng sản phẩm này theo hướng dẫn trong Hướng dẫn sử dụng. Người dùng tự chịu trách nhiệm nếu có bất kỳ tổn thất hoặc hư hỏng nào phát sinh do sử dụng sản phẩm sai cách.

## Pin và Sạc

- Không sử dụng bất kỳ trạm sạc đa chức năng hoặc pin nào của bên thứ ba. Chỉ có thể sử dụng rô-bốt với trạm sạc kiểu RCXE0105.
- Không tự ý tháo rời, sửa chữa hoặc thay đổi pin hoặc trạm sạc đa chức năng.
- Không đặt trạm sạc đa chức năng gần nguồn nhiệt.
- Không sử dụng khăn ướt hoặc tay ướt để lau hoặc vệ sinh các điểm tiếp xúc sạc của trạm sạc đa chức năng.

# Thông tin an toàn

**Pin và Sạc**

- Không thải bỏ pin cũ sai cách. Pin không dùng phải được loại bỏ tại một cơ sở tái chế thích hợp.
- Nếu dây nguồn bị hỏng hoặc đứt, hãy ngừng sử dụng ngay lập tức và liên hệ với bộ phận dịch vụ hậu mãi.
- Đảm bảo tắt rô-bốt khi vận chuyển và để trong bao bì đóng gói ban đầu nếu còn.
- Nếu không sử dụng rô-bốt trong một thời gian dài, hãy sạc đầy pin, sau đó tắt và cất ở nơi khô ráo, thoáng mát. Sạc lại rô-bốt ít nhất 3 tháng một lần để tránh hết pin quá lâu.

**Thông tin an toàn laser**

- Cảm biến laser trong sản phẩm này đáp ứng Tiêu chuẩn IEC 60825-1:2014/EN 60825-1:2014/A11:2021 dành cho sản phẩm laser Loại 1. Vui lòng tránh tiếp xúc trực tiếp bằng mắt với cảm biến trong quá trình sử dụng.

SẢN PHẨM LASER LOẠI 1

SẢN PHẨM LASER DÀNH CHO NGƯỜI TIÊU DÙNG

Tiêu chuẩn EN 50689:2021

Chỉ sử dụng trong nhà

Đọc hướng dẫn vận hành

Bằng văn bản này, Dreame Trading (Tianjin) Co., Ltd. tuyên bố loại thiết bị vô tuyến RLX85CE/RLX85CE-1 tuân thủ Chỉ thị 2014/53/EU. Xem toàn văn tuyên bố tuân thủ EU theo địa chỉ: https://global.dreametech.com

Để biết hướng dẫn sử dụng điện tử chi tiết, vui lòng truy cập https://global.dreametech.com/pages/user-manuals-and-faqs

# Tổng Quan Về Sản Phẩm

## Thành phần trong bao bì

(Dreame X50 Ultra)

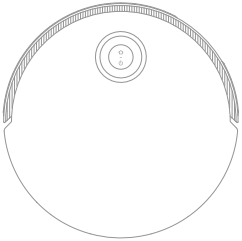

Rô-bốt

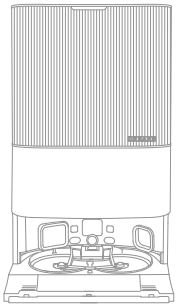

Trạm sạc đa chức năng

## Các phụ kiện khác

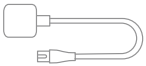

Dây Nguồn

Tấm tạo dốc cho trạm sạc đa chức năng

Hướng Dẫn Sử Dụng

Ngăn chứa chất tẩy rửa tự động (được lắp sẵn)

Túi đựng bụi × 2 (1 được lắp sẵn)

Giẻ lau × 2 (được lắp sẵn)

Khay giữ giẻ lau × 2

Bộ lọc khay giặt (được lắp sẵn)

Nước lau sàn

Dụng cụ vệ sinh

# Tổng Quan Về Sản Phẩm

## Thành phần trong bao bì

(Dreame X50 Ultra Complete )

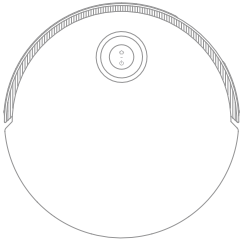

Rô-bốt

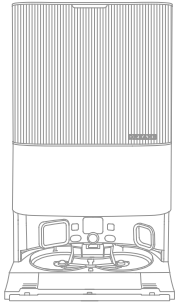

Trạm sạc đa chức năng

## Các phụ kiện khác

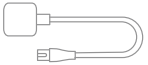

Dây Nguồn

Tấm tạo dốc cho trạm sạc đa chức năng

Ngăn chứa chất tẩy rửa tự động (được lắp sẵn)

Túi đựng bụi × 2 (1 được lắp sẵn)

Giẻ lau × 2 (được lắp sẵn)

Khay giữ giẻ lau × 2

Bộ lọc khay giặt (được lắp sẵn)

Hướng Dẫn Sử Dụng

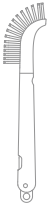

Dụng cụ vệ sinh

## Bộ phụ kiện bổ sung

Chổi chính × 1

Chổi bên × 2

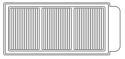

Bộ lọc hộp chứa bụi × 3

Túi đựng bụi × 3

Giẻ lau × 12

Nước lau sàn × 1

# Tổng Quan Về Sản Phẩm

## Rô-bốt

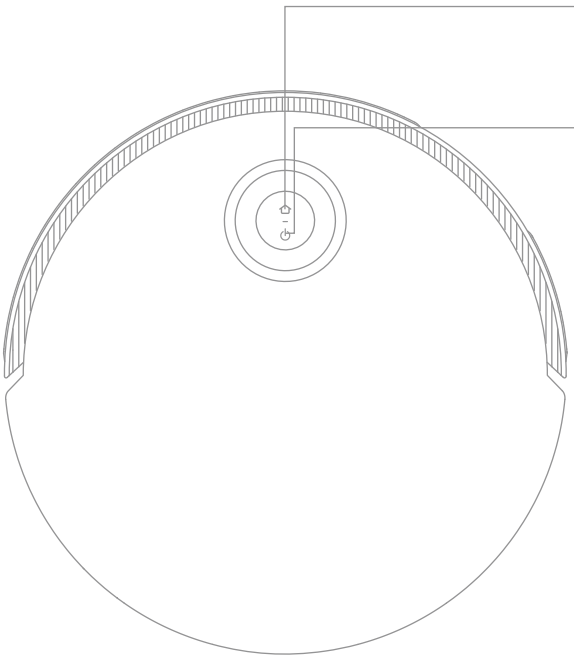

**Nút Đế sạc**
· Nhấn để gửi rô-bốt trở lại trạm sạc
· Nhấn giữ trong 3 giây để tắt Khóa trẻ em

**Nút Nguồn / Lau dọn**
· Nhấn giữ trong 3 giây để bật hoặc tắt
· Nhấn để bắt đầu lau dọn sau khi bật rô-bốt

**Đèn báo trạng thái khóa dạng hình tròn**
· Màu xanh lam sáng đều: Đã vệ sinh hoặc dọn dẹp xong
· Màu xanh lá sáng đều: Sạc Điện
· Màu cam nhấp nháy: Lỗi

**Đèn báo trạng thái nút**
· Màu trắng: Đã vệ sinh hoặc dọn dẹp xong
· Màu trắng nháy chậm: Đang sạc (không phải pin yếu)
· Màu cam sáng đều: Chế độ chờ khi pin yếu hoặc tạm dừng khi pin yếu
· Màu cam nháy chậm: Đang sạc (pin yếu)
· Màu cam nhấp nháy: Lỗi
· Màu hồng nhấp nháy: Camera đang được kích hoạt

Lưu ý:
· Nhấn bất kỳ nút nào trên rô-bốt để tạm dừng khi rô-bốt đang lau dọn hoặc quay lại để sạc.
· Có thể bật/tắt Khóa trẻ em trên Ứng dụng Dreamehome.

# Tổng Quan Về Sản Phẩm

## Rô-bốt và Cảm biến

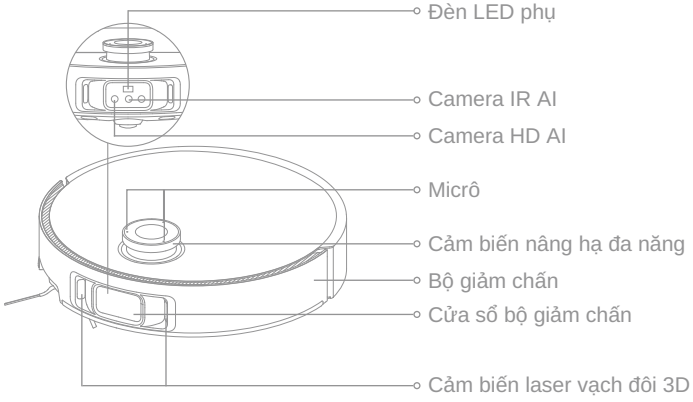


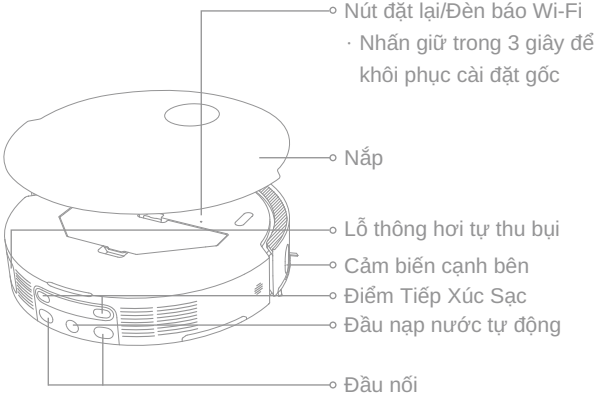


**Lưu ý:** Khi rô-bốt ở chế độ chờ, đang sạc trên trạm sạc đa chức năng hoặc đang làm sạch khu vực có không gian thấp, cảm biến nâng hạ đa năng sẽ được hạ xuống. Khi rô-bốt đang làm sạch khu vực có không gian thấp, không dịch chuyển rô-bốt để tránh làm ảnh hưởng đến khả năng định vị của thiết bị.

# Tổng Quan Về Sản Phẩm

## Rô-bốt và Cảm biến

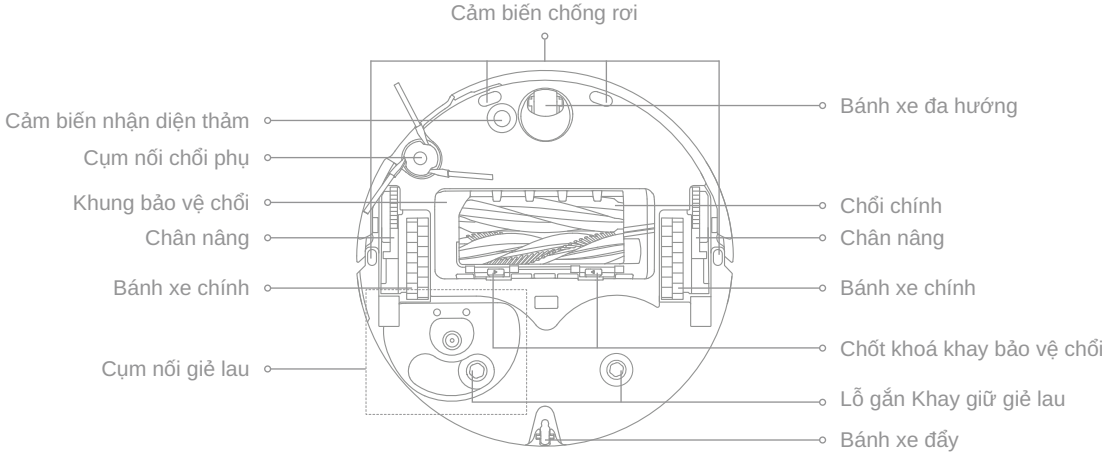


## Hộp chứa bụi

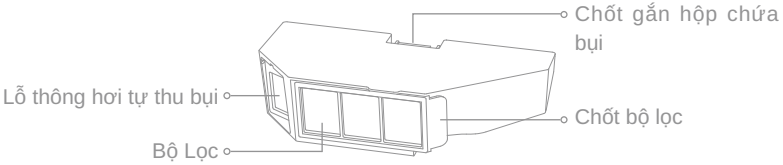


## Cụm lau nhà

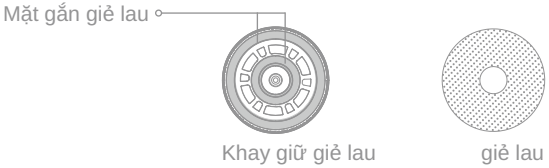

# Tổng Quan Về Sản Phẩm

## Trạm sạc đa chức năng

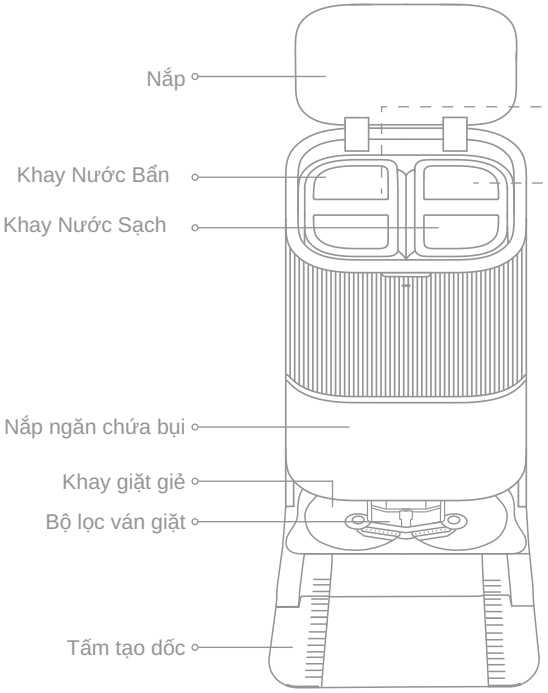


## Khay Nước Bẩn

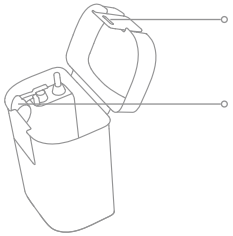


## Khay Nước Sạch

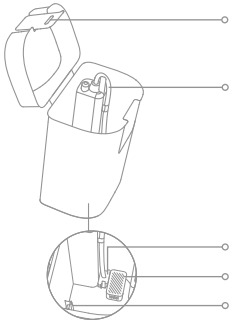

# Tổng Quan Về Sản Phẩm

## Trạm sạc đa chức năng

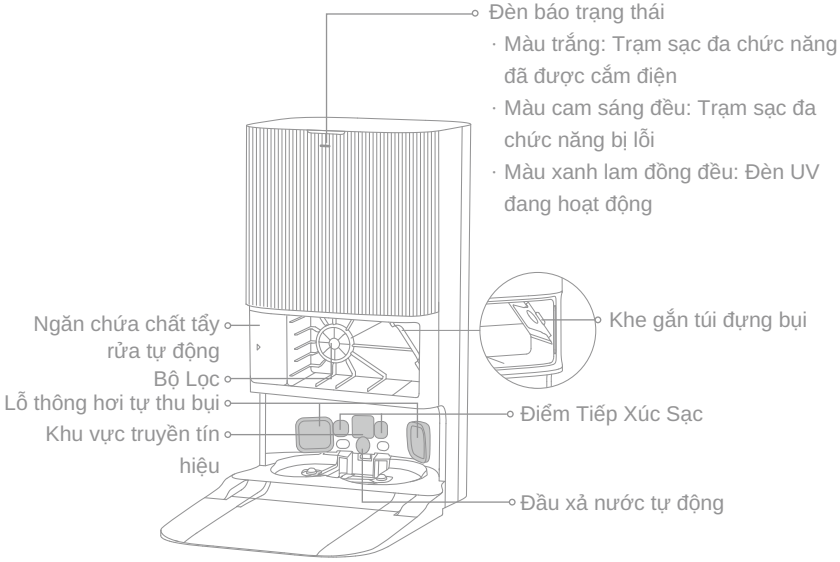


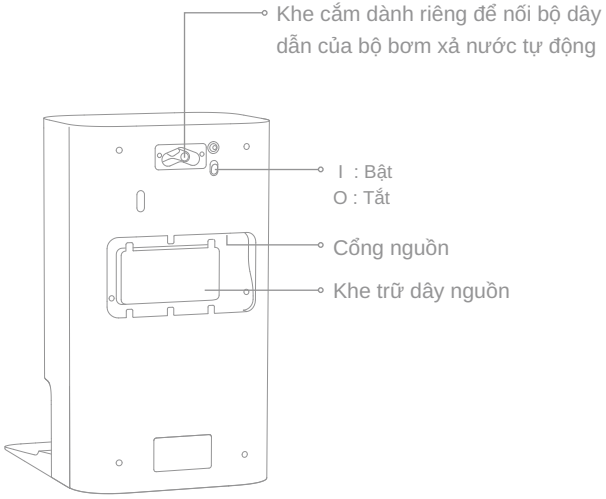


**Lưu ý**: Cần mua riêng bộ dây dẫn nước để tự động nạp và xả nước. (Chỉ cung cấp sẵn ở một số khu vực cụ thể)

# Thu dọn nhà cửa

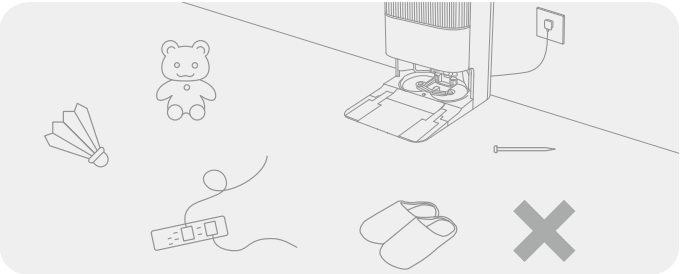

Trước khi lau sàn, vui lòng cất những món đồ rải rác trên sàn, hàng dễ vỡ, đồ vật giá trị hoặc có khả năng gây nguy hiểm. Đồng thời thu dọn dây cáp, đồ chơi, vật cứng và các vật sắc nhọn ra khỏi mặt đất để tránh làm vướng rô-bốt hoặc bị va chạm gây trầy xước, va đập, hư hỏng sản phẩm.

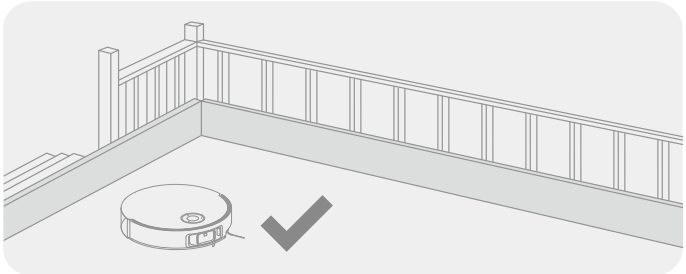

Trước khi lau dọn, hãy đặt rào chắn vật lý ở mép cầu thang để đảm bảo rô-bốt vận hành an toàn và trơn tru.

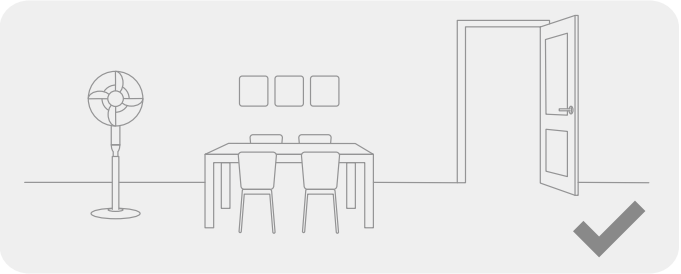

Mở cửa phòng cần lau dọn và xếp đồ đạc vào đúng chỗ để có nhiều không gian hơn.

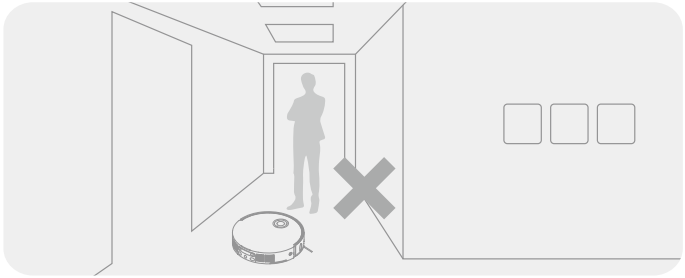

Không đứng phía trước rô-bốt, bậc cửa, hành lang hoặc những nơi chật hẹp để tránh việc rô-bốt không nhận diện được khu vực cần lau dọn.

**Lưu ý:**

- Khi vận hành rô-bốt lần đầu tiên, hãy đi theo khi rô-bốt làm sạch để kịp thời loại bỏ mọi chướng ngại vật.
- Đèn LED phụ sẽ cung cấp ánh sáng phụ trợ trong môi trường thiếu sáng.
- Không để rô-bốt hút các vật cứng như đá, bi thép, các mảnh đồ chơi hoặc các vật sắc nhọn như phế thải xây dựng, mảnh kính vỡ và đinh, nếu không có thể làm trầy xước sàn nhà

# Trước khi sử dụng

## 1. Đặt trạm sạc đa chức năng và Kết nối với ổ cắm điện

Đặt trạm sạc đa chức năng ở vị trí thoáng nhất và có tín hiệu Wi-Fi tốt. Chừa đủ khoảng trống như trong hình và loại bỏ mọi vật dụng trong vùng tô bóng. Cắm dây nguồn vào trạm sạc đa chức năng và cắm vào ổ điện.

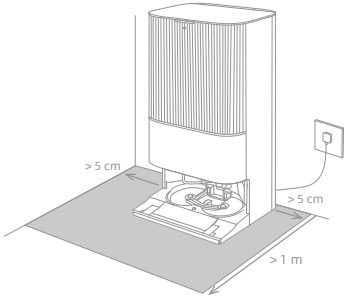


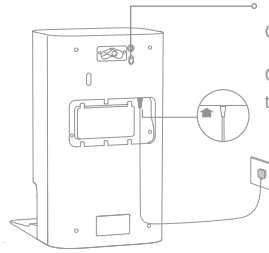

I : Bật
O : Tắt

Cắm chặt dây nguồn lên phía trên đến khi thấy đèn báo sáng.

Lưu ý:

- Đảm bảo không để vật cản ở khu vực truyền tín hiệu.
- Đặt trạm sạc đa chức năng trên sàn gạch hoặc sàn đá cẩm thạch để tránh vết nước làm ướt sàn gỗ hoặc thảm.

## 2. Lắp Tấm tạo dốc

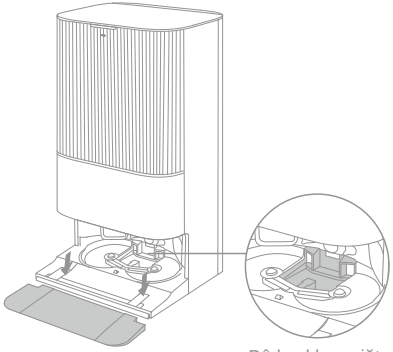

Bộ lọc khay giặt

**Lưu ý:** Đảm bảo bộ lọc khay giặt đã được lắp đúng vị trí.

# Trước khi sử dụng

## 3. Tháo vỏ bọc rô-bốt và lắp Cụm lau nhà

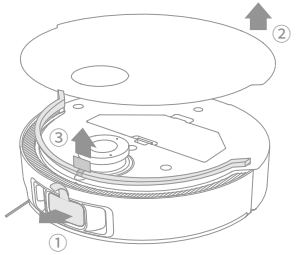


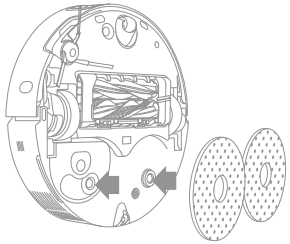

## 4. Kết nối rô-bốt với trạm sạc đa chức năng

Bấm và giữ nút ⏻ trên rô-bốt trong 3 giây để bật. Đặt rô-bốt lên trạm sạc đa chức năng sao cho cụm lau nhà hướng về phía khay giặt. Sau đó, bạn sẽ nghe thấy thông báo bằng giọng nói khi rô-bốt kết nối thành công với trạm sạc. Sau khi rô-bốt đã sạc đầy pin, đèn báo trạng thái trên rô-bốt và trạm sạc sẽ sáng trong 10 phút rồi mờ dần.

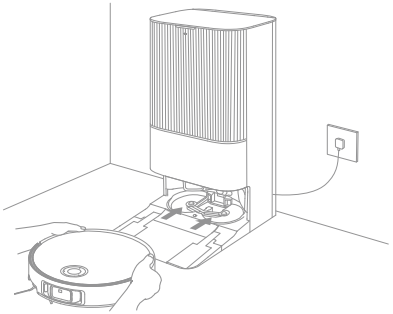

**Lưu ý:** Bạn nên sạc đầy rô-bốt ở lần đầu sử dụng. Khi không thể bật rô-bốt sau khi hết pin, hãy tự kết nối rô-bốt với trạm sạc.

# Trước khi sử dụng

## 5. Thêm nước lau sàn

(1) Tháo nắp ngăn chứa bụi và kéo ngăn chứa chất tẩy rửa tự động ra.

(2) Mở nắp trên của ngăn chứa và thêm dung dịch vệ sinh.

(3) Đóng nắp ngăn lại, đặt lại vào trạm sạc đa chức năng, sau đó lắp lại nắp ngăn chứa bụi. Nước lau sàn sẽ được tự động thêm khi máy hoạt động.

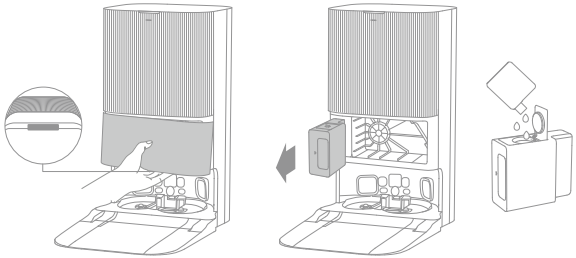

**Lưu ý:**

- Ngăn chứa chất tẩy rửa tự động có thể được đổ đầy nước lau sàn để sử dụng. Không đổ bất kỳ chất lỏng nào khác ngoài dung dịch vệ sinh đã được phê duyệt chính thức để ngăn ngừa sự cố.
- Lắp ngăn chứa chất tẩy rửa tự động vào vị trí cho đến khi nghe thấy tiếng "tách".

## 6. Thêm nước vào Ngăn chứa nước sạch

Lấy ngăn chứa nước sạch ra khỏi trạm sạc đa chức năng và đổ đầy bằng nước sạch. Sau đó lắp lại vào trạm sạc đa chức năng.

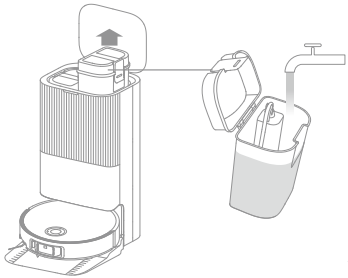

**Lưu ý:** Không thêm nước nóng vào ngăn chứa nước vì có thể làm ngăn chứa nước bị biến dạng.

# Kết nối với ứng dụng Dreamehome

## 1. Tải ứng dụng Dreamehome

Tháo bỏ nắp rô-bốt và quét mã QR trên rô-bốt hoặc tìm kiếm "Dreamehome" trong cửa hàng ứng dụng để tải và cài đặt ứng dụng.

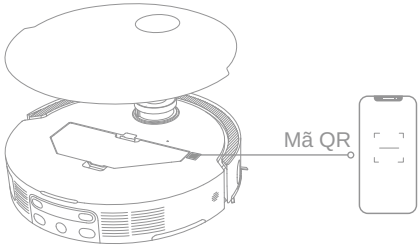


Lưu ý:

- Chỉ hỗ trợ Wi-Fi 2.4 GHz.
- Do phần mềm ứng dụng có các bản nâng cấp nên hoạt động thực tế có thể khác với hướng dẫn trong hướng dẫn sử dụng này. Vui lòng làm theo hướng dẫn theo phiên bản ứng dụng hiện tại.

## 2. Thêm thiết bị

Mở ứng dụng Dreamehome, chọn "Quét mã QR để kết nối" và quét lại mã QR đó trên rô-bốt để thêm thiết bị. Vui lòng làm theo lời nhắc để hoàn tất kết nối Wi-Fi

Lưu ý: Để đặt lại Wi-Fi, hãy lặp lại bước 2 rồi làm theo lời nhắc để hoàn tất kết nối Wi-Fi.

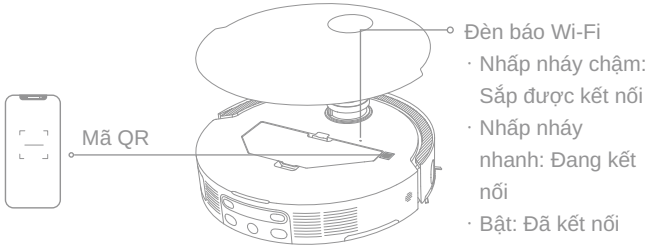

# Cách Sử Dụng

## Bật/Tắt

Bấm và giữ nút ⏻ trong 3 giây để bật rô-bốt. Đèn báo nguồn vẫn sẽ sáng. Hoặc đặt rô-bốt lên trạm nguồn bằng cách căn chỉnh điểm tiếp xúc sạc của rô-bốt phù hợp với điểm tiếp xúc sạc của trạm sạc, sau đó rô-bốt sẽ tự động bật và bắt đầu sạc. Để tắt rô-bốt, hãy di chuyển rô-bốt xa khỏi trạm sạc và bấm giữ nút ⏻ trong 3 giây.

## Lập bản đồ nhanh

Sau khi định cấu hình mạng lần đầu tiên, hãy làm theo hướng dẫn trên ứng dụng để nhanh chóng thiết lập bản đồ. Rô-bốt sẽ bắt đầu lập bản đồ mà không lau dọn. Khi rô-bốt quay trở lại trạm sạc đa chức năng, quá trình lập bản đồ đã hoàn tất và bản đồ sẽ được lưu tự động.

## Tạm dừng/Ngủ

Khi rô-bốt đang chạy, nhấn nút bất kỳ để tạm dừng.

Nếu rô-bốt bị tạm dừng hơn 10 phút sẽ tự động chuyển sang chế độ ngủ. Tất cả đèn báo trên rô-bốt sẽ tắt. Nhấn nút bất kỳ trên rô-bốt hoặc sử dụng ứng dụng để đánh thức rô-bốt.

**Lưu ý:** Nếu rô-bốt đang tạm dừng, khi đưa về trạm sạc đa chức năng thì tiến trình lau dọn gần nhất sẽ kết thúc.

## Tự động Tiếp tục Lau dọn

Nếu pin quá yếu, rô-bốt sẽ tự động quay trở lại trạm sạc đa chức năng để sạc. Sau khi sạc đến mức pin thích hợp, rô-bốt sẽ tiếp tục các công việc lau dọn đang dở.

**Lưu ý:** Để sử dụng chức năng này, vui lòng cho phép trong ứng dụng.

## Chế độ Không làm phiền (DND)

Khi rô-bốt vào chế độ Không làm phiền (DND), rô-bốt sẽ ngừng quá trình tiếp tục dọn dẹp. Chế độ DND bị tắt theo mặc định. Bạn có thể sử dụng ứng dụng để bật chế độ DND hoặc chỉnh sửa khung giờ DND. Khung giờ DND mặc định từ 22:00 giờ đêm-8:00 giờ sáng.

**Lưu ý:**

- Các nhiệm vụ dọn dẹp đã lên lịch vẫn sẽ được thực hiện như thường trong khung giờ bật chế độ DND.
- Rô-bốt sẽ tiếp tục lau dọn từ vị trí đã dừng lại sau khi kết thúc chế độ DND.

## Khởi động lại Rô-bốt

Nếu rô-bốt ngưng phản ứng hoặc không thể tắt nguồn được, hãy bấm và giữ nút ⏻ trong 10 giây để tắt đi. Tiếp đó, bấm và giữ nút ⏻ trong 3 giây để bật lại.

# Cách Sử Dụng

## Hút bụi và Lau sàn

Lưu ý: Sau khi lắp giẻ lau nhà, rô-bốt sẽ mặc định vận hành ở chế độ “Hút bụi và Lau sàn” trong lần sử dụng đầu tiên.

### 1. Bắt Đầu Làm Sạch

Nhấn nút ⏻ trên rô-bốt hoặc sử dụng ứng dụng để điều khiển rô-bốt khởi động từ trạm sạc. Sau đó, rô-bốt sẽ lập lộ trình lau dọn tối ưu và thực hiện nhiệm vụ vệ sinh theo bản đồ đã tạo.

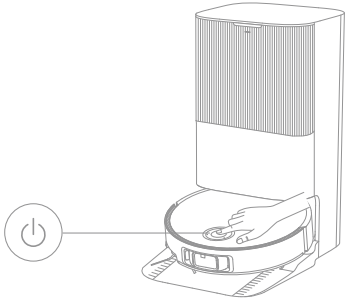

Lưu ý:

- Để đảm bảo rô-bốt dễ dàng quay trở lại trạm sạc đa chức năng sau khi lau dọn, bạn nên để rô-bốt khởi động từ trạm sạc đa chức năng.
- Các giẻ lau sẽ được vệ sinh trước khi rô-bốt bắt đầu lau, vui lòng kiên nhẫn chờ đợi.
- Không di chuyển trạm sạc, khay nước sạch, khay nước bẩn hoặc bộ lọc khay giặt khi rô-bốt đang hoạt động.
- Có thể bật tính năng làm sạch bằng nước nóng trong ứng dụng đối với các tác vụ giặt giẻ lau, áp dụng cho tất cả các chế độ. Để tránh bị bỏng, không chạm vào lỗ thoát nước khi đang bật chức năng này.

### 2. Tự động giặt giẻ lau

Khi lau dọn, rô-bốt sẽ tự động quay trở lại trạm sạc đa chức năng để giặt giẻ lau theo tần suất làm sạch được cài đặt trên ứng dụng. Trạm sạc đa chức năng sẽ tự động đổ đầy ngăn chứa nước và tiếp tục lau dọn.

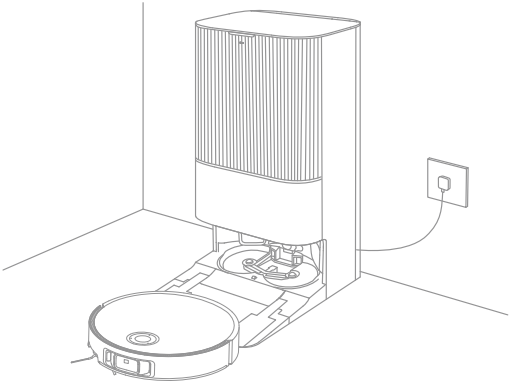

# Cách Sử Dụng

## 3. Tự động đổ hộp bụi và rửa và sấy khô giẻ lau nhà

Sau khi rô-bốt hoàn thành nhiệm vụ lau dọn và quay trở lại trạm để sạc, trạm sạc sẽ bắt tự động làm sạch hộp chứa bụi, sau đó giặt và sấy khô giẻ lau nhà.

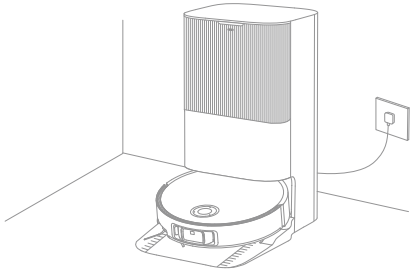

Lưu ý:

- Nếu tắt chức năng tự động đổ bụi trong ứng dụng, trạm sạc đa chức năng sẽ không tự động đổ bụi trong hộp chứa bụi.
- Trạm sạc đa chức năng sẽ đổ bụi trong hộp chứa bụi theo cài đặt trong ứng dụng.

## 4. Vệ sinh ngăn chứa nước bẩn

Sau khi rô-bốt hoàn thành nhiệm vụ, vui lòng vệ sinh ngăn chứa nước bẩn để tránh gây mùi hôi.

### Lau sàn sau khi Hút bụi

Bật chức năng "Lau sau khi hút bụi" trong ứng dụng và rô-bốt sẽ tự động tháo cụm lau nhà trên trạm sạc đa chức năng để hút bụi sàn. Sau khi hút bụi xong, rô-bốt sẽ quay trở lại trạm sạc để lắp giẻ lau nhà và trạm sạc sẽ tự động đổ bụi trong hộp chứa bụi. Sau đó, rô-bốt sẽ bắt đầu lau sau khi nâng chổi chính và chổi phụ lên.

### Chỉ hút bụi

Bật chức năng "Hút bụi" trong ứng dụng và rô-bốt sẽ tự động tháo cụm lau nhà để lại trạm sạc đa chức năng và bắt đầu hút bụi.

### Chỉ lau nhà

Bật chức năng "Lau nhà" trong ứng dụng và rô-bốt sẽ tự động kiểm tra xem cụm lau nhà đã được lắp trên trạm sạc đa chức năng chưa. Nếu chưa lắp, rô-bốt sẽ lắp cụm lau nhà và bắt đầu lau sau khi nâng chổi chính và chổi phụ lên.

# Bảo dưỡng định kỳ

## Các bộ phận

Để đảm bảo rô-bốt luôn ở tình trạng tốt, bạn nên tham khảo cách sử dụng phụ kiện trong ứng dụng hoặc bảng sau để bảo dưỡng định kỳ.

| Bộ phận | Tần suất bảo trì | Thời gian thay thế |
|---|---|---|
| Khay nước bẩn | Sau mỗi lần sử dụng | / |
| Khay nước sạch | 2 tuần một lần | |
| Chổi chính | | 6 đến 12 tháng một lần |
| Bộ lọc hộp chứa bụi | | 3 đến 6 tháng một lần |
| Chổi bên | | |
| Khay giữ giẻ lau | | / |
| Bộ lọc khay giặt | 1 đến 2 tháng một lần | / |
| Khu vực truyền tín hiệu trên trạm sạc đa chức năng | Mỗi tháng một lần | |
| Điểm tiếp xúc sạc | | |
| Lỗ thông hơi tự thu bụi | | |
| Bánh xe đa hướng | | |
| Bánh xe đẩy | | |
| Cảm biến cạnh bên | | |
| Cảm biến nâng hạ đa năng | | |
| Cảm biến laser vạch đôi 3D | | |

| Bộ phận | Tần suất bảo trì | Thời gian thay thế |
|---|---|---|
| Cảm biến nhận diện thảm | Mỗi tháng một lần | / |
| Cảm biến chống rơi | | |
| Cửa sổ bộ giảm chấn | | |
| Bộ giảm chấn | | |
| Đầu nạp nước tự động của rô-bốt | | |
| Mặt bên dưới của rô-bốt | | |
| Hộp chứa bụi | Vệ sinh khi cần thiết | |
| Bánh xe chính | | |
| Chân nâng | | |
| Túi đựng bụi | / | 2 đến 4 tháng một lần |
| Giẻ lau nhà | | 1 đến 3 tháng một lần |
| Chất ức chế cặn | | 18 đến 36 tháng một lần |

**Lưu ý:** Tần suất bảo trì và thay thế sẽ phụ thuộc vào mức độ sử dụng thực tế. Nếu xảy ra trường hợp ngoại lệ do hoàn cảnh đặc biệt thì bạn nên thay thế các bộ phận.

# Bảo dưỡng định kỳ

## Bộ lọc khay giặt

1. Lấy rô-bốt ra ngoài và tháo bộ lọc khay giặt sau khi hoàn tất vệ sinh giẻ lau nhà.

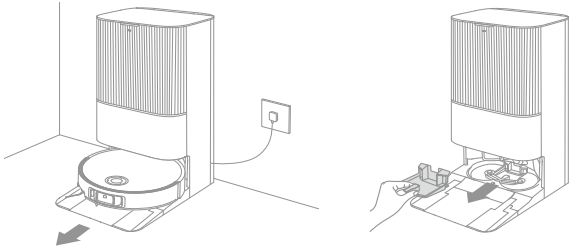

2. Rửa bộ lọc khay giặt với nước sạch, lau sạch rồi lắp lại vào khay giặt.

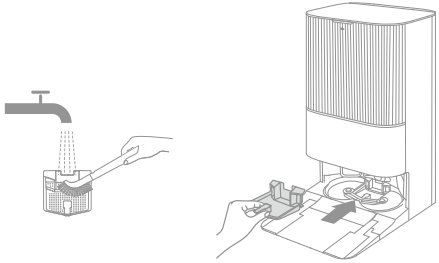

3. Sử dụng ứng dụng hoặc nhấn nút ⌂ để đưa rô-bốt trở lại trạm sạc hoặc đưa rô-bốt trở lại thủ công.

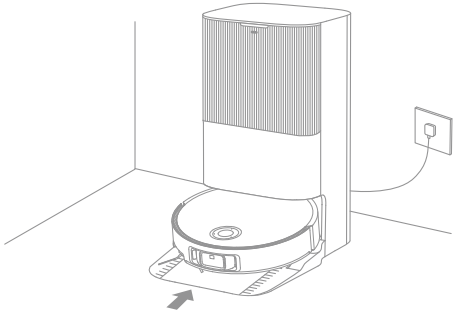

# Bảo dưỡng định kỳ

## Túi đựng bụi

1. Tháo nắp ngăn chứa bụi và loại bỏ túi đựng tụi.

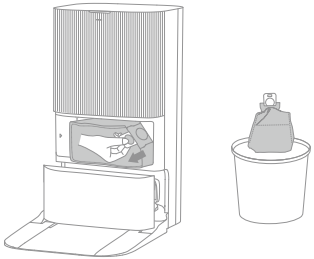

**Lưu ý**: Kéo tay cầm lên trên để buộc kín túi nhằm ngăn bụi và mảnh vụn vô tình rơi ra ngoài.

2. Loại bỏ bụi và mảnh vụn ra khỏi bộ lọc bằng vải khô.

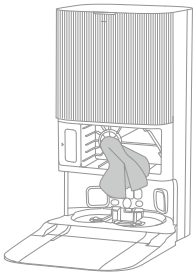

3. Lắp túi đựng bụi mới.

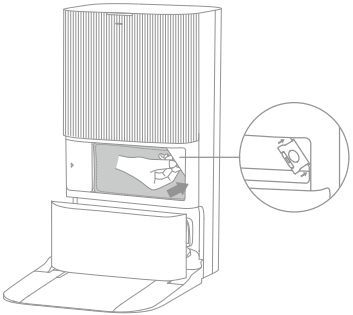

4. Lắp lại nắp ngăn chứa bụi.

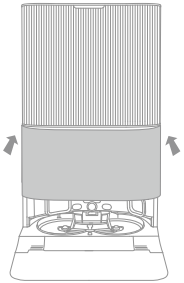

# Bảo dưỡng định kỳ

## Khay Nước Bẩn

1. Tháo ngăn chứa nước bẩn, mở nắp và đổ nước bẩn ra ngoài.

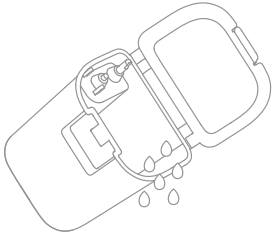

2. Rửa ngăn chứa nước bẩn bằng nước sạch và dùng công cụ làm sạch đi kèm để vệ sinh thành trong của ngăn chứa nước bẩn.

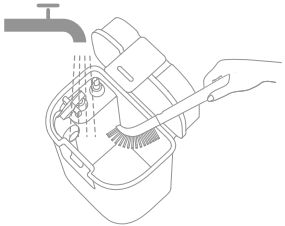

**Lưu ý**: Phao nổi trong ngăn chứa nước bẩn là bộ phận có thể tháo rời được. Không dùng lực quá mạnh khi vệ sinh máy để tránh hư hỏng.

# Bảo dưỡng định kỳ

## Chổi chính

1. Nhấn chốt khoá khay bảo vệ chổi vào trong để tháo khay bảo vệ chổi rồi nhấc chổi ra khỏi rô-bốt.

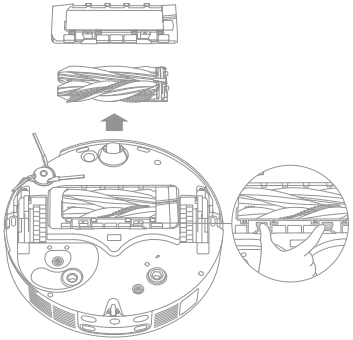

2. Lấy các chổi ra như trong hình. Sử dụng công cụ làm sạch đi kèm để gỡ tất cả tóc rối dính vào chổi. Sau khi làm sạch, nhấn các chổi chắc chắn vào giá đỡ chổi chính tới khi chúng vào đúng vị trí.

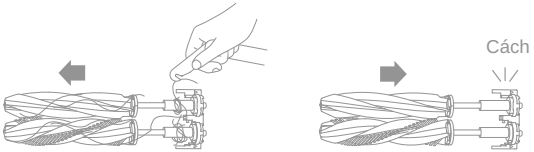


**Lưu ý:** Cẩn thận khi lấy các chổi chính ra để tránh bị thương.

3. Theo các mũi tên in hướng lên trên, lắp giá đỡ chổi chính vào các khe theo hướng nghiêng xuống dưới.

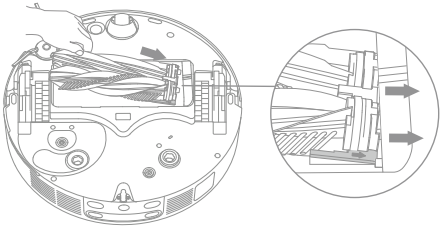

4. Căn chỉnh phía trước của khung bảo vệ chổi phù hợp với khay, lắp theo hướng nghiêng xuống dưới rồi nhấn khung vào đúng vị trí.

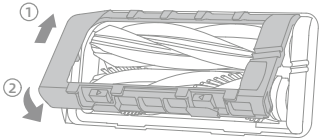

# Bảo dưỡng định kỳ

## Chổi phụ

Tháo chổi phụ bằng tuốc nơ vít, dọn sạch tóc khỏi chổi rồi vặn lại.

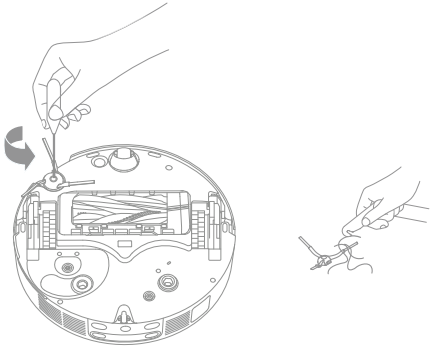

## Khay giữ giẻ lau

Tháo và vệ sinh khay giữ giẻ lau.

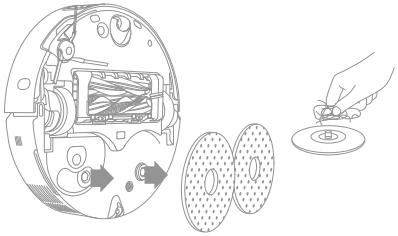

## Bánh xe đa hướng

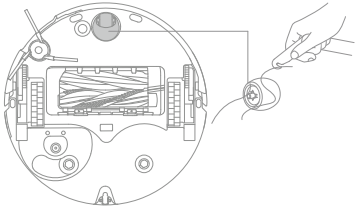

Lưu ý:

- Sử dụng dụng cụ như tuốc nơ vít nhỏ để tách trục và lốp của bánh xe đa hướng. Không dùng lực quá mạnh.
- Vệ sinh bánh xe đa hướng dưới vòi nước chảy và lắp lại sau khi khô hoàn toàn.

# Bảo dưỡng định kỳ

## Hộp chứa bụi và bộ lọc

1. Tháo nắp rô-bốt và nhấn chốt để tháo hộp chứa bụi.

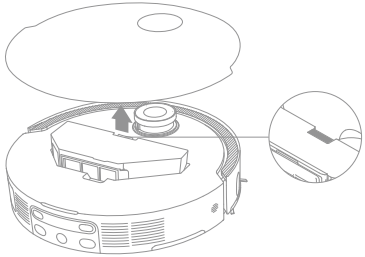

2. Tháo bộ lọc hộp chứa bụi rồi đổ bụi trong hộp chứa bụi.

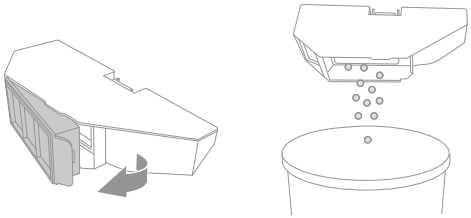

3. Gõ nhẹ vào phần hộc chứa bụi của bộ lọc để loại bỏ bụi bẩn.

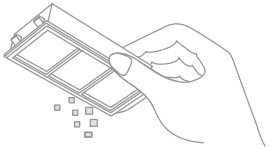

**Lưu ý:** Không cố làm sạch bộ lọc bằng bàn chải, ngón tay hoặc vật sắc nhọn để tránh hư hỏng.

4. Rửa hộp chứa bụi và bộ lọc bằng nước rồi để khô hoàn toàn trước khi lắp lại.

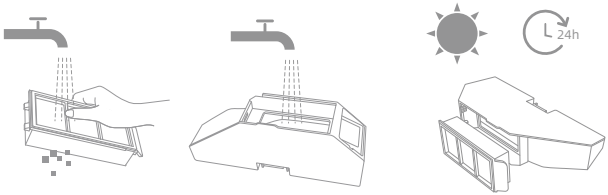


**Lưu ý:**

- Chỉ rửa hộp chứa bụi và bộ lọc bằng nước sạch. Không sử dụng bất kỳ chất tẩy rửa gì.
- Chỉ sử dụng hộp chứa bụi và bộ lọc khi đã khô hoàn toàn.

# Bảo dưỡng định kỳ

## Cảm biến của rô-bốt

Lau cảm biến của rô-bốt bằng vải mềm và khô như trong hình dưới đây:

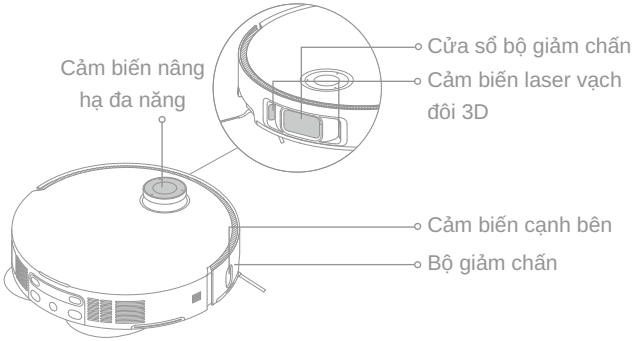


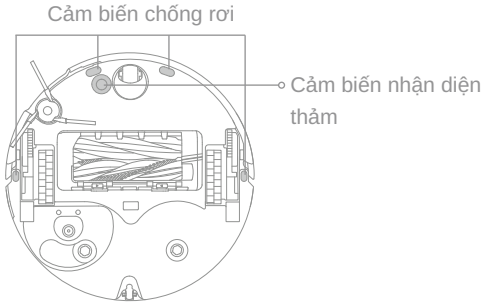


**Lưu ý:** Vải ướt có thể làm hỏng các bộ phận nhạy cảm bên trong rô-bốt và trạm sạc đa chức năng. Vui lòng sử dụng vải khô để vệ sinh.

## Điểm tiếp xúc sạc và Khu vực truyền tín hiệu

Làm sạch các điểm tiếp xúc sạc và khu vực truyền tín hiệu bằng vải khô mềm.

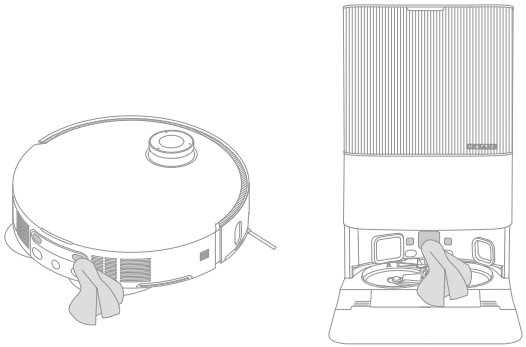

# Bảo dưỡng định kỳ

## Lỗ thông hơi tự thu bụi

Làm sạch lỗ thông hơi tự động đổ bụi của rô-bốt và trạm sạc đa chức năng bằng vải khô mềm.

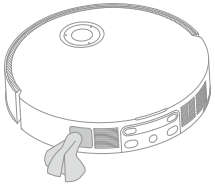

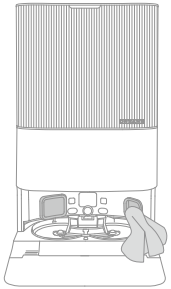

## Giẻ lau nhà

Tháo giẻ lau ra khỏi khay giữ để thay mới.

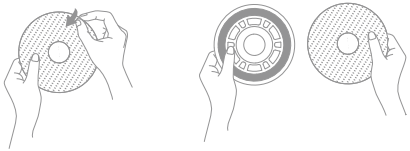

## Pin

Rô-bốt sử dụng bộ pin lithium-ion hiệu suất cao. Đảm bảo sạc đầy pin để sử dụng hàng ngày nhằm duy trì hiệu suất tối ưu của pin. Nếu không sử dụng trong thời gian dài, hãy tắt nguồn và cất rô-bốt ở nơi thoáng mát. Để tránh gây hư hỏng do hết pin quá lâu, hãy sạc rô-bốt ít nhất ba tháng một lần.

# Xử Lý Sự Cố

| Vấn đề | Biện Pháp Xử Lý |
|---|---|
| Không bật được rô-bốt. | Pin yếu. Sạc pin cho rô-bốt trên đế và thử lại.<br>Nhiệt độ pin quá thấp hoặc quá cao. Nên vận hành thiết bị ở nhiệt độ từ 32°F (0°C) and 104°F (40°C). |
| Sạc rô-bốt không vào. | Trạm sạc đa chức năng chưa được cắm điện, vui lòng đảm bảo cắm cả hai đầu dây nguồn của trạm sạc đa chức năng đúng cách.<br>Nếu tiếp xúc giữa các điểm tiếp xúc sạc trên trạm sạc đa chức năng và rô-bốt kém, vui lòng vệ sinh các điểm tiếp xúc sạc.<br>Kiểm tra dị vật trên đầu nối rô-bốt và loại bỏ nếu có. |
| Rô-bốt không kết nối được với Wi-Fi. | Mật khẩu mạng Wi-Fi không chính xác. Đảm bảo nhập đúng mật khẩu sử dụng để kết nối với mạng Wi-Fi.<br>Rô-bốt không hỗ trợ kết nối Wi-Fi 5 GHz. Đảm bảo đã kết nối rô-bốt với mạng Wi-Fi 2,4 GHz.<br>Tín hiệu Wi-Fi yếu. Đảm bảo rô-bốt đang ở trong khu vực có vùng phủ sóng Wi-Fi tốt.<br>Rô-bốt có thể chưa sẵn sàng để thiết lập cấu hình. Vui lòng thoát ra và vào lại ứng dụng, sau đó thử lại theo hướng dẫn. |
| Rô-bốt không xác định được vị trí và quay lại trạm sạc đa chức năng. | Trạm sạc đa chức năng bị ngắt điện hoặc bị di chuyển khi rô-bốt không có ở đó. Vui lòng kết nối trạm sạc đa chức năng với nguồn điện hoặc đặt rô-bốt lên trạm sạc đa chức năng để sạc.<br>Có quá nhiều chướng ngại vật xung quanh trạm sạc đa chức năng. Đặt trạm sạc đa chức năng ở khu vực thoáng hơn.<br>Di chuyển rô-bốt có thể khiến rô-bốt phải tự định vị lại và tạo lại bản đồ nếu định vị không thành công. Rô-bốt có thể không tự động quay lại nếu ở quá xa trạm sạc đa chức năng, trong trường hợp đó, bạn sẽ cần tự đặt rô-bốt trở lại.<br>Lau khu vực truyền tín hiệu trên trạm sạc đa chức năng để loại bỏ bụi hoặc mảnh vụn. |

# Xử Lý Sự Cố

| Vấn đề | Biện Pháp Xử Lý |
|---|---|
| Rô-bốt bị kẹt trước trạm sạc đa chức năng và không quay lại được trạm sạc đa chức năng. | Kiểm tra xem có đủ không gian ở hai bên và đằng trước trạm sạc không để tránh rô-bốt bị chặn.<br>Lối đi quay về sạc bị chặn, ví dụ: cửa đóng.<br>Rô-bốt có thể bị trượt nếu khu vực sàn phía trước trạm sạc đa chức năng quá ẩm ướt. Nếu vậy, hãy làm sạch nước thừa trước khi thử lại.<br>Bạn nên di chuyển trạm sạc đa chức năng đến một nơi khác và thử lại.<br>Đảm bảo tấm tạo dốc được lắp đặt đúng cách. |
| Không tắt được rô-bốt. | Không thể tắt rô-bốt khi đang sạc. Bạn nên di chuyển rô-bốt ra khỏi trạm sạc, sau đó bấm và giữ nút ⏻ trong 3 giây để tắt.<br>Nếu thực hiện bước 1 rồi mà rô-bốt vẫn không tắt, hãy bấm và giữ nút ⏻ trong 10 giây để buộc rô-bốt phải tắt. Nếu vẫn không tắt được, vui lòng liên hệ với dịch vụ hỗ trợ sau bán hàng. |
| Tốc độ sạc chậm. | Mất khoảng 4,5 giờ để sạc đầy rô-bốt khi pin yếu.<br>Nếu vận hành rô-bốt ở khoảng nhiệt độ ngoài mức quy định, tốc độ sạc sẽ tự động chậm lại để kéo dài tuổi thọ của pin.<br>Các điểm tiếp xúc sạc trên cả rô-bốt và đế trạm gốc có thể bị bẩn, vui lòng lau bằng vải khô. |
| Rô-bốt ngày một ồn khi đang hoạt động. | Kiểm tra xem bộ lọc hộp chứa bụi có bị tắc không. Nếu có, hãy vệ sinh hoặc thay bộ lọc.<br>Vật cứng có thể mắc vào chổi chính hoặc hộp chứa bụi. Kiểm tra và loại bỏ mọi vật cứng.<br>Chổi chính hoặc chổi phụ có thể bị rối. Kiểm tra và loại bỏ mọi vật lạ<br>Chuyển chế độ hút sang Tiêu chuẩn hoặc Yên tĩnh. |
| Rô-bốt di chuyển không theo lộ trình đã định. | Nên thu dọn các đồ vật như dây nguồn và dép đi trong nhà trước khi sử dụng rô-bốt.<br>Bề mặt trơn ướt khiến bánh xe chính bị trơn trượt. Nên làm khô những nơi ẩm ướt trước khi sử dụng rô-bốt.<br>Lau cửa sổ bộ giảm chấn và các cảm biến laser vạch đôi 3D trên rô-bốt bằng vải mềm sạch và khô để chúng luôn sạch sẽ và không bị cản trở. |

# Xử Lý Sự Cố

| Vấn đề | Biện Pháp Xử Lý |
|---|---|
| Rô-bốt bỏ qua các phòng cần lau dọn. | Hãy đảm bảo mở cửa các phòng cần lau dọn.<br>Vị trí trước cửa phòng cần vệ sinh có thể ẩm ướt, trơn trượt khiến rô-bốt trượt bánh và hoạt động không bình thường. Vui lòng làm khô sàn nhà trước khi sử dụng rô-bốt. |
| Rô-bốt không tiếp tục dọn dẹp sau khi sạc. | Đảm bảo không đặt rô-bốt ở chế độ Không làm phiền (DND) để tránh rô-bốt không thể tiếp tục lau dọn.<br>Rô-bốt sẽ không tiếp tục dọn dẹp sau khi bạn tự tay đặt rô-bốt vào trạm sạc hoặc bắt đầu sạc rô-bốt thông qua ứng dụng hoặc nút ⌂. |
| Trạm không tự động làm sạch hộp chứa bụi. | Kiểm tra xem túi đựng bụi trong ngăn chứa bụi đã đầy chưa.<br>Nếu túi đựng bụi chưa đầy, hãy kiểm tra xem có vật cản nào trên lỗ thông hơi tự động đổ bụi của rô-bốt, trạm sạc đa chức năng hoặc hộp chứa bụi hay không. Nếu có, nhanh chóng vệ sinh phần bị kẹt. |
| Mực nước trong khay giặt giẻ không bình thường. | Kiểm tra xem nắp bịt trên ngăn chứa nước bẩn có bị lỏng hoặc bị lắp sai hay không và lắp lại cho đúng. Nếu vẫn bị lỗi, vui lòng liên hệ với đội ngũ hỗ trợ sau bán hàng.<br>Ấn nhẹ ngăn chứa nước bẩn xuống để đảm bảo lắp đúng vị trí.<br>Tháo bộ lọc khay giặt và kiểm tra xem lỗ thoát nước thải có bị tắc hay không và vệ sinh.<br>Kiểm tra nước lau sàn. Không thêm bất kỳ dung dịch nào khác ngoài nước lau sàn được nhà sản xuất cho phép. |
| Lỗ gắn khay giữ giẻ lau bị nhô lên một cách không bình thường. | Vui lòng tháo lỗ gắn khay giữ giẻ lau để kiểm tra xem liệu có bất kỳ vật thể bên ngoài bị kẹt trong đó hay không, và thử khởi động lại rô-bốt. Nếu vẫn bị lỗi, vui lòng liên hệ với đội ngũ hỗ trợ sau bán hàng. |
| Có nước bên dưới ngăn chứ nước sạch hoặc xung quanh phần nắp. | Khi lấy ngăn chứa nước sạch, có thể sẽ còn một ít nước trong phần ống còn đọng lại dưới ngăn chứa hoặc quanh phần nắp. Đây là điều bình thường. Vui lòng lau bằng vải khô. |

Để được hỗ trợ thêm, hãy liên hệ với chúng tôi qua https://global.dreametech.com

# Thông Số Kỹ Thuật

## Rô-bốt

| Kiểu máy | RLX85CE | RLX85CE-1 |
|---|---|---|
| Thời Gian Sạc | Xấp xỉ 4,5 giờ đồng hồ | |
| Điện Áp Định Mức | 14,4 V⎓ | |
| Công Suất Định Mức | 75 W | |
| Tần suất hoạt động | 2400-2483,5 MHz | |
| Công suất đầu ra tối đa | < 20 dBm | |

Trong điều kiện sử dụng bình thường, cần để thiết bị này cách ăng-ten và cơ thể người dùng ít nhất 20 cm.

## Trạm sạc đa chức năng

| Kiểu máy | RCXE0105 |
|---|---|
| Đầu Vào Định Mức | 220-240 V~ 50-60 Hz |
| Công suất định mức | 20 V⎓ 2 A |
| Công suất định mức (trong quá trình hút bụi) | 700 W |
| Công suất định mức (trong quá trình làm sạch bằng nước nóng) | 1160 W |
| Công suất định mức (trong quá trình sạc và sấy khô) | 87 W |

Lưu ý:

- Công suất định mức (trong quá trình làm sạch bằng nước nóng) được xác định bởi giá trị công suất trong khoảng thời gian đại diện (nhiệt độ nước là 25°C).
- Công suất định mức (trong quá trình sạc và sấy) được xác định bởi giá trị công suất trong quá trình hoạt động tối đa.

# Tháo Bỏ và Xử Lý Pin

Pin lithium-ion tích hợp có chứa các chất nguy hiểm cho môi trường. Trước khi thải bỏ pin, hãy đảm bảo việc tháo pin do các kỹ thuật viên có trình độ thực hiện và thải bỏ tại một cơ sở tái chế thích hợp.

– Bạn cần tháo pin ra khỏi thiết bị trước khi vứt bỏ;

– Thiết bị phải được ngắt khỏi nguồn điện chính khi tháo pin;

– Pin phải được xử lý an toàn.

## THẬN TRỌNG:

Trước khi tháo pin, hãy ngắt nguồn điện và sử dụng càng nhiều pin càng tốt.

Pin không dùng phải được loại bỏ tại một cơ sở tái chế thích hợp.

Không để pin tiếp xúc với môi trường nhiệt độ cao để tránh nguy cơ cháy nổ.

Nếu quá lạm dụng, chất lỏng có thể bị rò ra khỏi pin. Nếu không may tiếp xúc, xả dưới nước và điều trị y tế.

## Hướng dẫn tháo:

1. Lật ngược rô-bốt, sử dụng dụng cụ thích hợp để tháo các vít ở mặt sau của rô-bốt rồi tháo nắp.
2. Rút phích cắm các cực giữa pin và bo mạch PCB để tháo pin.

## Thông Tin Về Chất Thải Thiết Bị Điện và Điện Tử (WEEE)

Tất cả các sản phẩm mang biểu tượng này đều là chất thải thiết bị điện và điện tử (WEEE theo chỉ thị 2012/19/EU) không nên trộn lẫn với rác thải sinh hoạt chưa được phân loại. Thay vào đó, bạn nên bảo vệ sức khỏe con người và môi trường bằng cách giao thiết bị thải bỏ của mình cho điểm thu gom được chỉ định để tái chế chất thải thiết bị điện và điện tử, được chỉ định bởi chính phủ hoặc chính quyền địa phương. Việc thải bỏ và tái chế đúng cách sẽ giúp ngăn ngừa các hậu quả tiêu cực tiềm ẩn đối với môi trường và sức khỏe con người. Vui lòng liên hệ với đơn vị lắp đặt hoặc chính quyền địa phương để biết thêm thông tin về địa điểm cũng như các điều khoản và điều kiện của các điểm thu gom này.

# ข้อมูลด้านความปลอดภัย

**เพื่อหลีกเลี่ยงการเกิดไฟฟ้าช็อต ไฟไหม้ หรือการบาดเจ็บที่เกิดจากการใช้เครื่องอย่างไม่เหมาะสม โปรดอ่านคู่มือการใช้งานอย่างละเอียดก่อนใช้เครื่อง และเก็บไว้เพื่อใช้ดูในอนาคต**

**ข้อจำกัดในการใช้งาน**

- เด็กอายุต่ำกว่า 8 ปี หรือบุคคลที่มีความบกพร่องทางร่างกาย ประสาทสัมผัส สติปัญญา หรือประสบการณ์หรือความรู้จำกัดไม่ควรใช้ผลิตภัณฑ์นี้ โดยไม่ได้รับการดูแลจากพ่อแม่หรือผู้ปกครองเพื่อให้แน่ใจว่าการทำงานปลอดภัยและเพื่อหลีกเลี่ยงความเสี่ยงใด ๆ ที่อาจเกิดขึ้น ห้ามเด็กทำความสะอาดและบำรุงรักษาโดยไม่มีผู้ดูแล
- เครื่องนี้ใช้กับเครื่องจ่ายไฟที่ให้มาพร้อมกับเครื่องเท่านั้น
- หุ่นยนต์นี้มีแบตเตอรี่ที่ต้องเปลี่ยนโดยผู้ที่มีความชำนาญเท่านั้น
- เคลียร์พื้นที่ที่จะทำความสะอาด ห้ามเด็กเล่นกับผลิตภัณฑ์นี้ ตรวจสอบให้แน่ใจว่าเด็กและสัตว์เลี้ยงอยู่ห่างจากหุ่นยนต์ในระยะที่ปลอดภัยในขณะที่หุ่นยนต์กำลังทำงาน
- ห้ามติดตั้ง ชาร์จ หรือใช้เครื่องในห้องน้ำหรือรอบ ๆ สระว่ายน้ำ
- ผลิตภัณฑ์นี้ใช้สำหรับการทำความสะอาดพื้นในบ้านเท่านั้น ห้ามใช้งานกลางแจ้ง บนพื้นผิวที่ไม่ใช่พื้น หรือในเชิงพาณิชย์หรืออุตสาหกรรม
- ตรวจสอบให้แน่ใจว่าหุ่นยนต์ทำงานได้อย่างถูกต้องในสภาพแวดล้อมที่เหมาะสม มิฉะนั้น จะไม่สามารถใช้งานหุ่นยนต์นี้ได้
- หากสายไฟเสียหาย ต้องเปลี่ยนด้วยสายไฟพิเศษหรือชุดประกอบที่มีจำาหน่ายจากผู้ผลิตหรือตัวแทนบริการ

# ข้อมูลด้านความปลอดภัย

**ข้อจำกัดในการใช้งาน**

- ห้ามใช้หุ่นยนต์ในบริเวณที่อยู่เหนือระดับพื้นดินโดยไม่มีสิ่งกีดขวางป้องกันเอาไว้
- ห้ามวางหุ่นยนต์กลับด้าน ห้ามใช้ฝาครอบ LDS ฝาปิดหุ่นยนต์ หรือกันชนเป็นที่จับสำหรับหุ่นยนต์
- ใช้หุ่นยนต์ในสภาพแวดล้อมที่มีอุณหภูมิแวดล้อมสูงกว่า 0°C และต่ำกว่า 40°C ตรวจสอบให้แน่ใจว่าไม่มีของเหลวหรือสารเหนียวบนพื้น
- เพื่อป้องกันความเสียหายหรืออันตรายจากการลาก ให้นำสิ่งกีดขวางออกจากพื้น และถอดสายเคเบิลหรือสายไฟบนพื้นที่ทำความสะอาดก่อนเปิดใช้งาน
- นำสิ่งของที่เปราะบางหรือมีขนาดเล็กออกจากพื้นเพื่อป้องกันไม่ให้หุ่นยนต์ชนและสร้างความเสียหาย
- เก็บเส้นผม นิ้วมือ และส่วนอื่น ๆ ของร่างกายให้ห่างจากช่องดูดของหุ่นยนต์
- เก็บแปรงปัดฝุ่นให้พ้นมือเด็ก
- ห้ามใช้งานหุ่นยนต์ในห้องที่มีทารกหรือเด็กนอนหลับอยู่
- ห้ามวางเด็ก สัตว์เลี้ยง หรือสิ่งของใด ๆ ไว้บนหุ่นยนต์ ไม่ว่าหุ่นยนต์จะอยู่นิ่งหรือเคลื่อนที่ก็ตาม
- สามารถเติมได้เฉพาะน้ำสะอาดและน้ำยาทำความสะอาดที่ได้รับการรับรองอย่างเป็นทางการลงในถังเก็บน้ำสะอาดเท่านั้น ห้ามเติมของเหลวอื่นใด เช่น แอลกอฮอล์หรือน้ำยาฆ่าเชื้อ สามารถตรวจสอบอัตราส่วนของน้ำยาทำความสะอาดต่อน้ำสะอาดได้จากขวดน้ำยาทำความสะอาด เก็บน้ำยาทำความสะอาดให้พ้นมือเด็ก

# ข้อมูลด้านความปลอดภัย

**ข้อจำกัดในการใช้งาน**

- ห้ามใช้หุ่นยนต์ทำความสะอาดวัตถุที่กำลังไหม้ ห้ามใช้หุ่นยนต์หยิบของเหลวที่ไวไฟหรือวัตถุไฟได้ ก๊าซที่มีฤทธิ์กัดกร่อน หรือกรดหรือตัวทำละลายที่ไม่มีการเจือปน
- ห้ามดูดวัตถุแข็งหรือมีคม ห้ามใช้อุปกรณ์ในการหยิบวัตถุ เช่น ก้อนหิน กระดาษชิ้นใหญ่ หรือสิ่งของใด ๆ ที่อาจทำให้อุปกรณ์อุดตัน
- ต้องถอดปลั๊กออกจากเต้ารับก่อนทำความสะอาดหรือบำรุงรักษาเครื่อง
- อย่าเช็ดหุ่นยนต์หรือแท่นด้วยผ้าเปียกหรือล้างด้วยของเหลวใดก็ตาม หลังจากหลังจากล้างทำความสะอาดชิ้นส่วนแล้วให้เช็ดชิ้นส่วนให้แห้งก่อนติดตั้งใหม่และใช้งาน
- โปรดใช้ผลิตภัณฑ์นี้ตามคำแนะนำในคู่มือการใช้งาน ผู้ใช้ต้องรับผิดชอบต่อความสูญเสียหรือความเสียหายใด ๆ ที่เกิดขึ้นจากการใช้ผลิตภัณฑ์นี้อย่างไม่เหมาะสม

**แบตเตอรี่และการชาร์จ**

- ห้ามใช้แบตเตอรี่หรือแท่นอื่น หุ่นยนต์สามารถใช้ได้กับแท่นรุ่น RCXE0105 เท่านั้น
- ห้ามแยกชิ้นส่วน ซ่อมแซม หรือดัดแปลงแบตเตอรี่หรือแท่นด้วยตัวคุณเอง
- ห้ามวางแท่นใกล้กับแหล่งความร้อน
- ห้ามใช้ผ้าเปียกหรือมือเปียกเช็ดหรือทำความสะอาดหน้าสัมผัสการชาร์จของแท่น

# ข้อมูลด้านความปลอดภัย

**แบตเตอรี่และการชาร์จ**

· ห้ามทิ้งแบตเตอรี่เก่าอย่างไม่เหมาะสม ควรทิ้งแบตเตอรี่ที่ไม่ต้องการที่โรงงานรีไซเคิลที่เหมาะสม

· หากสายไฟเสียหายหรือขาดให้หยุดใช้งานทันทีและติดต่อฝ่ายบริการหลังการขาย

· ตรวจสอบให้แน่ใจว่าหุ่นยนต์ปิดอยู่ในขณะที่ทำการขนส่งและหากเป็นไปได้เก็บไว้ในบรรจุภัณฑ์เดิม

· หากไม่ได้ใช้งานหุ่นยนต์เป็นระยะเวลานาน ให้ชาร์จแบตเตอรี่ให้เต็มจากนั้นปิดเครื่องและเก็บในที่แห้งและเย็น ชาร์จหุ่นยนต์อย่างน้อยทุก ๆ 3 เดือนเพื่อหลีกเลี่ยงการคายประจุแบตเตอรี่มากเกินไป

**ข้อมูลความปลอดภัยของเลเซอร์**

· เซ็นเซอร์เลเซอร์ในผลิตภัณฑ์นี้ตรงตามมาตรฐาน IEC 60825-1:2014/ EN 60825-1:2014/A11:2021 สำหรับผลิตภัณฑ์เลเซอร์คลาส 1 โปรดหลีกเลี่ยงการสัมผัสกับดวงตาโดยตรงระหว่างการใช้งาน

ผลิตภัณฑ์เลเซอร์คลาส 1

ผลิตภัณฑ์เลเซอร์สำหรับผู้บริโภค

EN 50689:2021

สำหรับใช้ในที่ร่มเท่านั้น

อ่านคู่มือการใช้งาน

ด้วยเหตุนี้ Dreame Trading （Tianjin） Co., Ltd. ขอประกาศว่าอุปกรณ์วิทยุประเภท RLX85CE/RLX85CE-1 ซึ่งเป็นไปตามข้อบังคับที่ 2014/53/EU
ข้อความฉบับสมบูรณ์ของประกาศความสอดคล้องของสหภาพยุโรปมีอยู่ตามที่อยู่อินเทอร์เน็ตต่อไปนี้: https://global.dreametech.com
สำหรับรายละเอียดเพิ่มเติมของคู่มืออิเล็กทรอนิกส์ โปรดไปที่ https://global.dreametech.com/pages/user-manuals-and-faqs

# ภาพรวมผลิตภัณฑ์

## สิ่งที่บรรจุอยู่ในแพ็กเกจ

(Dreame X50 Ultra)

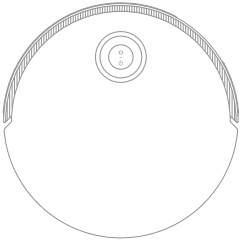

หุ่นยนต์

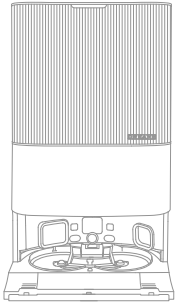

แท่น

### อุปกรณ์เสริมอื่น ๆ

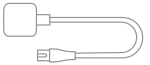

สายไฟ

แผ่นทางลาดของแท่น

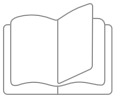

คู่มือการใช้งาน

ช่องเติมน้ำยาทำความสะอาดอัตโนมัติ (ติดตั้งไว้ล่วงหน้า)

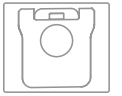

ถุงเก็บฝุ่น × 2 (ติดตั้งไว้ล่วงหน้า 1 ชิ้น)

ผ้าถูพื้น × 2 (ติดตั้งไว้ล่วงหน้า)

ที่ยึดผ้าถูพื้น × 2

ตัวกรองกระดานล้าง (ติดตั้งไว้ล่วงหน้า)

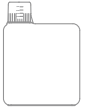

น้ำยาทำความสะอาด

แปรงปัดฝุ่น

# ภาพรวมผลิตภัณฑ์

## สิ่งที่บรรจุอยู่ในแพ็กเกจ

(Dreame X50 Ultra Complete)

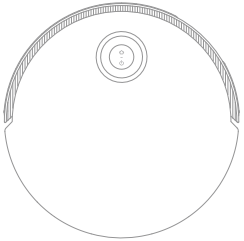

หุ่นยนต์

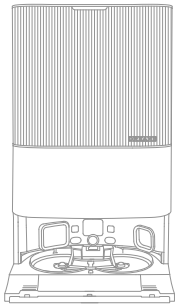

แท่น

### อุปกรณ์เสริมอื่น ๆ

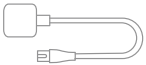

สายไฟ

แผ่นทางลาดของแท่น

ช่องเติมน้ำยาทำความสะอาดอัตโนมัติ (ติดตั้งไว้ล่วงหน้า)

ถุงเก็บฝุ่น × 2 (ติดตั้งไว้ล่วงหน้า 1 ชิ้น)

ผ้าถูพื้น × 2 (ติดตั้งไว้ล่วงหน้า)

ที่ยึดผ้าถูพื้น × 2

ตัวกรองกระดาษล้าง (ติดตั้งไว้ล่วงหน้า)

คู่มือการใช้งาน

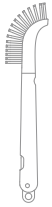

แปรงปัดฝุ่น

### ชุดอุปกรณ์เสริมเพิ่มเติม

แปรงหลัก × 1

แปรงด้านข้าง × 2

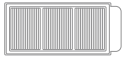

ตัวกรองของกล่องเก็บฝุ่น × 3

ถุงเก็บฝุ่น × 3

ผ้าถูพื้น × 12

น้ำยาทำความสะอาด × 1

# ภาพรวมผลิตภัณฑ์

## หุ่นยนต์

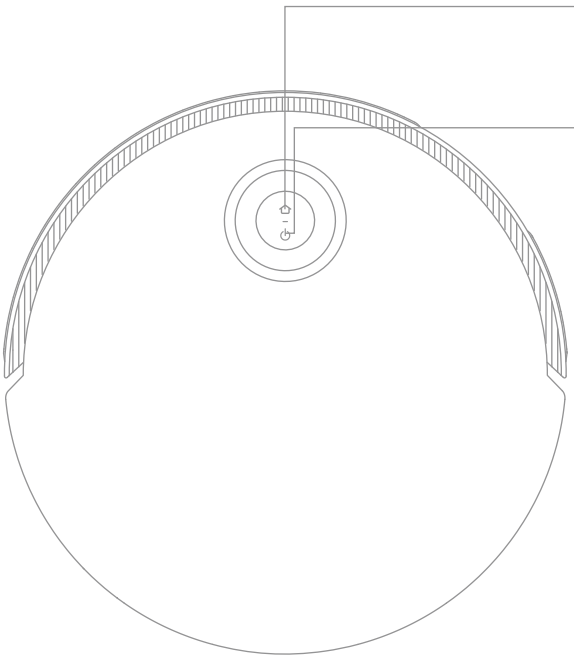

**ปุ่มกลับไปที่แท่น**
· กดเพื่อส่งหุ่นยนต์กลับไปยังแท่น
· กดค้างไว้ 3 วินาทีเพื่อปิดฟังก์ชันล็อกป้องกันเด็ก

**ปุ่มเปิด/ปิด / ทำความสะอาด**
· กดค้างไว้ 3 วินาทีเพื่อเปิดหรือปิด
· กดเพื่อเริ่มทำความสะอาดหลังจากเปิดหุ่นยนต์

**ไฟแสดงสถานะแบบวงกลม**
· สีฟ้าติดสว่าง: การทำความสะอาดหรือการทำงานเสร็จสิ้นแล้ว
· สีเขียวค้าง: สถานะชาร์จแบตเตอรี่
· สีส้มกะพริบ: เกิดข้อผิดพลาด

**ปุ่มไฟแสดงสถานะ**
· สีขาวสว่างค้าง: การทำความสะอาดหรือการทำงานเสร็จสิ้นแล้ว
· สีขาวกะพริบเป็นจังหวะ: สถานะชาร์จแบตเตอรี่ (ไม่ได้มีแบตเตอรี่ )
· สีส้มค้าง: สแตนด์บายเมื่อแบตเตอรี่เหลือน้อยหรือหยุดชั่วคราวเมื่อแบตเตอรี่เหลือน้อย
· สีส้มกะพริบช้าๆ: สถานะชาร์จแบตเตอรี่ (แบตเตอรี่ต่ำ)
· สีส้มกะพริบ: เกิดข้อผิดพลาด
· สีชมพูกะพริบ: เปิดใช้งานกล้องแล้ว

**หมายเหตุ:**
· กดปุ่มใดก็ได้บนหุ่นยนต์เพื่อหยุดชั่วคราวในขณะที่หุ่นยนต์กำาลังทำความสะอาดหรือกลับไปชาร์จ
· ระบบล็อกป้องกันเด็กสามารถเปิดและปิดผ่านทางแอป Dreamehome ได้

# ภาพรวมผลิตภัณฑ์

## หุ่นยนต์และเซ็นเซอร์

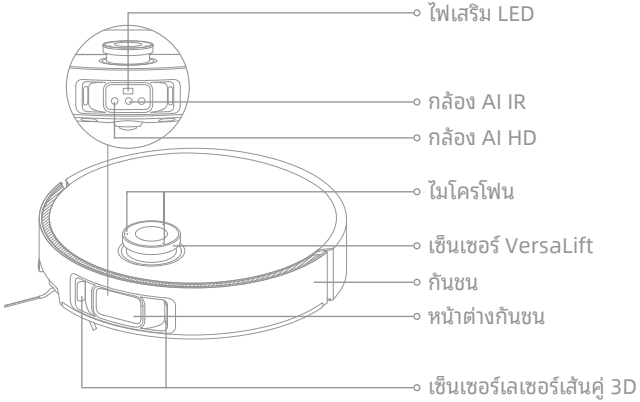


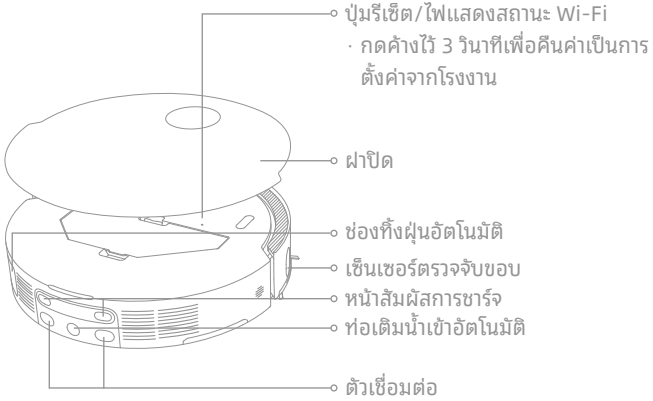


**หมายเหตุ:** เซ็นเซอร์ VersaLift จะลดลงเมื่อหุ่นยนต์อยู่ในโหมดสแตนด์บาย ชาร์จบนแท่น หรือทำความสะอาดพื้นที่ใต้เฟอร์นิเจอร์ ในกรณีของการทำความสะอาดพื้นที่ใต้เฟอร์นิเจอร์ ห้ามเคลื่อนย้ายหุ่นยนต์เนื่องจากอาจส่งผลต่อการนำทางตำแหน่งได้

# ภาพรวมผลิตภัณฑ์

## หุ่นยนต์และเซ็นเซอร์

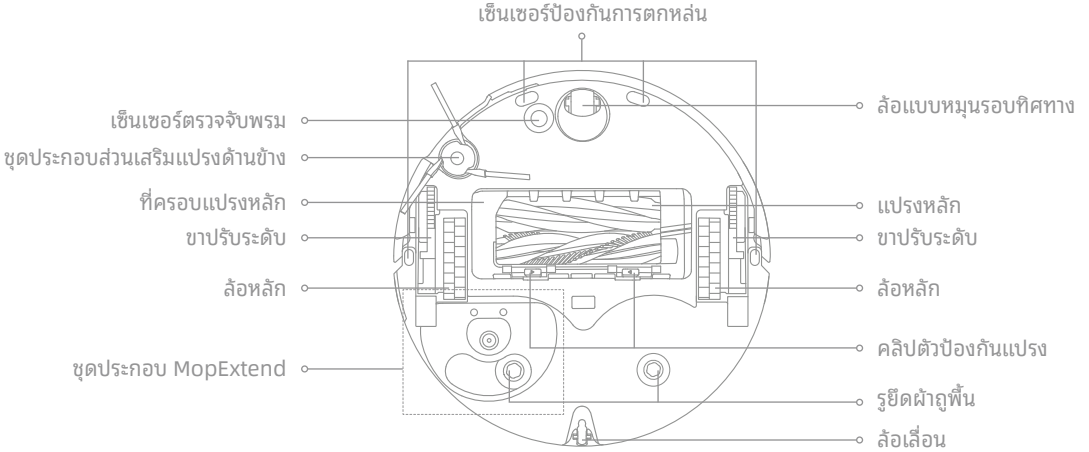


## กล่องเก็บฝุ่น

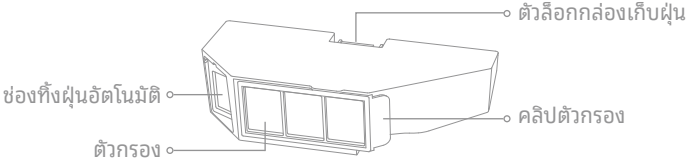


## ชุดถูพื้น

# ภาพรวมผลิตภัณฑ์

## แท่น

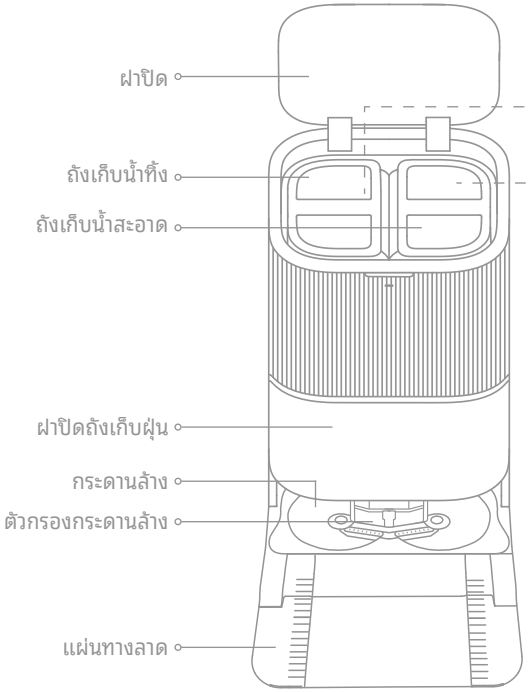


## ถังเก็บน้ำทิ้ง

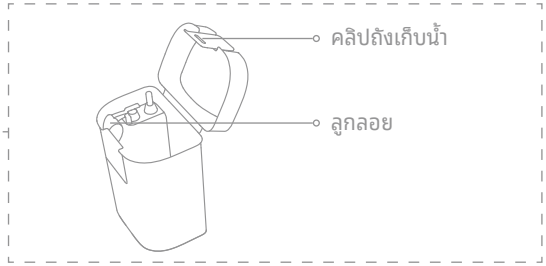


## ถังเก็บน้ำสะอาด

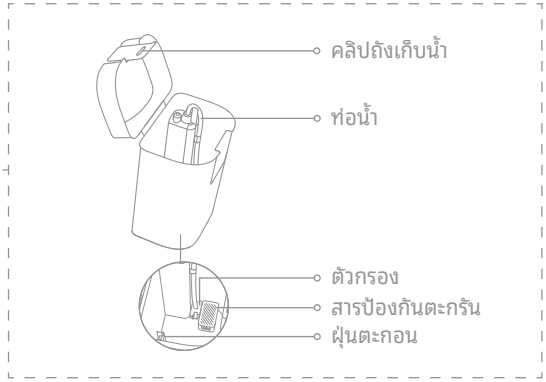

# ภาพรวมผลิตภัณฑ์

## แท่น

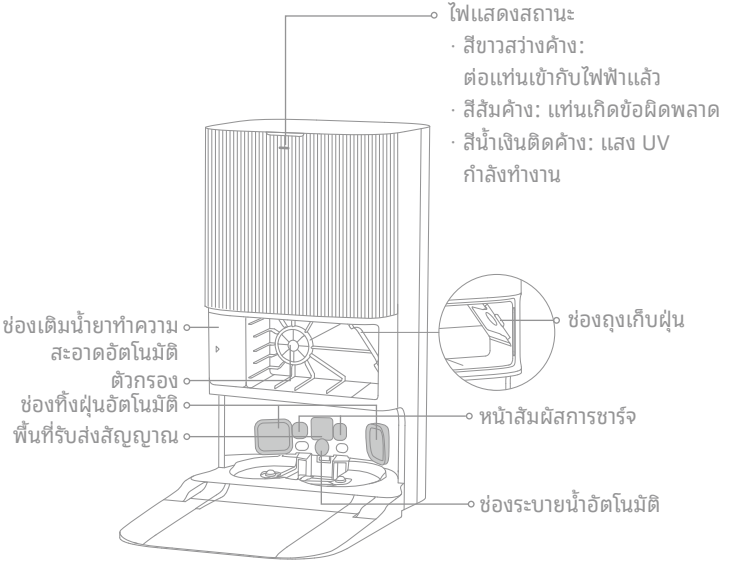


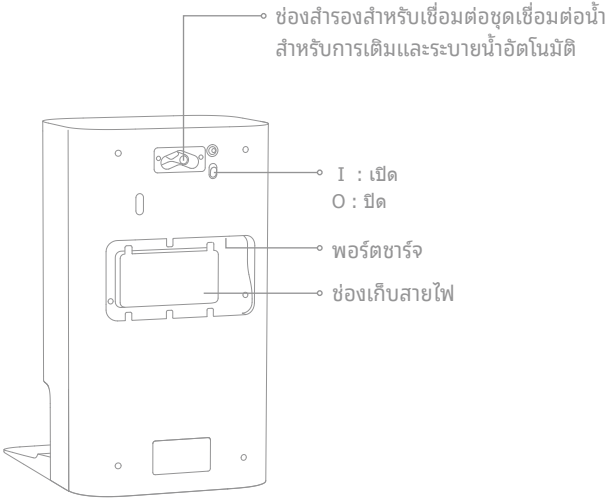


**หมายเหตุ:**
ต้องซื้อชุดท่อต่อแยกต่างหากสำหรับชุดเชื่อมต่อน้ำสำหรับการเติมและระบายน้ำอัตโนมัติ (มีเฉพาะในบางภูมิภาค)

# การจัดเตรียมบ้านของคุณ

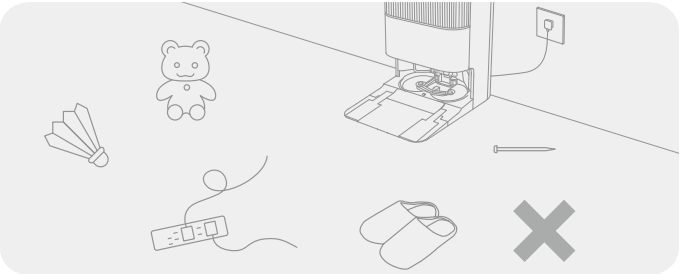

ก่อนทำความสะอาด โปรดย้ายสิ่งของที่ไม่มั่นคง เปราะบาง มีมูลค่า หรือเป็นอันตรายออก และทำความสะอาดสายเคเบิล ผ้า ของเล่น วัตถุของแข็ง และของมีคมบนพื้นเพื่อหลีกเลี่ยงการพันกัน ขีดข่วน หรือกระแทกโดยหุ่นยนต์และทำให้เกิดการสูญเสีย

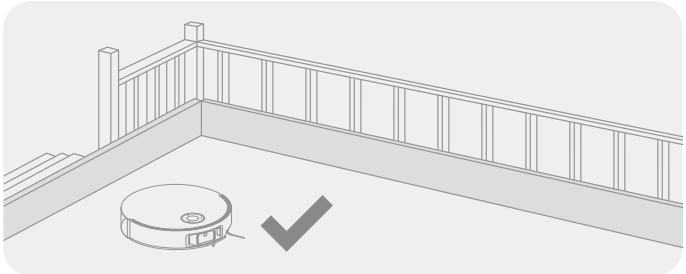

ก่อนการทำความสะอาด ให้วางแผงกั้นที่ขอบบันไดเพื่อให้หุ่นยนต์ทำงานได้อย่าง ปลอดภัยและราบรื่น

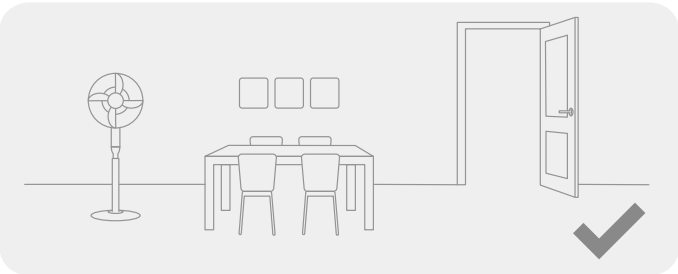

เปิดประตูห้องที่จะทำความสะอาดและวางเฟอร์นิเจอร์ให้เข้าที่เพื่อให้มีพื้นที่ว่างมากขึ้น

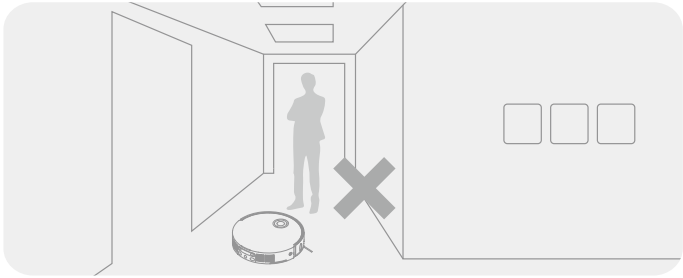

เพื่อป้องกันไม่ให้หุ่นยนต์สับสนพื้นที่ที่ต้องทำความสะอาด อย่ายืนขวางหน้าหุ่นยนต์ ธรณีประตู โถงทางเดิน หรือที่แคบ ๆ

**หมายเหตุ:**

· เมื่อใช้งานหุ่นยนต์เป็นครั้งแรก ให้เดินตามหุ่นยนต์ไปรอบ ๆ ขณะทำความสะอาดเพื่อให้สามารถเก็บสิ่งกีดขวางที่อาจเกิดขึ้นได้ทันเวลา

· ไฟเสริม LED จะให้แสงสว่างเพิ่มเติมในสภาพแวดล้อมที่มีแสงน้อย

· ห้ามดูดวัตถุที่เป็นของแข็ง เช่น ก้อนหิน ลูกเหล็ก และชิ้นส่วนของเล่น หรือของมีคม เช่น ขยะก่อสร้าง เศษแก้ว และตะปู มิฉะนั้นอาจทำให้พื้นเป็นรอยได้

# ก่อนใช้งาน

## 1. วางแท่นและเชื่อมต่อกับเต้ารับไฟฟ้า

วางแท่นในตำแหน่งที่เปิดกว้างที่สุดเท่าที่จะเป็นไปได้ซึ่งมีสัญญาณ Wi-Fi ที่ดี เว้นพื้นที่ว่างไว้เพียงพอตามที่แสดงในภาพ และนำวัตถุใด ๆ ออกจากบริเวณที่แรเงา เสียบสายไฟเข้ากับแท่นแล้วเสียบเข้ากับเต้ารับ

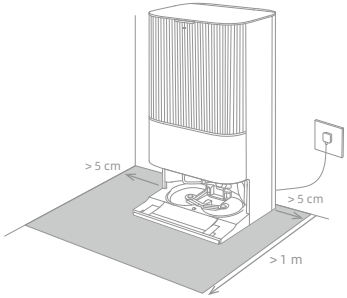


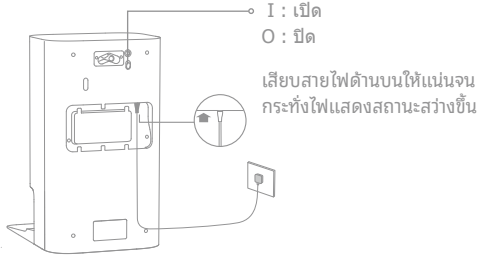


**หมายเหตุ:**

- ตรวจสอบให้แน่ใจว่าไม่มีวัตถุใดขวางกั้นพื้นที่รับส่งสัญญาณ
- เพื่อป้องกันไม่ให้มีคราบน้ำบนพื้นไม้หรือไม่ให้พรมเปียก แนะนำให้วางแท่นบนพื้นกระเบื้องหรือพื้นหินอ่อน

## 2. ติดตั้งแผ่นทางลาด

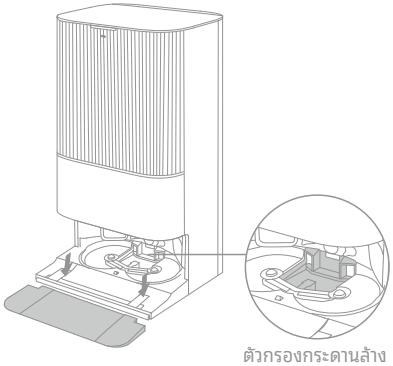


**หมายเหตุ:** ตรวจสอบให้แน่ใจว่าได้ติดตั้งตัวกรองกระดานล้างเข้าที่แล้ว

# ก่อนใช้งาน

## 3. ถอดแผ่นป้องกันหุ่นยนต์และติดตั้งชุดถูพื้น

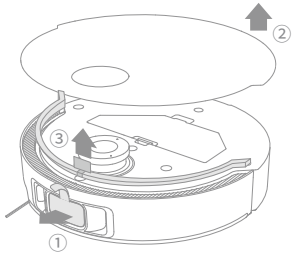


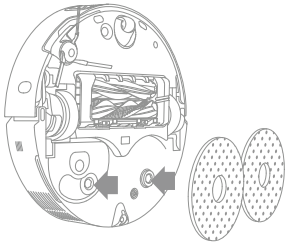

## 4. เชื่อมต่อหุ่นยนต์เข้ากับแท่น

กดปุ่ม ⏻ บนหุ่นยนต์ค้างไว้ 3 วินาทีเพื่อเปิดหุ่นยนต์ วางหุ่นยนต์ลงบนแท่นโดยให้ชุดถูพื้นหันไปทางกระดานล้าง จากนั้นคุณจะได้ยินเสียงการแจ้งเตือนเมื่อหุ่นยนต์เชื่อมต่อกับแท่นได้สำเร็จ หลังจากชาร์จหุ่นยนต์เต็มแล้ว ไฟแสดงสถานะบนหุ่นยนต์และแท่นจะติดสว่างเป็นเวลา 10 นาที จากนั้นจะหรี่ลง

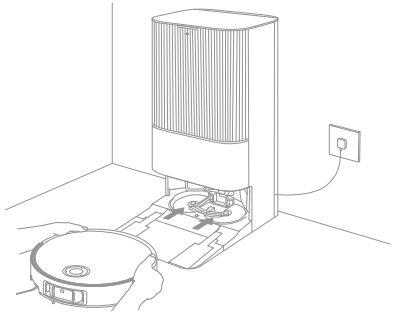

**หมายเหตุ:** ขอแนะนำให้ชาร์จหุ่นยนต์ให้เต็มก่อนที่จะเริ่มใช้งานเป็นครั้งแรก เมื่อแบตเตอรี่หมดและไม่สามารถใช้งานหุ่นยนต์ได้ โปรดเชื่อมต่อหุ่นยนต์กับแท่นด้วยตนเองเพื่อชาร์จแบตเตอรี่

# ก่อนใช้งาน

## 5. เติมน้ำยาทำความสะอาด

(1) ถอดฝาปิดถังเก็บฝุ่นออก และดึงช่องเติมน้ำยาทำความสะอาดอัตโนมัติออก

(2) เปิดฝาด้านบนของช่องแล้วเติมน้ำยาทำความสะอาด

(3) ปิดฝาช่อง ใส่กลับเข้าไปในแท่น จากนั้น ติดตั้งฝาปิดถังเก็บฝุ่นกลับเข้าไปใหม่ น้ำยาทำความสะอาดจะถูกเติมโดยอัตโนมัติในขณะทำงาน

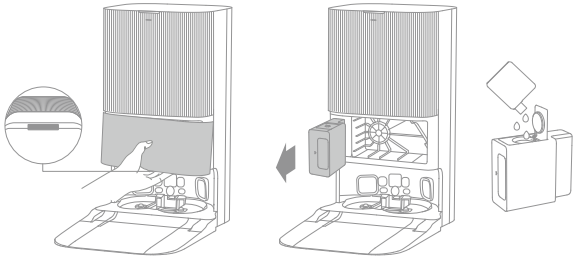

**หมายเหตุ:**

- ช่องเติมน้ำยาทำความสะอาดอัตโนมัติ สามารถเติมน้ำยาทำความสะอาดเพื่อใช้งานได้ อย่าเติมของเหลวอื่นใดนอกเหนือจากน้ำยาทำความสะอาดที่ได้รับการรับรองอย่างเป็นทางการ เพื่อป้องกันไม่ให้ทำงานผิดพลาด
- ติดตั้งช่องเติมน้ำยาทำความสะอาดอัตโนมัติจนกระทั่งคลิกเข้าที่

## 6. เติมน้ำลงในถังเก็บน้ำสะอาด

นำถังเก็บน้ำสะอาดออกจากแท่น และเติมน้ำสะอาดลงในถัง จากนั้น ติดตั้งกลับเข้าไปในแท่น

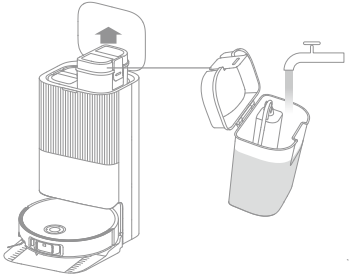

**หมายเหตุ:** ห้ามเติมน้ำร้อนลงในถังเก็บน้ำ เพราะอาจทำให้ถังเก็บน้ำทิ้งรูปทรงได้

# การเชื่อมต่อกับแอป Dreamehome

## 1. ดาวน์โหลดแอป Dreamehome

ถอดฝาปิดหุ่นยนต์ออก แล้วสแกนคิวอาร์โค้ดบนหุ่นยนต์ หรือค้นหา "Dreamehome" ใน App Store เพื่อดาวน์โหลดและติดตั้งแอป

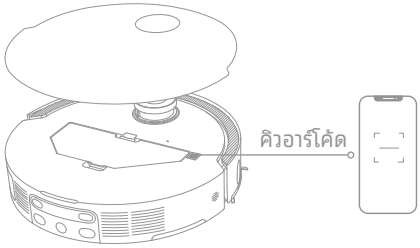


**หมายเหตุ:**
- รองรับ Wi-Fi 2.4 GHz เท่านั้น
- เนื่องจากการอัปเกรดในซอฟต์แวร์แอป การดำเนินการจริงอาจแตกต่างจากคำแนะนำในคู่มือนี้ โปรดทำตามคำแนะนำของแอปเวอร์ชันปัจจุบัน

## 2. เพิ่มอุปกรณ์

เปิดแอป Dreamehome แตะ "สแกนคิวอาร์โค้ดเพื่อเชื่อมต่อ" และสแกนคิวอาร์โค้ดเดียวกันบนหุ่นยนต์อีกครั้งเพื่อเพิ่มอุปกรณ์ โปรดปฏิบัติตามคำแนะนำเพื่อสิ้นสุดการเชื่อมต่อ Wi-Fi

**หมายเหตุ:** หากต้องการรีเซ็ต Wi-Fi ให้ทำซ้ำขั้นตอนที่ 2 จากนั้น ทำตามคำแนะนำเพื่อสิ้นสุดการเชื่อมต่อ Wi-Fi

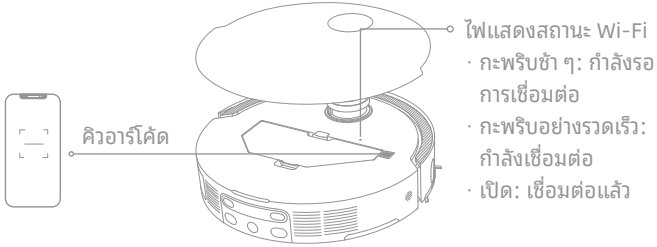

# วิธีการใช้งาน

## เปิด/ปิด

กดปุ่ม ⏻ ค้างไว้ 3 วินาทีเพื่อเปิดหุ่นยนต์ ไฟแสดงสถานะพลังงานจะยังคงสว่างอยู่ หรือวางหุ่นยนต์บนแท่นโดยวางหน้าสัมผัสการชาร์จของหุ่นยนต์ให้ตรงกับแท่น จากนั้นหุ่นยนต์จะเปิดโดยอัตโนมัติและเริ่มการชาร์จ หากต้องการปิดหุ่นยนต์ ให้ย้ายหุ่นยนต์ออกจากแท่น แล้วกดปุ่ม ⏻ ค้างไว้ 3 วินาที

## การสร้างแผนที่แบบรวดเร็ว

หลังจากกำหนดค่าเครือข่ายในครั้งแรก ให้ทำตามคำแนะนำในแอปเพื่อสร้างแผนที่อย่างรวดเร็ว หุ่นยนต์จะเริ่มทำแผนที่โดยไม่ทำความสะอาด เมื่อหุ่นยนต์กลับไปที่แท่น กระบวนการสร้างแผนที่ จะเสร็จสมบูรณ์และแผนที่จะถูกบันทึกโดยอัตโนมัติ

## หยุดชั่วคราว/พักเครื่อง

เมื่อหุ่นยนต์กำลังทำงาน ให้กดปุ่มใดก็ได้เพื่อหยุดชั่วคราว

หากหุ่นยนต์หยุดชั่วคราวนานกว่า 10 นาที หุ่นยนต์จะเข้าสู่โหมดพักเครื่องโดยอัตโนมัติ ไฟแสดงสถานะทั้งหมดบนหุ่นยนต์จะปิดลง กดปุ่มใดก็ได้บนหุ่นยนต์หรือใช้แอปเพื่อเปิดใช้งานหุ่นยนต์

**หมายเหตุ:** หากหุ่นยนต์หยุดทำงานชั่วคราวและวางลงบนแท่น กระบวนการทำาความสะอาดในปจจุบันจะสิ้นสุดลง

## ทำความสะอาดต่ออัตโนมัติ

หากแบตเตอรี่เหลือน้อยเกินไป หุ่นยนต์จะกลับไปที่แท่นโดยอัตโนมัติเพื่อทำการชาร์จ หลังจากชาร์จถึงระดับแบตเตอรี่ที่เหมาะสมแล้ว หุ่นยนต์จะกลับมาทำความสะอาดต่อ

**หมายเหตุ:** หากต้องการใช้ฟังก์ชันนี้ โปรดเปิดในแอป

## โหมดห้ามรบกวน (Do Not Disturb : DND)

เมื่อหุ่นยนต์ถูกตั้งค่าเป็นโหมดห้ามรบกวน (Do Not Disturb : DND) หุ่นยนต์จะถูกป้องกันไม่ให้กลับมาทำความสะอาดต่อ โหมด DND จะถูกปิดใช้งานตามค่าเริ่มต้นจากโรงงาน คุณสามารถใช้แอปเพื่อเปิดใช้งานโหมด DND หรือแก้ไขช่วงเวลาของโหมด DND ได้ ตามค่าเริ่มต้นช่วงเวลา DND คือ 22:00 – 8:00 น.

**หมายเหตุ:**

· แผนทำความสะอาดตามกำหนดเวลาจะดำาเนินไปตามปกติในช่วงระยะเวลา DND
· หุ่นยนต์จะดำเนินการทำความสะอาดต่อจากที่ค้างไว้หลังจากช่วงเวลา DND สิ้นสุดลง

## การรีสตาร์ทหุ่นยนต์

หากหุ่นยนต์หยุดตอบสนองหรือไม่สามารถปิดได้ ให้กดปุ่ม ⏻ ค้างไว้ 10 วินาทีเพื่อบังคับให้หุ่นยนต์ปิดการทำงาน จากนั้น กดปุ่ม ⏻ ค้างไว้ 3 วินาทีเพื่อเปิดหุ่นยนต์

# วิธีการใช้งาน

## ดูดฝุ่นและถูพื้น

**หมายเหตุ:** หลังจากติดตั้งชุดถูพื้นแล้ว หุ่นยนต์จะทำงานในโหมด “ดูดฝุ่นและถูพื้น” ตามค่าเริ่มต้นในระหว่างการใช้งานครั้งแรก

### 1. เริ่มต้นการทำความสะอาด

กดปุ่ม ⏻ บนหุ่นยนต์ หรือใช้แอปเพื่อให้หุ่นยนต์เริ่มกว่าดและถูพื้นจากแท่น จากนั้น จากนั้น หุ่นยนต์จะวางแผนเส้นทางการทำความสะอาดที่เหมาะสมที่สุดและดำเนินการทำความสะอาดตามแผนที่ที่สร้างขึ้น

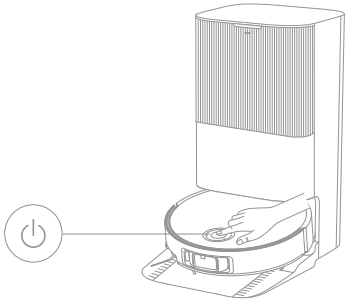

**หมายเหตุ:**

- เพื่อให้แน่ใจว่าหุ่นยนต์สามารถกลับไปยังแท่นได้อย่างง่ายดายหลังจากทำความสะอาด ขอแนะนำให้เริ่มต้นหุ่นยนต์จากแท่น
- ผ้าถูพื้นจะทำความสะอาดก่อนที่หุ่นยนต์จะเริ่มถู โปรดรอสักครู่
- ห้ามเคลื่อนย้ายแท่น ถังเก็บน้ำสะอาด ถังเก็บน้ำทิ้ง หรือตัวกรองกระดานล้างในระหว่างการทำงาน
- งานทำความสะอาดผ้าถูพื้นสามารถเปิดใช้งานการทำความสะอาดด้วยน้ำร้อนจากในแอปได้ ซึ่งใช้ได้กับทุกโหมด เพื่อป้องกันน้ำร้อนลวก ห้ามสัมผัสช่องระบายน้ำน้ำเมื่อเปิดฟังก์ชันนี้

### 2. ล้างผ้าถูพื้นอัตโนมัติ

เมื่อทำความสะอาด หุ่นยนต์จะกลับไปที่แท่นโดยอัตโนมัติเพื่อล้างผ้าถูพื้นตามความถี่ในการ ทำความสะอาดผ้าถูพื้นที่ระบุไว้ในแอป แท่นจะเติมถังน้ำของหุ่นยนต์โดยอัตโนมัติ และหุ่นยนต์จะดำเนินการทำความสะอาดต่อ

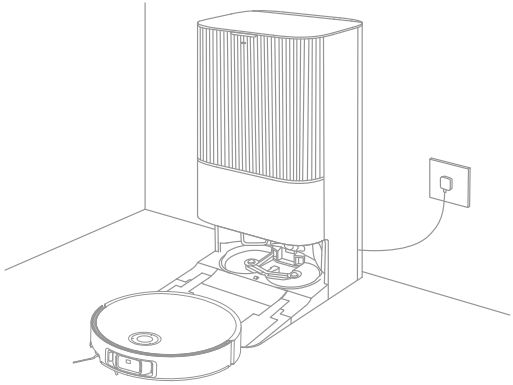

# วิธีการใช้งาน

## 3. ล้างกล่องเก็บฝุ่นโดยอัตโนมัติ และล้างผ้าถูพื้นให้แห้ง

หลังจากหุ่นยนต์ทำความสะอาดเสร็จและกลับไปที่แท่นเพื่อชาร์จ แท่นจะทิ้งฝุ่นจากกล่องเก็บฝุ่นโดยอัตโนมัติ จากนั้นจึงซักและทำให้ผ้าถูพื้นแห้ง

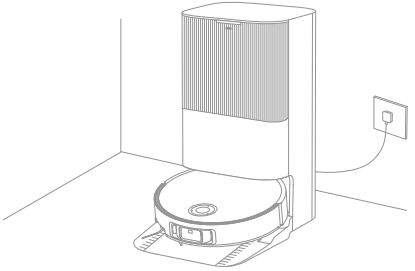

**หมายเหตุ:**

· หากปิดฟังก์ชันทำความสะอาดอัตโนมัติในแอป แท่นจะไม่ล้างกล่องเก็บฝุ่นโดยอัตโนมัติ

· แท่นจะล้างกล่องเก็บฝุ่นตามการตั้งค่าที่กำหนดไว้ในแอป

## 4. การทำความสะอาดถังเก็บน้ำทิ้ง

หลังจากหุ่นยนต์ทำงานเสร็จแล้ว โปรดทำความสะอาดถังถังเก็บน้ำทิ้งเพื่อป้องกันกลิ่นไม่พึงประสงค์

### ถูพื้นหลังจากดูดฝุ่น

เปิดใช้งานฟังก์ชันถูพื้นหลังจากดูดฝุ่นในแอป และหุ่นยนต์จะถอดชุดถูพื้นออกจากแท่นโดยอัตโนมัติเพื่อดูดฝุ่นบนพื้น หลังจากการดูดฝุ่นเสร็จสิ้น หุ่นยนต์จะกลับไปที่แท่นเพื่อติดตั้งชุดถูพื้น และแท่นจะเทกล่องเก็บฝุ่นโดยอัตโนมัติ จากนั้น หุ่นยนต์จะเริ่มถูพื้นหลังจากยกแปรงหลักและแปรงด้านข้างขึ้น

### ดูดฝุ่นเท่านั้น

เปิดใช้งานฟังก์ชันดูดฝุ่นเท่านั้นในแอป และหุ่นยนต์จะถอดชุดถูพื้นบนแท่นโดยอัตโนมัติและเริ่มดูดฝุ่น

### ถูพื้นเท่านั้น

เปิดใช้งานฟังก์ชันถูพื้นเท่านั้นในแอป แล้วหุ่นยนต์จะตรวจสอบโดยอัตโนมัติว่ามีการติดตั้งชุดถูพื้นบนแท่นหรือไม่ หากไม่ หุ่นยนต์จะติดตั้งชุดถูพื้นและเริ่มถูพื้นหลังจากยกแปรงหลักและแปรงด้านข้างขึ้น

# การบำรุงรักษาตามรอบปกติ

## ชิ้นส่วน

เพื่อให้หุ่นยนต์อยู่ในสภาพดี ขอแนะนำให้อ้างอิงถึงการใช้อุปกรณ์เสริมในแอปหรือตารางต่อไปนี้สำหรับการบำรุงรักษาตามปกติ

| ชิ้นส่วน | ความถี่ในการบำรุงรักษา | ระยะเวลาการเปลี่ยน |
|---|---|---|
| ถังเก็บน้ำทิ้ง | หลังการใช้งานแต่ละครั้ง | / |
| ถังเก็บน้ำสะอาด | ทุก 2 สัปดาห์ | |
| แปรงหลัก | | ทุก 6 ถึง 12 เดือน |
| ตัวกรองของกล่องเก็บฝุ่น | | ทุก 3 ถึง 6 เดือน |
| แปรงด้านข้าง | | |
| ที่ยึดผ้าถูพื้น | | / |
| ตัวกรองกระดานล้าง | ทุก 1 ถึง 2 เดือน | / |
| พื้นที่รับส่งสัญญาณของแท่น | เดือนละครั้ง | |
| หน้าสัมผัสการชาร์จ | | |
| ช่องทิ้งฝุ่นอัตโนมัติ | | |
| ล้อแบบหมุนรอบทิศทาง | | |
| ล้อเลื่อน | | |
| เซ็นเซอร์ตรวจจับขอบ | | |
| เซ็นเซอร์ VersaLift | | |
| เซ็นเซอร์เลเซอร์เส้นคู่ 3D | | |

| ชิ้นส่วน | ความถี่ในการบำรุงรักษา | ระยะเวลาการเปลี่ยน |
|---|---|---|
| เซ็นเซอร์ตรวจจับพรม | เดือนละครั้ง | / |
| เซ็นเซอร์ป้องกันการตกหล่น | | |
| หน้าต่างกันชน | | |
| กันชน | | |
| ท่อเติมน้ำเข้าอัตโนมัติของหุ่นยนต์ | | |
| ด้านล่างของหุ่นยนต์ | | |
| กล่องเก็บฝุ่น | ทำความสะอาดเท่าที่จำเป็น | |
| ล้อหลัก | | |
| ขาปรับระดับ | | |
| ถุงเก็บฝุ่น | / | ทุก 2 ถึง 4 เดือน |
| ผ้าถูพื้น | | ทุก 1 ถึง 3 เดือน |
| สารป้องกันตะกรัน | | ทุก 18 ถึง 36 เดือน |

**หมายเหตุ:** ความถี่ของการบำรุงรักษาและเปลี่ยนใหม่ขึ้นอยู่กับการใช้งานจริง หากมีข้อยกเว้นเกิดขึ้นเนื่องจากสถานการณ์พิเศษ ขอแนะนำให้บำรุงรักษาหรือเปลี่ยนใหม่ทันที

# การบำรุงรักษาตามรอบปกติ

## ตัวกรองกระดานล้าง

1. นำหุ่นยนต์ออกและถอดตัวกรองกระดานล้างออกหลังจากการทำความสะอาดผ้าถูพื้นเสร็จสิ้น

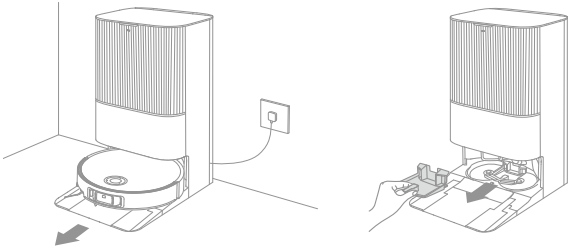

2. ล้างตัวกรองกระดานล้างด้วยน้ำสะอาด เช็ดให้สะอาด แล้วจึงติดตั้งกลับเข้าไปในกระดานล้าง

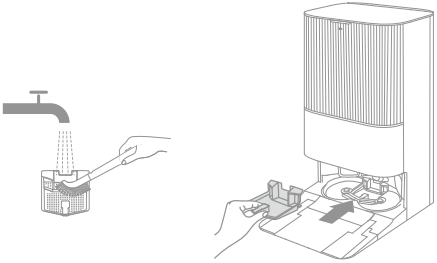

3. ใช้แอปหรือกดปุ่ม ⌂ เพื่อส่งหุ่นยนต์กลับไปที่แท่นหรือวางหุ่นยนต์กลับเข้าที่ด้วยตนเอง

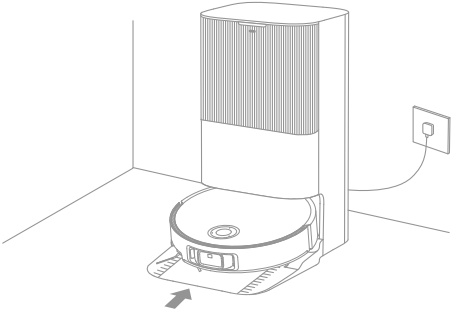

# การบำรุงรักษาตามรอบปกติ

## ถุงเก็บฝุ่น

1. ถอดฝาปิดถังเก็บฝุ่นออกและทิ้งถุงเก็บฝุ่น

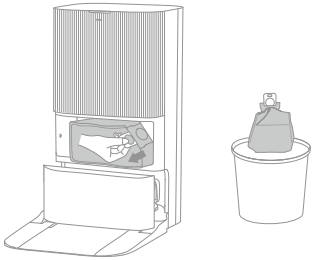

**หมายเหตุ:** การดึงด้ามจับขึ้นด้านบนจะเป็นการปิดปากถุงเพื่อป้องกันไม่ให้ฝุ่นและเศษขยะหลุดออกมาโดยไม่ตั้งใจ

2. นำฝุ่นและเศษผงออกจากตัวกรองด้วยผ้าขนหนูแห้ง

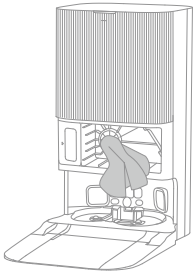

3. ติดตั้งถุงเก็บฝุ่นอันใหม่

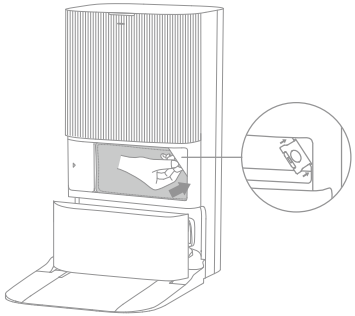

4. ติดตั้งฝาปิดถังเก็บฝุ่นกลับเข้าที่

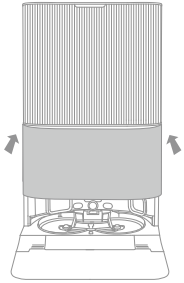

# การบำรุงรักษาตามรอบปกติ

## ถังเก็บน้ำทิ้ง

1. ถอดถังเก็บน้ำทิ้ง เปิดฝาปิดแล้วเทน้ำทิ้งออก

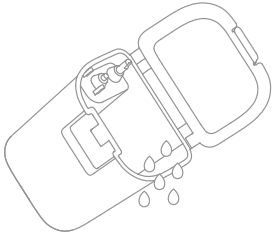

2. ล้างถังเก็บน้ำทิ้งด้วยน้ำสะอาด และใช้แปรงปัดฝุ่นที่ให้มาทำความสะอาดผนังด้านในของถังเก็บน้ำทิ้ง

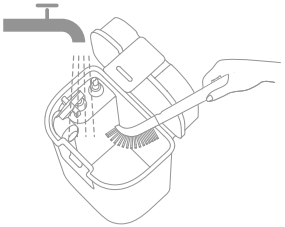

**หมายเหตุ:** ลูกลอยในถังเก็บน้ำทิ้งเป็นส่วนที่สามารถถอดออกได้ อย่าใช้แรงมากเกินไปเมื่อทำความสะอาดเพื่อหลีกเลี่ยงการเกิดความเสียหาย

# การบำรุงรักษาตามรอบปกติ

## แปรงหลัก

1. กดคลิปตัวป้องกันแปรงเข้าด้านในเพื่อถอดที่ครอบแปรงหลักออกและจากนั้นยกแปรงออกจากหุ่นยนต์

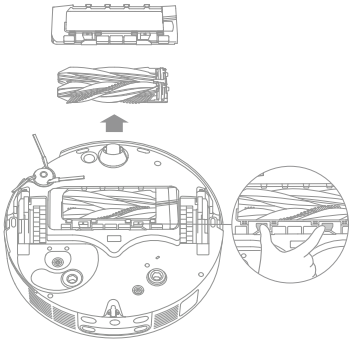

2. ดึงแปรงออกตามที่แสดงในรูป ใช้แปรงปัดฝุ่นที่ให้มาเพื่อกำจัดเส้นผมที่พันกันอยู่ในแปรง หลังจากทำความสะอาดแล้ว ให้ดันแปรงเข้าไปในช่องใส่แปรงหลักให้แน่นจนกระทั่งเข้าที่

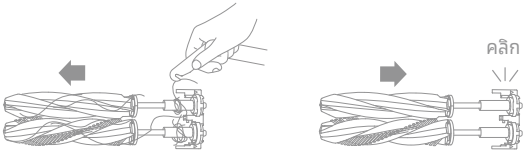


**หมายเหตุ:** ควรระมัดระวังในการดึงแปรงหลักออกเพื่อป้องกันการบาดเจ็บ

3. เสียบที่ใส่แปรงหลักเข้าไปในช่องโดยให้เอียงลง โดยให้ลูกศรหันขึ้นด้านบน

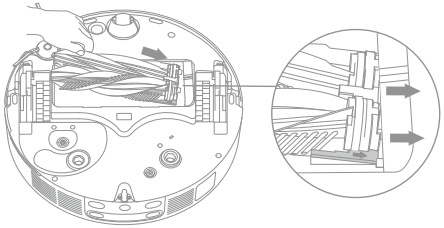

4. จัดตำแหน่งปลายด้านหน้าของที่ครอบแปรงหลักให้ตรงกับช่อง จากนั้นใส่ลงในลักษณะเอียง แล้วกดให้เข้าที่

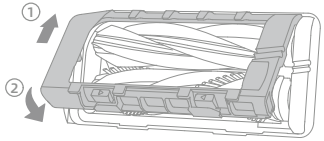

# การบำรุงรักษาตามรอบปกติ

## แปรงด้านข้าง

ถอดแปรงด้านข้างออกด้วยไขควง ทำความสะอาดเส้นผมที่อยู่บนแปรง จากนั้นขันสกรูกลับเข้าไป

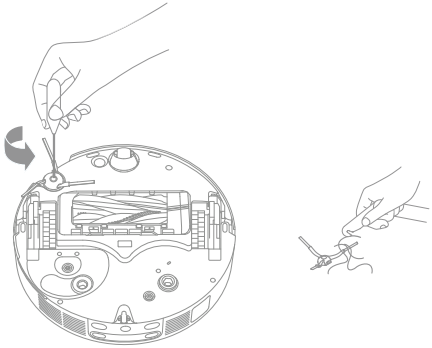

## ที่ยึดผ้าถูพื้น

ถอดและทำความสะอาดที่ยึดผ้าถูพื้น

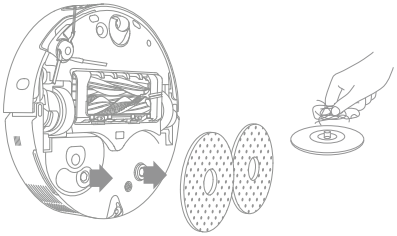

## ล้อแบบหมุนรอบทิศทาง

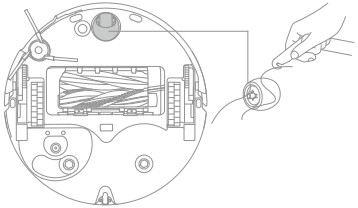

**หมายเหตุ:**

- ใช้เครื่องมือ เช่น ไขควงขนาดเล็ก เพื่อแยกเพลาและยางของล้อแบบหมุนรอบทิศทาง โปรดระมัดระวังอย่าออกแรงมากเกินไป
- ล้างล้อแบบหมุนรอบทิศทางด้วยน้ำสะอาด แล้วใส่กลับเข้าไปใหม่หลังจากที่ทำให้แห้งสนิทแล้ว

# การบำรุงรักษาตามรอบปกติ

## ตัวกรองและกล่องเก็บฝุ่น

1. ถอดฝาปิดหุ่นยนต์ และกดตัวล็อกกล่องเก็บฝุ่นเพื่อถอดกล่องเก็บฝุ่นออกมา

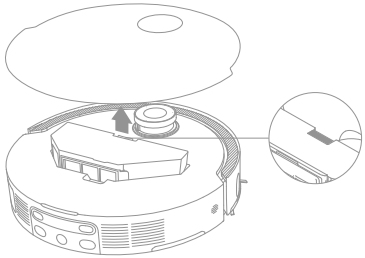

2. ถอดตัวกรองกล่องเก็บฝุ่นออก แล้วจึงเทฝุ่นออกจากกล่องเก็บฝุ่น

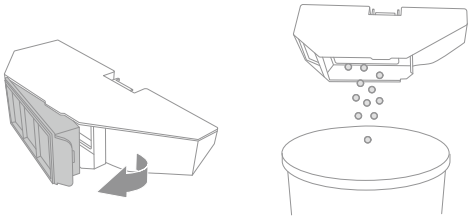

3. ค่อยๆ เขย่าตัวกรองเพื่อขจัดสิ่งสกปรก

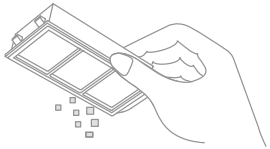

**หมายเหตุ:** อย่าพยายามทำความสะอาดตัวกรองด้วยแปรง นิ้วมือ หรือของมีคม เพื่อป้องกันการเกิดความเสียหาย

4. ล้างกล่องเก็บฝุ่นและตัวกรองด้วยน้ำสะอาดแล้วเช็ดให้แห้งก่อนติดตั้งใหม่

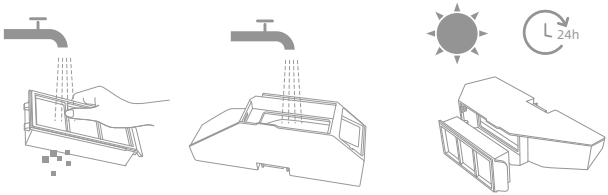


**หมายเหตุ:**

· ล้างกล่องเก็บฝุ่นและตัวกรองด้วยน้ำสะอาดเท่านั้น ห้ามใช้ผงซักฟอกทุกประเภท
· ใช้กล่องเก็บฝุ่นและตัวกรองก็ต่อเมื่ออุปกรณ์เหล่านี้แห้งสนิทแล้วเท่านั้น

# การบำรุงรักษาตามรอบปกติ

## เซ็นเซอร์หุ่นยนต์

เช็ดเซ็นเซอร์ของหุ่นยนต์โดยใชผ้าขนหนูแห้ง ดังภาพตัวอย่าง:

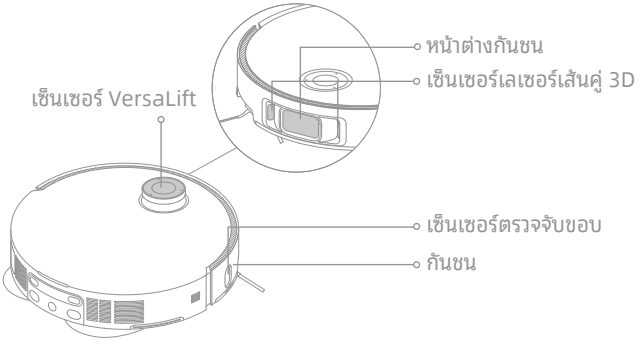


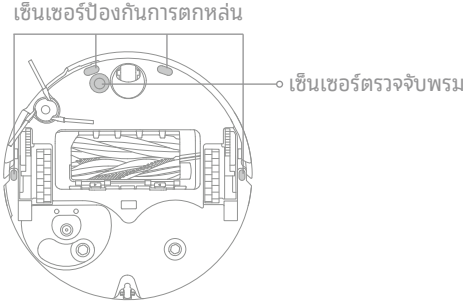


**หมายเหตุ:**
ผ้าเปียกสามารถสร้างความเสียหายให้แก่ส่วนประกอบที่ละเอียดอ่อนภายในหุ่นยนต์และแท่นได้
โปรดใช้ผ้าขนหนูแห้งในการทำความสะอาด

## หน้าสัมผัสการชาร์จและพื้นที่รับส่งสัญญาณ

ทำความสะอาดหน้าสัมผัสการชาร์จและพื้นที่รับส่งสัญญาณด้วยผ้าขนหนูแห้ง

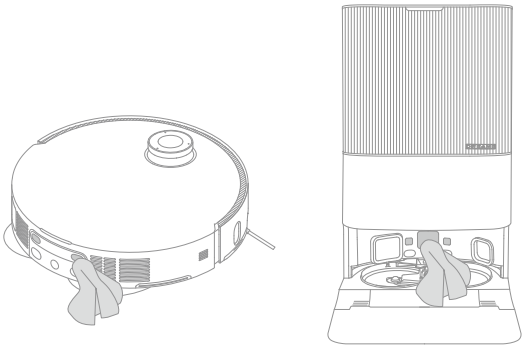

# การบำรุงรักษาตามรอบปกติ

## ช่องทิ้งฝุ่นอัตโนมัติ

ทำความสะอาดช่องเทฝุ่นอัตโนมัติของหุ่นยนต์และแท่นด้วยผ้าขนหนูแห้ง

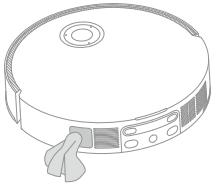

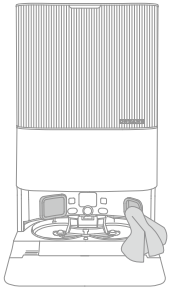

## ผ้าถูพื้น

ถอดผ้าถูพื้นออกจากที่ยึดผ้าถูพื้นเพื่อเปลี่ยนใหม่

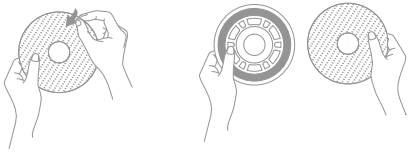

## แบตเตอรี่

หุ่นยนต์มีชุดแบตเตอรี่ลิเทียมไอออนประสิทธิภาพสูงบรรจุอยู่ภายใน ตรวจสอบให้แน่ใจว่าแบตเตอรี่ยังคงชาร์จไว้อย่างดีสำหรับการใช้งานทุกวันเพื่อรักษาประสิทธิภาพแบตเตอรี่ที่ดีที่สุด หากไม่ได้ใช้งานหุ่นยนต์เป็นระยะเวลานาน ให้ปิดและนำไปเก็บ เพื่อป้องกันความเสียหายจากการคายประจุมากเกินไป โปรดชาร์จหุ่นยนต์อย่างน้อยทุก ๆ สามเดือน

# การแก้ไขปัญหา

| ปัญหา | วิธีการแก้ไข |
|---|---|
| ไม่สามารถเปิดใช้งานหุ่นยนต์ได้ | แบตเตอรี่ต่ำ ชาร์จหุ่นยนต์บนแท่น จากนั้น ลองอีกครั้ง<br>อุณหภูมิของแบตเตอรี่ต่ำหรือสูงเกินไป ขอแนะนำให้ใช้งานหุ่นยนต์ที่อุณหภูมิระหว่าง 32 °F (0 °C) ถึง 104 °F (40 °C) |
| ไม่สามารถชาร์จหุ่นยนต์ได้ | แท่นไม่ได้เชื่อมต่อกับแหล่งจ่ายไฟ โปรดตรวจสอบให้แน่ใจว่าได้เสียบปลายสายไฟทั้งสองด้านอย่างถูกต้องแล้ว<br>จุดเชื่อมต่อระหว่างจุดเชื่อมต่อการชาร์จบนแท่นและหุ่นยนต์ไม่ดี โปรดทำความสะอาดหน้าจุดเชื่อมต่อการชาร์จ<br>ตรวจสอบว่ามีสิ่งแปลกปลอมอยู่ที่ขั้วต่อของหุ่นยนต์หรือไม่ และนำวัตถุแปลกปลอมออกถ้ามี |
| หุ่นยนต์เชื่อมต่อกับ Wi-Fi ล้มเหลว | รหัสผ่านเครือข่าย Wi-Fi ไม่ถูกต้อง ตรวจสอบให้แน่ใจว่ารหัสผ่านที่ใช้เชื่อมต่อกับเครือข่าย Wi-Fi ของคุณถูกต้อง<br>หุ่นยนต์ไม่รองรับการเชื่อมต่อ Wi-Fi 5 GHz ตรวจสอบให้แน่ใจว่าหุ่นยนต์เชื่อมต่อกับการเชื่อมต่อ Wi-Fi 2.4 GHz<br>สัญญาณ Wi-Fi ไม่เสถียร ตรวจสอบให้แน่ใจว่าหุ่นยนต์อยู่ในพื้นที่ที่มีสัญญาณ Wi-Fi เสถียรและราบรื่น<br>หุ่นยนต์อาจไม่พร้อมสำหรับการการตั้งค่า โปรดออกและเข้าแอปใหม่ จากนั้น ลองอีกครั้งตามคำแนะนำ |
| หุ่นยนต์ไม่สามารถค้นหาและกลับไปที่แท่นได้ | แท่นถูกตัดการเชื่อมต่อจากไฟฟ้าหรือถูกเคลื่อนย้ายเมื่อหุ่นยนต์ไม่ได้อยู่บนแท่นแล้ว<br>โปรดเชื่อมต่อแท่นกับแหล่งจ่ายไฟหรือวางหุ่นยนต์บนแท่นเพื่อทำการชาร์จ<br>มีสิ่งกีดขวางรอบ ๆ แท่นมากเกินไป โปรดวางแท่นในพื้นที่โล่ง<br>การเคลื่อนย้ายหุ่นยนต์อาจทำให้หุ่นยนต์เปลี่ยนตำแหน่งตัวเอง และจะสร้างแผนที่ใหม่หากการวางตำแหน่งใหม่ล้มเหลว หากหุ่นยนต์อยู่ห่างจากแท่นมากเกินไป หุ่นยนต์อาจไม่สามารถกลับมาได้เองโดยอัตโนมัติ ซึ่งในกรณีนี้ คุณต้องวางหุ่นยนต์ลงบนแท่นด้วยตนเอง<br>เช็ดพื้นที่รับส่งสัญญาณบนแท่นเพื่อขจัดฝุ่นหรือสิ่งสกปรก |

# การแก้ไขปัญหา

| ปัญหา | วิธีการแก้ไข |
|---|---|
| หุ่นยนต์ติดอยู่หน้าแท่น และไม่สามารถกลับเข้าแท่นได้ | ตรวจสอบว่ามีพื้นที่เพียงพอทั้งด้านข้างและด้านหน้าของแท่นเพื่อป้องกันไม่ให้หุ่นยนต์ถูกขวาง<br>เส้นทางในการกลับไปชาร์จถูกปิดกั้น เช่น ประตูถูกปิด<br>หุ่นยนต์อาจลื่นไถลได้หากพื้นด้านหน้าแท่นเปียกมากเกินไป หากเป็นเช่นนั้น ให้เช็ดคราบน้ำออกก่อนแล้วลองอีกครั้ง<br>ขอแนะนำให้ย้ายแท่นไปที่อื่นแล้วลองอีกครั้ง<br>ตรวจสอบให้แน่ใจว่าแผ่นทางลาดได้รับการติดตั้งอย่างถูกวิธี |
| หุ่นยนต์ไม่ปิดเครื่องขณะชาร์จ | ไม่สามารถปิดหุ่นยนต์ได้ในขณะที่กำลังชาร์จ ขอแนะนำให้ย้ายหุ่นยนต์ออกจากแท่น จากนั้น กดปุ่ม ⏻ ค้างไว้ 3 วินาทีเพื่อปิด<br>หากไม่สามารถปิดหุ่นยนต์ตามขั้นตอนที่ 1 ได้ ให้กดปุ่ม ⏻ ค้างไว้ 10 วินาทีเพื่อบังคับปิดหุ่นยนต์ หากยังคงพบปัญหา โปรดติดต่อฝ่ายบริการหลังการขาย |
| ชาร์จช้า | เมื่อแบตเตอรี่เหลือน้อยจะใช้เวลาประมาณ 4.5 ชั่วโมงในการชาร์จหุ่นยนต์จนเต็ม<br>หากคุณใช้งานหุ่นยนต์ที่อุณหภูมินอกเหนือจากช่วงที่กำหนด ความเร็วในการชาร์จจะช้าลงโดยอัตโนมัติเพื่อยืดอายุการใช้งานแบตเตอรี่<br>หน้าสัมผัสการชาร์จของทั้งหุ่นยนต์และแท่นอาจสกปรก โปรดเช็ดด้วยผ้าแห้ง |
| เกิดเสียงดังในขณะที่หุ่นยนต์กำลังทำงาน | ตรวจสอบว่าตัวกรองกล่องเก็บฝุ่นอุดตันหรือไม่ หากใช่ โปรดทำความสะอาดหรือเปลี่ยนใหม่<br>วัตถุที่เป็นของแข็งอาจติดอยู่ในแปรงหลักหรือกล่องเก็บฝุ่น ตรวจสอบและนำวัตถุแข็งออก<br>แปรงหลักหรือแปรงด้านข้างอาจพันกันได้ ตรวจสอบและนำวัตถุแปลกปลอมออก<br>เปลี่ยนโหมดการดูดเป็นมาตรฐานหรือเงียบ |
| หุ่นยนต์ไม่เคลื่อนที่ตามเส้นทางที่กำหนดไว้ | ควรเก็บวัตถุต่าง ๆ เช่น สายไฟและรองเท้าแตะก่อนใช้งานหุ่นยนต์<br>การทำงานบนพื้นผิวที่เปียกลื่นอาจทำให้ล้อหลักลื่นไถลได้ ขอแนะนำให้เช็ดบริเวณที่เปียกชื้นให้แห้งก่อนใช้งานหุ่นยนต์<br>เช็ดหน้าต่างกันชนและเซ็นเซอร์เลเซอร์เส้นคู่ 3D บนหุ่นยนต์ด้วยผ้าสะอาดและนุ่มเพื่อรักษาความสะอาดและไม่ให้มีการอุดตัน |

# การแก้ไขปัญหา

| ปัญหา | วิธีการแก้ไข |
|---|---|
| หุ่นยนต์ไม่ทำความสะอาดห้องที่กำหนดไว้ | ตรวจสอบให้แน่ใจว่าประตูห้องที่จะทำความสะอาดเปิดอยู่<br>บริเวณหน้าห้องที่จะทำความสะอาดอาจเปียกและลื่น ทำให้หุ่นยนต์ลื่นไถลและทำงานผิดปกติได้ โปรดเช็ดพื้นให้แห้งก่อนใช้งานหุ่นยนต์ |
| หุ่นยนต์ไม่ทำความสะอาดต่อหลังชาร์จแบตเตอรี่ | ตรวจสอบให้แน่ใจว่าไม่ได้ตั้งค่าหุ่นยนต์เป็นโหมดห้ามรบกวน (Do Not Disturb : DND) ซึ่งจะทำให้ไม่สามารถทำความสะอาดต่อได้<br>หุ่นยนต์จะไม่กลับมาทำความสะอาดหลังจากที่คุณวางหุ่นยนต์ด้วยตนเองบนแท่นหรือส่งหุ่นยนต์ไปชาร์จผ่านแอปหรือปุ่ม ⌂ |
| แท่นไม่สามารถล้างกล่องเก็บฝุ่นได้โดยอัตโนมัติ | ตรวจสอบว่าถุงเก็บฝุ่นในถังเก็บฝุ่นเต็มหรือไม่<br>หากถุงเก็บฝุ่นไม่เต็ม ให้ตรวจสอบว่ามีสิ่งกีดขวางที่ช่องเทฝุ่นอัตโนมัติของหุ่นยนต์ แท่น หรือกล่องเก็บฝุ่นหรือไม่ หากมีให้เก็บสิ่งกีดขวางออก |
| ระดับน้ำในกระดานล้างผิดปกติ | ตรวจสอบว่าซีลบนถังเก็บน้ำทิ้งหลวมหรือติดตั้งไม่ถูกต้องหรือไม่ หากเป็นเช่นนั้นให้รีเซ็ตด้วยตนเอง หากยังคงพบปัญหา โปรดติดต่อทีมบริการหลังการขาย<br>กดถังเก็บน้ำทิ้งเบา ๆ เพื่อให้แน่ใจว่าติดตั้งถูกต้อง<br>นำตัวกรองกระดานล้างออกและตรวจสอบว่าท่อระบายน้ำเสียอุดตันหรือไม่และทำความสะอาด<br>ตรวจสอบน้ำยาทำความสะอาด ห้ามเติมของเหลวอื่นใดนอกเหนือจากน้ำยาทำความสะอาดที่ได้รับการรับรองอย่างเป็นทางการ |
| ที่ยึดผ้าถูพื้นยกขึ้นอย่างผิดปกติ | โปรดถอดที่ยึดผ้าถูพื้นออกเพื่อตรวจสอบว่ามีสิ่งแปลกปลอมติดอยู่หรือไม่ และลองรีสตาร์ทหุ่นยนต์ หากยังคงพบปัญหา โปรดติดต่อทีมบริการหลังการขาย |
| มีน้ำอยู่ใต้ถังเก็บน้ำสะอาดหรือบริเวณซีล | เมื่อนำถังเก็บน้ำสะอาดออกมาแล้ว อาจมีน้ำในท่อบางส่วนเหลืออยู่ใต้ถังหรือรอบ ๆ ซีล นี่เป็นเรื่องปกติ โปรดใช้ผ้าแห้งเช็ด |

สำหรับการสนับสนุนเพิ่มเติม โปรดติดต่อเราทาง https://global.dreametech.com

# ข้อมูลจำเพาะ

## หุ่นยนต์

| รุ่น | RLX85CE | RLX85CE-1 |
|---|---|---|
| เวลาในการชาร์จ | ประมาณ 4.5 ชั่วโมง | |
| แรงดันไฟฟ้าพิกัด | 14.4 V ⎓ | |
| อัตรากำลังไฟ | 75 W | |
| ความถี่ในการทำงาน | 2400-2483.5 MHz | |
| กำลังเอาต์พุตสูงสุด | < 20 dBm | |

ภายใต้สภาพการใช้งานปกติ ควรแยกอุปกรณ์นี้ออกจากกัน โดยมีระยะห่างระหว่างเสาอากาศกับร่างกายของผู้ใช้อย่างน้อย 20 ซม.

## แท่น

| รุ่น | RCXE0105 |
|---|---|
| อัตราอินพุต | 220-240 V~ 50-60 Hz |
| อัตราเอาต์พุต | 20 V ⎓ 2 A |
| อัตรากำลังไฟ (ระหว่างการเทฝุ่น) | 700 W |
| อัตรากำลังไฟ (ระหว่างการทำความสะอาดด้วยน้ำร้อน) | 1160 W |
| อัตรากำลังไฟ (ระหว่างการชาร์จและอบแห้ง) | 87 W |

หมายเหตุ:

- อัตรากำลังไฟ (ระหว่างการทำความสะอาดด้วยน้ำร้อน) ถูกกำหนดโดยค่าพลังงานในช่วงดำเนินการ (อุณหภูมิของน้ำ 25°C)
- อัตรากำลังไฟ (ระหว่างการชาร์จและอบแห้ง) ถูกกำหนดโดยค่ากำลังไฟฟ้าในช่วงที่โหลดเต็ม

# การทิ้งและการถอดแบตเตอรี่

แบตเตอรี่ลิเทียมไอออนในตัวมีสารที่เป็นอันตรายต่อสิ่งแวดล้อม ก่อนทิ้งแบตเตอรี่ ตรวจสอบให้แน่ใจว่าช่างผู้ชำนาญการได้ถอดแบตเตอรี่ออกแล้วนำไปทิ้งที่โรงงานรีไซเคิลที่เหมาะสม

- ต้องถอดแบตเตอรี่ออกจากเครื่องก่อนที่จะทิ้ง
- ต้องถอดอุปกรณ์ออกจากแหล่งจ่ายไฟหลักเมื่อถอดแบตเตอรี่ออก
- ควรทิ้งแบตเตอรี่อย่างปลอดภัย

## ข้อควรระวัง:

ก่อนถอดแบตเตอรี่ ให้ถอดสายไฟออกและปล่อยให้แบตเตอรี่หมดให้มากที่สุด

ควรทิ้งแบตเตอรี่ที่ไม่ต้องการที่โรงงานรีไซเคิลที่เหมาะสม

อย่าให้อยู่ในสภาพแวดล้อมที่มีอุณหภูมิสูงเพื่อหลีกเลี่ยงความเสี่ยงจากการระเบิด

ภายใต้สภาวะที่ไม่เอื้ออำนวย ของเหลวอาจรั่วไหลออกมาจากแบตเตอรี่ หากมีการสัมผัสเกิดขึ้น ให้ล้างออกด้วยน้ำสะอาดและขอความช่วยเหลือจากแพทย์

## คู่มือการถอด:

1. พลิกหุ่นยนต์ ใช้เครื่องมือที่เหมาะสมเพื่อถอดสกรูที่ด้านหลังของหุ่นยนต์ จากนั้น ถอดฝาปิดออก
2. ถอดขั้วระหว่างแบตเตอรี่และบอร์ด PCB เพื่อถอดแบตเตอรี่ออก

## ข้อมูล WEEE

ผลิตภัณฑ์ทั้งหมดที่มีสัญลักษณ์นี้เป็นขยะอิเล็กทรอนิกส์ (WEEE ตามข้อบังคับที่ 2012/19/EU) ซึ่งไม่ควรปะปนกับขยะในครัวเรือนที่ไม่ได้แยกประเภท กรุณานำอุปกรณ์ของคุณไปยังจุดรวบรวมขยะอิเล็กทรอนิกส์ที่กำหนด ซึ่งตั้งโดยรัฐบาลหรือหน่วยงานท้องถิ่น การกำจัดและการรีไซเคิลที่ถูกต้องจะช่วยป้องกันผลเสียที่อาจเกิดขึ้นกับสิ่งแวดล้อมและสุขภาพของมนุษย์ โปรดติดต่อผู้ติดตั้งหรือเจ้าหน้าที่ท้องถิ่นเพื่อขอข้อมูลเพิ่มเติมเกี่ยวกับสถานที่ตลอดจนข้อกำหนดและเงื่อนไขของจุดรวบรวมดังกล่าว

# Informasi Keamanan

Untuk menghindari sengatan listrik, kebakaran, atau cedera yang disebabkan oleh penggunaan alat yang tidak sesuai, baca panduan pengguna dengan cermat sebelum menggunakan alat dan gunakan sebagai referensi untuk masa mendatang.

## Batasan Penggunaan

- Sebaiknya produk ini tidak digunakan oleh anak-anak di bawah umur 8 tahun atau orang yang mengidap kelainan fisik, indra, intelektual, atau kurangnya pengalaman atau pengetahuan tanpa pengawasan dari orang tua atau wali untuk memastikan pengoperasian yang aman dan menghindari risiko apa pun. Pembersihan atau pemeliharaan sebaiknya tidak dilakukan oleh anak-anak tanpa pengawasan.
- Hanya gunakan alat dengan unit catu daya yang tersedia dengan alat.
- Alat ini berisi baterai yang hanya dapat diganti oleh orang yang ahli.
- Pastikan area yang ingin dibersihkan aman. Anak-anak tidak boleh bermain dengan alat ini. Pastikan anak-anak dan hewan peliharaan berada dalam jarak yang aman saat robot beroperasi.
- Jangan memasang, mengisi daya, atau menggunakan alat di kamar mandi atau di sekitar kolam.
- Produk ini digunakan khusus untuk membersihkan lantai di lingkungan rumah. Jangan digunakan di luar ruangan, atau di permukaan yang bukan lantai, atau di lingkungan industri atau komersial.
- Pastikan alat beroperasi dengan benar di lingkungan yang tepat. Jika tidak, jangan gunakan alat ini.
- Kabel daya yang rusak harus diganti dengan kabel atau rakitan khusus yang tersedia dari produsen atau agen layanan.

# Informasi Keamanan

## Batasan Penggunaan

- Jangan gunakan robot di area yang digantung di atas permukaan tanah tanpa penghalang sebagai pengaman.
- Jangan letakkan robot secara terbalik. Jangan gunakan penutup LDS, penutup robot, atau bumper sebagai pegangan robot.
- Gunakan robot di lingkungan dengan suhu sekitar di atas 0 °C dan di bawah 40 °C. Pastikan tidak ada benda lengket atau cair di lantai.
- Untuk mencegah kerusakan atau bahaya yang disebabkan dari alat yang menyeret, bersihkan benda yang kendur dari lantai, dan lepaskan kabel atau kabel daya di jalur pembersihan sebelum mengoperasikan alat.
- Pindahkan barang yang mudah pecah dan barang kecil dari lantai agar robot tidak menabraknya dan mengakibatkan kerusakan.
- Jauhkan rambut, jari, dan bagian tubuh lainnya dari lubang penyedot pada robot.
- Jauhkan alat pembersih dari jangkauan anak-anak.
- Jangan operasikan alat di ruangan tempat bayi atau anak-anak tidur.
- Jangan letakkan anak-anak, hewan peliharaan, atau barang apa pun di atas robot, baik saat robot sedang diam maupun bergerak.
- Hanya air bersih dan larutan pembersih yang disetujui secara resmi yang boleh dimasukkan ke dalam tangki air bersih. Jangan tambahkan cairan lain apa pun seperti alkohol atau disinfektan. Rasio larutan pembersih dengan air bersih dapat dilihat di botol larutan pembersih. Jauhkan larutan pembersih dari jangkauan anak-anak.

# Informasi Keamanan

## Batasan Penggunaan

- Jangan gunakan robot untuk membersihkan benda yang terbakar. Jangan gunakan robot untuk mengambil cairan yang mudah terbakar, gas korosif, atau asam pelarut murni.
- Jangan menyedot objek yang keras atau tajam. Jangan menggunakan alat untuk mengambil objek seperti batu, lembaran kertas yang besar, atau barang apa pun yang dapat menyumbat alat.
- Steker harus dilepas dari stopkontak sebelum membersihkan atau melakukan pemeliharaan pada alat.
- Jangan seka robot atau dok pengisian daya dengan kain basah atau membilas dengan cairan apa pun. Setelah membersihkan bagian yang dapat dicuci, keringkan sepenuhnya sebelum memasang kembali dan menggunakannya.
- Gunakan produk ini sesuai dengan petunjuk di Panduan Pengguna. Pengguna bertanggung jawab atas kerusakan atau kerugian yang timbul dari penggunaan produk ini yang tidak sesuai.

## Baterai dan Pengisian Daya

- Jangan gunakan baterai atau dok pengisian daya pihak ketiga. Robot hanya dapat digunakan dengan dok pengisian daya model RCXE0105.
- Jangan mencoba membongkar, memperbaiki, atau mengubah baterai atau dok pengisian daya dengan tangan Anda sendiri.
- Jangan letakkan dok pengisian daya di dekat sumber panas.
- Jangan gunakan kain basah atau tangan basah untuk menyeka atau membersihkan kontak dok pengisian daya.

# Informasi Keamanan

**Baterai dan Pengisian Daya**

- Jangan buang baterai lama dengan cara yang tidak sesuai aturan. Baterai yang tidak diperlukan harus dibuang di fasilitas daur ulang yang sesuai.
- Jika kabel daya rusak, segera hentikan penggunaan dan hubungi layanan purnajual.
- Pastikan robot dimatikan saat diangkut dan dimasukkan di kemasan aslinya jika memungkinkan.
- Jika robot tidak akan digunakan dalam waktu lama, isi dayanya hingga penuh, lalu nonaktifkan dan simpan di tempat yang sejuk dan kering. Isi ulang daya robot setidaknya sekali setiap 3 bulan untuk menghindari pelepasan daya baterai yang berlebihan.

**Informasi Keamanan Laser**

- Sensor laser dalam produk ini memenuhi Standar IEC 60825-1:2014/EN 60825-1:2014/A11:2021 untuk produk laser Kelas 1. Hindari kontak mata langsung dengan laser ini selama penggunaan.

PRODUK LASER KELAS 1

PRODUK LASER KONSUMEN

EN 50689:2021

Hanya untuk penggunaan dalam ruangan

Baca manual operator

Dengan ini, Dreame Trading (Tianjin) Co., Ltd. menyatakan bahwa perlengkapan radio jenis RLX85CE/RLX85CE-1 memenuhi Pedoman 2014/53/EU. Teks lengkap deklarasi kesesuaian Uni Eropa tersedia di alamat internet berikut: https://global.dreametech.com
Untuk perincian panduan elektroniknya, buka https://global.dreametech.com/pages/user-manuals-and-faqs

# Ikhtisar Produk

## Isi Paket

(Dreame X50 Ultra)

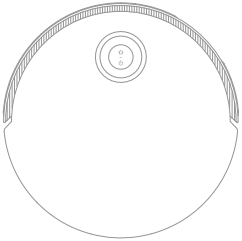

Robot

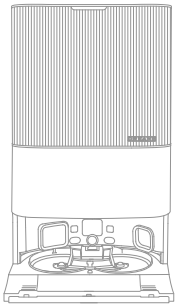

Dok Pengisian Daya

### Aksesori Lainnya

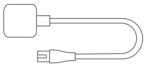

Kabel Daya

Pelat Ekstensi Undakan Dok Pengisian Daya

Panduan Pengguna

Kompartemen Detergen Otomatis (sudah terpasang)

Kantong Debu × 2 (1 sudah terpasang)

Kain Pel × 2 (sudah terpasang)

Penjepit Kain Pel × 2

Filter Papan Pencucian (sudah terpasang)

Larutan Pembersih

Alat Pembersih

# Ikhtisar Produk

## Isi Paket

(Dreame X50 Ultra Complete)

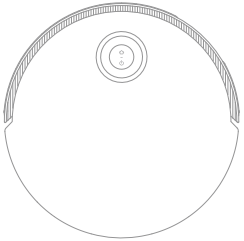

Robot

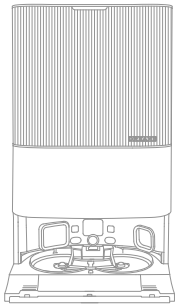

Dok Pengisian Daya

### Aksesori Lainnya

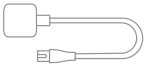

Kabel Daya

Pelat Ekstensi Undakan Dok Pengisian Daya

Kompartemen Detergen Otomatis (sudah terpasang)

Kantong Debu × 2 (1 sudah terpasang)

Kain Pel × 2 (sudah terpasang)

Penjepit Kain Pel × 2

Filter Papan Pencucian (sudah terpasang)

Panduan Pengguna

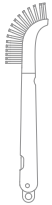

Alat Pembersih

### Kit Aksesori Ekstra

Sikat Utama × 1

Sikat samping × 2

Filter Kotak debu × 3

Kantong Debu × 3

Kain Pel × 12

Larutan Pembersih × 1

# Ikhtisar Produk

## Robot

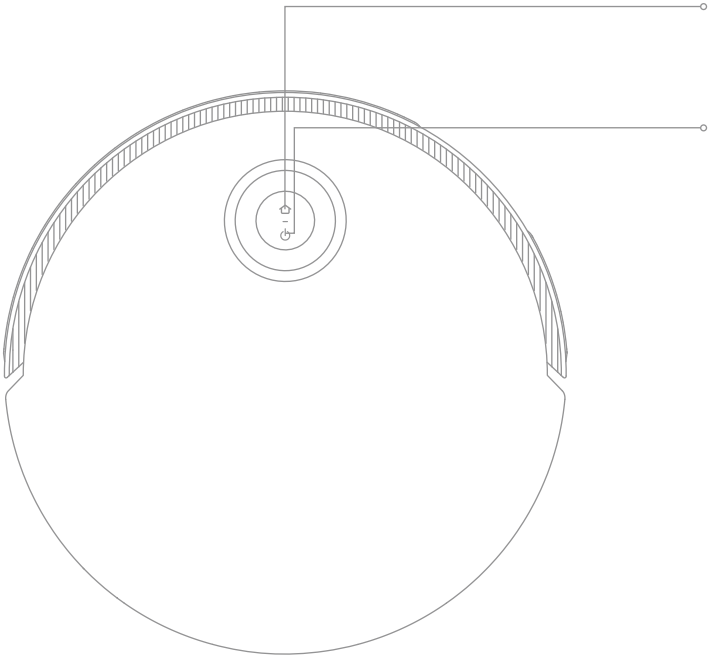

**Tombol Dok**
- Tekan untuk mengirim robot kembali ke dok pengisian daya
- Tekan dan tahan selama 3 detik untuk menonaktifkan Kunci Pengaman Anak

**Tombol Daya/Bersihkan**
- Tekan dan tahan selama 3 detik untuk menyalakan atau mematikan
- Tekan untuk memulai pembersihan setelah robot dinyalakan

**Indikator Status Sirkular**
- Biru Menyala: Pembersihan selesai
- Hijau Tetap: Mengisi Daya
- Oranye Berkedip: Kesalahan

**Indikator Status Tombol**
- Putih Menyala: Pembersihan selesai
- Putih Bernapas: Mengisi daya (baterai belum lemah)
- Oranye Menyala: Siaga saat baterai lemah atau dijeda saat baterai lemah
- Oranye Bernapas: Mengisi daya (baterai lemah)
- Oranye Berkedip: Kesalahan
- Berkedip Merah Muda: Kamera diaktifkan

**Catatan:**
- Tekan tombol mana saja pada robot untuk menjeda saat robot sedang melakukan pembersihan atau mengembalikan ke pengisian daya.
- Kunci Pengaman Anak dapat diaktifkan/dinonaktifkan melalui Aplikasi Dreamehome.

# Ikhtisar Produk

## Robot dan Sensor

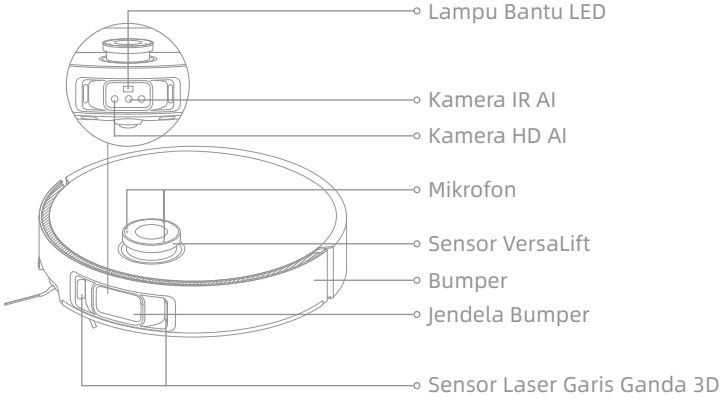


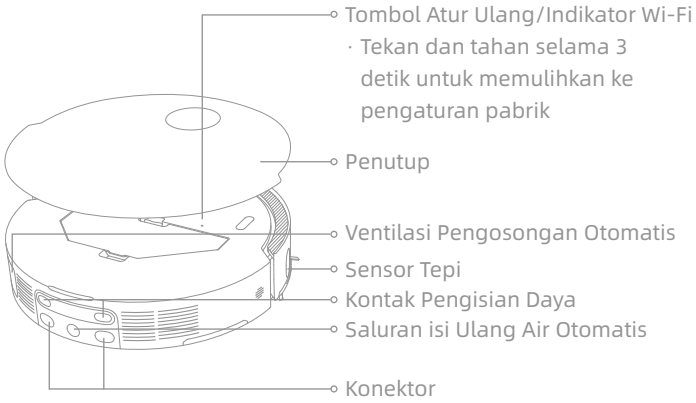


**Catatan:** Sensor VersaLift akan diturunkan ketika robot dalam mode siaga, sedang mengisi daya di dok pengisian daya, atau sedang membersihkan area dengan jarak kosong yang rendah. Jika robot sedang membersihkan area dengan jarak kosong yang rendah, jangan memindahkan robot karena dapat memengaruhi penentuan posisinya.

# Ikhtisar Produk

## Robot dan Sensor

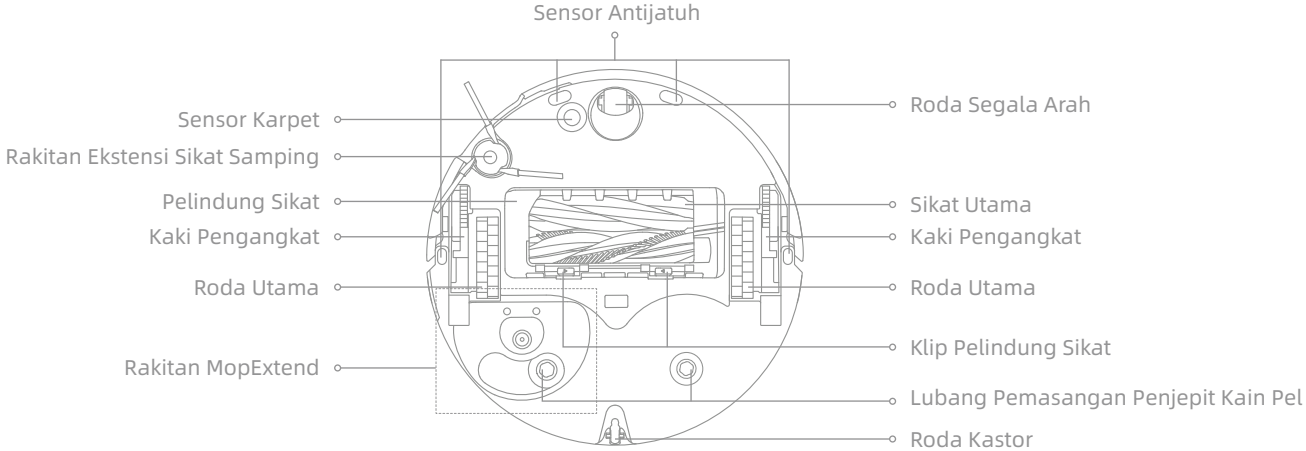


## Kotak debu

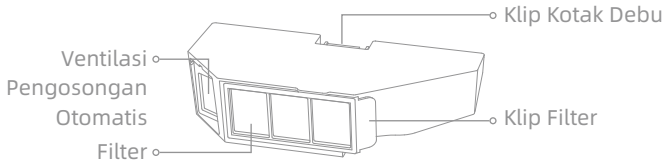


## Rakitan Pel

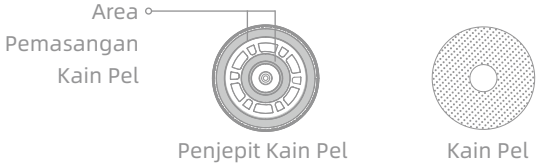

# Ikhtisar Produk

## Dok Pengisian Daya

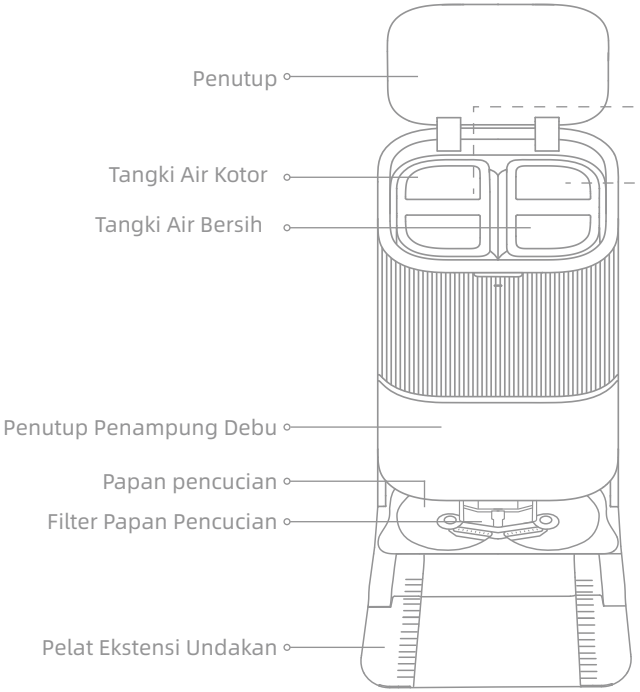


## Tangki Air Kotor

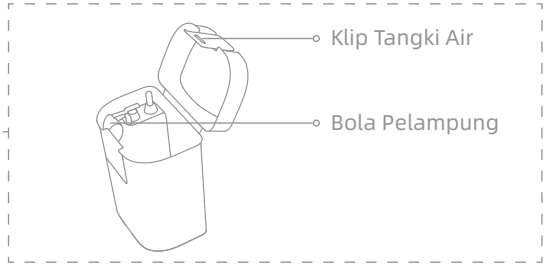


## Tangki Air Bersih

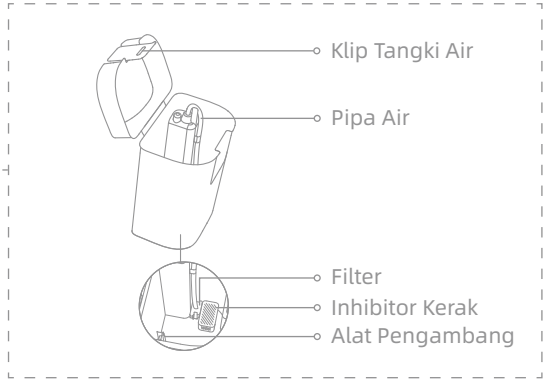

# Ikhtisar Produk

## Dok Pengisian Daya

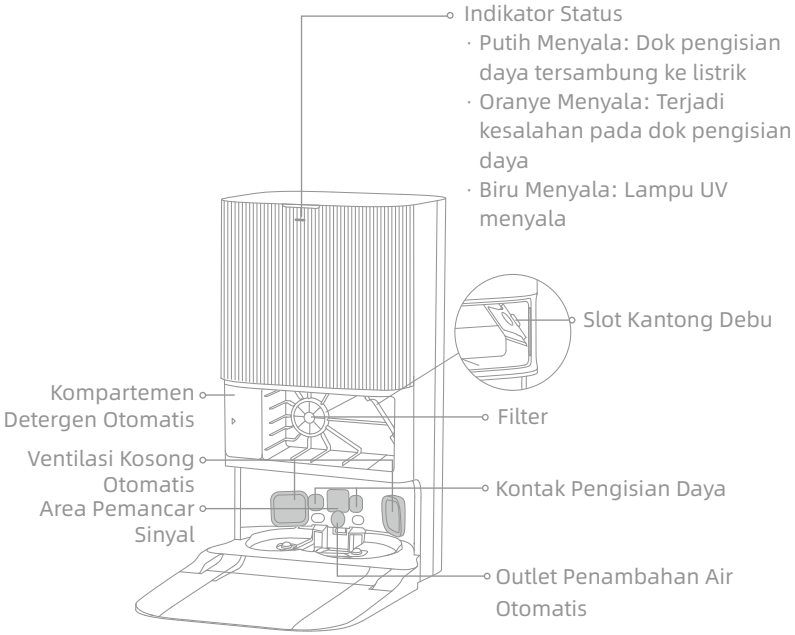


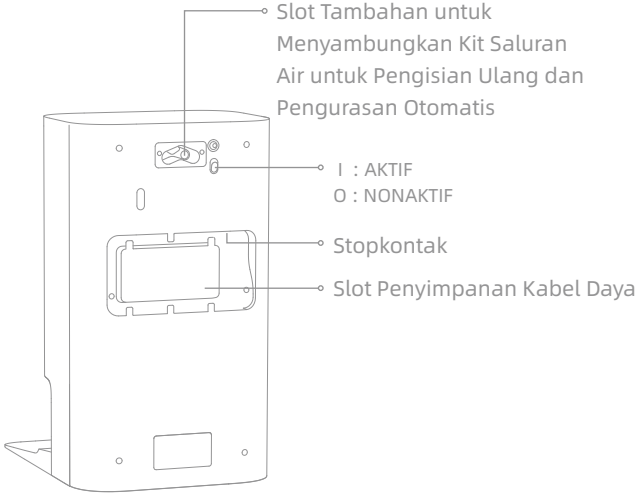


**Catatan:** Kit saluran air untuk pengisian ulang dan pengurasan otomatis dijual terpisah. (Hanya tersedia di wilayah tertentu)

# Menyiapkan Rumah Anda

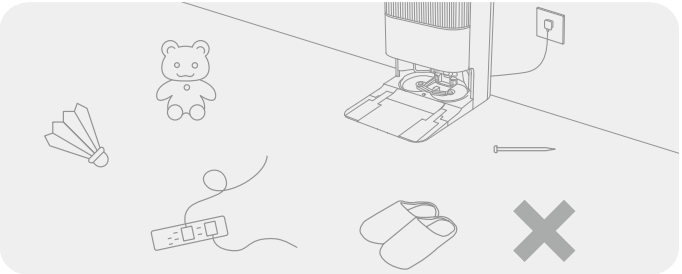

Sebelum pembersihan, singkirkan barang yang mudah jatuh, rapuh, berharga, atau berbahaya, dan rapikan kabel, pakaian, mainan, benda keras, dan benda tajam di permukaan lantai agar tidak tersangkut, tergores, atau terjatuh karena robot sehingga menyebabkan kerugian.

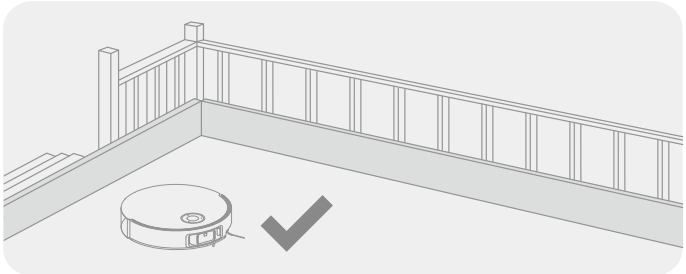

Sebelum membersihkan, letakkan penghalang fisik di sudut tangga untuk memastikan robot beroperasi dengan lancar dan aman.

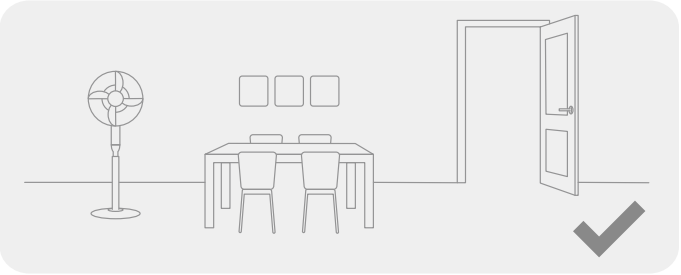

Buka pintu ruangan yang akan dibersihkan, dan letakkan perabot sesuai tempatnya untuk memberikan ruang yang lebih luas.

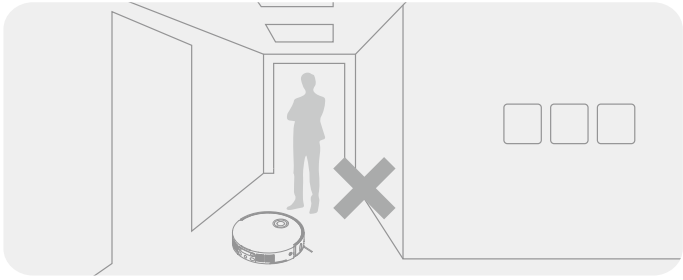

Agar robot tidak melewatkan area yang perlu dibersihkan, jangan berdiri di depan robot, depan pintu, lorong, atau ruangan sempit.

Catatan:

· Saat mengoperasikan robot untuk pertama kali, ikuti robot saat membersihkan untuk menyingkirkan rintangan tepat waktu.
· Lampu bantu LED akan membantu memberikan pencahayaan di lingkungan yang redup.
· Jangan menyedot benda yang keras seperti batu, bola baja, dan komponen mainan, ataupun benda tajam seperti sampah konstruksi, pecahan kaca, dan kuku karena dapat menyebabkan permukaan lantai tergores.

# Sebelum Digunakan

## 1. Letakkan Dok Pengisian Daya dan Sambungkan ke Stopkontak

Letakkan dok pengisian daya di lokasi terbuka dengan sinyal Wi-Fi yang bagus. Sisakan ruang yang cukup seperti yang ditunjukkan pada gambar dan singkirkan objek apa pun di area yang diarsir. Masukkan kabel listrik ke dok pengisian daya dan tancapkan ke soket.

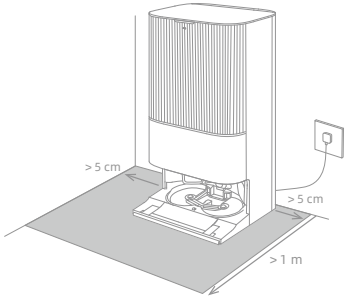


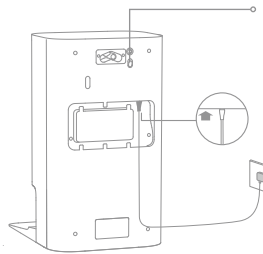

I : AKTIF
O : NONAKTIF

Masukkan kabel daya dengan kencang ke atas hingga indikator menyala.

**Catatan:**

- Pastikan tidak ada objek yang mungkin menghalangi area pemancar sinyal.
- Untuk mencegah noda air mengotori lantai kayu atau karpet, disarankan untuk meletakkan dok pengisian daya di lantai keramik atau marmer.

## 2. Pasang Pelat Ekstensi Undakan

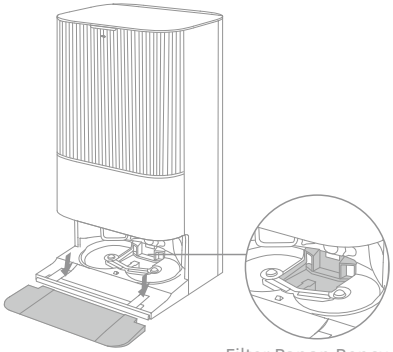

Filter Papan Pencucian

**Catatan:** Pastikan filter papan pencucian dipasang pada tempatnya.

# Sebelum Digunakan

## 3. Lepas Pelindung Robot dan Pasang Rakitan Pel

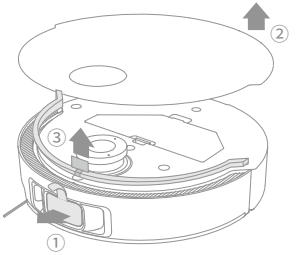


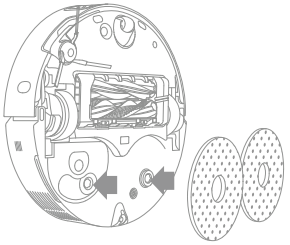

## 4. Sambungkan Robot ke Dok Pengisian Daya

Tekan dan tahan tombol ⏻ pada robot selama 3 detik untuk menyalakan robot. Letakkan robot pada dok pengisian daya dengan posisi alat pel mengarah ke papan cuci. Kemudian, Anda akan mendengar notifikasi suara saat robot berhasil tersambung ke dok pengisian daya. Setelah daya robot terisi penuh, indikator status pada robot dan dok pengisian daya akan tetap menyala selama 10 menit, lalu meredup.

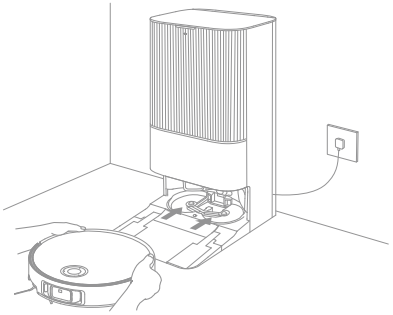

**Catatan:** Sebaiknya isi penuh daya robot sebelum digunakan untuk pertama kali. Saat robot tidak dapat dinyalakan setelah baterai habis, sambungkan robot ke dok pengisian daya secara manual untuk mengisi daya.

# Sebelum Digunakan

## 5. Tambahkan Larutan Pembersih

(1) Lepas penutup penampung debu dan tarik wadah detergen otomatis.

(2) Buka tutup atas wadah dan tambahkan larutan pembersih.

(3) Tutup penutup kompartemen, kembalikan ke dok stasiun pangkalan, lalu pasang ulang penutup tangki debu. Larutan pembersih akan ditambahkan secara otomatis selagi berfungsi.

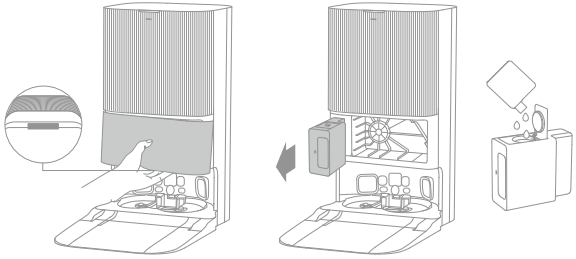

**Catatan:**

- Kompartemen detergen otomatis dapat diisi dengan larutan pembersih untuk digunakan. Jangan menambahkan larutan apa pun kecuali larutan pembersih yang sudah disetujui secara resmi agar tidak terjadi malafungsi.
- Pasang wadah detergen otomatis pada tempatnya sampai terdengar bunyi klik.

## 6. Masukkan Air ke Tangki Air Bersih

Keluarkan tangki air bersih dari dok pengisian daya dan isi tangki dengan air bersih. Kemudian, pasang kembali pada dok pengisian daya.

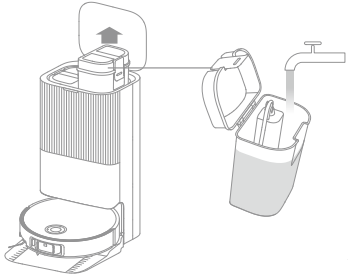

**Catatan:** Jangan masukkan air panas ke dalam tangki air karena dapat menyebabkan tangki air berubah bentuk.

# Menyambungkan dengan Aplikasi Dreamehome

## 1. Unduh Aplikasi Dreamehome

Lepaskan penutup robot dan pindai kode QR pada robot, atau telusuri "Dreamehome" di toko aplikasi untuk mengunduh dan menginstal aplikasi.

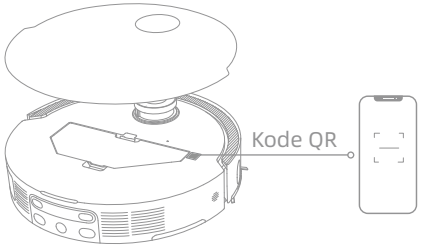


**Catatan:**

- Hanya mendukung Wi-Fi 2,4 GHz.
- Adanya peningkatan pada perangkat lunak aplikasi, pengoperasian sebenarnya mungkin berbeda dengan arahan dalam manual ini. Harap ikuti petunjuk berdasarkan versi aplikasi saat ini.

## 2. Tambahkan Perangkat

Buka aplikasi Dreamehome, ketuk "Pindai kode QR untuk menghubungkan", dan pindai lagi kode QR yang sama pada robot untuk menambahkan perangkat. Harap ikuti arahan untuk menyelesaikan penyambungan Wi-Fi.

**Catatan:** Untuk mengatur ulang Wi-Fi, ulangi langkah 2, kemudian ikuti arahan untuk menyelesaikan penyambungan Wi-Fi.

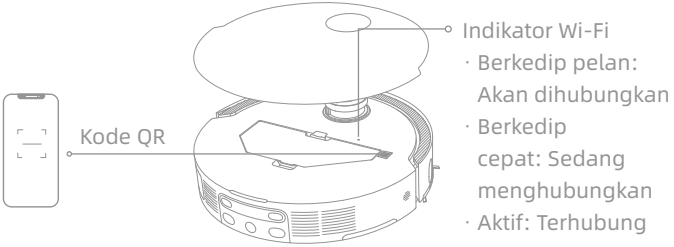

# Cara Menggunakan

## Menyalakan/Mematikan

Tekan dan tahan tombol ⏻ selama 3 detik untuk menyalakan robot. Indikator daya akan tetap menyala. Atau, letakkan robot pada dok pengisian daya dengan menyelaraskan kontak pengisian daya robot dengan yang ada di dok pengisian daya, lalu robot akan otomatis menyala dan mulai mengisi daya. Untuk mematikan robot, jauhkan robot dari dok pengisian daya, lalu tekan dan tahan tombol ⏻ selama 3 detik.

## Pemetaan Cepat

Setelah mengonfigurasi jaringan untuk pertama kali, ikuti instruksi di aplikasi untuk membuat peta dengan cepat. Robot akan mulai memetakan tanpa membersihkan. Saat robot kembali ke dok pengisian daya, proses pemetaan telah selesai dan peta akan disimpan secara otomatis.

## Jeda/Tidur

Saat robot bekerja, tekan tombol apa pun untuk menjeda.

Jika robot dijeda selama lebih dari 10 menit, robot akan otomatis memasuki mode tidur. Semua indikator pada robot akan mati. Tekan tombol apa pun pada robot, atau gunakan aplikasi untuk membangunkan robot.

**Catatan:** Jika robot dijeda dan diletakkan pada dok pengisian daya, proses pembersihan saat ini akan berakhir.

## Melanjutkan Pembersihan Otomatis

Jika baterai terlalu rendah, robot akan secara otomatis kembali ke dok pengisian daya untuk mengisi daya. Pembersihan yang belum selesai akan dilanjutkan setelah mengisi daya hingga tingkat baterai yang sesuai.

**Catatan:** Untuk menggunakan fungsi ini, aktifkan di aplikasi.

## Mode Jangan Ganggu (DND)

Saat robot diatur ke mode Jangan Ganggu (DND), robot tidak akan melanjutkan pembersihan. Mode DND dinonaktifkan secara default pada pengaturan pabrik. Anda dapat menggunakan aplikasi untuk mengaktifkan mode DND atau mengubah periode DND. Periode DND adalah pukul 22:00-8:00 secara default.

**Catatan:**

- Pembersihan terjadwal akan dijalankan seperti biasa selama periode DND.
- Robot akan melanjutkan pembersihan yang belum selesai setelah periode DND berakhir.

## Memulai Ulang Robot

Jika robot berhenti merespons atau tidak dapat dimatikan, tekan dan tahan tombol ⏻ selama 10 detik untuk mematikannya secara paksa. Kemudian, tekan dan tahan tombol ⏻ selama 3 detik untuk menyalakan robot.

# Cara Menggunakan

## Penyedotan Debu dan Pengepelan

**Catatan:** Setelah menginstal rakitan pel, robot akan beroperasi dalam mode "Penyedotan Debu dan Pengepelan" secara default selama penggunaan pertamanya.

### 1. Memulai pembersihan

Tekan tombol ⏻ di robot, atau gunakan aplikasi untuk mulai menjalankan robot dari dok pengisian daya. Setelah itu, robot akan membuat rute pembersihan optimal dan menjalankan tugas pembersihan sesuai peta yang telah dibuat.

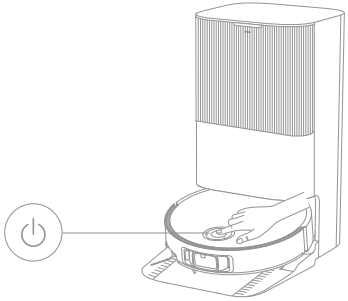

**Catatan:**

- Untuk memastikan robot kembali ke dok pengisian daya dengan mudah setelah melakukan pembersihan, sebaiknya mulai jalankan robot dari dok pengisian daya.
- Kain pel akan dibersihkan sebelum robot mulai mengepel, harap tunggu dengan sabar.
- Jangan pindahkan dok pengisian daya, tangki air bersih, tangki air kotor, atau filter papan pencucian selama mesin berjalan.
- Pembersihan air panas dapat diaktifkan di aplikasi untuk pembersihan kain pel, dan ini berlaku untuk semua mode. Untuk mencegah luka bakar, jangan sentuh saluran keluar air saat sedang digunakan.

### 2. Cuci pel secara otomatis

Saat membersihkan, robot akan otomatis kembali ke dok pengisian daya untuk mencuci kain pel sesuai dengan frekuensi pembersihan kain pel yang telah ditentukan dalam aplikasi. Dok pengisian daya akan otomatis mengisi ulang tangki air robot, lalu robot akan melanjutkan pembersihan.

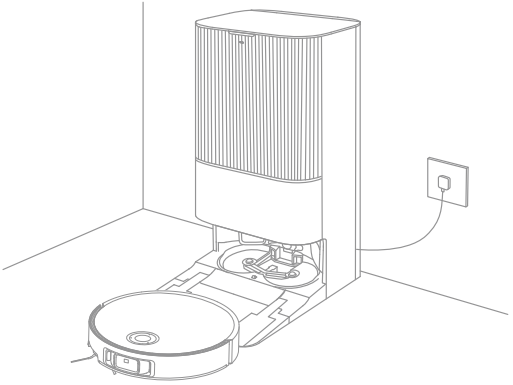

# Cara Menggunakan

## 3. Kosongkan kotak debu secara otomatis serta cuci dan keringkan kain pel

Setelah robot selesai menjalankan tugas pembersihan dan kembali ke dok pengisian daya untuk mengisi daya, dok pengisian daya akan otomatis mengosongkan kotak debu, lalu membersihkan dan mengeringkan kain pel.

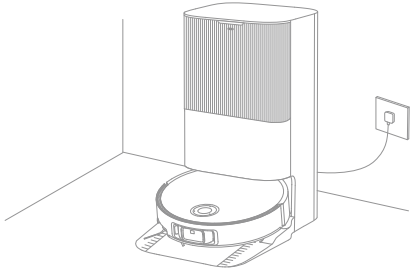

Catatan:

- Jika fungsi kosong otomatis dimatikan di aplikasi, dok pengisian daya tidak akan otomatis mengosongkan kotak debu.
- Dok pengisian daya akan mengosongkan kotak debu sesuai pengaturan dalam aplikasi.

## 4. Bersihkan tangki air kotor

Setelah robot selesai membersihkan, harap bersihkan tangki air kotor untuk mencegah bau apa pun.

### Mengepel Setelah Menyedot Debu

Setelah mengaktifkan fungsi mengepel setelah menyedot debu di aplikasi, robot akan otomatis melepas rakitan pel di dok pengisian daya untuk menyedot debu di lantai. Jika proses menyedot debu selesai, robot akan kembali ke dok pengisian daya untuk memasang rakitan pel dan dok pengisian daya akan otomatis mengosongkan kotak debu. Setelah itu, robot akan mulai mengepel setelah sikat utama dan sikat sampingnya muncul.

### Hanya Menyedot Debu

Setelah mengaktifkan fungsi menyedot debu di aplikasi, robot akan otomatis melepas rakitan pel di dok pengisian daya dan mulai menyedot debu.

### Hanya Mengepel

Setelah mengaktifkan fungsi mengepel di aplikasi, robot akan otomatis mengecek apakah rakitan pel sudah terpasang saat tiba di dok pengisian daya. Jika belum terpasang, robot akan memasang rakitan pel dan mulai mengepel setelah sikat utama dan sikat sampingnya muncul.

# Perawatan Rutin

## Bagian-bagian

Agar robot tetap dalam kondisi baik, sebaiknya lihat panduan penggunaan aksesori di aplikasi atau tabel berikut untuk perawatan rutin.

| Bagian | Frekuensi Perawatan | Periode Penggantian |
|---|---|---|
| Tangki air kotor | Setelah setiap kali penggunaan | / |
| Tangki air bersih | Setiap 2 minggu sekali | |
| Sikat utama | | Setiap 6 sampai 12 bulan |
| Filter kotak debu | | Setiap 3 sampai 6 bulan |
| Sikat samping | | |
| Penjepit kain pel | | / |
| Filter papan pencucian | Setiap 1 sampai 2 bulan | / |
| Area pemancar sinyal dok pengisian daya | Sekali setiap bulan | |
| Kontak pengisian daya | | |
| Ventilasi Kosong Otomatis | | |
| Roda segala arah | | |
| Roda kastor | | |
| Sensor tepi | | |
| Sensor VersaLift | | |
| Sensor laser garis ganda 3D | | |

| Bagian | Frekuensi Perawatan | Periode Penggantian |
|---|---|---|
| Sensor karpet | Sekali setiap bulan | / |
| Sensor antijatuh | | |
| Jendela bumper | | |
| Bumper | | |
| Saluran pengisian air otomatis robot | | |
| Bagian bawah robot | | |
| Kotak debu | Bersihkan sesuai kebutuhan | |
| Roda utama | | |
| Kaki pengangkat | | |
| Kantong debu | / | Setiap 2 sampai 4 bulan |
| Kain pel | | Setiap 1 sampai 3 bulan |
| Inhibitor kerak | | Setiap 18 sampai 36 bulan |

**Catatan:** Frekuensi pemeliharaan dan penggantian tergantung penggunaan sebenarnya. Jika kerusakan terjadi karena keadaan tertentu, sebaiknya segera lakukan pemeliharaan atau penggantian.

# Perawatan Rutin

## Filter Papan Pencucian

1. Keluarkan robot dan lepaskan filter papan pencucian setelah pembersihan kain pel selesai.

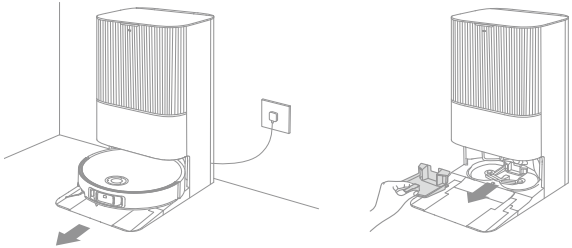

2. Bilas filter papan pencucian dengan air bersih, seka hingga bersih, lalu pasang kembali ke dalam papan pencucian.

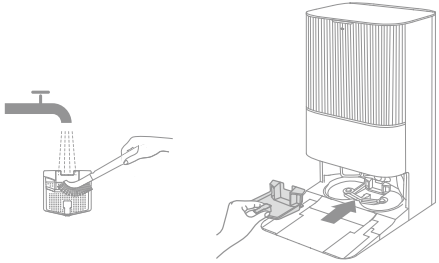

3. Gunakan aplikasi atau tekan tombol ⌂ untuk mengembalikan robot ke dok pengisian daya, atau taruh robot kembali secara manual.

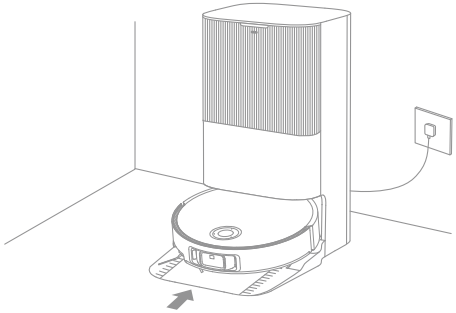

# Perawatan Rutin

## Kantong Debu

1. Lepas penutup tangki debu, lalu buang kantong debu.

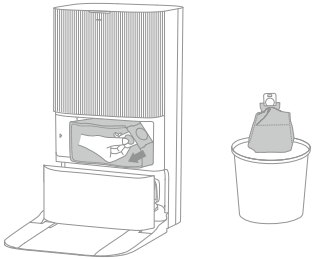

**Catatan:** Menarik pegangan ke atas akan menyegel kantong untuk mencegah debu dan kotoran jatuh secara tidak sengaja.

2. Bersihkan debu dan kotoran dalam filter menggunakan kain kering.

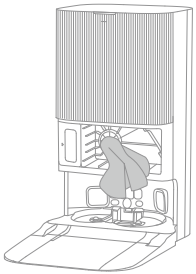

3. Pasang kantong debu baru.

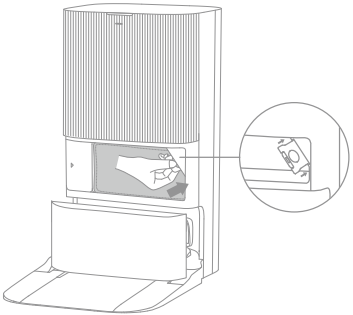

4. Pasang ulang penutup tangki debu.

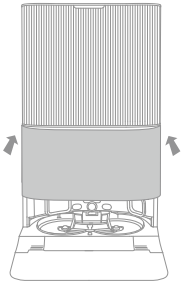

# Perawatan Rutin

## Tangki Air Kotor

1. Copot tangki air kotor, buka penutupnya, dan buang air kotor.

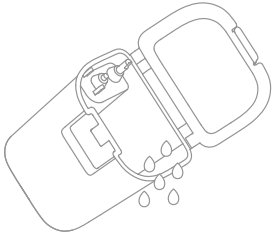

2. Bilas tangki air kotor dengan air bersih, dan gunakan alat pembersih yang disediakan untuk membersihkan sisi bagian dalam tangki air kotor.

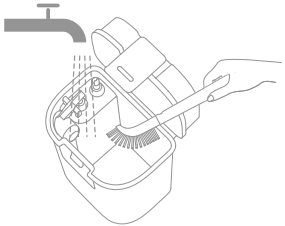

**Catatan:** Bola pelampung dalam tangki air kotor adalah bagian yang dapat digerakkan. Jangan terlalu keras saat membersihkannya agar bola pelampung tidak rusak.

# Perawatan Rutin

## Sikat Utama

1. Tekan klip pelindung sikat ke dalam untuk melepas pelindung sikat, lalu keluarkan sikat dari robot.

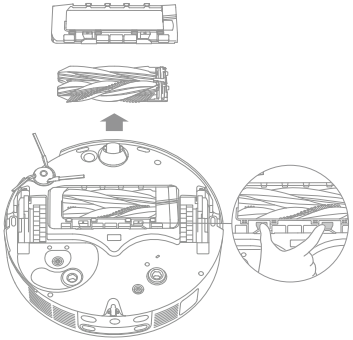

2. Tarik sikat seperti yang ditunjukkan pada gambar. Gunakan alat pembersih yang disediakan untuk membuang rambut yang tersangkut di sikat. Setelah membersihkan, tekan sikat dengan keras ke penjepit sikat utama sampai terdengar bunyi "klik".

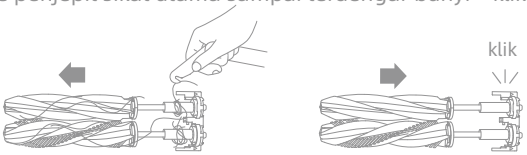


**Catatan:** Berhati-hatilah saat menarik sikat utama untuk mencegah cedera.

3. Dengan panah tercetak menghadap ke atas, masukkan penjepit sikat utama pada slot menghadap bawah secara miring.

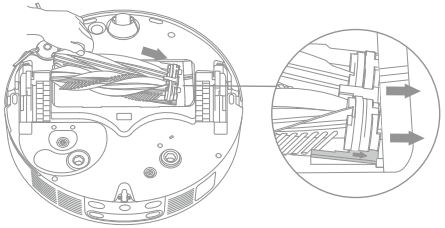

4. Selaraskan ujung depan pelindung sikat dengan slot, masukkan menghadap bawah secara miring, lalu tekan pada tempatnya.

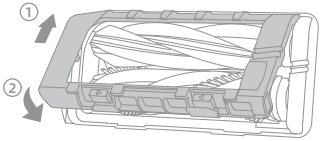

# Perawatan Rutin

## Sikat Samping

Lepas sekrup sikat samping dengan obeng, buang rambut yang tersangkut di sikat, lalu pasang kembali sekrupnya.

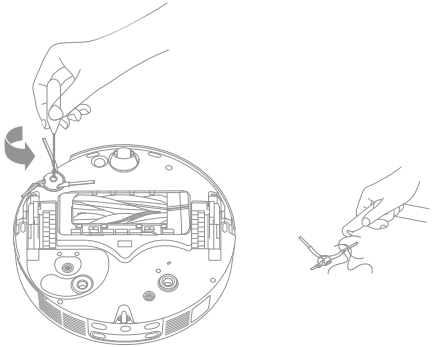

## Penjepit Kain Pel

Lepaskan dan bersihkan penjepit kain pel.

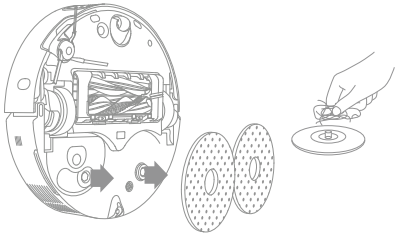

## Roda Segala Arah

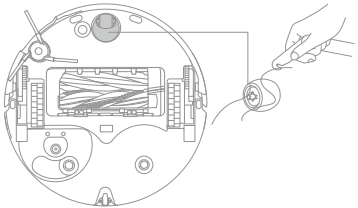

Catatan:

- Gunakan alat semacam obeng kecil untuk melepaskan poros dan roda segala arah. Jangan terlalu keras saat melepaskannya.
- Bilas roda segala arah dengan air mengalir dan pasang kembali setelah benar-benar kering.

# Perawatan Rutin

## Kotak Debu dan Filter

1. Lepas penutup robot dan tekan klip kotak debu untuk mencopot kotak debu.

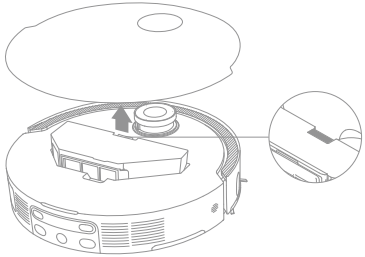

2. Lepas filter kotak debu, lalu kosongkan kotak debu.

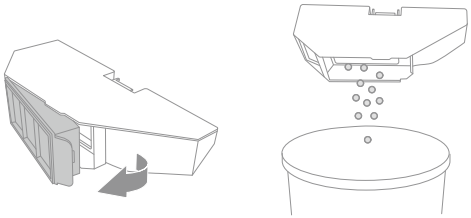

3. Ketuk pelan wadah filter untuk menghilangkan kotoran.

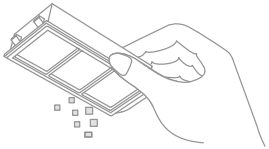

**Catatan:** Jangan bersihkan filter dengan sikat, jari, atau benda tajam untuk mencegah kerusakan.

4. Bilas kotak debu dan filter dengan air, lalu keringkan keduanya sampai benar-benar kering sebelum dipasang kembali.

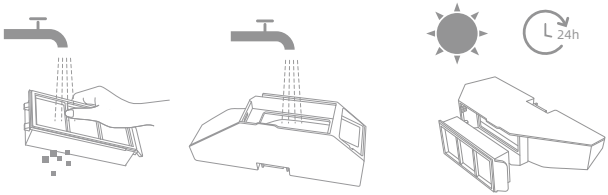


**Catatan:**

- Bilas kotak debu dan filter menggunakan air bersih saja. Jangan gunakan detergen apa pun.
- Gunakan kotak debu dan filter saat keduanya benar-benar kering.

# Perawatan Rutin

## Sensor Robot

Usap sensor robot menggunakan kain lembut dan kering, seperti yang ditunjukkan pada gambar di bawah ini:

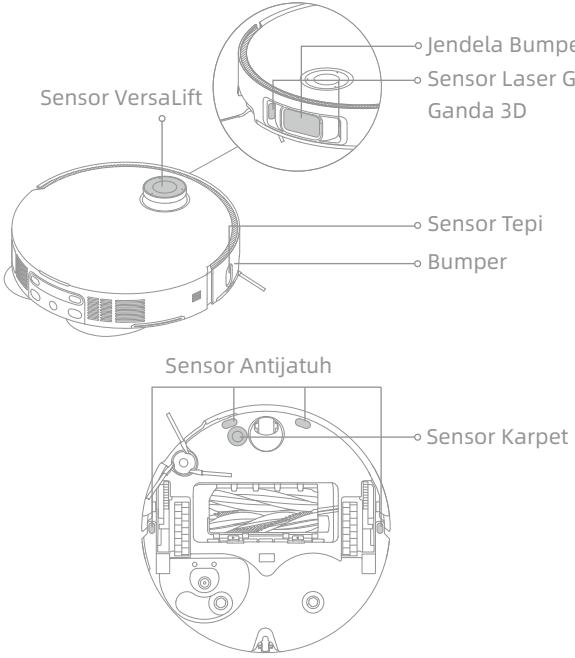


**Catatan:** Kain yang basah dapat merusak elemen sensitif yang ada di dalam robot dan dok pengisian daya. Bersihkan menggunakan kain kering.

## Kontak Pengisian Daya dan Area Pemancar Sinyal

Bersihkan kontak pengisian daya dan area pemancar sinyal menggunakan kain yang lembut dan kering.

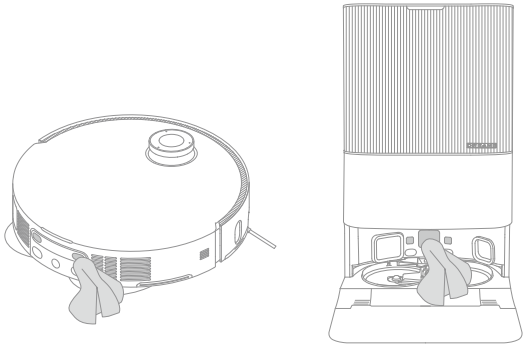

# Perawatan Rutin

## Ventilasi Kosong Otomatis

Bersihkan ventilasi pengosongan otomatis robot dan dok pengisian daya menggunakan kain yang lembut dan kering.

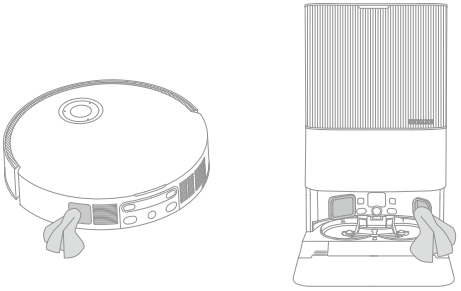

## Kain Pel

Lepaskan kain pel dari penjepit kain pel untuk menggantinya.

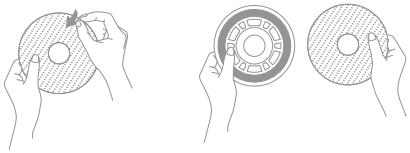

## Baterai

Robot menggunakan paket baterai litium-ion berkinerja tinggi. Pastikan baterai terisi daya dengan cukup untuk penggunaan sehari-hari agar kinerja baterai tetap optimal. Jika robot tidak akan digunakan dalam waktu lama, matikan dan simpan. Untuk mencegah kerusakan akibat pelepasan daya berlebih, isi daya robot setidaknya tiga bulan sekali.

# Penyelesaian Masalah

| Masalah | Solusi |
|---|---|
| Robot tidak menyala. | Baterai lemah. Isi daya baterai di dok pengisian daya dan coba sekali lagi.<br>Suhu baterai terlalu rendah atau tinggi. Sebaiknya, gunakan alat ini pada suhu antara 32 °F (0 °C ) dan 104 °F (40 °C ). |
| Robot tidak mengisi daya. | Dok pengisian daya tidak tersambung ke sumber listrik, pastikan kedua ujung kabel menancap dengan benar.<br>Kontak antara kontak pengisian daya pada dok dan robot kotor, bersihkan kontak pengisian daya.<br>Periksa apakah ada benda asing di konektor robot dan bersihkan jika ada. |
| Robot gagal terhubung ke Wi-Fi. | Kata sandi jaringan Wi-Fi salah. Pastikan kata sandi yang digunakan untuk terhubung ke jaringan Wi-Fi Anda benar.<br>Robot tidak mendukung koneksi Wi-Fi 5 GHz. Pastikan robot terhubung ke koneksi Wi-Fi 2,4 GHz.<br>Sinyal Wi-Fi lemah. Pastikan robot berada di area dengan cakupan Wi-Fi yang baik.<br>Robot mungkin belum siap untuk dikonfigurasi. Keluar dan masuk kembali ke aplikasi, lalu coba kembali sesuai instruksi. |
| Robot tidak dapat menemukan dan kembali ke dok pengisian daya. | Dok pengisian daya terputus dari sumber listrik atau dipindahkan saat robot tidak ada di dalamnya. Sambungkan dok pengisian daya ke catu daya atau letakkan robot ke dalam dok pengisian daya untuk mengisi daya.<br>Ada terlalu banyak halangan di sekitar dok pengisian daya. Letakkan dok pengisian daya di tempat yang lebih terbuka. Memindahkan robot akan membuat robot memosisikan ulang dirinya sendiri dan akan membuat kembali peta jika proses tersebut gagal. Jika robot berada terlalu jauh dari dok pengisian daya, robot tidak akan bisa kembali ke dalam dok secara otomatis, dalam hal ini Anda harus mengembalikan robot ke dok pengisian daya secara manual.<br>Seka area pemancar sinyal pada dok pengisian daya untuk menghilangkan debu atau serpihan. |

# Penyelesaian Masalah

| Masalah | Solusi |
|---|---|
| Robot macet di depan dok pengisian daya dan tidak dapat kembali. | Periksa apakah ada cukup ruang di kedua sisi atau depan dok pengisian daya agar robot tidak terhalang.<br>Rute untuk kembali guna mengisi daya terhalang mis. pintu tertutup.<br>Robot mungkin selip jika lantai di depan dok pengisian daya terlalu basah. Jika demikian, keringkan lantai sebelum mencoba kembali.<br>Sebaiknya, pindahkan dok pengisian daya ke tempat lain dan coba kembali.<br>Pastikan pelat ekstensi undangan dipasang dengan benar. |
| Robot tetap menyala. | Robot tidak bisa dimatikan saat sedang mengisi daya. Sebaiknya keluarkan robot dari dok pengisian daya, lalu tekan dan tahan tombol ⏻ selama 3 detik untuk mematikannya.<br>Jika langkah 1 tidak berhasil, tekan dan tahan tombol ⏻ selama 10 detik untuk mematikan robot secara paksa. Jika masih belum berhasil, hubungi layanan purnajual. |
| Laju pengisian daya lambat. | Saat baterai lemah, pengisian daya membutuhkan waktu sekitar 4,5 jam hingga penuh.<br>Jika menggunakan robot pada suhu di luar rentang yang ditentukan, laju pengisian daya akan otomatis melambat guna memperpanjang masa pakai baterai.<br>Kontak pengisian daya baik pada robot dan dok pengisian daya mungkin kotor, bersihkan dengan kain kering. |
| Suara yang dihasilkan robot saat beroperasi makin bising. | Periksa apakah filter kotak debu tersumbat. Jika tersumbat, bersihkan atau ganti dengan yang baru.<br>Benda tajam mungkin tersangkut di sikat utama atau kotak debu. Periksa dan singkirkan benda tajam yang ada.<br>Sikat utama atau sikat samping mungkin kusut. Periksa dan singkirkan benda asing yang ada.<br>Alihkan mode isap ke Standar atau Senyap. |
| Robot bergerak tanpa mengikuti rute yang telah ditentukan. | Benda seperti kabel listrik dan sandal harus dirapikan sebelum menggunakan robot.<br>Pengoperasian di permukaan yang basah dan licin menyebabkan selip pada roda utama. Sebaiknya, keringkan tempat yang basah sebelum menggunakan robot.<br>Seka jendela bumper dan sensor laser garis ganda 3D pada robot dengan kain bersih dan lembut agar tetap bersih dan tidak terhalang. |

# Penyelesaian Masalah

| Masalah | Solusi |
|---|---|
| Robot melewatkan ruangan yang seharusnya dibersihkan. | Pastikan pintu ruangan yang akan dibersihkan terbuka.<br>Area di depan ruangan yang akan dibersihkan mungkin basah dan licin, sehingga robot selip dan bekerja tidak normal. Coba keringkan lantai sebelum menggunakan robot. |
| Robot tidak melanjutkan pembersihan setelah mengisi daya. | Pastikan robot tidak sedang dalam mode Jangan Ganggu (DND), yang mana akan mencegah robot melanjutkan pembersihan.<br>Robot tidak akan melanjutkan pembersihan setelah Anda meletakkan robot secara manual ke dok pengisian daya atau mengirim robot untuk mengisi daya melalui aplikasi atau tombol ⌂ . |
| Dok pengisian daya tidak dapat membersihkan kotak debu secara otomatis. | Periksa apakah kantong debu di dalam tangki penuh.<br>Jika kantong debu belum penuh, periksa apakah ada penghalang di ventilasi otomatis kosong pada robot, dok pengisian daya, atau kotak debu. Jika ada yang menghalangi, bersihkan segera. |
| Level air di papan cuci tidak normal. | Periksa apakah segel pada tangki air kotor kendur atau tidak terpasang dengan benar dan atur ulang secara manual jika demikian. Jika masalah berlanjut, hubungi tim layanan purnajual.<br>Tekan perlahan tangki air kotor untuk memastikan tangki terpasang dengan benar.<br>Lepaskan filter papan pencucian dan periksa apakah saluran pembuangan limbah tersumbat, lalu bersihkan.<br>Periksa larutan pembersih. Jangan menambahkan larutan apa pun kecuali larutan pembersih yang resmi disetujui. |
| Penjepit kain pel terangkat secara tidak normal. | Copot penjepit kain pel untuk memeriksa apakah ada objek asing tersangkut di dalam, lalu coba memulai ulang robot. Jika masalah berlanjut, hubungi tim layanan purnajual. |
| Ada air di bawah tangki air bersih atau sekitar seal. | Saat mengeluarkan tangki air bersih, air di pipa mungkin masih ada di bawah tangki atau sekitar segel. Ini wajar. Tolong seka dengan kain kering. |

Untuk dukungan lebih lanjut, hubungi kami melalui https://global.dreametech.com

# Spesifikasi

## Robot

| Model | RLX85CE | RLX85CE-1 |
|---|---|---|
| Waktu Pengisian Daya | Sekitar 4,5 jam | |
| Tegangan Terukur | 14,4 V ⎓ | |
| Daya Terukur | 75 W | |
| Frekuensi Pengoperasian | 2.400-2.483,5 MHz | |
| Daya Output Maksimum | < 20 dBm | |

Dalam kondisi penggunaan normal, alat ini harus berada dalam jarak minimal 20 cm antara antena dan badan pengguna.

## Dok Pengisian Daya

| Model | RCXE0105 |
|---|---|
| Nilai Input | 220-240 V~ 50-60 Hz |
| Nilai Output | 20 V ⎓ 2 A |
| Daya Terukur (selama pengosongan debu) | 700 W |
| Daya Terukur (selama pembersihan air panas) | 1.160 W |
| Daya Terukur (selama pengisian daya dan pengeringan) | 87 W |

Catatan:

- Daya Terukur (saat pembersihan air panas) ditentukan oleh nilai daya selama periode representatif (suhu air 25 °C).
- Daya Terukur (saat pengisian daya dan pengeringan) ditentukan oleh nilai daya selama periode muatan penuh.

# Pembuangan dan Pelepasan Baterai

Baterai litium-ion bawaan mengandung unsur yang membahayakan lingkungan. Sebelum membuang baterai, pastikan baterai dilepas oleh teknisi yang memenuhi syarat dan dibuang di fasilitas daur ulang yang sesuai.

- baterai harus dilepaskan dari alat sebelum dibuang;
- alat harus terputus dari sumber listrik saat melepas baterai;
- baterai harus dibuang dengan aman.

## PERHATIAN:

Sebelum melepaskan baterai, putus sambungan listrik dan kosongkan baterai hingga sehabis mungkin.

Baterai yang tidak diperlukan harus dibuang di fasilitas daur ulang yang sesuai.

Jangan buang baterai di tempat bersuhu tinggi guna mencegah terjadinya ledakan.

Dalam kondisi buruk, baterai dapat mengeluarkan cairan. Jika terjadi kontak, siram dengan air dan dapatkan bantuan medis.

## Panduan Pelepasan:

1. Balik robot, gunakan obeng untuk melepas baut yang ada di belakang robot, lalu buka penutupnya.
2. Cabut terminal antara baterai dengan papan PCB untuk melepas baterai.

## Informasi WEEE

Semua produk dengan simbol ini adalah limbah peralatan listrik dan elektronik (WEEE sesuai arahan 2012/19/EU) yang mana tidak boleh dicampur dengan sampah rumah tangga yang tidak tersortir. Anda harus melindungi kesehatan manusia dan lingkungan dengan cara menyerahkan limbah peralatan ke titik pengumpulan yang ditugaskan untuk mendaur ulang limbah peralatan listrik dan elektronik, yang ditunjuk oleh pemerintah atau otoritas setempat. Pembuangan dan daur ulang yang tepat akan membantu mencegah potensi konsekuensi negatif terhadap lingkungan dan kesehatan manusia. Hubungi pemasang atau otoritas setempat untuk informasi lebih lanjut tentang lokasi serta syarat dan ketentuan tempat pengumpulan tersebut.

# Информация по технике безопасности

Во избежание поражения электрическим током, возгорания или травм, вызванных некорректным использованием устройства, перед началом работы внимательно прочтите руководство пользователя и сохраните его для дальнейшего использования.

## Ограничения по эксплуатации

- В целях обеспечения безопасной эксплуатации и во избежание рисков не допускается использование данного изделия детьми младше 8 лет, а также лицами с ограниченными физическими, сенсорными или умственными способностями или с ограниченным опытом или знаниями без присмотра родителя или опекуна. Не позволяйте детям осуществлять чистку и техническое обслуживание устройства без присмотра.
- Устройство должно использоваться только с блоком питания, поставляемым в комплекте.
- Данное устройство оснащено аккумулятором, который должны заменять только квалифицированные технические специалисты.
- Уберите посторонние предметы из зоны для уборки. Не позволяйте детям играть с устройством. Убедитесь, что дети и животные находятся на безопасном расстоянии от устройства во время работы.
- Запрещается устанавливать, заряжать и использовать устройство в ванной комнате и вблизи бассейнов.
- Данное устройство предназначено только для очистки пола в домашних условиях. Не используйте его на открытом воздухе, иных поверхностях, кроме пола, а также в коммерческих или промышленных помещениях.
- Убедитесь, что в надлежащей обстановке устройство работает корректно. В противном случае не используйте его.
- Если кабель питания поврежден, замените его специальным кабелем или комплектом, приобретенным у производителя или в соответствующем сер-

## Ограничения по эксплуатации

висном центре.

- Не используйте робота в областях, расположенных над полом, без защитного барьера.
- Запрещается переворачивать робота. Запрещается переносить робота держа его за крышку лидара, крышку самого робота или бампер.
- Используйте робота при температуре окружающей среды выше 0 °C и ниже 40 °C. Убедитесь, что на полу нет жидкости или липких веществ.
- Во избежание повреждения или нарушения работы устройства из-за волочения предметов, перед его включением соберите все посторонние предметы с пола и уберите провода и кабели питания с пути движения устройства во время уборки.
- Уберите с пола хрупкие и мелкие предметы, чтобы робот не врезался в них и не повредил.
- Не допускайте попадания волос, пальцев и других частей тела во всасывающее отверстие робота.
- Храните инструмент для очистки в недоступном для детей месте.
- Запрещается использовать устройство в комнате со спящим младенцем или ребенком.
- Не размещайте на роботе детей, животных или какие-либо предметы, независимо от того, остановлен он или движется.
- В бак для чистой воды можно добавлять только чистую воду и одобренный чистящий раствор. Запрещается добавлять любые другие жидкости, например спиртосодержащее или дезинфицирующее средство. Соотношение чистящего раствора и чистой воды можно узнать в инструкции на бутылке с чистящим раствором. Храните чистящий раствор в недоступном для детей месте.

# Информация по технике безопасности

## Ограничения по эксплуатации

- Не используйте робота для уборки горящих веществ. Запрещается использовать робота для уборки воспламеняющихся или горючих жидкостей, агрессивных газов, неразбавленных кислот или растворителей.
- Не используйте робота для уборки твердых и острых предметов. Запрещается использовать робота для уборки камней, крупных кусков бумаги и других предметов, которые могут застрять в устройстве.
- Перед очисткой и ремонтом выключите устройство и отключите его от розетки.
- Запрещается протирать робота и базовую станцию влажным полотенцем или промывать жидкостью. После очистки моющихся деталей их необходимо полностью просушить перед повторной установкой и использованием.
- Используйте данное устройство согласно руководству пользователя. За убытки и ущерб, возникшие из-за несоблюдения инструкций, ответственность несет пользователь.

## Аккумулятор и зарядка

- Запрещается использовать аккумулятор или базовую станцию других производителей. Устройство необходимо использовать только с базовой станцией модели RCXE0109.
- Запрещается самостоятельно разбирать, ремонтировать или модифицировать аккумулятор или базовую станцию.
- Запрещается размещать базовую станцию рядом с источником тепла.
- Запрещается протирать или очищать зарядные контакты базовой станции влажным полотенцем или влажными руками.
- Запрещается утилизировать старые аккумуляторы ненадлежащим образом.

# Информация по технике безопасности

## Аккумулятор и зарядка

Нерабочие аккумуляторы следует сдавать в соответствующие пункты переработки.

· Если кабель питания поврежден или сломан, немедленно прекратите использование устройства и обратитесь в службу послепродажного обслуживания.

· Перед транспортировкой убедитесь, что робот выключен, и по возможности храните его в оригинальной упаковке.

· Если робот не будет использоваться в течение длительного периода, полностью зарядите его, отключите и храните в сухом прохладном месте. Во избежание чрезмерной разрядки аккумулятора заряжайте робота не реже одного раза каждые три месяца.

## Техника безопасности при использовании лазера

· Лазерный датчик в этом изделии соответствует стандарту IEC 60825-1:2014/ EN 60825- 1:2014/A11:2021 для лазерных изделий класса 1. Избегайте прямого контакта с глазами во время использования такого устройства.

ЛАЗЕРНОЕ ИЗДЕЛИЕ КЛАССА 1

ПОТРЕБИТЕЛЬСКОЕ ЛАЗЕРНОЕ ИЗДЕЛИЕ

EN 50689:2021

## Меры предосторожности при хранении и транспортировке

· Продукт должен транспортироваться в упаковке. Не подвергайте продукт давлению или ударам во время транспортировки.

· Пожалуйста, избегайте сильных столкновений во время транспортировки.

· Не транспортируйте прибор при температуре выше 50 °C или ниже -20 °C.

· В течение короткого периода, например одного месяца, прибор мож но  хранить при температуре от -20 °C до 50 °C и относительной влаж

# Информация по технике безопасности

## Меры предосторожности при хранении и транспортировке

ности 60 % ± 5 %. В течение длительного времени храните прибор при температуре окружающей среды от 0 °C до 40 °C.

· Утилизируйте прибор надлежащим образом. Когда его срок службы подойдет к концу, утилизируйте прибор в соответствии с местными законами и правилами страны или региона, в котором он используется.

Правила и условия реализации: без ограничений.

Импортер продает этот продукт; информацию об импортере см. на упаковке.

Сведения об импортере и контактная информация отдела послепродажного обслуживания указаны на упаковке.

Дата изготовления: см. на упаковке

Срок службы устройства 3 года.

Только для использования в помещении

Прочитайте руководство пользователя руководство пользователя

Настоящим компания Dreame Trading (Tianjin) Co., Ltd. заявляет, что тип радиооборудования RLX85CE-4 соответствует требованиям Директивы 2014/53/EU. Полный текст декларации о соответствии нормативным требованиям ЕС доступен по следующему адресу: https://global.dreametech.com

Подробное электронное руководство см. по адресу https://global.dreametech.com/pages/user-manuals-and-faqs

# Обзор изделия

## Комплектация

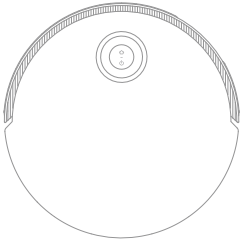

Робот

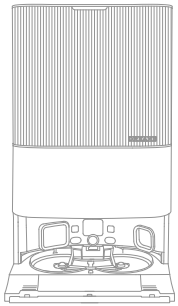

Базовая станция

### Другие принадлежности

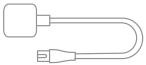

Кабель питания

Удлинительная пластина рампы базовой станции

Отсек автоподачи чистящего средства (предустановлен)

Мешок для сбора пыли, 2 шт. (1 шт. предустановлена)

Насадка для швабры, 2 шт. (предустановлены)

Держатель насадки для швабры, 2 шт.

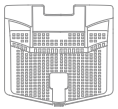

Фильтр промывочной панели (предустановлен)

Руководство пользователя

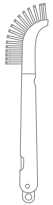

Инструмент для чистки

### Комплект дополнительных принадлежностей

Основные щетки, 1 шт.

Боковая щетка, 2 шт.

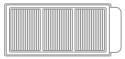

Фильтр контейнера для пыли, 3 шт.

Мешок для сбора пыли, 3 шт.

Насадка для швабры, 12 шт.

Чистящий раствор, 1 шт.

# Обзор изделия

## Робот

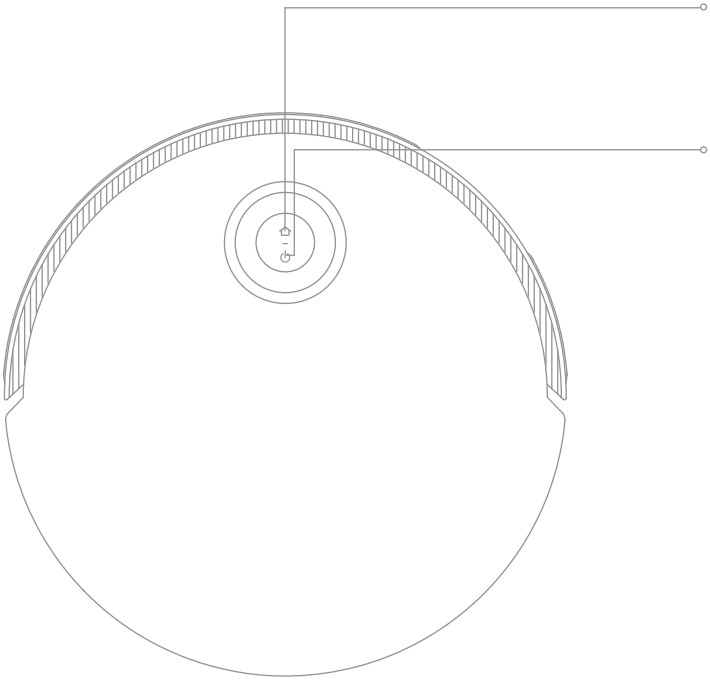

**Кнопка возврата на станцию**
- Нажмите кнопку, чтобы отправить робота обратно на базовую станцию
- Нажмите и удерживайте кнопку в течение 3 секунд, чтобы выключить блокировку от детей

**Кнопка питания/уборки**
- Нажмите и удерживайте кнопку в течение 3 секунд, чтобы включить или выключить робота
- Нажмите, чтобы начать уборку, когда робот включен

**Круглый индикатор состояния**
- Постоянно горит синим: уборка продолжается или уборка завершена
- Постоянно горит зеленым: выполняется зарядка
- Мигает оранжевым: ошибка

**Кнопочный индикатор состояния**
- Постоянно горит белым: уборка продолжается или уборка завершена
- Мигает белым: выполняется зарядка (уровень заряда не слишком низкий)
- Постоянно горит оранжевым: режим ожидания при низком заряде аккумулятора или приостановка при низком заряде аккумулятора
- Мигает оранжевым: выполняется зарядка (низкий уровень заряда)
- Мигает оранжевым: ошибка
- Мигает розовым: камера включена

**Примечание.**
- Нажмите любую кнопку на роботе, чтобы поставить процесс на паузу, пока робот выполняет уборку или возвращается для зарядки.
- Блокировку от детей можно включить и выключить с помощью приложения Dreamehome.

# Обзор изделия

## Робот и датчики

**Примечание:** датчик VersaLift будет опущен, когда робот находится в режиме ожидания, заряжается на базовой станции или выполняет уборку зон с ограниченным просветом. В случае уборки зон с ограниченным просветом не перемещайте робота, так как это может повлиять на его позиционирование.

# Обзор изделия

## Робот и датчики

## Контейнер для пыли

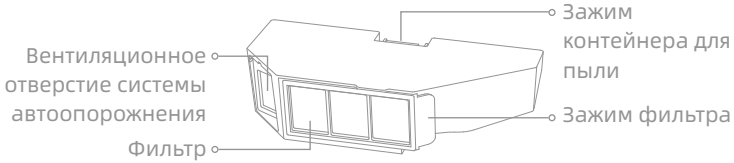


## Модуль швабры

# Обзор изделия

## Базовая станция

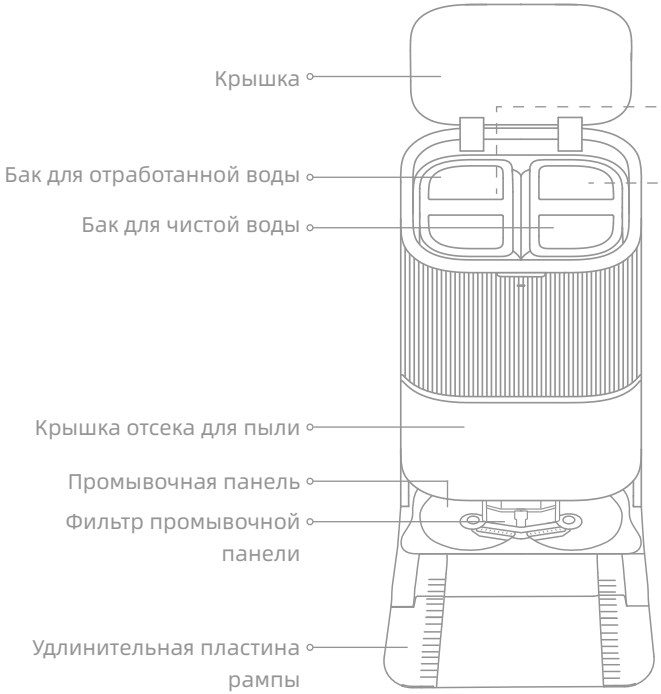


## Бак для отработанной воды

## Бак для чистой воды

# Обзор изделия

## Базовая станция

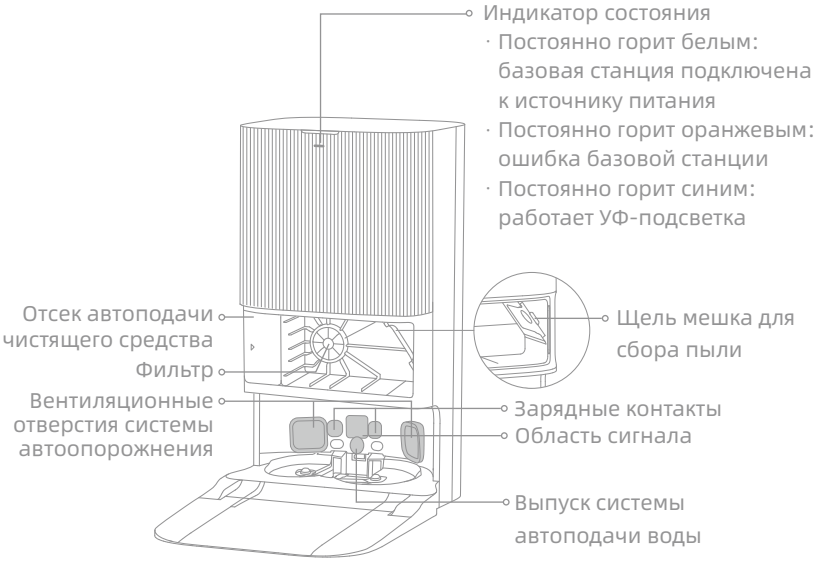

**Примечание:** установочный комплект для автоматической подачи и слива воды требуется приобретать отдельно. (доступен только в отдельных регионах)

# Подготовка дома

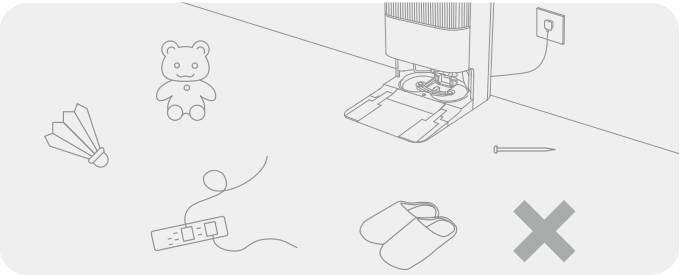

Перед началом уборки уберите с пола неустойчивые, хрупкие, ценные или опасные предметы, а также кабели, одежду, игрушки, твердые и острые предметы, чтобы робот не запутался в них, не поцарапал/не опрокинул и не повредил такие предметы.

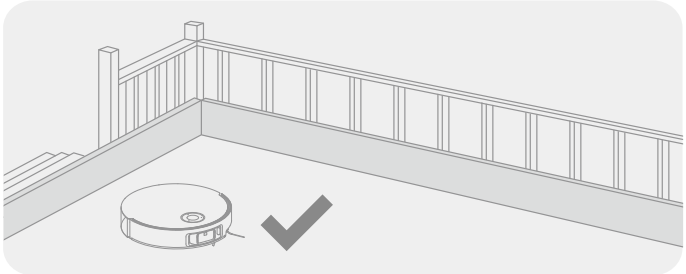

Перед уборкой установите физические барьеры у основания лестницы, чтобы обеспечить безопасность и бесперебойность работы пылесоса.

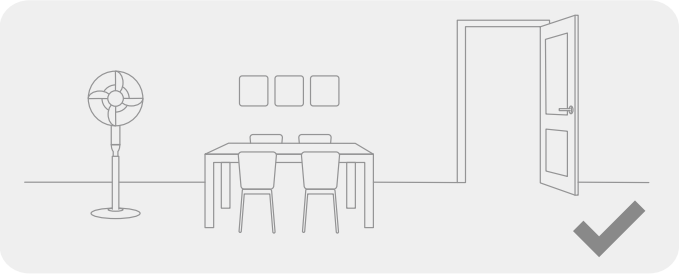

Откройте дверь помещения, в котором будет проводиться уборка, и расставьте мебель таким образом, чтобы оставить больше пространства для уборки.

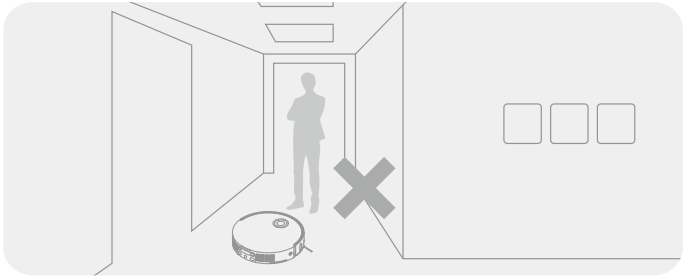

Не вставайте перед роботом, в дверном проеме или узком проходе, чтобы робот не пропустил зоны предстоящей уборки.

Примечание.

- При первом использовании робота находитесь в зоне уборки, чтобы вовремя убирать посторонние предметы с его пути.
- Вспомогательная светодиодная лампа обеспечивает дополнительное освещение в слабоосвещенных условиях.
- Не допускайте засасывания пылесосом твердых предметов, таких как камни, стальные шарики и детали игрушек, а также острых предметов, таких как строительный мусор, битое стекло и гвозди. При несоблюдении данного требования на полу могут остаться царапины.

# Перед использованием

## 1. Разместите базовую станцию и подключите ее к розетке

Расположите базовую станцию на максимально открытой поверхности в месте со стабильным сигналом Wi-Fi. Руководствуясь рисунком, оставьте достаточно места и уберите любые предметы из затененной области. Подсоедините кабель питания к базовой станции и подключите его к розетке.

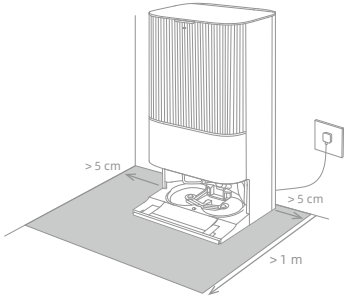


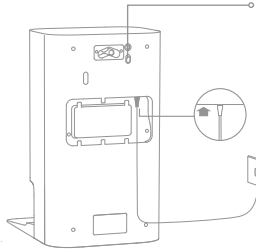


**Примечание.**

- Убедитесь, что в области сигнала нет посторонних предметов.
- Рекомендуется размещать базовую станцию на кафельном или мраморном полу, так как деревянный пол и ковры могут намокнуть от пятен воды.

## 2. Установите удлинительную пластину рампы.

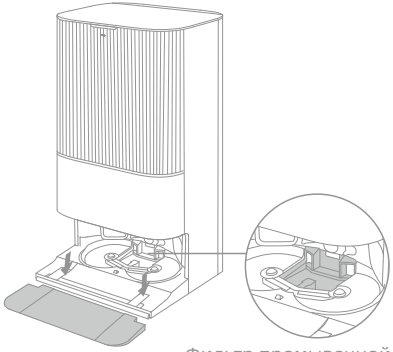

Фильтр промывочной панели

**Примечание:** убедитесь, что фильтр промывочной панели стоит на своем месте.

# Перед использованием

## 3. Снимите защиты робота и установите модуль швабры

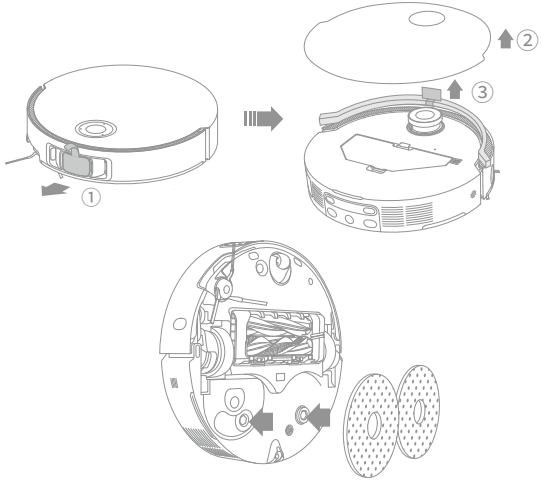


## 4. Подключите робота к базовой станции

Нажмите и удерживайте кнопку ⏻ на роботе в течение 3 секунд, чтобы включить его. Разместите робота на базовой станции так, чтобы модуль швабры был повернут в направлении промывочной панели. Когда робот подключится к базовой станции, вы услышите голосовое уведомление. После того, как робот будет полностью заряжен, индикаторы состояния на роботе и базовая станция останутся гореть в течение 10 минут, а затем погаснут.

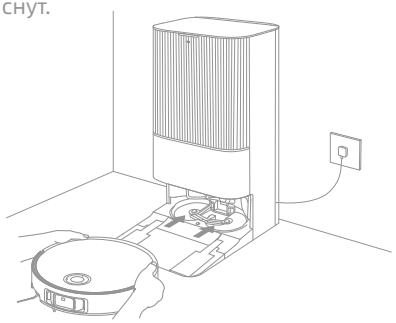

**Примечание:** рекомендуется полностью зарядить робота перед первым использованием Если робот не включается после полной разрядки аккумулятора, вручную подключите робота к станции для зарядки.

# Перед использованием

## 5. Добавление чистящего раствора

(1) Снимите крышку отсека для пыли и выньте отсек автоподачи чистящего средства.

(2) Откройте верхнюю крышку отсека автоподачи и добавьте чистящий раствор.

(3) Закройте отсек автоподачи, установите его обратно на базовую станцию, а затем установите крышку отсека для пыли на место. Чистящий раствор будет добавляться автоматически во время работы.

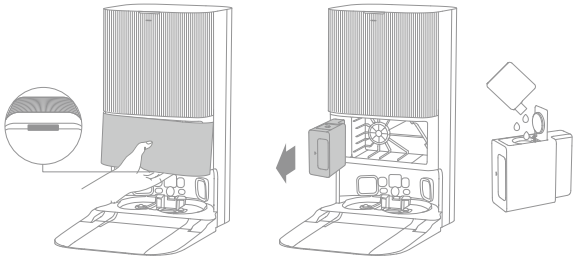

Примечание.

- Отсек автоподачи чистящего средства можно заполнить чистящим раствором для дальнейшего использования. Во избежание неисправностей запрещается использовать какие-либо другие чистящие средства помимо одобренного чистящего раствора.
- Установите отсек автоподачи чистящего средства так, чтобы раздался щелчок.

## 6. Заполните бак для чистой воды

Выньте бак для чистой воды из базовой станции и заполните его чистой водой. Затем установите его обратно в базовую станцию.

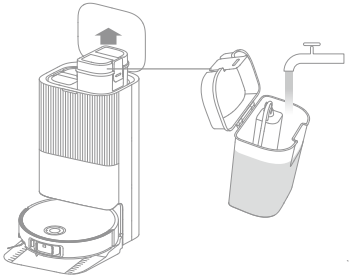

**Примечание:** во избежание деформации бака для чистой воды, запрещается заливать в него горячую воду.

# Подключение к устройству с помощью приложения Dreamehome

## 1. Загрузка приложения Dreamehome

Снимите крышку робота и отсканируйте QR-код, размещенный на роботе, или введите «Dreamehome» в поисковой строке магазина приложений, чтобы загрузить и установить приложение.

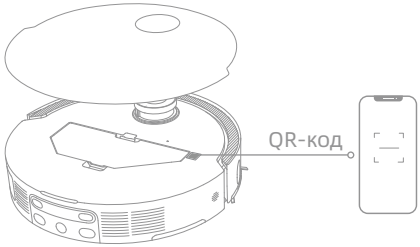


**Примечание.**

- Поддерживается только сеть Wi-Fi с частотой 2,4 ГГц.
- Приложение регулярно обновляется. Фактические действия могут отличаться от указанных в данном руководстве. Следуйте инструкциям, опираясь на текущую версию приложения.

## 2. Добавление устройства

Откройте приложение Dreamehome, нажмите «Отсканировать QR-код для подключения» и еще раз отсканируйте тот же QR-код на роботе, чтобы добавить устройство. Для завершения подключения к Wi-Fi следуйте подсказкам.

**Примечание:** чтобы сбросить настройки Wi-Fi, повторите шаг 2, а затем следуйте инструкциям, чтобы завершить подключение Wi-Fi.

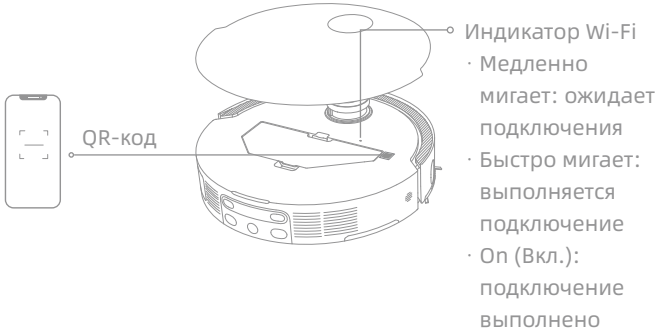

# Порядок использования

## Включение/выключение

Чтобы включить робота, нажмите и удерживайте кнопку ⏻ в течение 3 секунд. Индикатор питания продолжит гореть. Или поместите робота на базовую станцию, совместив зарядные контакты робота с зарядными контактами базовой станции, после чего робот автоматически включится и начнет заряжаться. Для выключения робота снимите его с базовой станции, после чего нажмите и удерживайте кнопку ⏻ в течение 3 секунд.

## Быстрое построение карты

После первой настройки сети следуйте инструкциям в приложении, чтобы быстро построить карту. Робот начнет строить карту, не приступая к уборке. После того как робот вернется на базовую станцию, построение карты будет завершено и карта будет сохранена автоматически.

## Пауза/спящий режим

Во время работы устройства нажмите на любую кнопку, чтобы приостановить процесс уборки.

Через 10 минут после приостановки робот автоматически перейдет в спящий режим. Все индикаторы на роботе выключаются. Для выхода из спящего режима нажмите любую кнопку на роботе или воспользуйтесь приложением.

**Примечание:** после приостановки и возврата робота на базовую станцию текущий процесс уборки будет прерван.

## Автоматическое возобновление уборки

Если заряд батареи слишком низкий, робот автоматически вернется на базовую станцию для зарядки. После зарядки аккумулятора до соответствующего уровня робот возобновит выполнение незавершенных задач по уборке.

**Примечание:** для использования данной функции включите ее в приложении.

## Режим «Не беспокоить»

В режиме «Не беспокоить» робот не сможет возобновить уборку. В заводских настройках режим «Не беспокоить» выключен по умолчанию. Включить режим «Не беспокоить» и изменить его длительность можно в приложении. По умолчанию для режима «Не беспокоить» настроен период времени с 22:00 до 8:00.

**Примечание.**

- Уборка по расписанию при включенном режиме «Не беспокоить» будет выполняться как обычно.
- Робот возобновит уборку в месте остановки после выхода из режима «Не беспокоить».

## Перезагрузка робота

Если робот не реагирует на команды или не выключается, нажмите и удерживайте кнопку ⏻ в течение 10 секунд для его принудительного выключения. Затем нажмите и удерживайте кнопку ⏻ в течение 3 секунд, чтобы включить робота.

# Порядок использования

## Сухая и влажная уборка

**Примечание:** после установки модуля швабры робот по умолчанию будет работать в режиме «Сухая и влажная уборка» во время первого использования.

### 1. Начало уборки

Чтобы запустить робота из базовой станции, нажмите кнопку ⏻ на роботе или воспользуйтесь приложением. Робот построит оптимальный маршрут уборки и выполнит задачу по уборке согласно созданной карте.

**Примечание.**

- Чтобы робот мог быстро вернуться на базовую станцию после уборки, рекомендуется запускать робота из базовой станции.
- Перед началом влажной уборки выполняется промывка насадок для швабры. Дождитесь завершения промывки.
- Во время работы запрещается перемещать базовую станцию, бак для чистой воды, бак для отработанной воды или фильтр промывочной панели.
- В приложении можно включить промывку насадок для швабры горячей водой, что применимо ко всем режимам. Во избежание ожогов не прикасайтесь к выпуску для воды, когда эта функция включена.

### 2. Автоматическая промывка насадок для швабры

Во время уборки робот будет автоматически возвращаться на базовую станцию для промывки насадок для швабры в соответствии с настройками в приложении. Базовая станция автоматически наполнит бак робота водой, и робот возобновит уборку.

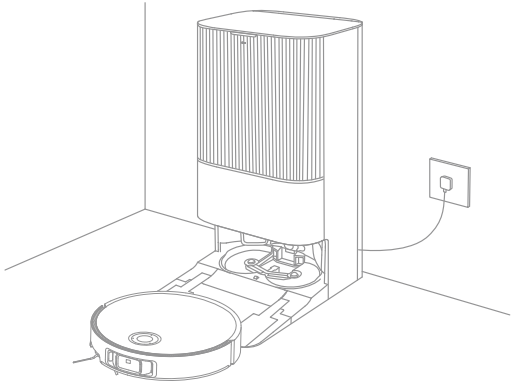

# Порядок использования

## 3. Включите функцию автоопорожнения контейнера для пыли, а также автоматической промывки и сушки насадок для швабры

После того как робот завершит уборку и вернется на базовую станцию для подзарядки, базовая станция автоматически удалит содержимое контейнера для пыли, а затем выполнит промывку и сушку насадок для швабры.

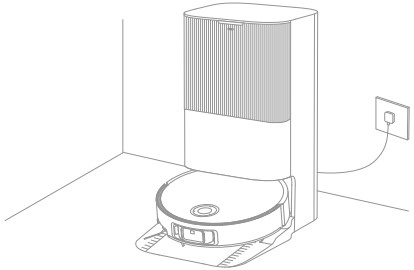

**Примечание.**

- Если функция автоопорожнения выключена в приложении, базовая станция не будет автоматически удалять содержимое контейнера для пыли.
- Базовая станция будет удалять содержимое контейнера для пыли в соответствии с настройками в приложении.

## 4. Очистите бак для отработанной воды

Во избежание появления неприятного запаха, очистите бак для отработанной воды после того, как робот завершит задачу.

### Влажная уборка после сухой уборки

В приложении включите функцию влажной уборки после сухой уборки, и робот автоматически уберет модуль швабры на базовой станции, чтобы пропылесосить пол. После завершения сухой уборки робот вернется на базовую станцию, чтобы установить модуль швабры, и базовая станция автоматически опустошит контейнер для пыли. Затем, после поднятия основных щеток и боковой щетки, робот начнет влажную уборку.

### Только сухая уборка

В приложении включите функцию сухой уборки, и робот автоматически уберет модуль швабры на базовой станции и начнет сухую уборку.

### Только влажная уборка

В приложении включите функцию влажной уборки, и робот проверит, установлен ли модуль швабры на базовой станции. Если нет – робот установит модуль швабры и после поднятия основных щеток и боковой щетки начнет влажную уборку.

# Плановое обслуживание

## Компоненты

Для обеспечения надлежащей работы устройства рекомендуется выполнять его плановое обслуживание в соответствии с разделом «Использование принадлежностей» в приложении или с таблицей ниже.

| Компонент | Частота обслуживания | Частота замены |
|---|---|---|
| Бак для отработанной воды | После каждого использования | / |
| Бак для чистой воды | Раз в две недели | |
| Основные щетки | | Раз в 6–12 месяцев |
| Фильтр контейнера для пыли | | Раз в 3–6 месяцев |
| Боковая щетка | | |
| Держатели насадок для швабры | | / |
| Фильтр промывочной панели | Раз в 1–2 месяца | / |
| Область сигнала базовой станции | Раз в месяц | |
| Зарядные контакты | | |
| Вентиляционные отверстия системы автоопорожнения | | |
| Всенаправленное колесо | | |
| Ролик | | |
| Датчик края | | |
| Датчик VersaLift | | |
| Двухлинейные лазерные 3D-датчики | | |

| Компонент | Частота обслуживания | Частота замены |
|---|---|---|
| Датчик ковра | Раз в месяц | / |
| Датчики перепада высоты | | |
| Окно бампера | | |
| Бампер | | |
| Впуск системы автоподачи воды робота | | |
| Нижняя часть робота | | |
| Контейнер для пыли | По мере необходимости | |
| Основные колеса | | |
| Ножки для преодоления препятствий | | |
| Мешок для сбора пыли | / | Раз в 2–4 месяца |
| Насадки для швабры | | Раз в 1–3 месяца |
| Ингибитор накипи | | Раз в 18–36 месяцев |

**Примечание:** частота технического обслуживания и замены зависит от фактического использования. При возникновении исключительных обстоятельств рекомендуется сразу же выполнить техническое обслуживание или замену компонентов.

# Плановое обслуживание

## Фильтр промывочной панели

1. После завершения промывки насадок для швабры выньте робота и снимите фильтр промывочной панели.

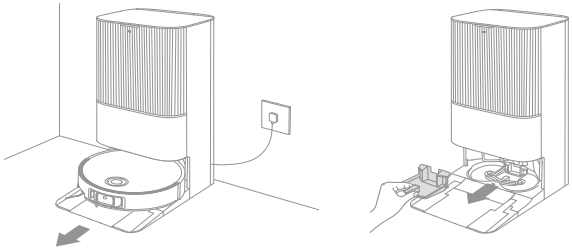

2. Промойте фильтр промывочной панели чистой водой, вытрите его насухо, а затем вставьте обратно в промывочную панель.

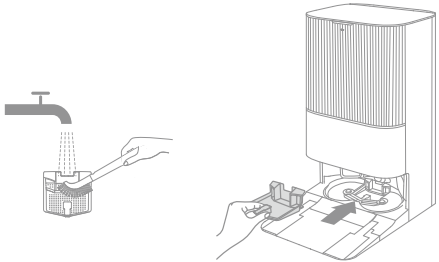

3. Чтобы вернуть робота на базовую станцию, используйте приложение или нажмите кнопку ⌂ либо вручную установите робота на место.

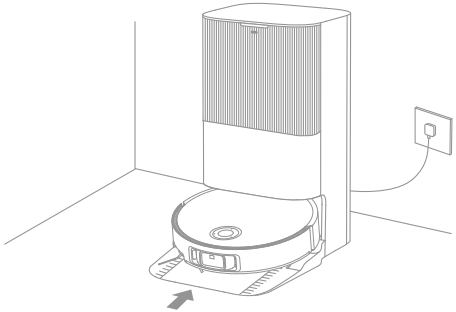

# Плановое обслуживание

## Мешок для сбора пыли

1. Снимите крышку отсека контейнера для пыли и утилизируйте мешок для сбора пыли.

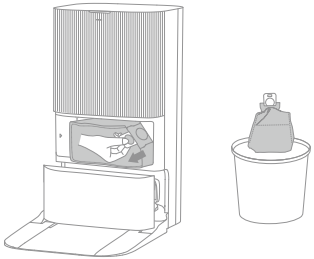

**Примечание:** потяните ручку вверх, чтобы запечатать мешок и предотвратить случайное выпадение пыли и грязи.

2. Очистите пыль и грязь с фильтра сухим полотенцем.

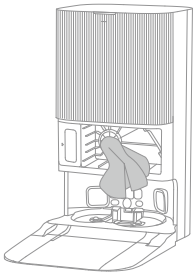

3. Установите новый мешок для сбора пыли.

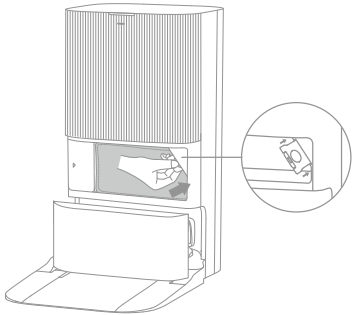

4. Установите крышку отсека для пыли на место.

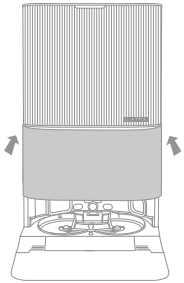

# Плановое обслуживание

## Бак для отработанной воды

1. Извлеките бак для отработанной воды, откройте его крышку и вылейте содержимое бака.

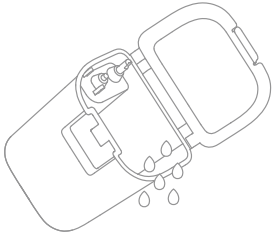

2. Промойте бак для отработанной воды чистой водой и с помощью инструмента для чистки, входящего в комплект поставки, очистите внутреннюю поверхность бака.

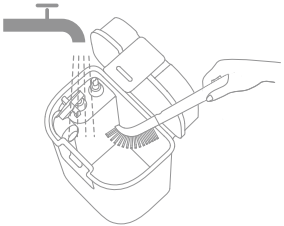

**Примечание:** поплавковый уровнемер в баке для отработанной воды является подвижной деталью. Чистите уровнемер без чрезмерных усилий, чтобы не повредить его.

# Плановое обслуживание

## Основные щетки

1. Надавите на зажимы защиты щеток, чтобы извлечь защиту щеток и достать щетки из робота.

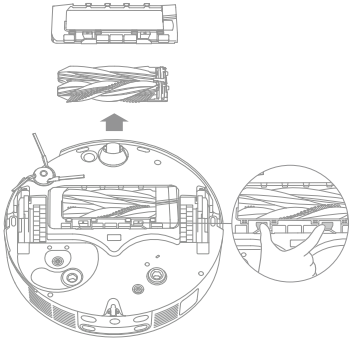

2. Выньте щетки, как показано на рисунке. С помощью инструмента для чистки, входящего в комплект поставки, удалите все волосы, запутавшиеся в щетках. После очистки прочно втолкните щетки в держатели основных щеток, пока они не встанут на место со щелчком.

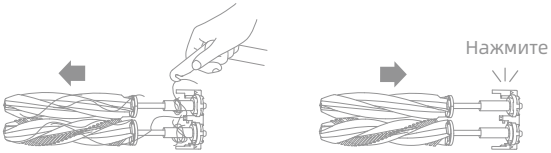


**Примечание:** будьте осторожны, вынимая основные щетки, чтобы не допустить травму.

3. Вставьте держатели основных щеток в прорези наклонно вниз так, чтобы напечатанные стрелки были направлены вверх.

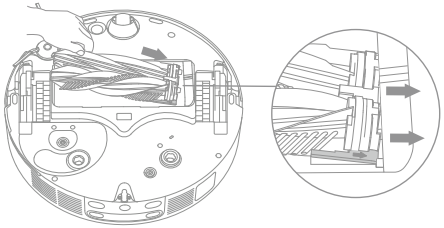

4. Совместите передний конец защиты щетки с прорезью, вставьте его вниз с наклоном, а затем зафиксируйте на месте

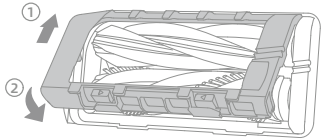

# Плановое обслуживание

## Боковая щетка

Открутите боковую щетку отверткой, очистите щетку от волос, а затем прикрутите ее обратно.

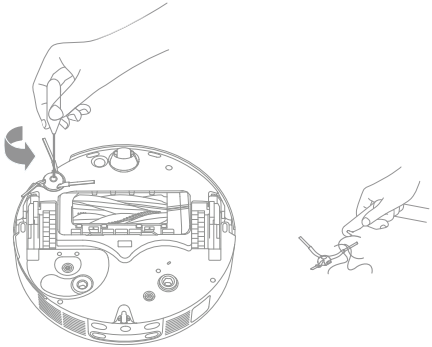

## Держатели насадок для швабры

Снимите и очистите держатели насадок для швабры.

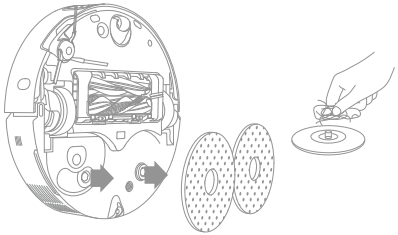

## Всенаправленное колесо

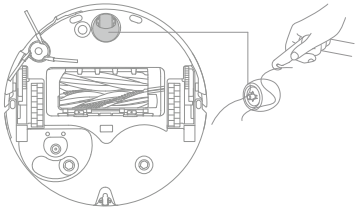

Примечание.

- Отделите ось и обод всенаправленного колеса с помощью небольшой отвертки. Не прилагайте чрезмерных усилий.
- Промойте всенаправленное колесо под проточной водой, тщательно просушите и установите на место.

# Плановое обслуживание

## Контейнер для пыли и фильтр

1. Снимите крышку робота и нажмите на зажим контейнера для пыли, чтобы снять его.

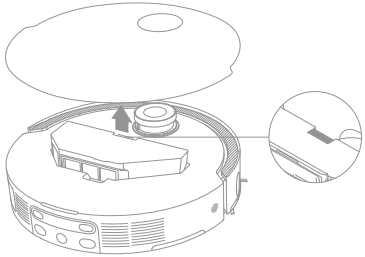

2. Снимите фильтр контейнера для пыли и опорожните контейнер.

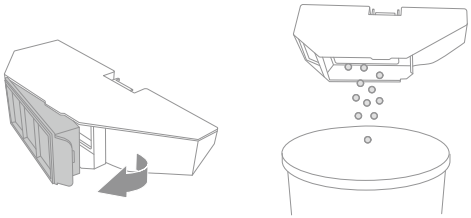

3. Осторожно постучите по корзине фильтра, чтобы удалить грязь.

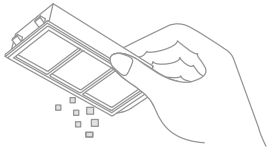

**Примечание:** не пытайтесь чистить фильтр щеткой, пальцами или острыми предметами, чтобы не повредить его.

4. Промойте контейнер для пыли и фильтр водой, а затем тщательно просушите их перед повторной установкой.

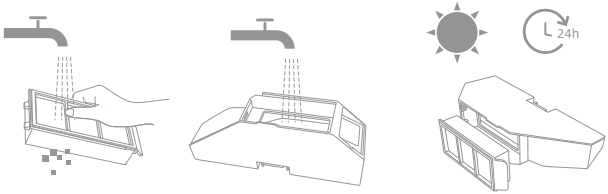


**Примечание.**

- Промывайте контейнер для пыли и фильтр только чистой водой. Запрещается использовать чистящее средство.
- Используйте контейнер для пыли и фильтр только после их полной просушки.

# Плановое обслуживание

## Датчики робота

Протрите датчики робота мягким и сухим полотенцем, как показано на рисунке ниже:

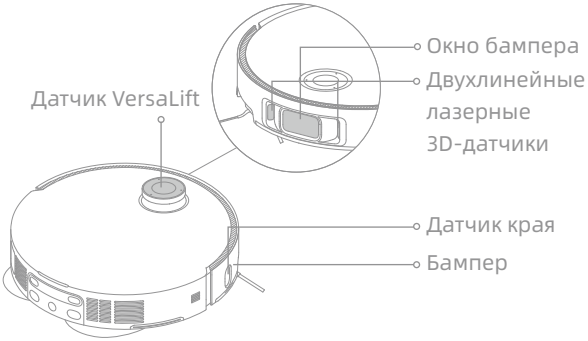


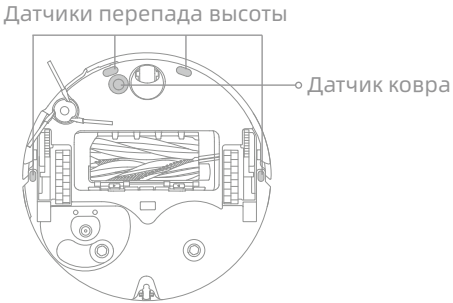


**Примечание:** влажное полотенце может повредить чувствительные элементы робота и базовой станции. Для очистки используйте только сухое полотенце.

## Зарядные контакты и область сигнала

Очистите зарядные контакты и область сигнала мягким и сухим полотенцем.

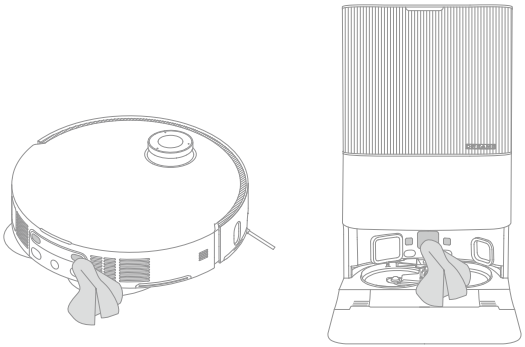

# Плановое обслуживание

## Вентиляционные отверстия системы автоопорожнения

Протрите вентиляционные отверстия системы автоопорожнения робота и базовой станции сухим и мягким полотенцем.

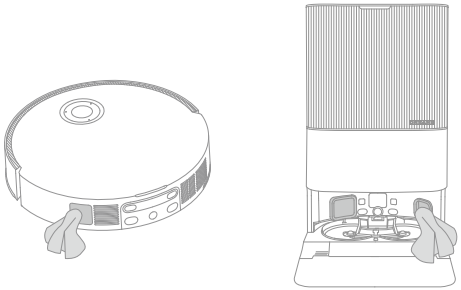

## Насадки для швабры

Извлеките насадки для швабры из держателей и замените их.

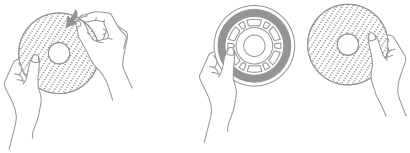

## Аккумулятор

Робот оборудован высокопроизводительным литий-ионным аккумулятором. Для гарантии оптимальной работы следите, чтобы аккумулятор был заряжен. Если робот не используется в течение продолжительного времени, выключите и уберите его. Во избежание повреждений от глубокой разрядки аккумулятора заряжайте робота минимум один раз каждые три месяца.

# Устранение неисправностей

| Проблема | Решение |
|---|---|
| Робот не включается. | Низкий заряд аккумулятора. Зарядите робота на базовой станции и повторите попытку.<br>Температура аккумулятора слишком высокая или слишком низкая. Рекомендуемая температура эксплуатации устройства: от 0 ° C до 40 ° C. |
| Робот не заряжается. | Базовая станция не подключена к источнику питания. Убедитесь, что оба конца кабеля питания корректно подключены.<br>Зарядные контакты базовой станции и робота слабо контактируют. Очистите зарядные контакты.<br>Проверьте разъем робота на наличие посторонних предметов и удалите их при необходимости. |
| Сбой подключения робота к сети Wi-Fi. | Неверный пароль от сети Wi-Fi. Убедитесь, что пароль для подключения к сети Wi-Fi введен верно.<br>Робот не поддерживает сеть Wi-Fi с частотой 5 ГГц. Убедитесь, что робот подключен к сети Wi-Fi с частотой 2,4 ГГц.<br>Слабый сигнал Wi-Fi. Убедитесь, что робот находится в зоне стабильного сигнала Wi-Fi.<br>Робот не готов к настройке. Выйдите из приложения и зайдите еще раз, затем повторите попытку согласно инструкциям. |
| Робот не может найти базовую станцию и вернуться на нее. | Базовая станция отключена от источника питания или была перемещена, пока робот выполнял уборку. Подключите базовую станцию к источнику электропитания или поместите робота на базовую станцию для зарядки.<br>Вокруг базовой станции слишком много препятствий. Расположите базовую станцию на более открытом пространстве.<br>Из-за перемещения робот может начать определять свое местоположение повторно. В случае сбоя повторного определения местоположения карта будет создана повторно. Если робот находится слишком далеко от базовой станции, он не сможет автоматически вернуться самостоятельно. В таком случае необходимо вручную вернуть робота на базовую станцию.<br>Протрите область сигнала базовой станции, чтобы удалить пыль или грязь. |

# Устранение неисправностей

| Проблема | Решение |
|---|---|
| Робот застрял перед базовой станцией и не может вернуться на нее. | Проверьте, достаточно ли места с обеих сторон базовой станции и перед ней, чтобы робот не застрял. Маршрут возврата для подзарядки заблокирован, например, закрыта дверь.<br>Робот может скользить, если участок пола перед базовой станцией слишком мокрый. В таком случае необходимо убрать излишки воды и повторить попытку.<br>Рекомендуется переместить базовую станцию в другое место и повторить попытку.<br>Убедитесь, что удлинительная пластина рампы установлена правильно. |
| Робот не выключается. | Робота нельзя выключить во время зарядки. Чтобы выключить робота, рекомендуется убрать его с базовой станции, а затем нажать и удерживать кнопку ⏻ в течение 3 секунд.<br>Если робота невозможно выключить согласно инструкциям, описанным в шаге 1, нажмите и удерживайте кнопку ⏻ в течение 10 секунд, чтобы принудительно выключить его. Если проблема сохраняется, свяжитесь со службой послепродажного обслуживания. |
| Робот заряжается медленно. | При низком заряде полная зарядка аккумулятора занимает около 4,5 часов.<br>Если робот используется при температуре, которая не соответствует установленному диапазону, скорость зарядки автоматически снижается, чтобы увеличить время использования аккумулятора.<br>Зарядные контакты робота и базовой станции могли загрязниться. Протрите их сухим полотенцем. |
| В процессе работы устройства увеличивается шум. | Проверьте фильтр контейнера для пыли на наличие засора. При наличии засора очистите или замените фильтр.<br>В основных щетках или контейнере для пыли мог застрять твердый предмет. Проверьте и удалите все твердые предметы.<br>В основных щетках или боковой щетке мог запутаться посторонний предмет. Проверьте и удалите все посторонние предметы.<br>Переключите режим всасывания на «Стандартный» или «Тихий». |
| Робот не придерживается установленного маршрута. | Перед началом использования робота все посторонние предметы, такие как кабели питания и тапки, необходимо убрать в сторону.<br>Основное колесо скользит на влажной скользкой поверхности. Рекомендуется просушить влажные зоны перед началом использования робота.<br>Протрите окно бампера и двухлинейный лазерный 3D-датчик робота чистым мягким полотенцем дочиста. |

# Устранение неисправностей

| Проблема | Решение |
|---|---|
| Робот пропускает комнаты во время уборки. | Убедитесь, что двери в комнаты, которые необходимо убрать, открыты.<br>Пространство перед комнатой, которую необходимо убрать, может быть влажным и скользким, поэтому робот скользит и работает некорректно. Попробуйте просушить пол перед началом использования робота. |
| Робот не может возобновить уборку после подзарядки. | Убедитесь, что режим «Не беспокоить» выключен. В противном случае робот не сможет возобновить уборку.<br>Робот не возобновит уборку, после того как вы вручную разместите робота на базовой станции или отправите его на подзарядку с помощью приложения или нажав кнопку ⌂. |
| Станция не удаляет содержимое контейнера для пыли автоматически. | Проверьте, заполнен ли мешок для сбора пыли в отсеке для пыли.<br>Если мешок для сбора пыли не заполнен, проверьте вентиляционные отверстия системы автоопорожнения робота, базовой станции или контейнера для пыли на наличие посторонних предметов. При наличии таких посторонних предметов своевременно прочистите соответствующую деталь. |
| Аномальный уровень воды в промывочной панели. | Убедитесь, что уплотнение на баке для отработанной воды не ослаблено и установлено правильно. В противном случае установите его повторно вручную. Если проблема сохраняется, свяжитесь со службой послепродажного обслуживания.<br>Аккуратно нажмите на бак для отработанной воды, чтобы убедиться, что он установлен правильно.<br>Снимите фильтр промывочной панели и проверьте, не заблокирован ли слив для отработанной воды, после чего при необходимости очистите его.<br>Проверьте чистящий раствор. Запрещается использовать какие-либо другие чистящие средства помимо одобренного чистящего раствора. |
| Держатель насадки для швабры необычно поднимается. | Снимите держатель насадки для швабры, чтобы проверить, не застрял ли в нем какой-либо посторонний предмет, и попробуйте перезапустить робота. Если проблема сохраняется, свяжитесь со службой послепродажного обслуживания. |
| Под баком для чистой воды или вокруг уплотнения имеется вода. | При снятии бака для чистой воды некоторое количество воды в трубе может остаться под баком или вокруг уплотнения. Это нормальное явление. Вытрите воду сухим полотенцем. |

Для получения дополнительной технической поддержки свяжитесь с нами на сайте https://global.dreametech.com

# Технические характеристики

## Робот

| | |
|---|---|
| Модель | RLX85CE-4 |
| Время зарядки | Около 4,5 ч |
| Номинальное напряжение | 14,4 V ⎓ |
| Номинальная мощность | 75 W |
| Рабочая частота | 2400-2483,5 MHz |
| Макс. выходная мощность | < 20 dBm |

При обычных условиях использования, между антенной данного оборудования и телом пользователя должно сохраняться расстояние не менее 20 см.

## Базовая станция

| | |
|---|---|
| Модель | RCXE0109 |
| Номинальный вход | 220-240 V~ 50-60 Hz |
| Номинальный выход | 20 V ⎓ 2 A |
| Номинальная мощность (во время удаления пыли) | 700 W |
| Номинальная мощность (во время промывки горячей водой) | 1160 W |
| Номинальная мощность (во время зарядки и сушки) | 87 W |

Примечание.

· Номинальная мощность (во время промывки горячей водой) определяется значением мощности в репрезентативном периоде (при температуре воды 25 °C).

· Номинальная мощность (во время зарядки и сушки) определяется значением мощности в период полной нагрузки.

# Извлечение и утилизация аккумулятора

Встроенный литий-ионный аккумулятор содержит вещества, представляющие опасность для окружающей среды. Перед утилизацией аккумулятора в соответствующем пункте переработки его должен извлечь из устройства квалифицированный специалист.

- для утилизации аккумулятор необходимо вынуть из устройства;
- при извлечении аккумулятора устройство должно быть отключено от электросети;
- аккумулятор необходимо утилизировать безопасным способом.

## ВНИМАНИЕ!

Перед извлечением аккумулятора отключите прибор от источника питания и максимально израсходуйте заряд аккумулятора.

Ненужные аккумуляторы необходимо утилизировать в приспособленном для этого месте.

Запрещается оставлять изделие при высокой температуре во избежание взрывов.

При нарушении правил эксплуатации из аккумулятора может вылиться жидкость. В случае контакта с такой жидкостью промойте пораженный участок водой и обратитесь за медицинской помощью.

## Инструкции по извлечению:

1. Переверните робота, с помощью подходящего инструмента открутите винты на его задней части, а затем снимите крышку.
2. Чтобы извлечь аккумулятор, отсоедините клеммы между аккумулятором и печатной платой.

## Информация об утилизации и переработке отходов электрического и электронного оборудования

Все изделия с символом раздельного сбора отработанного электрического и электронного оборудования (Директива WEEE 2012/19/EU) следует утилизировать отдельно от несортируемых бытовых отходов. С целью охраны здоровья и защиты окружающей среды такое оборудование необходимо сдавать на переработку в специальные пункты приема электрического и электронного оборудования, определенные правительством или местными органами власти. Правильная утилизация и переработка помогут предотвратить возможные негативные последствия для окружающей среды и здоровья человека. Для получения информации о местонахождении и порядке приема устройств в пунктах приема обратитесь в компанию, занимающуюся установкой оборудования, или в местные органы власти.

# 안전규범

부적절한 기기 사용으로 인한 감전, 화재 또는 부상의 방지를 위해 기기의 사용 전에 사용 설명서를 주의 깊게 확인한 후 나중에 참고할 수 있도록 보관하십시오.

## 사용 제한

- 본 제품의 안전한 작동을 보장하고 위험을 방지하기 위해 부모 또는 보호자의 감독 없이 8세 미만의 어린이 또는 신체적, 감각적, 지적 결함이 있거나 제한된 경험 또는 지식을 가진 사람이 본 제품을 사용하도록 해서는 안 됩니다. 청소 및 유지 관리는 감독할 수 있는 사람이 없는 상태에서 어린이가 수행하도록 해서는 안 됩니다.
- 본 기기와 함께 제공된 전원 공급 장치만 사용해야 합니다.
- 본 기기는 숙련된 기술자만 교체할 수 있는 배터리를 포함하고 있습니다.
- 청소 구역을 정리해 놓으십시오. 어린이가 기기를 가지고 놀지 않도록 하십시오. 로봇 청소기 작동 시 어린이와 애완동물이 로봇 청소기와 안전한 거리를 유지할 수 있도록 하십시오.
- 욕실 또는 수영장 주변에서 기기를 설치, 충전 또는 사용하지 마십시오.
- 본 제품은 가정 환경의 바닥 청소 전용입니다. 실외, 매끄러운 바닥이 아닌 표면 또는 영업장 또는 산업 환경에서의 사용을 금합니다.
- 기기가 적절한 환경에서 올바르게 작동하는지 확인하십시오. 그렇지 않을 경우, 기기를 사용하지 마십시오.
- 전원선 파손 시 제조사 또는 서비스 대리점에서 제공하는 특수 코드 또는 조립품으로 교체하십시오.
- 보호 장벽이 없는 높은 장소에서 로봇 청소기를 사용하지 마십시오.
- 로봇 청소기를 뒤집어 두지 마십시오. LDS 커버, 로봇 청소기 커버, 범퍼 등을 로봇 청소기의 손잡이로 사용하지 마십시오.

# 안전규범

## 사용 제한

- 로봇 청소기는 온도가 0°C 이상, 40°C 이하인 환경에서 사용하세요. 바닥에 액체나 끈적끈적한 물질이 없어야 합니다.
- 끌림으로 인한 손상 또는 피해의 방지를 위해 기기의 작동 전에 바닥에 놓여 있는 물건을 치우고, 청소 경로에 놓인 케이블 또는 전원선을 정리하십시오.
- 충돌로 인한 로봇 청소기의 파손을 방지하기 위해 깨지기 쉬운 물건이나 작은 물건을 바닥에서 치우십시오.
- 머리카락, 손가락 및 기타 신체 부위가 로봇 청소기의 흡입구에 닿지 않도록 주의하십시오.
- 본 기기를 어린이의 손이 닿지 않는 곳에 보관하십시오.
- 유아 또는 어린이가 자고 있는 방에서 본 기기를 작동하지 마십시오.
- 정지 중 또는 이동 중의 어느 때에도 어린이가 로봇 청소기 위에 올라가지 못하게 하고, 애완동물 또는 물건을 올려놓지 마십시오.
- 정수 탱크에는 물과 공인된 세정제만 넣을 수 있습니다. 알코올 또는 소독제와 같은 기타 액체를 추가하지 마십시오. 물과 세정제의 비율은 세정제 병에서 확인할 수 있습니다. 세정제는 어린이의 손이 닿지 않는 곳에 보관하십시오.
- 로봇 청소기로 불에 타고 있는 물체를 청소하지 마십시오. 로봇 청소기로 인화성 또는 가연성 액체, 부식성 가스 또는 희석되지 않은 산이나 용제를 청소하지 마십시오.
- 단단하거나 날카로운 물체를 흡입하지 마십시오. 본 기기로 돌, 큰 종이 또는 제품이 막힐 수 있는 물체를 청소하지 마십시오.
- 기기의 세척 또는 유지 관리 전에 콘센트에서 플러그를 뽑으십시오.
- 로봇 청소기 또는 클린 스테이션을 젖은 천으로 닦거나 액체로 헹구지 마십시오. 부품을 세척한 후에는 부품이 완전히 건조된 후 재조립하여 사용하십시오.

# 안전규범

## 사용 제한

· 사용 설명서의 지침에 따라 이 제품을 사용하십시오. 본 제품의 부적절한 사용으로 인하여 발생하는 모든 손실 및 손해에 대한 책임은 사용자에게 있습니다.

## 배터리 및 충전

· 타사의 배터리 또는 클린 스테이션을 사용하지 마십시오. 본 로봇 청소기는 모델 RCXE0105/RCXE0109-1 클린 스테이션에서만 사용이 가능합니다.
· 배터리 또는 클린 스테이션을 임의로 분해, 수리, 개조하지 마십시오.
· 클린 스테이션을 열이 나는 물체의 근처에 두지 마십시오.
· 젖은 천이나 젖은 손으로 클린 스테이션의 충전 단자를 닦지 마십시오.
· 오래된 배터리는 올바른 방식으로 폐기하십시오. 필요하지 않은 배터리는 적절한 재활용 시설에서 폐기되어야 합니다.
· 전원선 파손 시에는 즉시 사용을 중지하고 A/S 센터로 연락하십시오.
· 운반 시에는 로봇 청소기의 전원을 끄고 최대한 원래의 포장 상태를 유지하십시오.
· 로봇 청소기를 장기간 사용하지 않을 경우에는 완전히 충전한 후 전원을 끄고 서늘하고 건조한 장소에 보관하십시오. 배터리의 과방전 방지를 위해 최소 3 개월마다 로봇 청소기를 재충전하십시오.

# 안전규범

## 레이저 안전 정보

· 이 제품의 레이저 센서는 IEC 60825-1: 2014 클래스 1 레이저 제품 기준을 준수합니다. 사용 중 제품을 직접 쳐다보지 마십시오.

| | | |
|---|---|---|
| | [ 기호IEC 60417-5957(2004-12)] | 실내 전용 |
| | [ 기호ISO 7000-0790(2004-01)] | 사용 설명서 읽기 |
| | [ 기호IEC 60417-5031(2002-10)] | 직류 |
| T 3.15A | 시간 지연 소형 퓨즈 링크 여기서 3.15A 는 IEC 60127 에 주어진 시간/ 전류 특성에 대한 기호입니다. | |
| | [ 기호IEC 60417-5032(2002-10)] | 교류 |

# 제품 개요

## 패키지 내용물

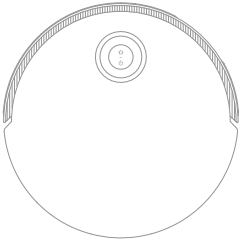

로봇 청소기

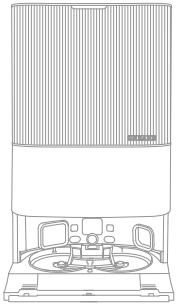

클린 스테이션

### 기타 액세서리

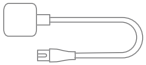

전원선

클린 스테이션 경사로
확장 플레이트

사용 설명서

자동 세제통
( 사전 설치됨 )

먼지 봉투 × 2
(1 사전 설치됨 )

물걸레 패드 × 2
( 사전 설치됨 )

물걸레 패드
홀더 × 2

워시보드 필터
( 사전 설치됨 )

세정제

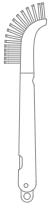

세척 도구

# 제품 개요

## 로봇 청소기

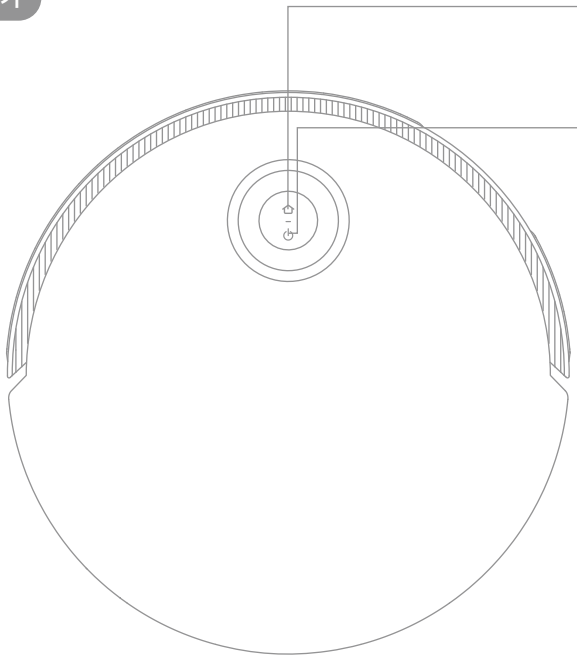

**⌂ 홈 버튼**

· 버튼을 눌러 로봇 청소기를 클린 스테이션에 돌려 보내기
· 버튼을 3 초 동안 눌러 어린이 잠금 기능 해제

**⏻ 전원 / 청소 버튼**

· 버튼을 3 초 동안 눌러 전원 켜기, 끄기
· 로봇 청소기가 켜진 상태에서 버튼을 눌러 청소 시작

**원형 상태 표시등**

· 파란색: 청소 혹은 세척 완료
· 초록색: 충전 중
· 주황색 깜빡임: 오류

**버튼 상태 표시등**

· 흰색: 청소 혹은 세척 완료
· 흰색 천천히 깜빡임: 충전 중( 배터리 충분)
· 주황색: 배터리 부족으로 대기 또는 일시 정지
· 주황색 서서히 깜빡임: 충전 중( 배터리 부족)
· 주황색 깜빡임: 오류
· 분홍색 깜빡임: 카메라 활성화

**참고:**

· 로봇 청소기가 청소 중 또는 충전을 위해 돌아가는 중 아무 버튼이나 누르면 로봇 청소기가 일시 정지됩니다.
· 어린이 잠금 기능은 Dreamehome 앱에서 활성화/ 비활성화할 수 있습니다.

# 제품 개요

## 로봇 청소기와 센서

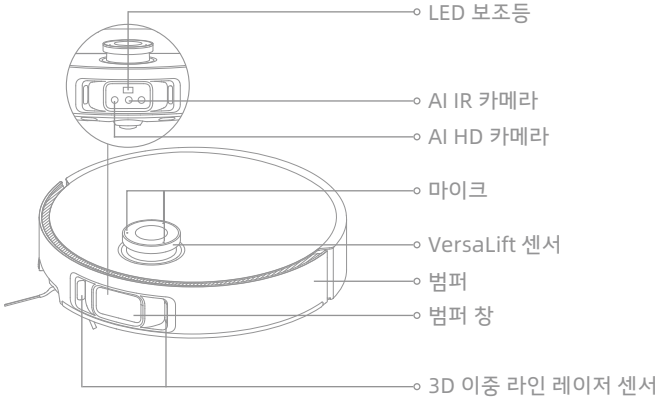


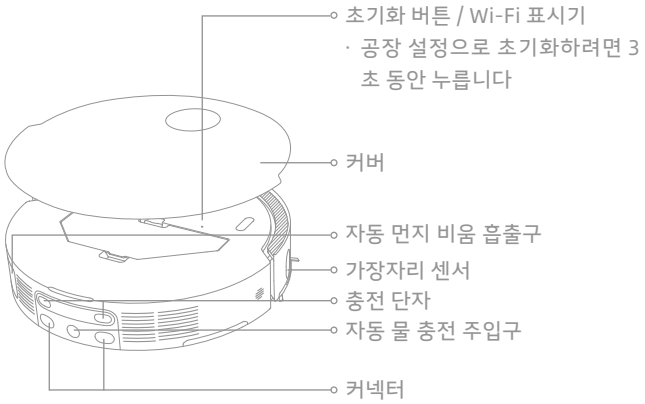


**참고:** VersaLift 센서는 로봇 청소기가 대기 모드일 때, 클린 스테이션에서 충전 중일 때, 낮은 구역을 청소할 때 내려갑니다. 낮은 구역을 청소할 때는 위치 설정에 영향을 줄 수 있으니 로봇 청소기를 움직이지 마십시오.

# 제품 개요

## 로봇 청소기와 센서

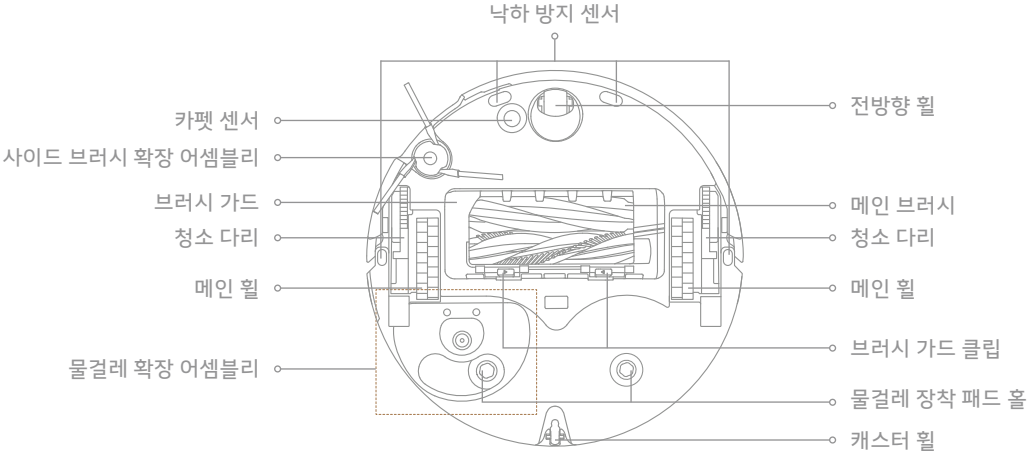


## 먼지 박스

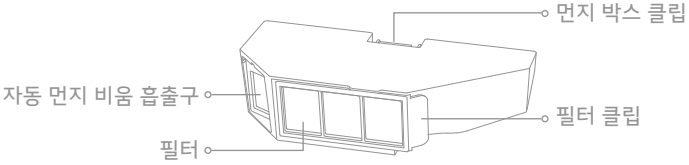


## 물걸레 어셈블리

# 제품 개요

## 클린 스테이션

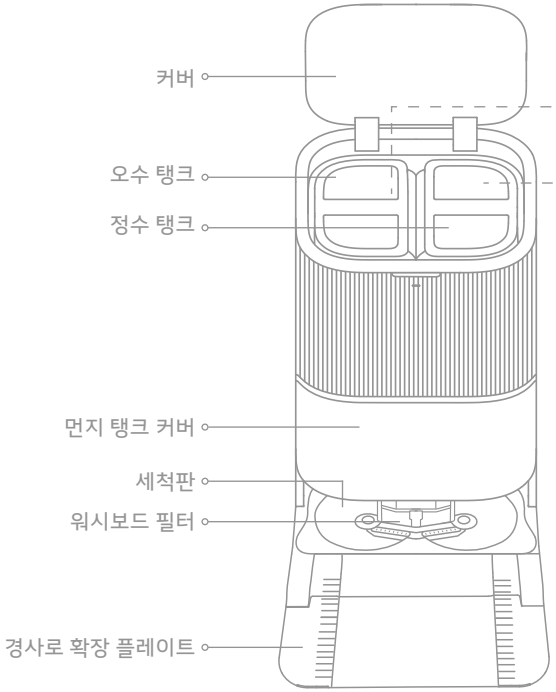


## 오수 탱크

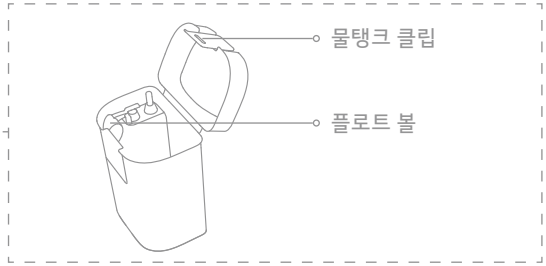


## 정수 탱크

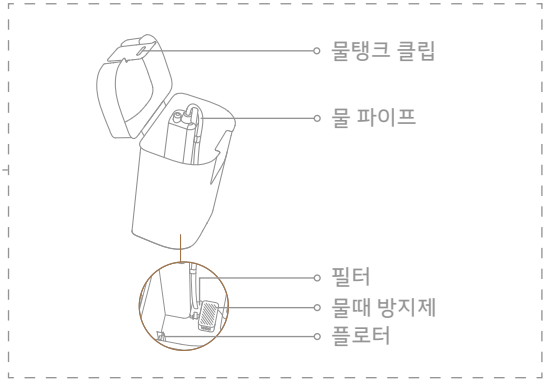

# 제품 개요

## 클린 스테이션

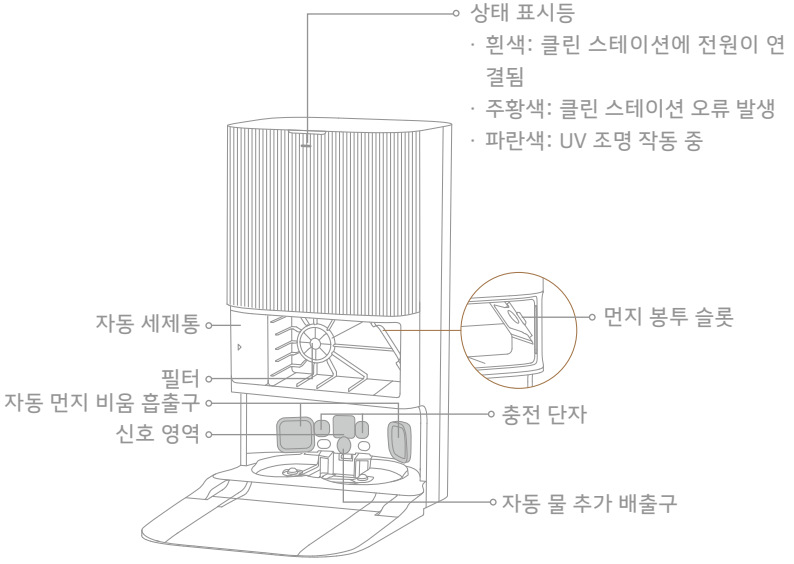


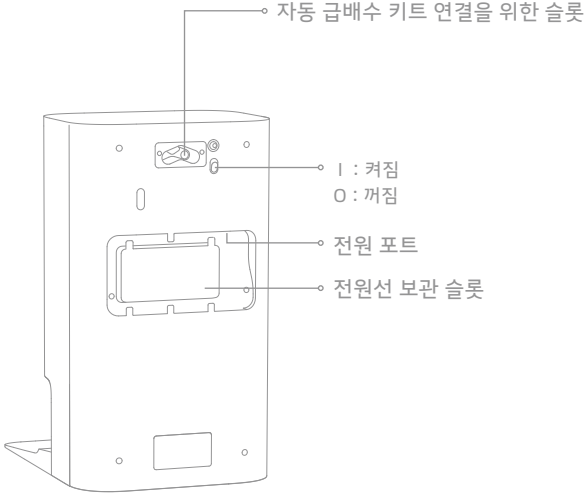


**참고:** 자동 급배수 키트는 별도로 판매됩니다. ( 일부 지역에서만 구매 가능)

# 실내 환경 정리

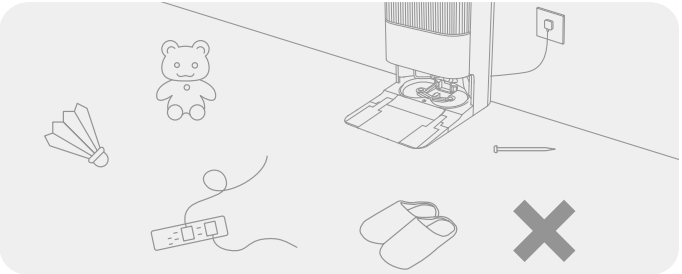

청소 전에는 바닥에 있는 불안정한 물건, 약한 물건, 위험한 물건이나 귀중품을 치우고, 케이블, 옷, 장난감, 딱딱한 물건과 날카로운 물건을 정리하여 로봇 청소기가 얽히고 긁히거나 넘어지는 일과 피해를 방지합니다.

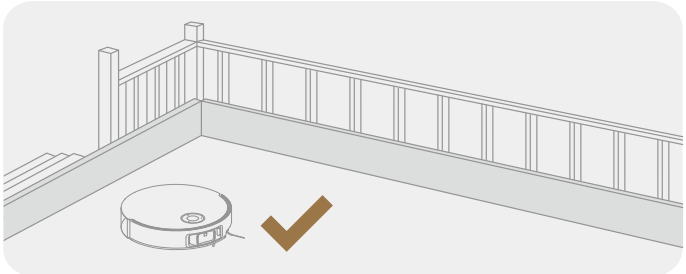

청소 전에는 계단에 장벽을 설치하여 로봇 청소기가 안전하고 부드럽게 작동하도록 합니다.

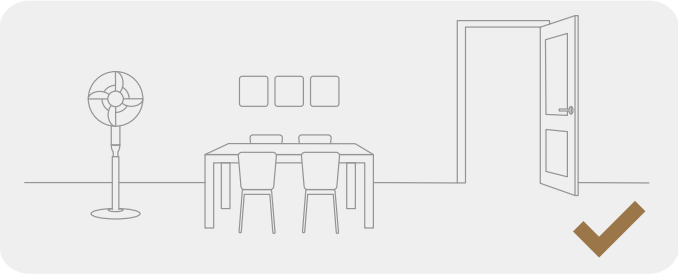

청소할 방의 문을 열어두고, 더 넓은 공간을 위해 가구를 적절한 곳에 배치합니다.

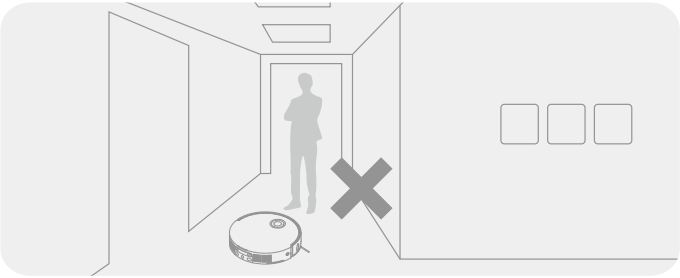

로봇 청소기가 청소할 곳을 인식하지 못하는 문제를 방지하기 위해 로봇 청소기 앞에 서 있거나 문지방, 복도, 혹은 좁은 곳에 있지 마십시오.

**참고:**

· 로봇 청소기를 처음 작동할 때는 청소기를 따라다니며 장애물이 될 만한 물건을 치워주는 것이 좋습니다.
· LED 보조등은 어두운 환경에서 보조 조명이 되어줍니다.
· 돌, 철로 만든 공, 장난감 부품 같은 딱딱한 물건, 건설 폐기물, 깨진 유리와 못 같은 날카로운 물건을 빨아들이지 마십시오. 바닥이 긁힐 위험이 있습니다.

# 사용 전 준비

## 1. 클린 스테이션 놓기 및 전원 연결하기

Wi-Fi 신호가 양호하고, 주변에 장애물이 없는 공간에 클린 스테이션을 놓습니다. 그림과 같이 충분한 공간을 확보하고 음영으로 표시된 영역의 물체를 정리합니다. 전원선을 클린 스테이션에 연결하고, 콘센트에 꽂으십시오.

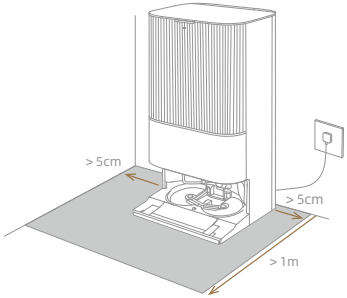


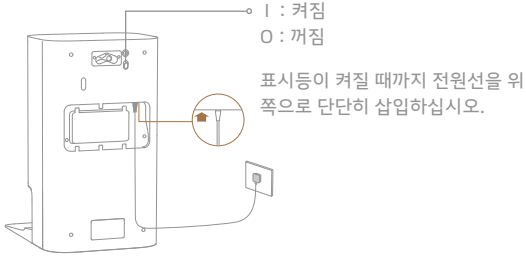


**참고:**

- 물체가 신호 영역을 가로막지 않도록 하십시오.
- 젖은 나무 바닥이나 카펫 때문에 물 얼룩이 생기는 것을 방지하기 위해 클린 스테이션은 타일 바닥이나 대리석 바닥에 놓는 것을 추천합니다.

## 2. 경사로 확장 플레이트 설치

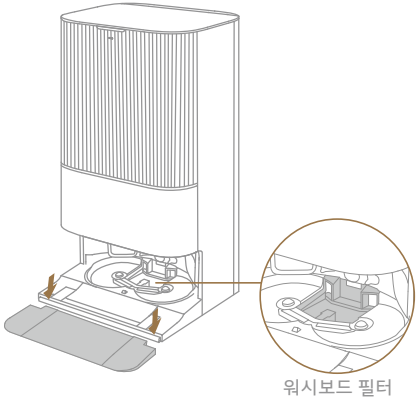


**참고:** 워시보드 필터를 제대로 설치합니다.

# 사용 전 준비

## 3. 로봇 청소기 보호 장치 제거 , 물걸레 어셈블리 설치

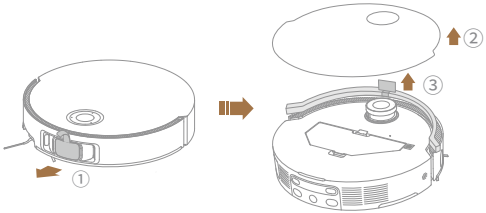


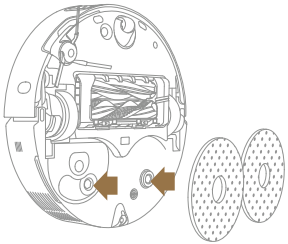

## 4. 클린 스테이션에 로봇 청소기 연결

로봇 청소기의 ⏻ 버튼을 3초간 눌러 전원을 켭니다. 물걸레 어셈블리가 세척판을 향하도록 하여 로봇 청소기를 클린 스테이션에 놓습니다. 로봇 청소기가 클린 스테이션에 성공적으로 연결되면 음성 알림이 나옵니다. 로봇 청소기가 완전히 충전되면 로봇 청소기와 클린 스테이션의 상태 표시등이 10분 간 켜진 후 어두워집니다.

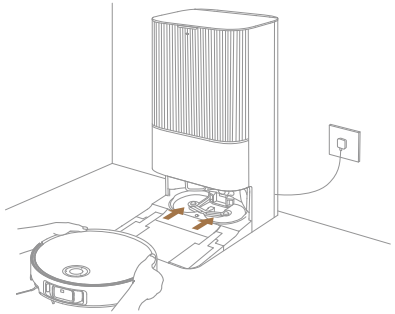

**참고:** 처음 사용하기 전 로봇 청소기를 완전히 충전할 것을 권장합니다. 배터리 소진 후 로봇 청소기의 전원이 들어오지 않는 경우 수동으로 로봇 청소기를 클린 스테이션에 연결하여 충전하십시오.

# 사용 전 준비

## 5. 세정제 넣기

(1) 먼지 탱크 커버를 분리하고 자동 세제통을 꺼냅니다.

(2) 세제통 위 뚜껑을 열고 세정제를 넣습니다.

(3) 세제통 뚜껑을 닫고, 세제통을 클린 스테이션에 다시 넣은 후 먼지 탱크 커버를 다시 설치합니다. 작동 중에 세정제가 자동으로 추가됩니다.

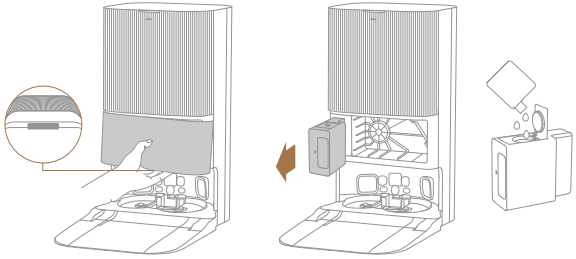

**참고:**

- 자동 세제통은 세정제를 채워 사용할 수 있습니다. 오작동 방지를 위해 공인된 세정제 이외의 액체를 추가하지 마십시오.
- 자동 세제통을 설치할 때는 딸깍 소리가 납니다.

## 6. 정수 탱크에 물 채우기

클린 스테이션에서 정수 탱크를 꺼내 깨끗한 물을 채웁니다. 그리고 정수 탱크를 클린 스테이션에 다시 설치합니다.

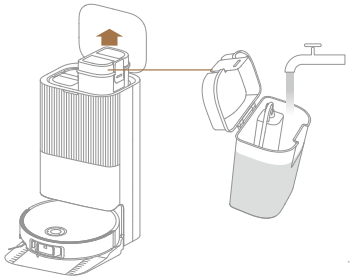

**참고:** 물통에 뜨거운 물을 넣지 마십시오. 물탱크가 변형될 수 있습니다.

# Dreamehome 앱과 연결하기

## 1. Dreamehome 앱 다운로드

로봇 청소기의 커버를 열고 QR 코드를 스캔하거나, 앱 스토어에서 "Dreamehome"을 검색하여 앱을 다운로드하고 설치합니다.

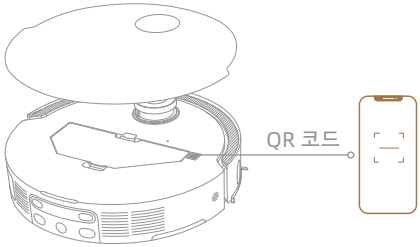


**참고:**

- 2.4GHz Wi-Fi만 지원합니다.
- 앱 소프트웨어의 업그레이드로 인하여 실제 작동은 본 설명서의 내용과 달라질 수 있습니다. 현재 앱 버전의 안내에 따라 진행해 주세요.

## 2. 장치 추가하기

Dreamehome 앱을 열고, "QR 코드를 스캔하여 연결"을 탭한 다음 로봇 청소기에 있는 같은 QR 코드를 스캔하여 기기를 추가합니다. Wi-Fi 연결을 완료하기 위해 안내에 따릅니다.

**참고:** Wi-Fi를 초기화하려면 2단계를 반복하고, 안내에 따라 Wi-Fi 연결을 완료합니다.

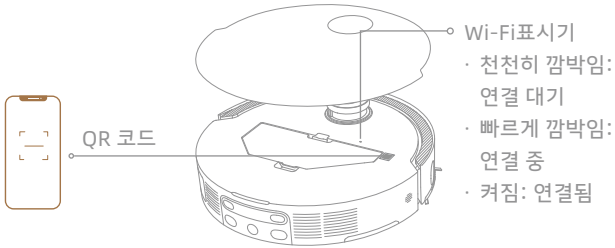

# 사용 방법

## 전원 켜기 / 끄기

⏻ 버튼을 3초 동안 눌러 로봇 청소기를 켭니다. 전원 표시등은 켜진 상태를 유지합니다. 또는, 클린 스테이션의 접점에 로봇의 충전 단자를 맞춰 놓으면 로봇이 자동으로 켜지고 충전이 시작됩니다. 로봇 청소기를 끄려면 로봇 청소기를 클린 스테이션에서 멀리 이동시킨 후 ⏻ 버튼을 3초 동안 누릅니다.

## 빠른 지도 생성

네트워크를 처음 구성한 후 앱의 안내에 따라 빠르게 지도를 생성합니다. 로봇 청소기가 청소 없이 지도 생성을 시작하게 됩니다. 로봇 청소기가 클린 스테이션으로 복귀하면 매핑 프로세스가 완료되고 맵이 자동으로 저장됩니다.

## 일시 정지 / 절전

로봇 청소기 작동 중에 아무 버튼이나 누르면 일시 정지됩니다.

로봇 청소기가 10분 이상 일시 정지될 경우 자동으로 절전 모드로 전환됩니다. 로봇 청소기의 모든 표시등이 꺼집니다. 로봇 청소기에 있는 버튼을 누르거나 앱을 이용해 로봇 청소기를 깨우세요.

**참고:** 로봇 청소기를 일시 정지된 상태에서 클린 스테이션에 올려 두면 현재 청소 프로세스가 종료됩니다.

## 청소 자동 재개

배터리 잔량이 부족하면 로봇 청소기가 자동으로 충전을 위해 클린 스테이션으로 돌아갑니다. 충전 후 끝내지 못한 청소 작업을 계속합니다.

**참고:** 이 기능을 사용하려면 앱에서 활성화해야 합니다.

## 방해 금지 (DND) 모드

로봇 청소기를 방해 금지(DND) 모드로 설정해 놓으면 청소를 재개하지 못합니다. 기본적으로 DND 모드는 비활성화되어 있습니다. 앱으로 DND 모드를 활성화하거나 DND 시간을 수정하는 것이 가능합니다. 방해 금지 시간의 기본 설정은 22:00~8:00입니다.

**참고:**
· 예약된 청소 작업은 DND 시간 동안에도 실행됩니다.
· 로봇 청소기는 DND 기간 종료 후 중단된 위치에서 청소를 재시작합니다.

## 로봇 청소기 재시작

로봇 청소기가 반응을 멈추거나 전원을 끌 수 없는 경우 ⏻ 버튼을 10초 동안 길게 눌러 강제로 전원을 끕니다. 그리고 ⏻ 버튼을 3초 동안 누르면 로봇 청소기가 다시 켜집니다.

# 사용 방법

## 흡입 및 물걸레질

**참고:** 물걸레 어셈블리 설치 후 처음 작동할 경우 기본값은 '흡입 및 물걸레질' 모드입니다.

### 1. 청소 시작

로봇 청소기의 ⏻ 버튼을 누르거나 앱으로 클린 스테이션에서 로봇 청소기를 시작하게 합니다. 그 후 로봇 청소기가 최적의 청소 경로를 계획하고 생성된 지도를 바탕으로 청소 작업을 실시합니다.

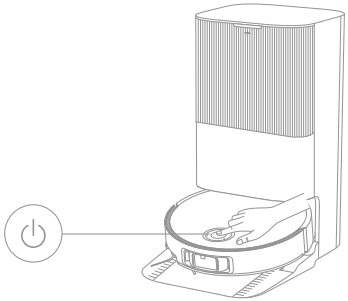

**참고:**

- 청소 후 로봇 청소기가 클린 스테이션으로 쉽게 복귀할 수 있도록 로봇 청소기가 클린 스테이션에서 청소를 시작하게 하는 것을 권장합니다.
- 물걸레질을 시작하기 전에는 물걸레 패드가 세척되니 잠시만 기다려 주십시오.
- 작동 중에는 클린 스테이션, 정수 탱크, 오수 탱크 및 워시보드 필터를 이동하지 마십시오.
- 물걸레 패드 세척 작업의 온수 세척은 앱에서 활성화할 수 있으며, 이는 모든 모드에 적용됩니다. 화상을 방지하기 위해 이 기능이 켜져 있을 때 물 배출구를 만지지 마십시오.

### 2. 자동 물걸레 세척

청소 중 로봇 청소기는 자동으로 클린 스테이션으로 복귀하여 앱에 지정된 물걸레 패드 청소 빈도에 맞춰 물걸레 패드를 세척하게 됩니다. 클린 스테이션은 로봇 청소기의 물탱크를 자동으로 채우고, 로봇 청소기는 청소를 재개합니다.

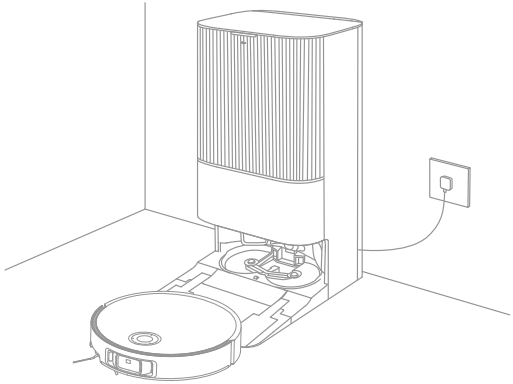

# 사용 방법

## 3. 자동으로 먼지 박스 비우기, 물걸레 패드 세척 및 건조

로봇 청소기가 청소 작업을 종료한 후 충전을 위해 클린 스테이션으로 복귀하면 클린 스테이션이 자동으로 먼지 박스를 비우고, 물걸레 패드를 세척 후 건조합니다.

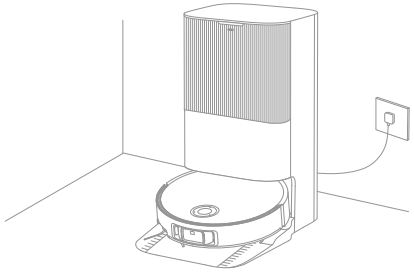

**참고:**

- 앱에서 자동 비움 기능이 꺼져 있다면, 클린 스테이션은 자동으로 먼지 박스를 비우지 않습니다.
- 클린 스테이션은 앱에서 설정된 따라 먼지 박스를 비웁니다.

## 4. 오수 탱크 청소하기

로봇 청소기가 작업을 완료한 후 악취가 생기지 않도록 오수 탱크를 청소합니다.

### 진공 청소 후 물걸레질

앱에서 "진공 청소 후 물걸레질"을 활성화하면 로봇 청소기는 바닥을 청소하기 위해 클린 스테이션에서 물걸레 어셈블리를 자동으로 분리합니다. 흡입이 완료되면 로봇 청소기는 클린 스테이션으로 돌아가 물걸레 어셈블리를 다시 설치하고, 클린 스테이션은 먼지 박스를 자동으로 비웁니다. 그리고 로봇 청소기는 메인 브러시와 사이드 브러시를 들어올린 후 물걸레질을 시작합니다.

### 진공 청소만

앱에서 진공 청소 기능을 활성화하면 로봇 청소기는 클린 스테이션에서 물걸레 어셈블리를 분리하고 흡입을 시작합니다.

### 물걸레질만

앱에서 물걸레질 기능을 활성화하면 로봇 청소기는 클린 스테이션에서 물걸레 어셈블리가 설치되었는지 자동으로 확인합니다. 설치되어 있지 않다면 로봇 청소기는 물걸레 어셈블리를 다시 설치하고, 메인 브러시와 사이드 브러시를 들어올린 후 물걸레질을 시작합니다.

# 정기 유지 보수

## 부품

로봇 청소기를 양호한 상태로 유지하려면 앱의 액세서리 사용법과 다음 표를 참조하여 정기 유지 보수를 실시할 것을 권장합니다 .

| 부품 | 유지 보수 빈도 | 교체 주기 |
|---|---|---|
| 오수 탱크 | 사용할 때마다 | / |
| 정수 탱크 | 2 주마다 1 회 | |
| 메인 브러시 | | 6~12 개월마다 |
| 먼지 박스 필터 | | 3~6 개월마다 |
| 사이드 브러시 | | |
| 물걸레 패드 홀더 | | / |
| 워시보드 필터 | 1~2 개월마다 | / |
| 클린 스테이션의 신호 영역 | 1 개월에 1 회 | |
| 충전 단자 | | |
| 자동 비움 구멍 | | |
| 전방향 휠 | | |
| 캐스터 휠 | | |
| 가장자리 센서 | | |
| VersaLift 센서 | | |
| 3D 이중 라인 레이저 센서 | | |

| 부품 | 유지 보수 빈도 | 교체 주기 |
|---|---|---|
| 카펫 센서 | 1 개월에 1 회 | / |
| 낙하 방지 센서 | | |
| 범퍼 창 | | |
| 범퍼 | | |
| 로봇 청소기의 자동 물 충전 주입구 | | |
| 로봇 청소기 아래 | | |
| 먼지 박스 | 필요할 때 세척 | |
| 메인 휠 | | |
| 청소 다리 | | |
| 먼지 봉투 | / | 2~4 개월마다 |
| 물걸레 패드 | | 1~3 개월마다 |
| 물때 방지제 | | 18~36 개월마다 |

**참고:** 유지보수 및 교체 주기는 실제 사용량에 따라 다릅니다. 특별한 상황으로 인해 예외가 발생하는 경우 즉시 유지보수하거나 교체하는 것을 권장합니다.

# 정기 유지 보수

## 워시보드 필터

1. 물걸레 패드의 세척이 완료되면 로봇 청소기를 꺼내 워시보드 필터를 분리합니다.

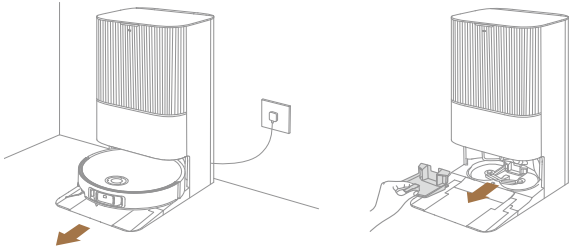

2. 워시보드 필터를 깨끗한 물로 헹구고 깨끗이 닦은 후 워시보드에 다시 설치합니다.

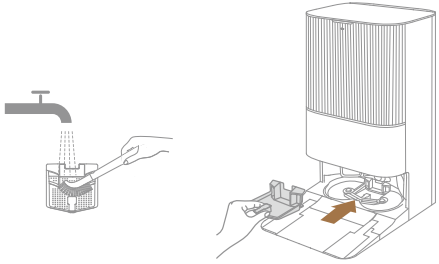

3. 앱이나 ⌂ 버튼을 사용하여 로봇 청소기를 클린 스테이션으로 호출하거나 수동으로 옮깁니다.

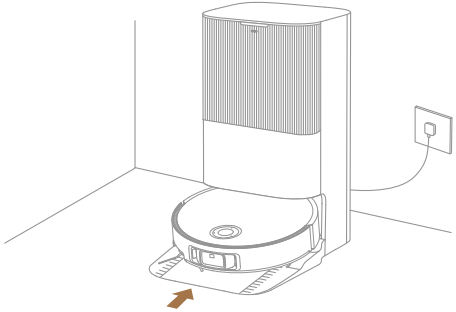

# 정기 유지 보수

## 먼지 봉투

1. 먼지 탱크의 커버를 분리하고 먼지 봉투를 버립니다.

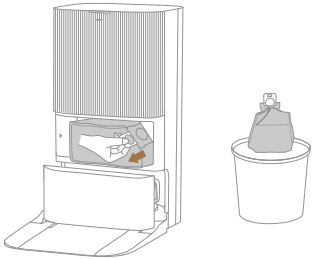

**참고:** 손잡이 위로 당기면 봉투가 막혀 먼지나 부스러기가 떨어지지 않습니다.

2. 마른 천으로 필터에서 먼지와 부스러기를 털어내십시오.

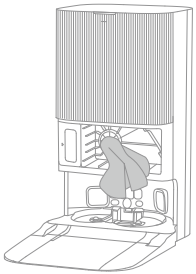

3. 새로운 먼지 봉투를 설치합니다.

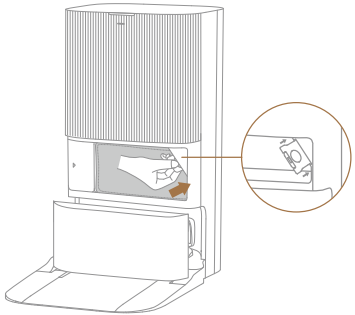

4. 먼지 탱크 커버를 다시 설치합니다.

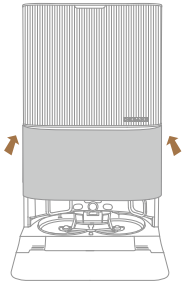

# 정기 유지 보수

## 오수 탱크

1. 오수 탱크를 꺼내 뚜껑을 열고 오수를 버립니다.

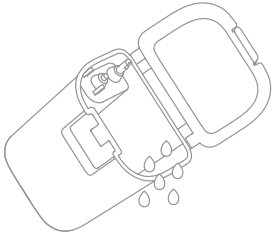

2. 오수 탱크를 깨끗한 물로 헹궈내고, 제공된 세척 도구로 오수 탱크 내부를 세척합니다.

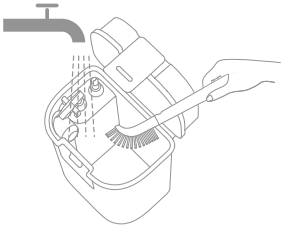

**참고:** 오수 탱크의 플로트 볼은 움직이는 부품입니다. 손상의 방지를 위해 청소 시 너무 많은 힘을 가하지 마십시오.

# 정기 유지 보수

## 메인 브러시

1. 브러시 가드 클립을 안쪽으로 눌러 브러시 가드를 제거한 후 로봇 청소기에서 브러시를 들어 올리십시오.

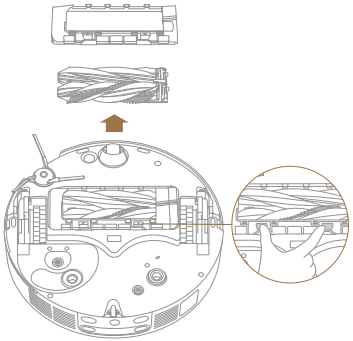

2. 그림처럼 브러시를 빼내십시오. 제공된 세척 도구를 이용하여 브러시에 엉킨 머리카락을 제거합니다. 청소가 끝나면 브러시를 메인 브러시 홀더에 밀어 넣습니다. 딸깍 소리가 나면 제자리에 고정된 것입니다.

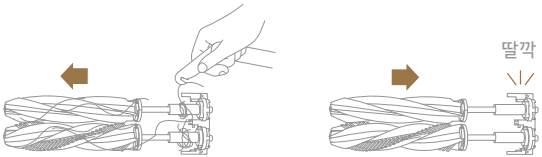


**참고:** 메인 브러시를 분리할 때는 주의하세요. 부상의 위험이 있습니다.

3. 인쇄된 화살표가 위쪽을 향하도록 메인 브러시 홀더를 아래쪽으로 기울여 슬롯에 끼워 넣습니다.

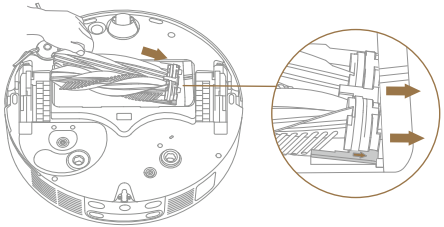

4. 브러시 가드의 앞쪽 끝을 슬롯에 맞추고 아래쪽으로 기울여 끼워 넣은 다음 올바른 자리에 밀어 넣습니다.

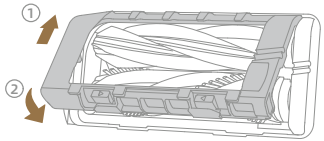

# 정기 유지 보수

## 사이드 브러시

스크루드라이버로 사이드 브러시를 풀고, 브러시에서 머리카락을 제거한 후 다시 드라이버로 조입니다.

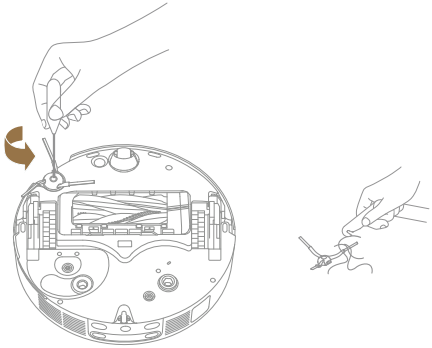

## 물걸레 패드 홀더

물걸레 패드 홀더를 분리하고 세척합니다.

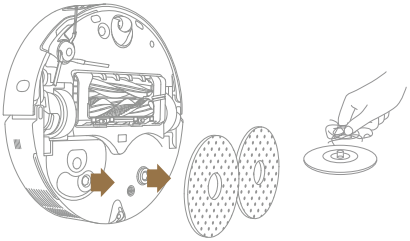

## 전방향 휠

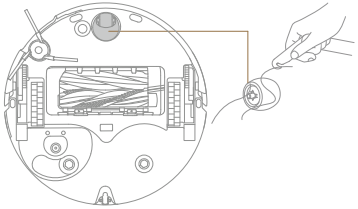

**참고:**

- 소형 드라이버와 같은 도구로 전방향 휠의 축과 타이어를 분리합니다. 지나친 힘을 가하지 마십시오.
- 전방향 휠을 흐르는 물에 헹군 후 완전히 건조하고 재조립합니다.

# 정기 유지 보수

## 먼지 박스 및 필터

1. 로봇 청소기의 커버를 제거하고 먼지통 클립을 눌러 먼지통을 분리합니다.

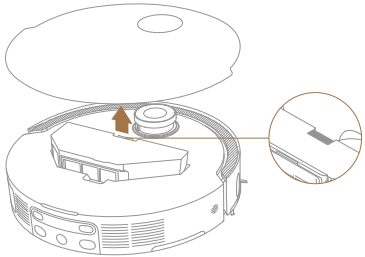

2. 먼지 박스 필터를 제거한 다음 먼지 박스를 비웁니다.

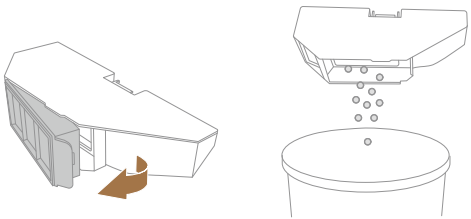

3. 필터 바스켓을 살짝 두드려서 먼지를 털어냅니다.

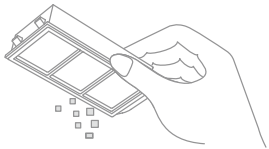

**참고:** 필터의 손상 방지를 위해 브러시, 손가락 또는 날카로운 물체로 필터를 청소하지 마십시오.

4. 먼지 박스 및 필터를 물로 헹군 후 완전히 건조하고 재설치합니다.

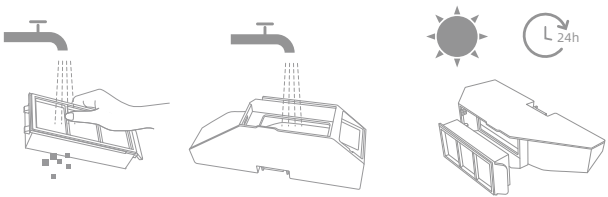


**참고:**

· 먼지 박스 및 필터는 깨끗한 물로만 헹구십시오. 세척제를 사용하지 마십시오.
· 먼지 박스 및 필터는 완전히 건조된 상태에서만 사용하십시오.

# 정기 유지 보수

## 로봇 청소기 센서

부드럽고 마른 천으로 로봇 청소기의 센서를 아래 그림과 같이 닦습니다.

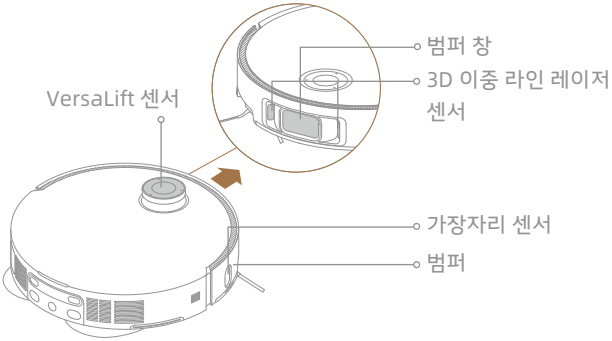


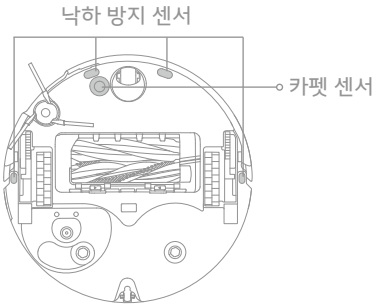


**참고:** 젖은 천은 로봇 청소기 클린 스테이션 내 민감한 부위에 손상을 줄 수 있습니다. 청소 시에는 마른 천을 사용하십시오.

## 충전 단자와 신호 영역

부드럽고 마른 천으로 충전 단자와 신호 영역을 닦습니다.

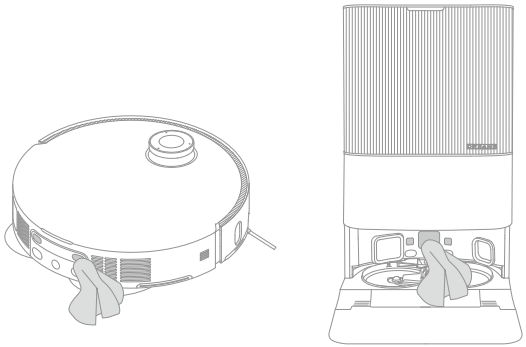

# 정기 유지 보수

## 자동 먼지 비움 흡출구

부드럽고 마른 천으로 클린 스테이션의 자동 먼지 비움 흡출구를 세척합니다.

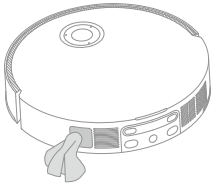

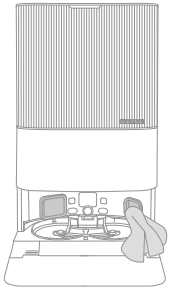

## 물걸레 패드

물걸레 패드 홀더에서 물걸레 패드를 분리한 후 교체합니다.

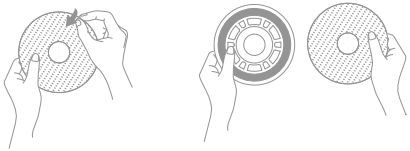

## 배터리

로봇 청소기에는 고성능 리튬 이온 배터리 팩이 들어 있습니다. 배터리 성능을 최적으로 유지하기 위해서는 사용 전에 배터리가 충분히 충전되어 있는지 확인합니다. 로봇 청소기를 장기간 사용하지 않을 경우에는 전원을 끄고 적절한 곳에 보관하십시오. 과방전으로 인한 손상 방지를 위해 최소 3개월에 한 번씩 로봇 청소기를 충전하십시오.

# 문제 해결

| 문제 | 해결책 |
|---|---|
| 로봇 청소기가 켜지지 않습니다. | 배터리 잔량이 부족합니다. 클린 스테이션에서 로봇 청소기를 충전한 후 다시 시도하세요.<br>배터리 온도가 너무 낮거나 너무 높습니다. 기기는 0 ℃(32℉)에서 40 ℃(104℉) 사이의 온도에서 작동할 것을 권장합니다. |
| 로봇 청소기가 충전되지 않습니다. | 클린 스테이션이 전원에 연결되어 있지 않습니다. 전원선 양쪽이 올바르게 연결되었는지 확인하십시오.<br>클린 스테이션과 로봇 청소기의 충전 단자 상태가 좋지 않습니다. 충전 단자를 닦아 주세요.<br>로봇 청소기의 단자에 이물질이 있는지 확인하고 제거하십시오. |
| 로봇 청소기가 Wi-Fi에 연결되지 않습니다. | Wi-Fi 네트워크 비밀번호가 틀렸습니다. 맞는 Wi-Fi 비밀번호를 사용하여 연결하십시오.<br>로봇 청소기는 5GHz Wi-Fi 연결을 지원하지 않습니다. 로봇 청소기가 2.4GHz Wi-Fi에 연결되었는지 확인하십시오.<br>Wi-Fi 신호가 약합니다. Wi-Fi 범위가 넓고 신호가 양호한지 확인하세요.<br>로봇 청소기의 구성 준비가 되지 않았을 수 있습니다. 앱을 종료한 후 재입력한 다음 지시에 따라 재시도하십시오. |
| 로봇 청소기가 클린 스테이션을 찾지 못하고, 복귀하지 못합니다. | 클린 스테이션의 전원이 분리되었거나, 로봇 청소기가 없을 때 다른 곳으로 이동되었습니다. 클린 스테이션을 전원에 연결하거나, 클린 스테이션에 로봇 청소기를 놓아 충전합니다.<br>클린 스테이션 주변에 장애물이 지나치게 많습니다. 더욱 개방된 공간에 클린 스테이션을 놓습니다.<br>로봇 청소기를 옮기면 로봇 청소기가 자동으로 위치 재설정을 할 수 있고, 위치 재설정에 실패할 경우 지도를 재생성합니다. 로봇 청소기가 클린 스테이션에서 너무 멀리 떨어져 있을 경우 자동 복귀가 불가할 수 있습니다. 이럴 경우 로봇 청소기를 클린 스테이션에 직접 놓아야 합니다.<br>클린 스테이션의 신호 영역을 닦아 먼지 또는 이물질을 제거합니다. |

# 문제 해결

| 문제 | 해결책 |
|---|---|
| 로봇 청소기가 클린 스테이션 앞에서 걸려 돌아가지 못합니다. | 로봇이 막힘 없이 이동할 수 있도록 클린 스테이션 양쪽과 앞쪽에 충분한 공간이 있는지 확인합니다. 충전대로 돌아가는 경로가 막혀 있는지 확인합니다(예: 문이 닫혀 있는 경우).<br>클린 스테이션 앞 바닥이 많이 젖어 있을 경우 로봇 청소기가 미끄러질 수 있습니다. 그럴 경우 다시 시도하기 전에 물을 치웁니다.<br>클린 스테이션을 다른 장소로 옮겨 다시 시도하기를 권장합니다.<br>경사로 확장 플레이트가 제대로 설치되었는지 확인합니다. |
| 로봇 청소기가 꺼지지 않습니다. | 충전 중에는 로봇 청소기를 끄지 못합니다. 클린 스테이션에서 로봇 청소기를 이동한 후 ⏻ 버튼을 3초 동안 눌러 전원을 끄는 것이 좋습니다.<br>1단계를 실행해도 로봇 청소기가 꺼지지 않을 경우 ⏻ 버튼을 10초간 길게 누르면 로봇 청소기를 강제로 끌 수 있습니다. 해당 문제 지속 시 A/S 서비스에 문의하십시오. |
| 충전 속도가 느립니다. | 배터리 부족 시 로봇 청소기의 완충까지 약 4.5시간이 걸립니다.<br>정해진 범위를 벗어난 온도에서 로봇 청소기를 작동 시 배터리 수명의 연장을 위해 충전 속도가 자동으로 느려집니다.<br>로봇 청소기와 클린 스테이션 충전 단자에 오염이 있을 수 있으니 마른 천으로 단자를 닦습니다. |
| 로봇 청소기가 작동 중일 때 소음이 커집니다. | 먼지 박스의 필터가 막혀 있는지 확인합니다. 막혀 있는 경우 세척 또는 교체합니다.<br>메인 브러시 혹은 먼지 박스에 단단한 물체가 끼었을 수 있습니다. 단단한 물체를 확인한 후 제거합니다.<br>메인 브러시 또는 사이드 브러시가 엉켜있을 수 있습니다. 이물질을 확인한 후 제거합니다.<br>흡입 모드를 표준 또는 저소음으로 전환합니다. |
| 로봇 청소기가 설정된 경로를 따르지 않은 채 이동합니다. | 로봇 청소기 사용 전에 전원선, 슬리퍼 등의 물건을 정리합니다.<br>미끄러운 표면에서 청소 시 메인 휠이 미끄러집니다. 로봇 청소기 사용 전에 젖은 곳을 건조할 것을 권장합니다.<br>로봇 청소기에 있는 범퍼 창과 3D 이중 라인 레이저 센서를 깨끗하고 부드러운 천으로 닦아 센서를 깨끗하게 유지하고 방해받지 않게 합니다. |

# 문제 해결

| 문제 | 해결책 |
|---|---|
| 로봇 청소기가 청소할 방을 놓칩니다. | 청소할 방의 문이 열려 있는지 확인합니다.<br>청소할 방의 앞이 젖어 미끄러운 경우 로봇 청소기가 미끄러져 정상적으로 작동하지 않을 수 있습니다. 로봇 청소기 사용 전에 바닥의 물기를 닦아주세요. |
| 로봇 청소기가 충전 후에도 청소를 재개하지 않습니다. | 로봇 청소기가 방해 금지(DND) 모드로 설정되어 있으면 청소를 재개하지 않으므로, 이를 확인합니다.<br>사용자가 로봇 청소기를 충전하기 위해 직접 클린 스테이션에 놓거나, 앱을 이용하거나 ⌂ 버튼을 눌러 충전을 위해 보내는 경우 로봇 청소기는 청소를 재개하지 않습니다. |
| 클린 스테이션이 자동으로 먼지 박스를 비우지 못합니다. | 먼지 탱크 안에 있는 먼지 봉투가 가득 찼는지 확인합니다.<br>먼지 봉투가 가득차지 않았다면, 로봇 청소기, 클린 스테이션, 먼지 박스의 자동 먼지 비움 흡출구에 이물질이 있는지 확인합니다. 이물질이 있으면 제거합니다. |
| 세척판의 수위가 비정상입니다. | 오수 탱크의 패킹이 느슨하거나 제대로 설치되지 않았는지 확인하고, 그런 경우 다시 설치하십시오. 해당 문제 지속 시 A/S팀에 문의하십시오.<br>오수 탱크를 가볍게 눌러 제대로 장착되었는지 확인하십시오.<br>워시보드 필터를 분리하여 하수구가 막혔는지 확인하고 청소합니다.<br>세정제를 확인합니다. 정품 세정제 이외의 액체를 추가하지 마십시오. |
| 물걸레 패드 홀더가 비정상적으로 올라가 있습니다. | 물걸레 패드 홀더를 분리하여 이물질에 끼어 있는지 확인하고, 로봇 청소기를 재시작해봅니다. 해당 문제 지속 시 A/S팀에 문의하십시오. |
| 정수 탱크 아래나 씰 주변에 물이 있습니다. | 정수 탱크를 꺼낼 때 파이프에 있는 물이 탱크 아래나 씰 주변에 흐를 수 있습니다. 이는 정상입니다. 건조한 천으로 물을 닦습니다. |

고객 지원은 사이트를 통해 문의해 주세요 https://kr.dreametech.com

# 세부 사양

## 로봇 청소기

| | |
|---|---|
| 모델명 | RLX85CE/RLX85CE-7 |
| 충전 시간 | 약 4.5 시간 |
| 정격 전압 | 14.4 V ⎓ |
| 정격 전력 | 75 W |
| 동작 주파수 | 2400-2483.5 MHz |
| 최대 출력 전력 | <20 dBm |

정상적인 사용 조건하에서 해당 장비는 안테나 및 사용자의 신체 사이에 최소 20cm의 거리를 유지해야 합니다.

## 클린 스테이션

| | |
|---|---|
| 모델명 | RCXE0105/RCXE0109-1 |
| 정격 입력 | 220-240 V~ 50-60 Hz |
| 정격 출력 | 20 V ⎓ 2 A |
| 충전정격전류 | 0.5 A |
| 전원 (먼지 비우는 동안) | 700 W, 3.5 A |
| 정격 전력 ( 온수 세척 중 ) | 1160 W |
| 전원 (건조 + 충전) | 87 W, 0.52 A |

참고:
· 정격 전력(온수 세척 중)은 대표 기간의 전력 값입니다(수온 25 ℃).
· 정격 전력(충전 중, 건조 중)은 최대 부하기간의 전력 값으로 결정됩니다.

* 무선 모듈의 KC 인증번호는 R-R-fuL-FLW8189FSA7-A 입니다.

# 배터리 분리 및 폐기

내장 리튬 이온 배터리에는 환경에 유해한 물질이 들어 있습니다 . 배터리를 폐기하기 전 , 자격이 있는 기술자가 배터리를 분리하게 하고 , 적절한 재활용 시설에 배터리를 폐기하도록 합니다 .

- 기기를 폐기하기 전에는 반드시 배터리를 분리해야 합니다 .
- 배터리를 분리할 때는 반드시 기기에서 전원을 분리해야 합니다 .
- 배터리는 안전하게 폐기해야 합니다 .

## 주의 :

배터리를 분리하기 전에는 전원을 차단하고 , 배터리 잔량을 가능한 한 소진합니다 .

불필요한 배터리는 규정에 따라 분리 배출되어야 합니다 .

폭발의 위험이 있으니 고온의 환경에 노출하지 마십시오 .

배터리를 오용할 경우 배터리에서 액체가 흘러나올 수 있습니다 . 이 액체가 몸에 묻었다면 물로 씻어내고 의료기관의 도움을 받으십시오 .

## 분리 가이드 :

1. 로봇 청소기를 뒤집고 , 적절한 공구를 이용하여 청소기 뒤에 있는 나사를 풀어 뒤 커버를 분리합니다 .
2. 배터리와 PCB 보드의 연결 단자를 분리합니다 .

# 安全上のご注意

本製品の不適切な使用による感電、火災、またはケガを回避するために、本製品を使用する前に取扱説明書をよくお読みになり、大切に保管してください。

## 使用制限

- 本製品は、8 歳以上のお子様、身体的、感覚的、知的障がいのある方、または経験や知識が不足している方も使用できますが、安全に操作しリスクを回避するために、必ず保護者や後見人の監視の下で使用してください。お子様がクリーニングやメンテナンスを行う場合は、保護者の監視のもとで行ってください。
- 本製品は、製品に付属している電源でのみ使用できます。
- 本製品には、専門の技術者のみが交換できるバッテリーが搭載されています。
- 掃除する場所を片づけてください。お子様を本製品で遊ばせないでください。ロボットの動作中はお子様やペットとの間に安全な距離を確保してください。
- 本製品を浴室、またはプール付近で設置、充電、または使用しないでください。
- 本製品の使用は、家庭の床掃除に限定されます。屋外、床以外、商用または工業環境でご使用にならないでください。
- 本製品が適切な環境で正しく動作するようにしてください。そうでない場合は、製品を使用しないでください。
- 電源コードが損傷している場合は、製造元またはそのサービス代理店から入手できる専用のコードまたは組み立て品と交換してください。
- 床よりも高く吊り下げられている場所で、落下防護壁がない状況で使用しないでください。

## 使用制限

- ロボットを逆さまに置かないでください。LDS センサー保護カバー、本体カバー、またはバンパーを持たないでください。
- ロボット掃除機をご使用になる際は、環境温度が0°Cから40°Cの範囲内でご利用ください。また、床に液体や粘着性の物質がないことを確認してください。
- 引きずりによる損傷や損害を防ぐために、本製品を使用する前に床の上の吸い込まれそうなものを片づけて、掃除経路上のケーブルや電源コードを移動させてください。
- 床にある壊れやすいものや小さいものを片づけて、ロボットが衝突して壊したりしないようにしてください。
- 毛髪、指、および他の身体の各部を、ロボットの吸い込み口に近づけないでください。
- お子様の手が届く場所にクリーニングツールを置かないでください。
- 幼児やお子様が眠っている部屋で本製品を使用しないでください。
- 据え置き中または移動中にかかわらず、ロボットの上にお子様やペットを乗せたり、ものを置いたりしないでください。
- お子様の手が届く場所に洗剤を置かないでください。
- 浄水タンクに入れることができるのは、浄水と正規の専用洗剤のみです。アルコールや消毒液など、他の液体は入れないでください。洗剤と浄水との割合は、洗剤ボトルで確認できます。洗剤はお子様の手の届かないところに保管してください。
- 燃えているものの掃除にロボットを使用しないでください。引火性または可燃性の液

## 使用制限

体、腐食性ガス、または不希釈の酸や溶剤をロボットで吸い込まないでください。

- 硬いものや尖ったものを吸い込ませないでください。石、大きい用紙、または製品を詰まらせる可能性があるものも吸い込ませないでください。
- 製品の清掃またはメンテナンス前に、コンセントを抜いてください。
- ロボットまたはベースステーションを湿らせた布で拭いたり、液体ですすいだりしないでください。洗える部品を洗浄した後は、十分に乾かしてから元通りに取り付けて使用してください。
- 取扱説明書の指示に従い本製品をご使用ください。本製品の誤った使い方により生じた損失や損害については、お客様ご自身でご負担いただきます。
- 電源ケーブル類が同梱されている場合、それらは本製品専用です。他の機器へは絶対に接続しないでください。

## バッテリーと充電

- サードパーティーのバッテリーまたはベースステーションを使用しないでください。ロボットは、モデル RCXE0105 ベースステーションでのみ使用することができます。
- お客様ご自身でバッテリーやベースステーションを分解、修理、または改造しようとしないでください。
- ベースステーションを熱源の近くに置かないでください。
- ベースステーションの充電端子を湿らせた布や濡れた手で拭いたり掃除したりしないでください。

# 安全上のご注意

**バッテリーと充電**

- 古いバッテリーを不適切に廃棄しないでください。不要なバッテリーは、各自治体のルールに沿って適切に処理してください。
- 電源コードが損傷または断線した場合は、直ちに使用を中止し、カスタマーサポートセンターまでご連絡ください。
- ロボットを持ち運ぶ際は、必ず電源を切り、可能であれば元の包装材に入れて運んでください。
- ロボットを長期間使用しない場合は、フル充電後に電源を切り、涼しく乾燥した場所で保管してください。バッテリーが過放電しないように、少なくとも 3 カ月に一度充電してください。

**レーザー安全情報**

- 本製品のレーザーセンサーは、クラス 1 レーザー製品に関する IEC 60825-1:2014 規格を満たしています。使用中にレーザー放射が直接目に入らないようにしてください。

屋内用

取扱説明書又は据付説明書をよくお読みください。

# スケール防止剤安全情報

| | | | |
|---|---|---|---|
| 製品名 | スケール防止剤 | 輸入業者 | Dreame Japan Technology 株式会社 |
| 正味重量 | 22 g | 輸入業者の連絡先住所 | 103-0024<br>東京都中央区日本橋小舟町 8-6　H1O 日本橋小舟町 702 |
| 製造日 | スケール防止剤本体を参照 | | |
| 保存期間 | 3 年 | 電話番号 | 03-6303-8065 |
| 原産国 | 中国 | 製造者 | Hangzhou Ruishang Jingmei New Materials Co., Ltd. |
| 用途 | 掃除用家電製品および非飲料水システム | 住所 | 172-1, Lindong Road, Nanyuan Street, Linping District,Hangzhou City, Zhejiang Province, China |
| 保管 | 密封された容器に保管してください。直射日光や湿気を避けて、涼しい乾燥した場所に保管してください。 | 電話番号 | +86 15715702651 |

## 成分

| | | | |
|---|---|---|---|
| CAS: 7758-29-4 | トリポリリン酸ナトリウム | | 45.0% |
| CAS: 10043-52-4 | カルシウム塩化物 | 眼刺激性 2、H319 | 30.0% |
| CAS: 9005-25-8 | デンプン | | 15.0% |
| CAS: 7732-18-5 | 水 | | 10.0% |

- 作業中は保護眼鏡、保護面を着用してください。
- 取扱い後はよく目や顔などを洗ってください。
- 眼に入らないように注意してください。眼に入った場合：水で数分間注意深く洗ってください。コンタクトレンズを着用している場合、外しやすければ外してから再度洗浄してください。眼の刺激が続く場合は、医師の診察または手当てを受けてください。
- 皮膚に触れないように注意してください。皮膚に触れた場合は、水で十分に洗い流してください。
- 吸入しないでください。吸入した場合は、直ちに新鮮な空気のある場所に移動してください。
- 飲み込まないでください。飲み込んだ場合は、すぐに水で口をすすいでください。
- 医者の診断が必要な場合は、製品容器または取扱説明書を持参してください。

警告
強い眼刺激を引き起こす
子供の手の届かないところに保管してください。
よく読んで、必ずすべての指示に従ってください。

## 使用法

この製品にはスケール防止剤があらかじめ装着されているため、日常的なメンテナンスは必要ありません。交換が必要な場合は、以下の手順に従ってください：

1. ベースステーションから浄水タンクを取り外し、フィルターと銀イオン除菌モジュール（ある場合）をウォーターパイプと一緒に取り出します。

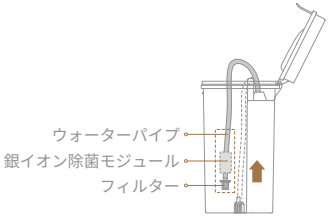


2. スケール防止剤を取り外し、浄水タンク底部に新しいスケール防止剤を垂直に挿入してから、ウォーターパイプを元通り取り付けます。

注：スケール防止剤は 18 ～ 36 か月ごとに交換することをお勧めします。交換する際は保護手袋を着用してください。

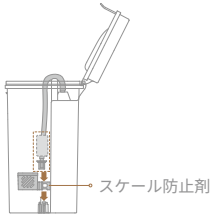

# 製品紹介

## 梱包内容

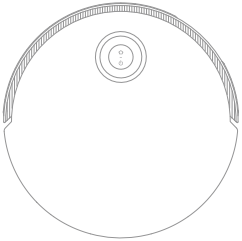

ロボット掃除機本体

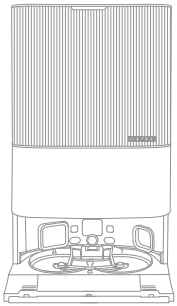

ベースステーション

### その他付属品

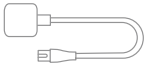

電源コード

ベースステーション
スロープ

取扱説明書

洗剤タンク
（装着済み）

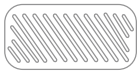

汚水タンク消臭
モジュール

専用床洗剤

モップパッド× 2
（装着済み）

モップパッド
ホルダー× 2

紙パック× 2
（1装着済み）

ウォッシュボードフィ
ルター（装着済み）

銀イオン除菌
モジュール
（装着済み）

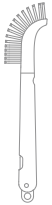

クリーニング
ツール

※ 詳細は公式サイト（https://www.dreametech.jp/）をご確認ください。

# 製品紹介

## ロボット掃除機本体

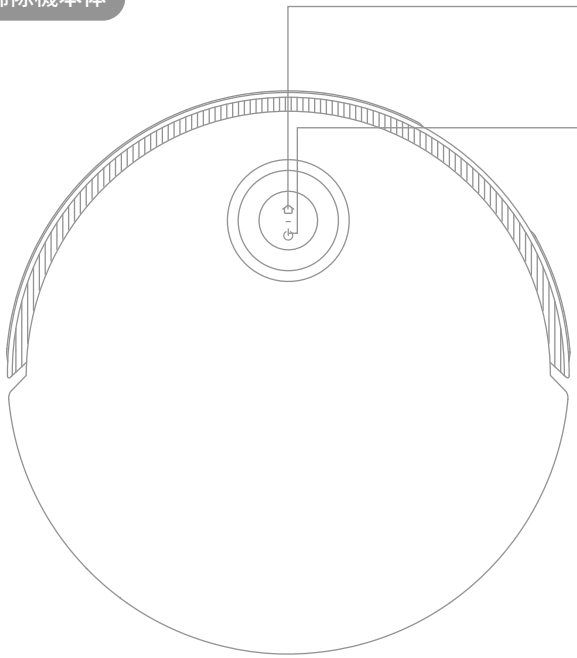

**⌂ ベース帰還ボタン**

· ボタンを押すと、掃除機本体がベースステーションに帰還します
· 3 秒長押しで、チャイルドロックを解除します

**⏻ 電源 / クリーニングボタン**

· 3 秒長押しで、電源をオン/ オフできます
· ボタンを押すと掃除機本体の電源が入り、クリーニングを開始します

**循環ステータスインジケーター**

· 青色点灯：掃除中または掃除完了
· 緑色点灯：充電中
· オレンジ色点滅：エラー

**ボタンステータスインジケーター**

· 白色点灯：掃除中または掃除完了
· 白色のゆっくりした点滅：充電中（バッテリー残量は少なくなっていません）
· オレンジ色点灯：バッテリー残量低下によるスタンバイまたはバッテリー残量低下による一時停止
· オレンジ色のゆっくりした点滅：充電中（バッテリー残量低下）
· オレンジ色点滅：エラー
· ピンク色点滅：カメラ作動中

**注：**

· 掃除中または充電のために帰還する途中にロボット掃除機本体のいずれかのボタンを押すと、停止します。
· Dreamehome アプリでチャイルドロックの有効と無効の切り替えができます。

# 製品紹介

## ロボット掃除機本体およびセンサー

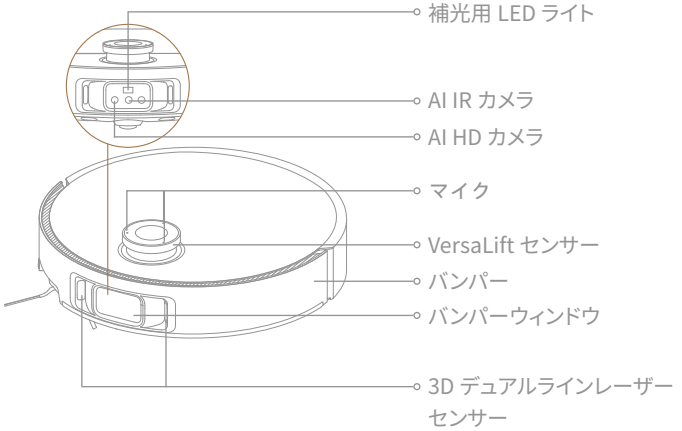


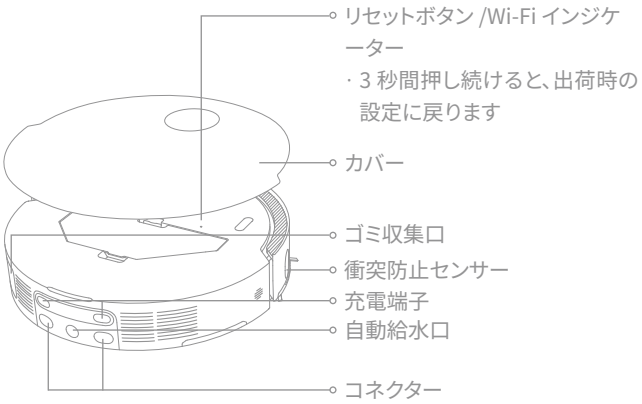


**注：**ロボット掃除機本体がスタンバイモード中か、ベースステーションで充電中か、またはロークリアランスエリアで清掃中のときは、VersaLift センサーが下降しています。ロークリアランスエリアの清掃の際は、ロボット掃除機本体を動かすと位置決めに影響を及ぼす可能性があるため、ロボットを動かさないでください。

# 製品紹介

## ロボット掃除機本体およびセンサー

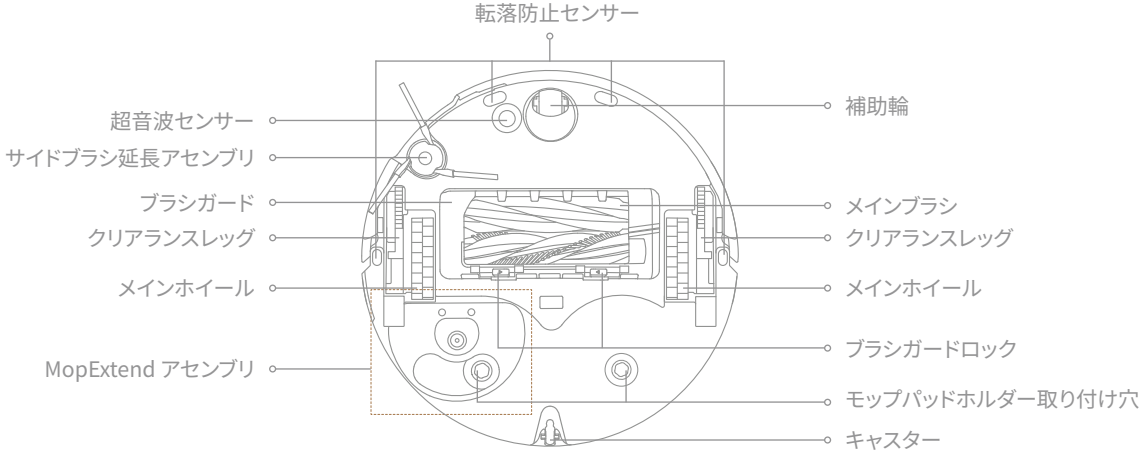


## ダストボックス

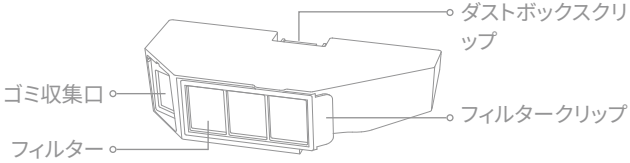


## モップパッドセット

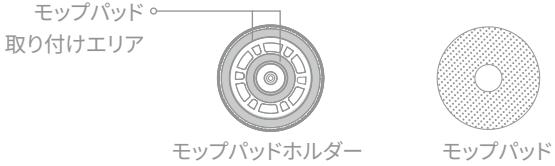

# 製品紹介

## ベースステーション

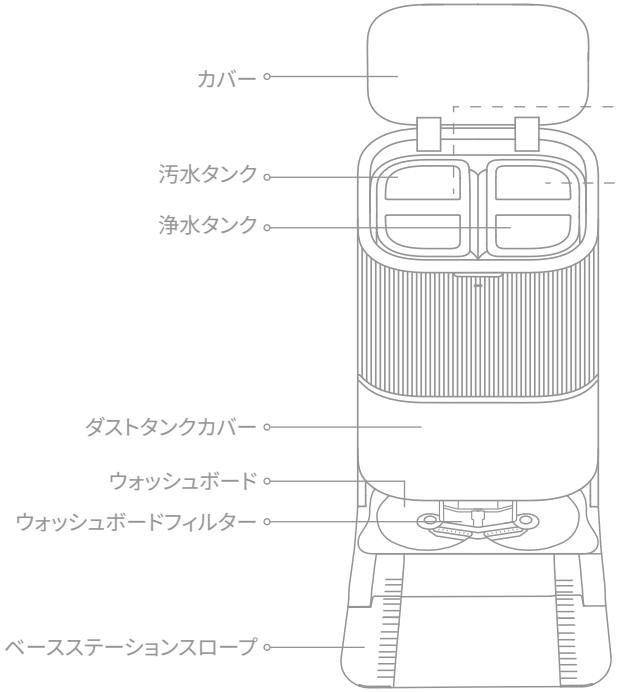


## 汚水タンク

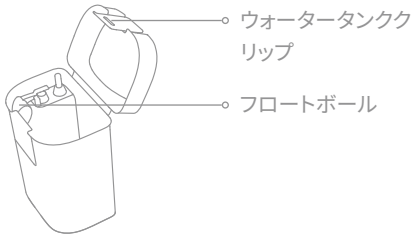


## 浄水タンク

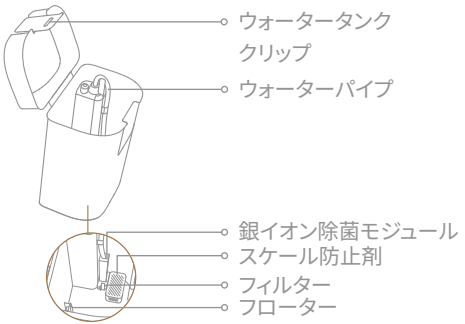

# 製品紹介

## ベースステーション

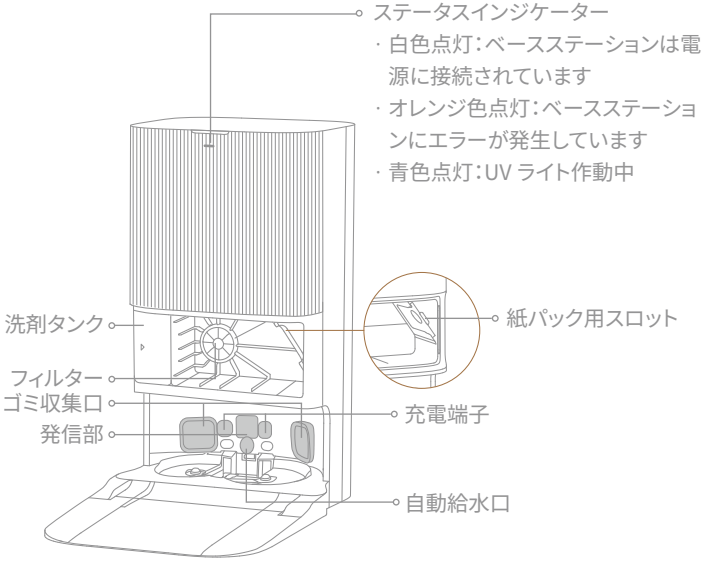


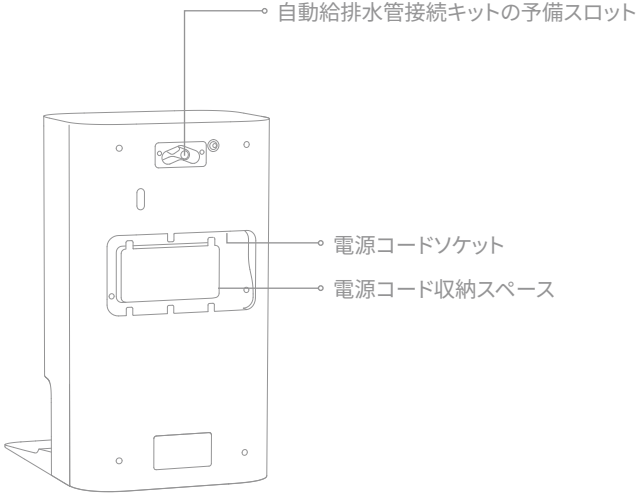


注：自動給排水管接続キットは別売です。（一部地域でのみ販売）

# お部屋環境の整頓

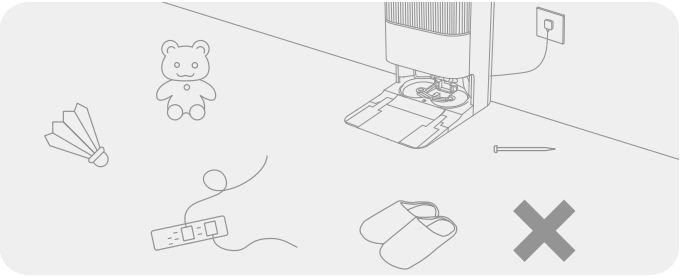

ロボット掃除機本体に絡まったり傷をつけたり転倒したりするなどの被害を避けるため、清掃前に、倒れやすいもの、壊れやすいもの、貴重なもの、危険を生じかねないものを安全な場所に移し、また床の上に散らばっているケ ーブル、雑巾、子どものおもちゃ、硬いもの、鋭いものなどを片づけてください。

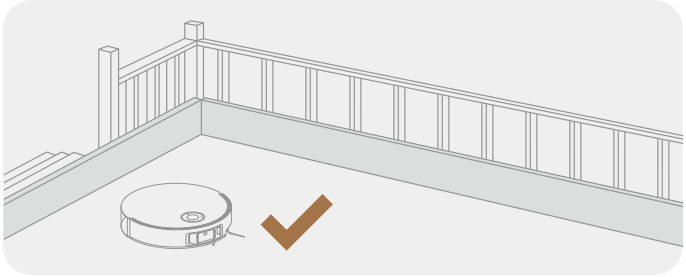

掃除する前に、ロボット掃除機本体が安全にスムーズに作動できるよう、階段周りにガードバーなどを使用してください。

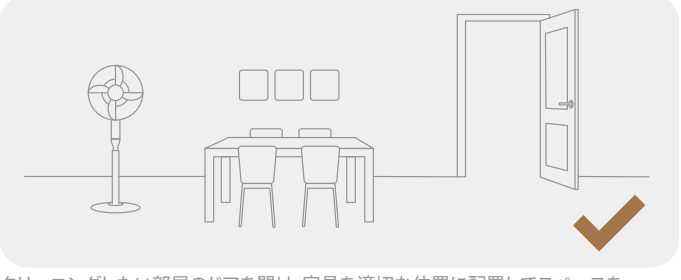

クリーニングしたい部屋のドアを開け、家具を適切な位置に配置してスペースを作ってください。

ロボットが掃除する必要のある場所を認識できるように、ロボットの前方、敷居、廊下、または狭い場所に立たないでください。

注：

・ロボットを初めて操作する場合は、掃除中にロボットについていき、障害になりうる物を直ちに取り除いてください。
・補光用 LED ライトは、薄暗い環境でも補助照明を提供します。
・石、鉄球、おもちゃの部品などの硬いものや、建築廃材、割れたガラス、釘などの鋭利なものを吸引しないでください。床に傷が付く可能性があります。

# 使用前の準備

## 1. ベースステーションを設置し、コンセントに接続します

ベースステーションは、Wi-Fi 信号が届きやすい出来る限り開けた場所に設置してください。図に示すように十分なスペースを確保し、陰影エリア内に何かものがあればすべて取り除いてください。電源コードをベースステーションに差し込み、それをコンセントに差し込んでください。

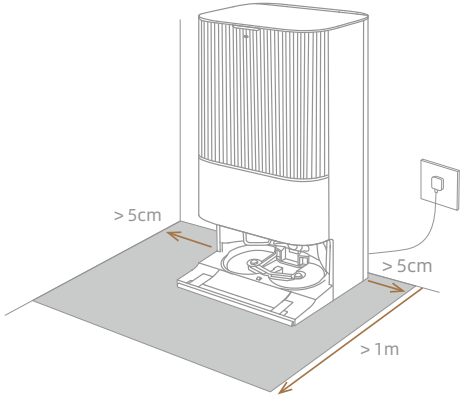


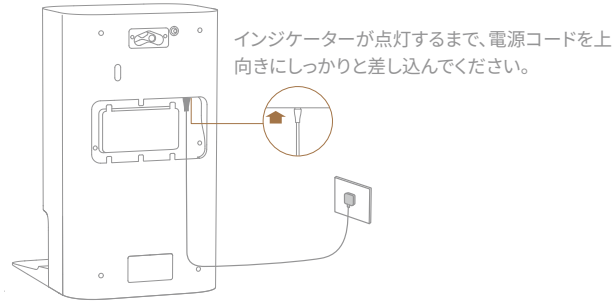


注:
- 発信部を遮るものがないことを確認してください。
- 木の床やカーペットは水のシミが残ることがあるので、ベースステーションはタイルや大理石の床の上に設置することをおすすめします。

# 使用前の準備

## 2. ベースステーションスロープを取り付けます

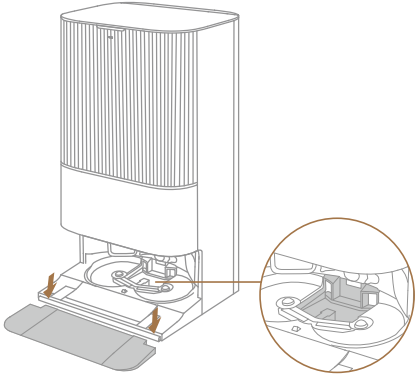


注：ウォッシュボードフィルターが適切な場所に取り付けられていることを確認してください。

## 3. ロボットの保護材を取り外し、モップパッドセットを取り付けます

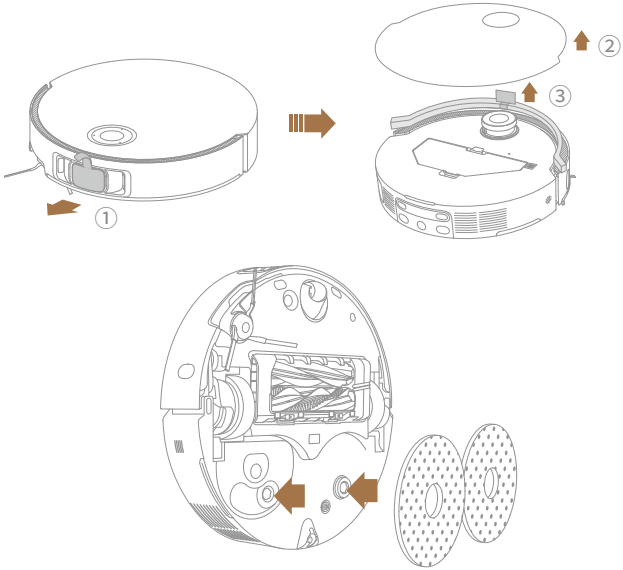

# 使用前の準備

## 4. ロボット掃除機本体をベースステーションに接続します

ロボット掃除機本体の ⏻ ボタンを 3 秒間長押しして電源を入れてください。モップパッドセットをモップ洗浄トレイの方に向けて、本体をベースステーションに置いてください。本体がベースステーションに正常に接続されると、音声による通知が聞こえます。ロボット掃除機本体とベースステーションのステータスインジケーターは、ロボットが完全に充電されても暗くならずに 10 分間点灯したままになります。

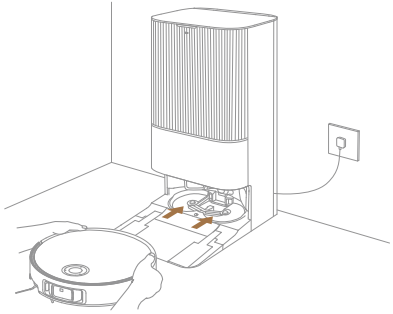

注：初めて使用する前にはロボット掃除機本体をフル充電してください。電池切れで本体の電源をオンにできない場合、手動で本体をベースステーションに接続して充電します。

## 5. 洗剤を入れます

(1) ダストタンクカバーを外し、洗剤タンクを引き出します。

(2) 洗剤タンクの蓋を開け、専用床洗剤を入れます。

(3) 洗剤タンクの蓋を閉じ、ベースステーションに戻してダストタンクカバーを元に戻します。洗剤は作業中に自動的に追加されます。

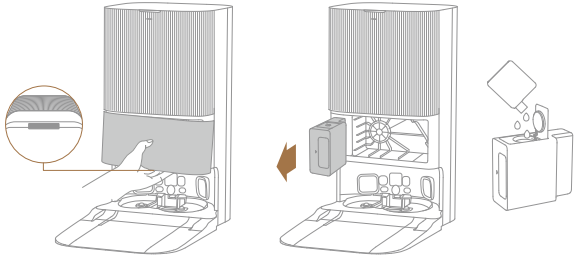

注：

- 洗剤タンクには専用床洗剤を充填して使用できます。故障を防ぐため、承認された専用床洗剤以外の液体を加えないでください。
- 洗剤タンクは、所定の位置にぴったりと収まるように取り付けてください。

# 使用前の準備

## 6. 浄水タンクに水を入れます

ベースステーションから浄水タンクを取り出し、タンクを浄水で満たします。その後、ベースステーションに戻します。

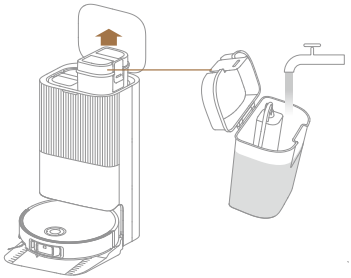

注:

・浄水タンクにお湯を入れないでください。タンクが変形するおそれがあります。

・ウォータータンクとウォッシュボードの水は人間が飲んだり、ペットに飲ませた りしないでください。

## 7. 汚水タンクに消臭モジュールを取り付けます

ベースステーションから汚水タンクを取り出し、消臭モジュールをタンクの底部に挿入します。下図に示すように消臭モジュールをカチッとはまるまで押してください。

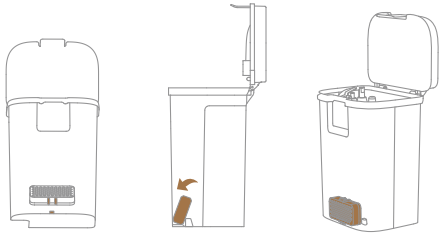

① ② ③

注:消臭モジュールを洗浄または交換するには、汚水タンクから斜め上方向に引き抜いてください。

# Dreamehome アプリとの接続

## 1. Dreamehome アプリをダウンロードします

ロボット掃除機本体のカバーを外して、ロボット掃除機本体の QR コードをスキャンするか、アプリストアで「 Dreamehome 」を検索し、アプリをダウンロードしてインストールします。

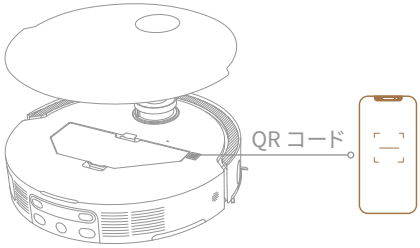


注:
- 2.4 GHz Wi-Fi のみに対応しています。
- アプリソフトウェアのバージョンアップなどにより、実際の操作方法が本書の説明と異なる場合があります。最新バージョンのアプリの指示に従ってください。

## 2. デバイスを追加します

Dreamehome アプリを開き、「QR コードをスキャンして接続」をタップし、ロボットで同じ QR コードを再度スキャンしてデバイスを追加します。指示に従って Wi-Fi 接続を完了します。

注:Wi-Fi をリセットする場合は、手順 2 を繰り返し、指示に従って Wi-Fi 接続を完了してください。

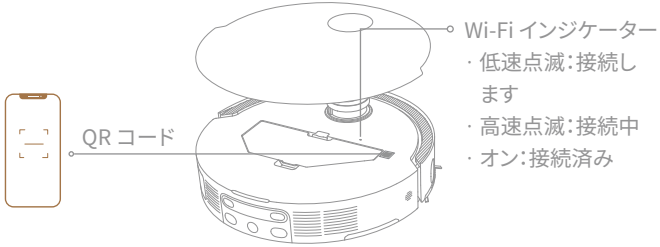

# 使い方

## 電源オン / オフ

ロボット掃除機本体の ⏻ ボタンを 3 秒間長押しして電源を入れます。電源インジケーターが点灯したままになります。もしくは、ロボット掃除機本体をベースステーションに置いて、ロボットの充電端子とベースステーションの充電端子を接触させます。そうすると、ロボットが自動的にオンになって充電を開始します。電源をオフにするには、ロボット掃除機本体をベースステーションから遠ざけ、⏻ ボタンを 3 秒間長押しします。

## 高速マッピング

ネットワークを初めて設定したら、アプリの指示に従って速やかにマップを作成します。ロボット掃除機本体は掃除をせずにマッピングを開始します。ロボット掃除機本体がベースステーションに帰還したことは、マッピングプロセスが完了したことを意味し、マップは自動で保存されます。

## 一時停止 / スリープモード

ロボット掃除機本体が走行中にいずれかのボタンを押すと、一時停止します。

10 分以上一時停止の状態が続くと、自動的にスリープモードになります。すべてのインジケーターがオフになります。ロボット掃除機本体のいずれかのボタンを押すかアプリを使用してロボット掃除機本体を起動してください。

注：ロボットを一時停止してベースステーションに置くと、現在の掃除工程は終了します。

## 掃除の自動再開

バッテリーの残量が少なくなると、ロボット掃除機本体は自動的にベースステーションに戻って充電します。適切なバッテリーレベルまで充電すると、未完了の掃除タスクが再開されます。

注：この機能を使用するには、アプリで有効にしてください。

## おやすみモード

ロボット掃除機本体が「おやすみモード」に設定されている場合、ロボットは掃除を再開しません。おやすみモードは工場出荷時のデフォルトでは無効になっています。アプリを使用して、おやすみモードを有効にしたり、おやすみ期間を変更したりできます。初期設定では、時間帯は 22:00 ～ 8:00 に設定されています。

注：
- おやすみモード中も、クリーニング予約タスクは通常通り行われます。
- ロボットはおやすみ 期間終了後に、中断した場所から掃除を再開します。

## 掃除機本体の再起動

ロボット掃除機本体が反応しなくなったり、電源をオフにできない場合は、⏻ ボタンを 10 秒間長押しして強制的に電源をオフにします。次に、⏻ ボタンを 3 秒間長押しして、ロボット掃除機本体の電源をオンにします。

# 使い方

## 掃除機および水拭き

注：初めてモップアセンブリーをロボット掃除機本体に取り付けて使用した場合、ロボットはデフォルトで「掃除機および水拭き」モードで動作します。

### 1. 掃除の開始

ロボット掃除機本体の ⏻ ボタンを押すか、アプリを使用してロボット掃除機本体をベースステーションから起動させます。その後、作成したマップに基づいてロボットが最適な掃除ルートを計画し、掃除作業を実行します。

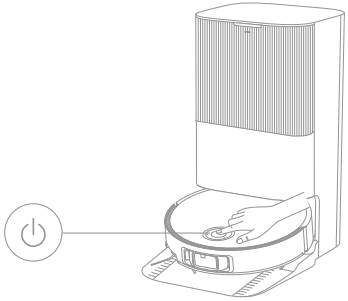

注：

- 掃除後にロボットが簡単にベースステーションに戻るように、ロボットをベースステーションから起動させることをお勧めします。
- モップパッドはロボットが水拭きを開始する前に清掃されますので、しばらくお待ちください。
- 稼働中にベースステーション、浄水タンク、汚水タンク、ウォッシュボードフィルターを動かさないでください。
- モップパッドを洗浄する際は、アプリで温水クリーニング機能を有効にすることができ、この機能はすべてのモードに適用されます。やけど防止のため、機能がオンの時は吐水口には触れないでください。

### 2. 自動モップ洗浄

掃除中、ロボットは自動的にベースステーションに戻り、アプリで指定されたモップパッドの掃除頻度に基づいてモップパッドを洗浄します。ベースステーションはロボットの水タンクに自動的に水を補充し、は掃除を再開します。

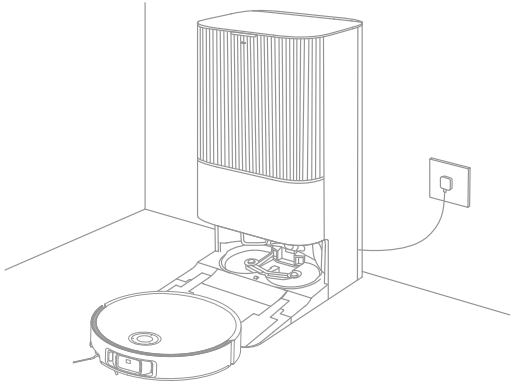

# 使い方

## 3. 自動でダストボックスのゴミを捨て、モップパッドを洗浄・乾燥します

ロボット掃除機本体が掃除作業を終えて充電するためにベースステーションに戻ると、ベースステーションは自動でダストボックスを空にし、モップパッドを洗浄・乾燥します。

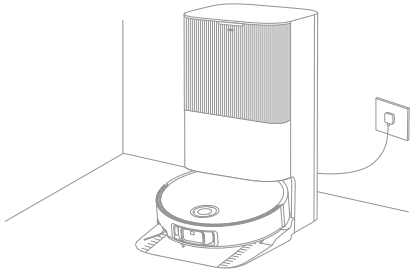

注:

- アプリで自動ゴミ捨て機能がオフになっている場合、ベースステーションはダストボックスを自動的に空にしません。
- ベースステーションはアプリの設定に従ってダストボックスを空にします。

## 4. 汚水タンクを洗浄します

ロボットの作業が完了したら、臭いが残らないように汚水タンクを掃除してください。

### 掃除後の水拭き

アプリで掃除後の水拭き機能を有効にするとを有効にすると、ロボットが自動的にベースステーション上のモップパッドセットを取り外して床に掃除機をかけます。掃除機掛けが完了すると、ロボット掃除機本体はベースステーションに戻ってモップパッドセットを取り付け、ベースステーションは自動でダストボックスを空にします。次に、メインブラシとサイドブラシを上昇させた後、水拭きを開始します。

### 掃除機掛けのみ

アプリで掃除機掛けの機能を有効にすると、ロボットが自動的にベースステーション上のモップパッドセットを取り外し、掃除を開始します。

### 水拭きのみ

アプリで水拭き機能を有効にすると、モップパッドセットがベースステーションに取り付けられているかどうかロボットが自動的にチェックします。取り付けられていない場合、ロボット掃除機本体はモップパッドセットを取り付け、メインブラシとサイドブラシを上昇させた後、水拭きを開始します。

# 日常的なお手入れ

## 部品

ロボット掃除機本体を良好な状態に保つために、アプリ内の付属品の使用方法または以下の表を参照して定期的なメンテナンスを行うことをお勧めします。

| 部品 | お手入れの頻度 | 交換時期 |
|---|---|---|
| 汚水タンク | 使用後毎回 | / |
| 浄水タンク | 2 週間毎 | |
| メインブラシ | | 6 ～ 12 カ月ごと |
| ダストボックスのフィルター | | 3 ～ 6 カ月ごと |
| サイドブラシ | | |
| モップパッドホルダー | | / |
| ウォッシュボードフィルター | 1 ～ 2 カ月に一度 | / |
| ベースステーションの発信部 | 月 1 回 | |
| 充電端子 | | |
| ゴミ収集口 | | |
| 補助輪 | | |
| キャスター | | |
| 衝突防止センサー | | |
| VersaLift センサー | | |
| 3D デュアルラインレーザーセンサー | | |

| 部品 | お手入れの頻度 | 交換時期 |
|---|---|---|
| 超音波センサー | 月 1 回 | / |
| 転落防止センサー | | |
| バンパーウィンドウ | | |
| バンパー | | |
| ロボットの自動給水口 | | |
| ロボット掃除機本体の底部 | | |
| ダストボックス | 必要に応じて清掃 | |
| メインホイール | | |
| クリアランスレッグ | | |
| 紙パック | / | 2 ～ 4 カ月ごと |
| モップパッド | | 1 ～ 3 カ月ごと |
| スケール防止剤 | | 18 ～ 36 カ月ごと |
| 銀イオン除菌モジュール | | 12 カ月 |
| 汚水タンク消臭モジ ュール | 毎回使用後 | 3 ～ 6 カ月ごと |

注：メンテナンスおよび交換の実施頻度は、実際の使用状況によって異なります。
特別な事情による例外的な場合は、即時のメンテナンスまたは交換をお勧めします。

# 日常的なお手入れ

## ウォッシュボードフィルター

1. モップパッドの洗浄が完了したら、ロボット掃除機本体を取り出し、ウォッシュボードフィルターを取り外します。

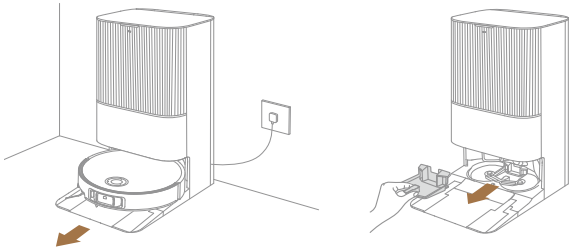

2. ウォッシュボードフィルターをきれいな水で洗い流し、きれいに拭いてからウォッシュボードに再度取り付けます。

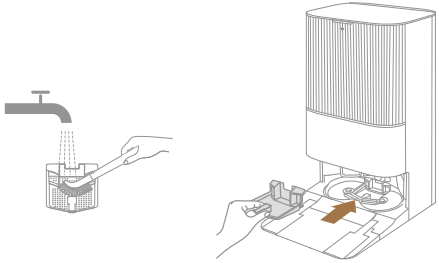

3. アプリまたは ⌂ ボタンを使って、ロボット掃除機本体をベースステーションに戻すか、手動で戻します。

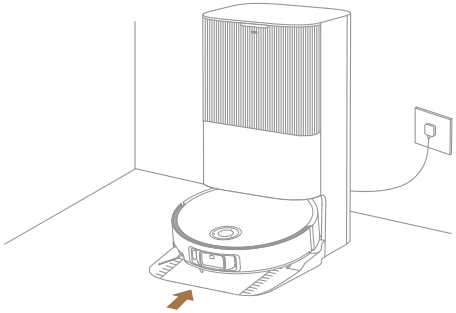

# 日常的なお手入れ

## 紙パック

1. ダストタンクのカバーを取り外し、紙パックを捨てます。

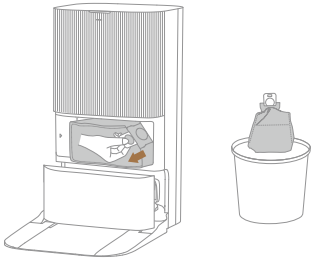

注：取手を上に引くと袋が密閉され、ゴミやホコリが誤って飛び出すのを防ぎます。

2. 乾いた布でフィルターを拭き、ほこりやゴミを取り除きます。

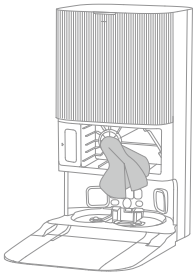

3. 新しい紙パックを取り付けます。

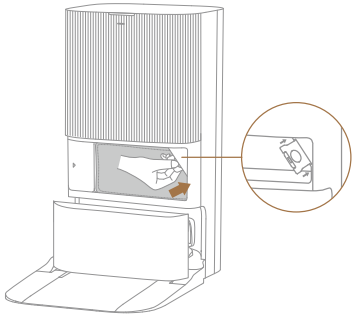

4. ダストタンクカバーを元に戻します。

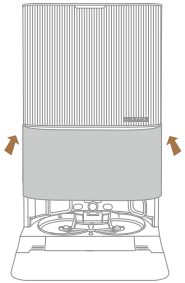

# 日常的なお手入れ

## 汚水タンク

1. 汚水タンクを取り外し、カバーを開けて汚水を排出します。

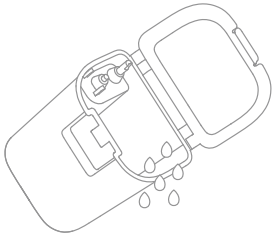

2. 汚水タンク消臭モジュールを斜め上方向に引き抜き、きれいにすすぎます。

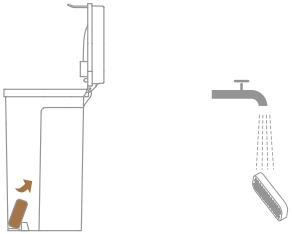

3. きれいな水でタンクを洗い、付属のクリーニングツールでタンクの内側を掃除し ます。

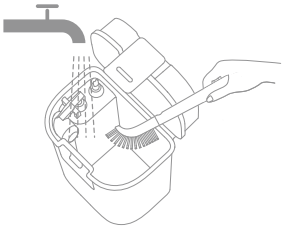

**注:**汚水タンク内のフロートボールは、動きます。壊れないよう、掃除する際に強い力を加えないようにしてください。

4. 汚水タンク消臭モジュールを再び取り付けます。

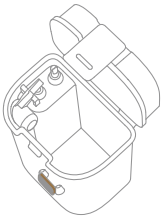

# 日常的なお手入れ

## メインブラシ

1. ブラシガードロックを内側に押し込んでブラシガードを取り外し、ブラシをロボット掃除機本体から持ち上げて取り出します。

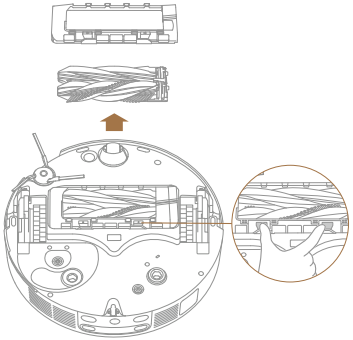

2. 図を参考に、ブラシを取り出します。ブラシに絡まった毛は付属のクリーニングツールを使って取り除いてください。清掃後、ブラシを押してブラシがメインブラシホルダーの所定の位置にカチッと収まるように取り付けます。

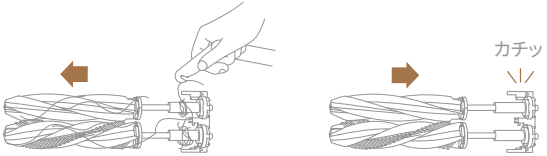


注：メインブラシを取り出す際は、怪我をしないように注意してください。

3. スクリーン印刷されている矢印が上向きになった状態で、メインブラシホルダーをスロットに斜め下方向に挿入します。

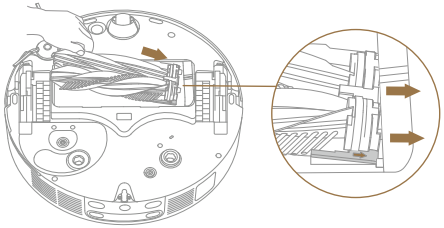

4. ブラシガードの前端をスロットに合わせ、斜め下方向に挿入してから所定の位置に押し入れます。

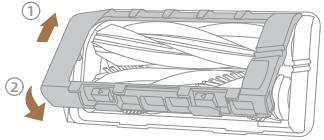

# 日常的なお手入れ

## サイドブラシ

サイドブラシをドライバーで外し、ブラシの毛を取り除いてから、再度ネジで固定します。

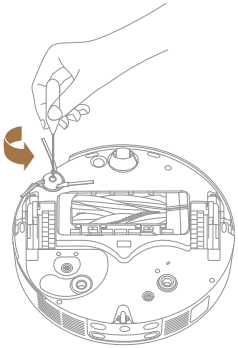

## モップパッドホルダー

モップパッドホルダーを取り外して掃除します。

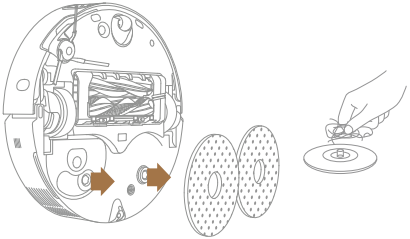

## 補助輪

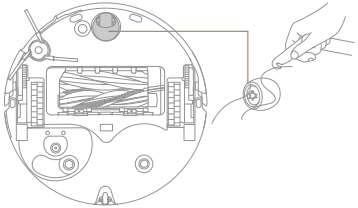

注：

- 小型ドライバーなどの工具を使用して、補助輪の車軸とタイヤを分離します。あまり強い力を加えないでください。
- 補助輪を流水ですすぎ、完全に乾燥させてから元に戻します。

# 日常的なお手入れ

## ダストボックスとフィルター

1. ロボットカバーを開け、ダストボックスクリップを押してダストボックスを取り外します。

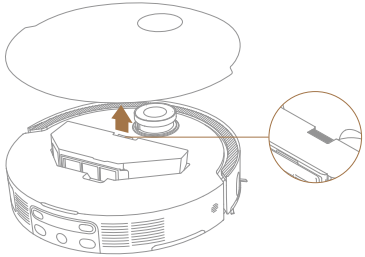

2. ダストボックスフィルターを取り外してダストボックスを空にします。

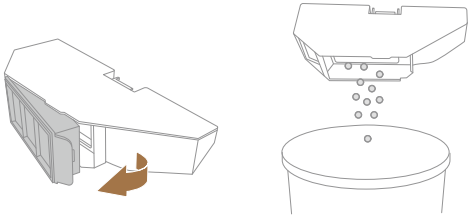

3. フィルターのバスケットを軽くたたいて汚れを取り除きます。

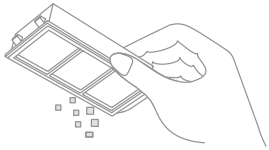

注：フィルターが破れないよう、ブラシや指、先の尖った道具などで掃除しないで下さい。

4. ダストボックスとフィルターを水で洗い流し、十分に乾かしてから元通り取り付けます。

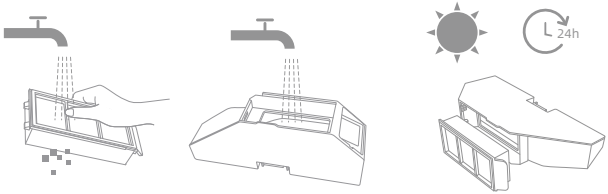


注：

- ダストボックスとフィルターはきれいな水のみで洗い流してください。洗剤は使用しないでください。
- ダストボックスとフィルターは、十分に乾かしてから使用してください。

# 日常的なお手入れ

## ロボット掃除機本体のセンサー類

次の図を参考に、柔らかく乾いた布でロボットセンサーを拭きます。

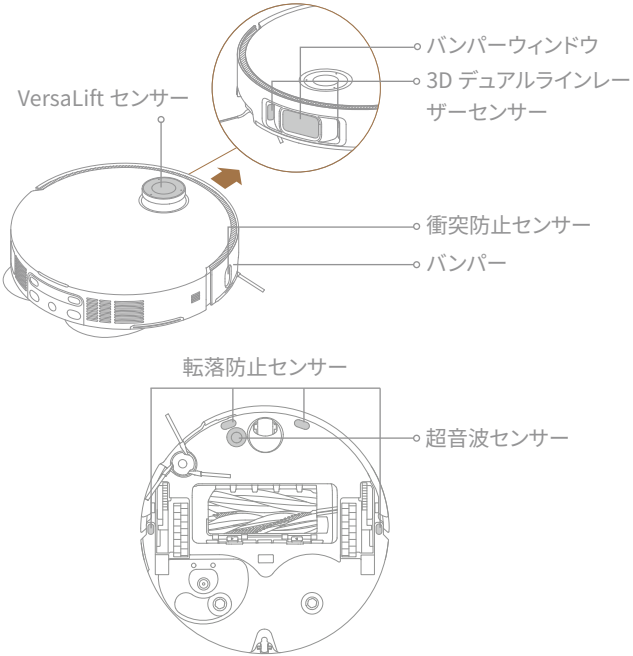


**注：**濡れた布はロボット掃除機本体やベースステーション内の傷つきやすい部品に損傷を与えるがあります。お手入れには乾いた布を使用してください。

## 充電端子と発信部

充電端子と発信部を、柔らかい乾いた布で拭いてください。

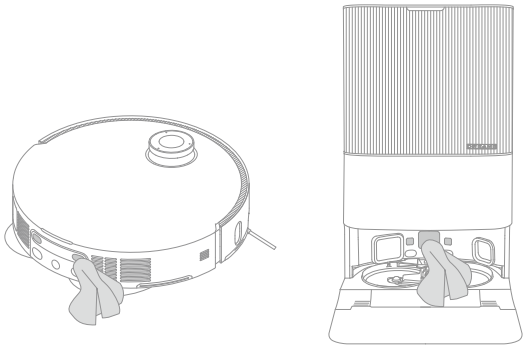

# 日常的なお手入れ

## ゴミ収集口

ロボットとベースステーションのゴミ収集口を柔らかく乾いた布で拭きます。

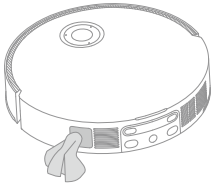

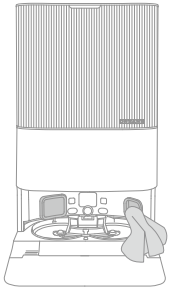

## モップパッド

モップパッドを交換するには、モップパッドホルダーからモップパッドを取り外します。

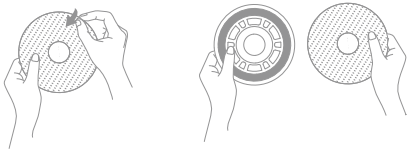

## バッテリー

ロボット掃除機本体には高性能のリチウムイオンバッテリーパックが内蔵されています。最適なバッテリー性能を維持するために、毎日の使用においてバッテリーが十分に充電されていることを確認してください。長期間使用しない場合は、電源を切って保管してください。過放電による破損を防ぐため、少なくとも 3 カ月に 1 回は充電してください。

# よくあるご質問

| よくあるご質問 | 解決法 |
|---|---|
| ロボット掃除機本体の電源が入りません。 | バッテリー残量が少なくなっています。ベース上でロボットを再充電し、再試行してください。<br>バッテリーの温度が低すぎる、または高すぎます。本機器は 0°C～ 40°Cの温度で動作させることをお勧めします。 |
| ロボット掃除機本体が充電されません。 | ベースステーションが電源に接続されていません。電源コードソケットの両端が正しく差し込まれていることを確認してください。<br>ベースステーションとロボット掃除機本体の充電端子間の接点の接触が不良です。充電端子を清掃してください。<br>ロボット掃除機本体のコネクタ部に異物がないか確認し、異物がある場合は取り除いてください。 |
| ロボットが Wi-Fi に接続できません。 | Wi-Fi ネットワークのパスワードが間違っています。Wi-Fi ネットワークに接続する際のパスワードが正しいことを確認してください。<br>ロボット掃除機本体は 5 GHz Wi-Fi 接続に対応していません。ロボット掃除機本体が 2.4 GHz Wi-Fi に接続されていることを確認してください。<br>Wi-Fi の電波が弱い。ロボット掃除機本体が Wi-Fi 受信感度が良好な場所にあることを確認してください。<br>ロボット掃除機本体を設定する準備ができていない可能性があります。アプリを終了して再度ログインし、指示に従ってもう一度お試しください。 |
| ロボット掃除機本体がベースステーションを見つけられず、戻ることができません。 | ベースステーションの電源が切断されているか、ロボット掃除機本体がベースステーション上にないときに移動されています。ベースステーションを電源に接続するか、ロボット掃除機本体をベースステーションの上に置いて充電してください。<br>ベースステーションの周囲に障害物が多すぎます。ベースステーションをより開けた場所に設置してください。<br>ロボット掃除機本体を移動すると、ロボット自体の位置が変更される場合があり、再度位置決めに失敗した場合はマップが再作成されます。<br>ロボット掃除機本体がベースステーションから離れすぎている場合、ロボット掃除機本体は自身ではベースステーションに帰還ができない恐れがあり、その場合、手動でロボット掃除機本体をベースステーション上に戻す必要があります。<br>ベースステーションの信号部を拭き、ホコリやゴミを取り除いてください。 |

# よくあるご質問

| よくあるご質問 | 解決法 |
|---|---|
| ロボット掃除機本体がベースステーションの前で立ち往生し、ベースステーションに戻ることができません。 | ロボット掃除機本体の進路を妨げないように、ベースステーションの両側または前方に十分なスペースがあるか確認してください。ドアが閉まっているなど、戻るためのルートが遮られているかもしれません。<br>ベースステーション前の床が過度に濡れている場合、ロボットが滑る場合があります。その場合は、余分な水を取り除いてから再試行してください。<br>ベースステーションを別の場所に移してから、もう一度試してみることをお勧めします。<br>ベースステーションスロープが正しく取り付けられていることを確認してください。 |
| ロボット掃除機本体のの電源が切れません。 | 充電中はロボット掃除機本体の電源をオフにできません。ロボット掃除機本体をベースステーションから移動させ、⏻ボタンを 3 秒間押し続けて電源をオフにすることをお勧めします。<br>手順 1 でロボット掃除機本体の電源が切れない場合は、⏻ボタンを 10 秒間長押しするとロボットの電源が強制的に切れます。問題が解決しない場合は、アフターサービスにお問い合わせください。 |
| 充電速度が遅い。 | ロボットのバッテリー残量が少ない場合、ロボットを完全に充電するには約 4.5 時間かかります。<br>指定範囲外の温度でロボット掃除機本体を稼働させると、バッテリーの寿命を延ばすために充電速度が自動的に遅くなります。<br>ロボット掃除機本体とベースステーションの充電端子が汚れている可能性があります。乾いた布で拭いてください。 |
| ロボット掃除機本体の動作中にノイズが大きくなります。 | ダストボックスフィルターが目詰まりしていないか確認してください。詰まっていたら、掃除するか交換してください。<br>メインブラシやダストボックスに硬いものが挟まっている可能性があります。硬いものがないか確認し、あれば取り除いてください。<br>メインブラシやサイドブラシにゴミが絡まっている可能性があります。異物がないか確認し、あれば取り除いてください。<br>吸引モードを、標準または静音に切り替えてください。 |
| ロボット掃除機本体がルート通りに動きません。 | ロボット掃除機本体を使用する前に、電源コードやスリッパなど室内のものを片付けてください。<br>濡れたり滑りやすい床面で稼働させると、メインホイールが滑る原因となります。ロボットを使用する前に、濡れた場所を乾かすことをお勧めします。<br>ロボットのバンパーウィンドウと 3D デュアルラインレーザーセンサーを清潔で柔らかい布で拭き、清潔な状態に保ち遮るものがないようにします。 |

# よくあるご質問

| よくあるご質問 | 解決法 |
|---|---|
| ロボット掃除機本体が、指定した部屋を掃除しません。 | 掃除する部屋のドアが開いていることを確認してください。<br>掃除する部屋の前の床が濡れていて滑りやすい場合、ロボット掃除機本体が滑って誤作動することがあります。濡れた床を拭いてから、ロボット掃除機本体を使用してください。 |
| ロボット掃除機本体が、充電後に掃除を再開しません。 | おやすみモードに設定されていないか、確認してください。このモードでは掃除は再開されません。<br>ロボット掃除機本体をベースステーションに手で置いたり、アプリまたは⌂ボタンを介して充電ベースに送ったりした場合は、掃除を再開しません。 |
| ステーションがダストボックスを自動的に空にしません。 | ダストタンクの紙パックが満杯でないか、確認してください。<br>紙パックが満杯ではない場合は、ロボットのゴミ収集口、ベースステーション、またはダストボックスに障害物がないか確認してください。ある場合は適宜片づけてください。 |
| モップ洗浄トレイの水位が異常です。 | 汚水タンクのシールが緩んでいないか、正しく取り付けられていないかどうかを確認し、シールが緩んでいる場合は手動でリセットしてください。問題が解決しない場合は、カスタマーサポートセンターにご連絡ください。<br>汚水タンクを軽く押して、正しく取り付けられていることを確認します。<br>ウォッシュボードフィルターを外し、汚水排水口が詰まっていないか確認してから掃除してください。<br>洗剤を確認してください。専用の床洗剤以外の液体を加えないでください。 |
| モップパッドが異常に上がっています。 | モップパッドを取り外して異物が挟まっていないか確認し、ロボットを再起動してみてください。問題が解決しない場合は、カスタマーサポートセンターにご連絡ください。 |
| 浄水タンクの下やシール付近に水が溜まります。 | 浄水タンクを取り出す際、タンク下やシール付近に配管内の水が残る場合があります。これは正常です。乾いた布で拭いてください。 |

その他の詳しいサービスについては、support.jp@dreame.tech にご連絡ください。
公式サイト：https://www.dreametech.jp/

# 基本仕様

## ロボット掃除機本体

| | |
|---|---|
| 型式 | RLX85CE |
| 充電時間 | 約 4.5 時間 |
| 定格電圧 | 14.4 V ⎓ |
| 定格電力 | 75 W |
| 動作周波数 | 2400-2483.5 MHz |
| 最大出力 | <20 dBm |

通常の使用条件では、本機器はアンテナとユーザーの身体との間に少なくとも 20 cm の距離を保つ必要があります。

## ベースステーション

| | |
|---|---|
| 型式 | RCXE0105 |
| 定格入力 | 100 V~ 50-60 Hz |
| 定格出力 | 20 V ⎓ 2 A |
| 定格電力（ゴミ収集中） | 650 W |
| 定格電力（温水クリーニング中） | 1160 W |
| 定格電力（充電中および乾燥中） | 83 W |

注：
- 定格電力（温水クリーニング中）は典型的な期間（水温25°C）での電力値により決まります。
- 定格電力(充電中および乾燥中）は、全負荷時の電力値によって決まります。

# バッテリーの廃棄と取り出し

内蔵のリチウムイオンバッテリーには、環境に有害な物質が含まれています。廃棄する場合は、必ず有資格者がバッテリーを取り出し、適切なリサイクル施設で廃棄してください。

– 廃棄する前に必ずバッテリーを本機器から取り出してください。

– 必ず本機器を電源から切り離してからバッテリーを取り出してくだ さい。

– バッテリーは安全に廃棄してください。

## 警告：

バッテリーを取り出す前に、電源を切り、できるだけバッテリーを消耗させてください。

不要になったバッテリーは、適切なリサイクル施設で処分する必要があります。

爆発の恐れがあるため、高温の環境下に置かないでください。

不適切な使用状況下では、バッテリーから液体が漏れることがあり ます。触れてしまった場合は、水で洗い流し、医師に相談してください。

## 取り出し方法：

1. ロボット掃除機本体を裏返し、背面のネジを適切な工具で外し、カバーを取り外します。
2. バッテリーと PCB ボードの間の端子を抜き、バッテリーを取り出します。

# 安全規範



為了避免使用不當所造成的觸電、起火等意外傷害，請在使用前仔細閱讀使用說明書，並妥善保管。

## 使用限制

- 本電器不預期供生理、感知、心智能力、經驗或知識不足之使用者（包含孩童）使用，除非在對其負有安全責任的人員之監護或指導下安全使用。
- 孩童應受監護，以確保孩童不嬉玩電器。請勿讓兒童將機器人當成玩具，主機工作時請監督兒童及寵物使其儘量遠離。
- 本裝置僅可與裝置隨附的電源零件一起使用。
- 請勿在戶外、浴室或游泳池周圍對產品進行安裝、充電和使用。
- 本產品僅用於家居環境的地面清潔，請勿用於室外、非地面、商用或工業環境。
- 使用產品時，必須保證其在合適的工作環境與操作安全。如果工作環境不合適，請不要使用產品。
- 如果電源軟線損壞，必須使用專用軟線或從其製造商或維修部購買專用的組件更換。
- 請勿在懸空環境且沒有防護欄的情況下使用。
- 請勿將主機倒扣放置。請勿將升降雷射雷達、主機上蓋及防撞板作為提把搬運主機。
- 請在高於 0°C、低於 40°C 的環境下使用該產品，且確保地面沒有任何液體及粘稠物。
- 使用前請先將家中地面電線掛起，如果在電源線上使用會發生危險。
- 請收起地面上放置的易碎物品及雜物，避免主機在運作過程中碰撞，導致家中貴重物品損壞。
- 請勿在主機工作時，讓人體或寵物毛髮、手指等部位靠近機器的吸塵口。
- 請勿將清理小工具放置在兒童可接觸的區域。
- 請勿在嬰幼兒睡眠的空間裡使用產品。
- 請勿將任何物體（包括兒童、寵物）放置於靜止或運動的主機上。
- 僅允許添加清水和清潔液（僅限官方指定品牌），使用配比見清潔液瓶身。禁止添加其他溶液（例如酒精、消毒液等），清潔液須放置在兒童觸及不到的地方。
- 請勿用於清掃任何燃燒中的物體。請勿用於清潔具有爆炸性的液體、腐蝕性的氣體或未經沖淡的酸或溶劑。溶劑包括透過高速吸塵空氣流可引起爆炸的液體。
- 請勿讓主機吸取硬物或尖銳物體。禁止將產品用於吸取任何諸如石子、廢紙等任何可能堵塞產品的物品。
- 清潔和維護主機及基座前請關機並將電源插頭拔出。
- 請勿使用溼布擦拭或者任何液體沖洗主機、基座；可水洗部件日常清潔後，請充分乾燥後再安裝使用。

# 安全規範

**使用限制**

· 請依照說明書的指示使用本產品，因不當使用導致的任何損失和傷害，皆由用戶自行承擔。

**電池及充電**

· 請勿使用任何第三方電池和基座。僅可與同包裝內的 RCXE0105 型基座配套使用。
· 請勿私自拆解、修理或改裝電池或基座。
· 請勿將基座靠近熱源放置。
· 請勿用溼布或溼手擦拭或清理基座的充電接觸點。
· 請勿隨意拋棄廢棄電池，應交由專業回收機構處理。
· 如電源線出現破皮或折斷，請立即停止使用，並即時聯繫客服。
· 如需運輸產品，請確保主機處於關機狀態，並建議使用原包裝盒包裝。
· 如長時間不使用本產品，請充滿電後關閉主機並放置於陰涼乾燥處，至少每 3 個月充電一次，避免電池出現過度放電情況。

**雷射安全資訊**

· 本產品雷射感測器符合 IEC 60825-1：2014 的 1 類雷射產品標準，請使用中避免人眼直視。

僅可於室內使用

閱讀使用說明書

# 產品簡介

## 包裝內容物

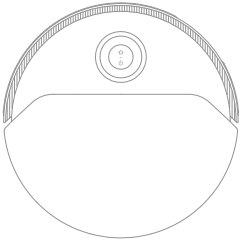

主機

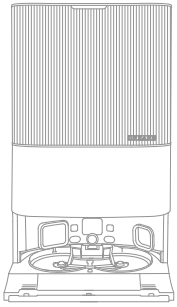

基座

### 其他配件

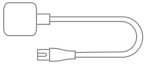

電源線

基座坡道延長墊
（使用前請先安裝）

說明書

清潔液自動加注模組
（已安裝）

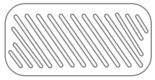

污水箱除臭模組
（使用前請先安裝）

拖布 X 2
（已安裝）

拖布盤
X 2

集塵袋 X 2
（已預先安裝 1 個）

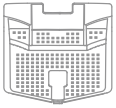

清洗盤濾網
（已安裝）

銀離子除菌模組
（已安裝）

地面清潔液

清理刷

**提示：**本說明書中的圖示僅供參考，實際外觀請以實際產品為準。

# 產品簡介

## 主機

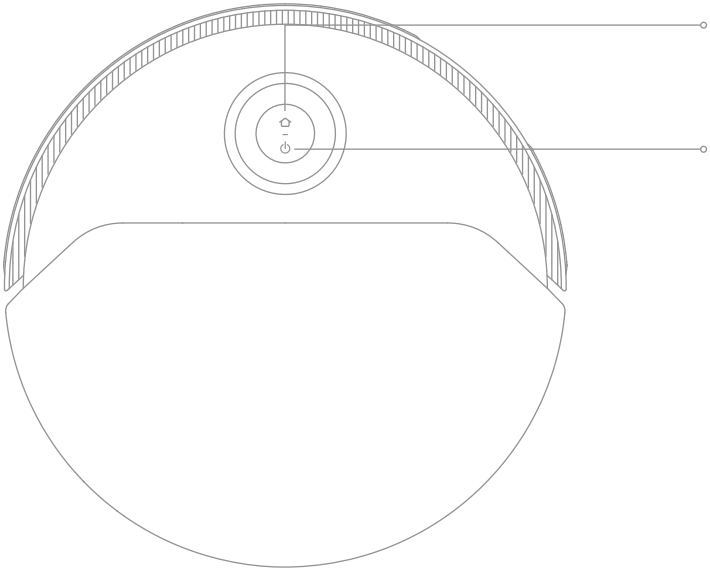

**回充**
· 短按啟動回充
· 長按 3 秒關閉兒童鎖功能

**啟動 / 清潔**
· 長按 3 秒開機或關機
· 開機後，短按啟動清掃

**環狀指示燈**
· 藍色恆亮：清潔中或清潔完成
· 綠色恆亮：充電狀態
· 橘色閃爍：故障狀態

**按鍵指示燈**
· 白色恆亮：清潔中或清潔完成
· 白色呼吸：非低電量充電
· 橘色恆亮：低電量待機或低電量暫停
· 橘色呼吸：低電量充電
· 橘色閃爍：故障狀態
· 粉色閃爍：影像監控開啟

**提示：**
· 於清潔或回充時，按壓主機上的任意鍵即可暫停。
· 可透過應用程式開啟或關閉兒童鎖功能。

# 產品簡介

## 主機及感測器

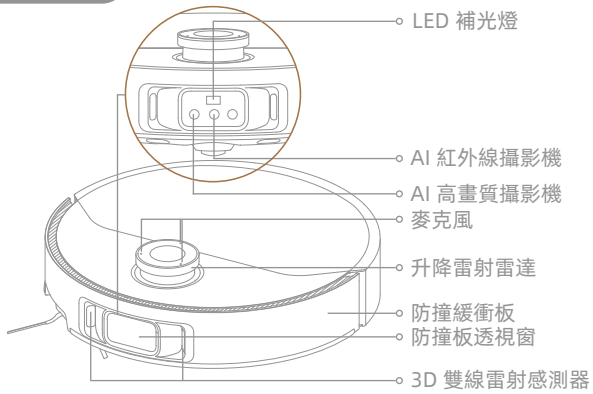


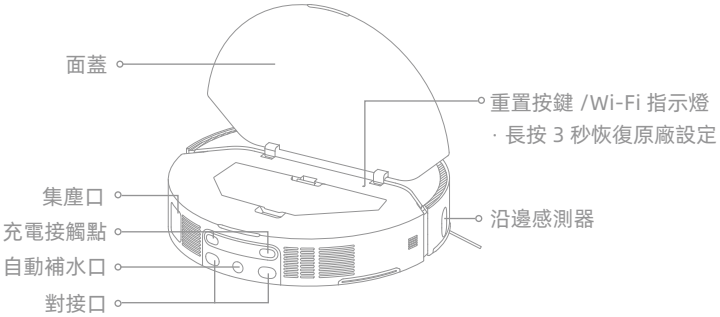


**提示：**升降雷射雷達會在主機無任務待機、基座上充電及清潔低矮區域時降下。當降下清潔低矮區域時，請勿移動主機影響定位。

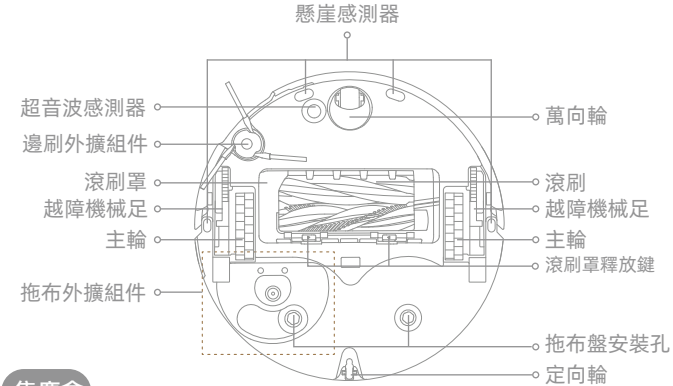


## 集塵盒

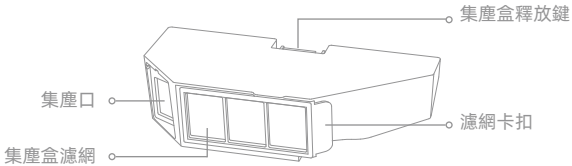


## 拖布組件

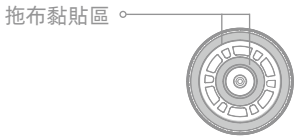


拖布盤

拖布

# 產品簡介

## 基座

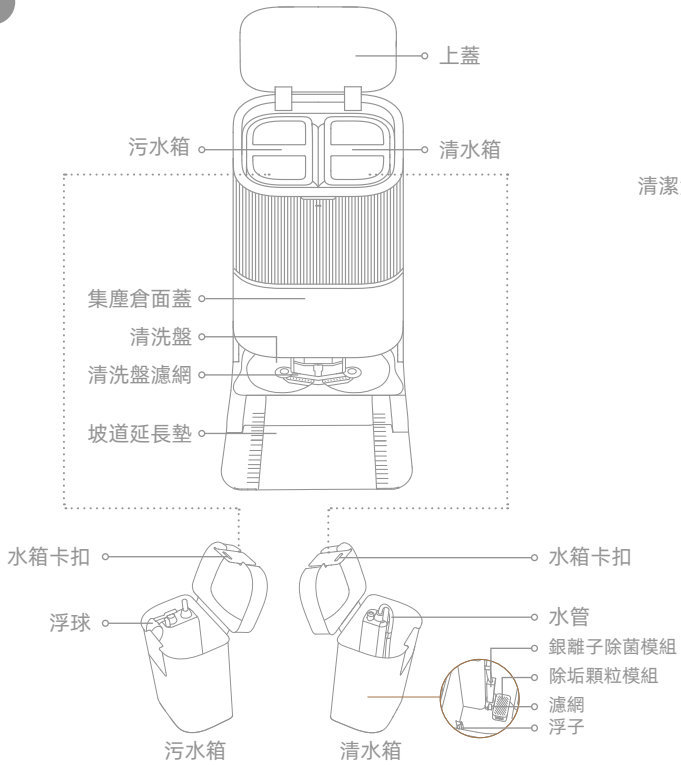


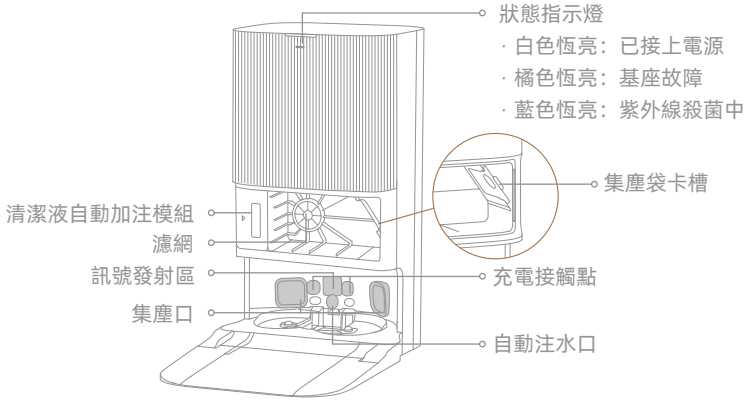


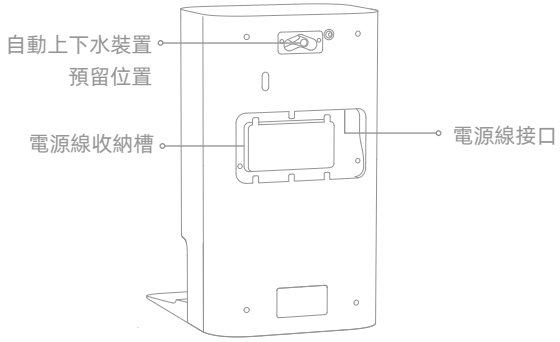


**提示：**自動上下水裝置需額外購買。（僅於特定區域販售）

# 整理居家環境

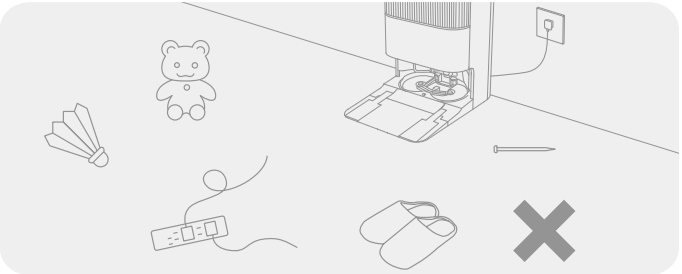

清掃前請先移開易倒、易碎、貴重及可能造成危險的物品，並清理地面上散落的線材、布料、兒童玩具、硬物、尖銳物品等雜物，以避免被主機纏繞、刮傷或撞倒而造成損失。

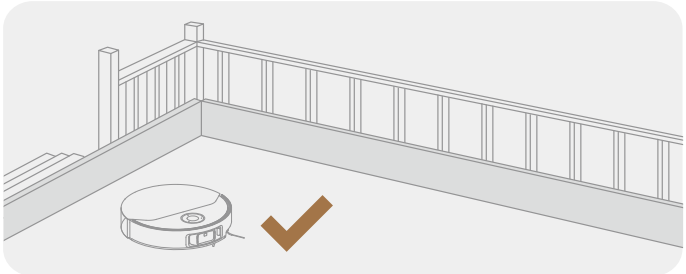

在清潔前，請使用實體防護欄封閉懸空，以確保主機安全且順暢運行。

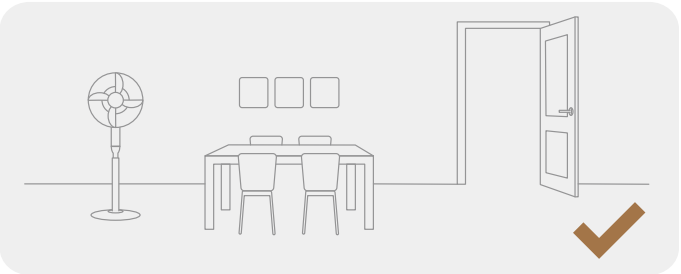

打開待清潔區域的房門，將家中的家具放在適當的位置，盡量空出最大的清潔空間。

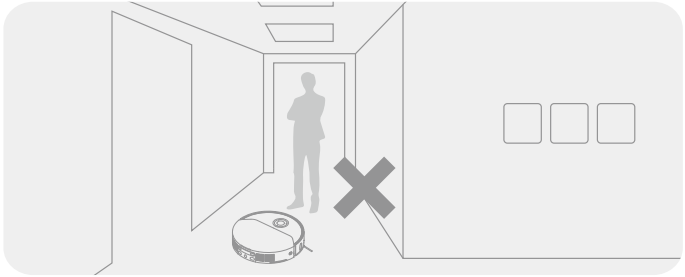

請避免站在主機前方、門檻、走廊狹窄處，以免主機無法辨識待清潔區域。

**提示：**

· 首次清潔過程中，建議全程跟隨主機，協助處理一些可能存在的小問題，以便後續清潔工作能順利進行。
· LED 補光燈在光線昏暗的環境中可提供輔助照明。
· 請勿讓主機吸入硬物（如石塊、鋼珠及玩具零件等）或尖銳物品（如裝修廢料、碎玻璃及釘子等），否則可能會刮傷地面。

# 使用前準備

## 1. 放置基座，連接電源線

將基座放在開闊且 Wi-Fi 訊號良好的位置。按圖示預留足夠空間，陰影區域內不要放置其它物品。將電源線插入插座並接通電源。

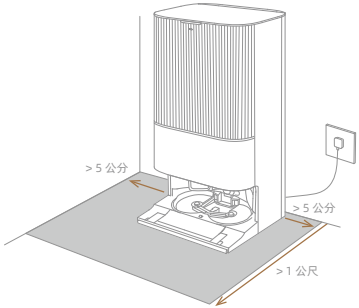


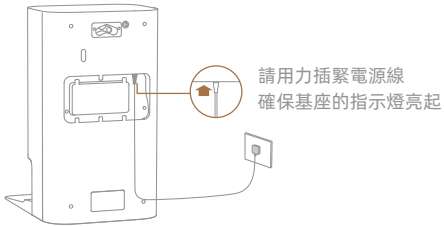


**提示：**

· 確保沒有任何物體遮擋基座訊號發射區。

· 建議將基座放置在瓷質或石質地面，以免水漬浸濕木質地板或地毯。

## 2. 安裝坡道延長墊

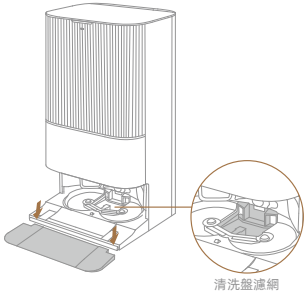


**提示：**確保清洗盤濾網已確實安裝。

## 3. 拆下主機防護物，安裝拖布組件

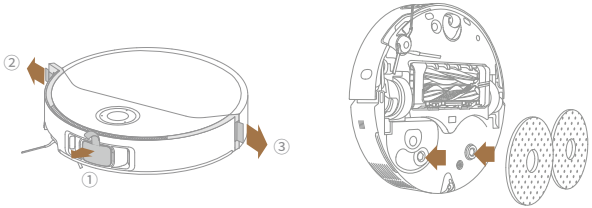

# 使用前準備

## 4. 連接主機與基座

使用前，長按主機上的 ⏻ 鍵 3 秒開機。開機後，將主機放置在基座內（主機拖布組件朝向基座清洗盤位置），當聽到語音播報開始充電後，表示主機與基座連接成功。充滿電後，主機指示燈及基座指示燈恆亮 10 分鐘，然後熄滅。

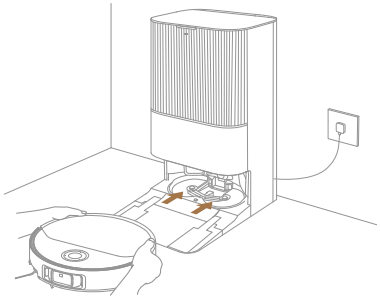

**提示：**首次使用時建議先充滿電。如果電量耗盡無法開機，可用手動方式連接主機與基座進行充電。

## 5. 添加清潔液

（1）取下集塵倉面蓋，向外拉出清潔液自動加注模組。
（2）打開自動加注模組上蓋，向內添加追覓官方清潔液。
（3）添加完畢後蓋緊自動加注模組的上蓋，並將之裝入基座內，然後裝回集塵倉面蓋。執行工作中，將實現清潔液自動加注。

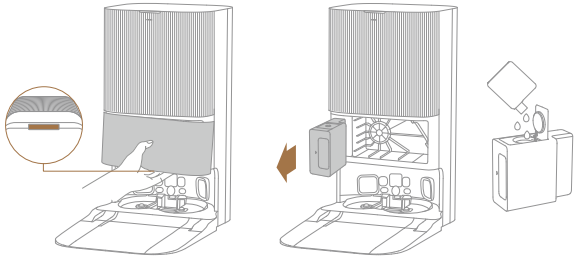

**提示：**
· 清潔液自動加注模組可加滿清潔液使用。請使用追覓專用清潔液，以免機器故障。
· 聽到「咔噠」聲，表示自動加注模組已確實安裝。

# 使用前準備

## 6. 將清水注入於清水箱

從基座取出清水箱，向內注滿清水，然後再將清水箱裝回基座內。

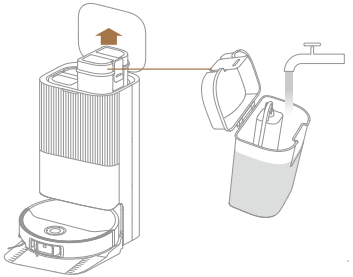

**提示：**請勿注入熱水，否則可能造成水箱變形。

## 7. 安裝污水箱除臭模組

從基座取出污水箱，將除臭模組對準污水箱底部卡扣。依照圖示角度按壓除臭模組，聽到「咔噠」聲即表示已確實安裝。

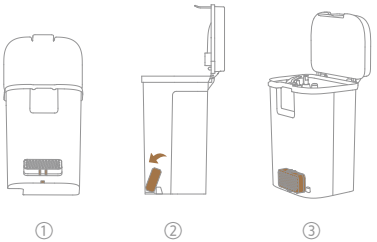


**提示：**若需清潔或更換除臭模組，可斜向上將其拔出。

# 連接應用程式

## 1. 下載應用程式

掀開主機面蓋，掃描機身 QR Code 或在應用商店搜尋「Dreamehome」，根據提示下載並安裝 Dreamehome 應用程式。

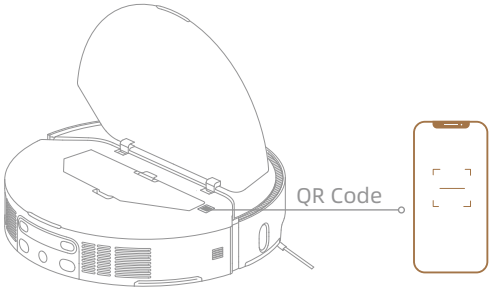


**提示：**

· Wi-Fi 僅支援 2.4GHz 頻段的網路。

· 由於應用程式的升級與更新，實際操作可能與以上描述略有差異，請依照目前應用程式內的引導進行操作。

## 2. 新增裝置

開啟 Dreamehome 應用程式，點選「掃碼連線」，再次掃描機身 QR Code 新增裝置，並依照應用程式提示完成連線。

*Wi-Fi 指示燈開始慢慢閃爍表示主機進入連線模式。

**提示：**如需重置 Wi-Fi，請重複步驟 2，並依照應用程式提示完成連線。

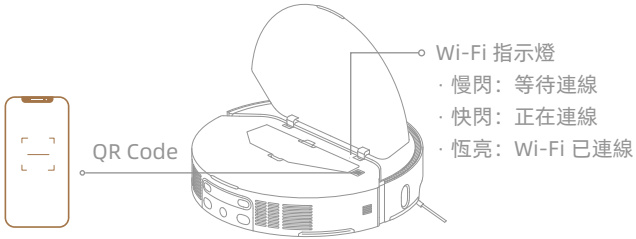

# 使用說明

## 開機 / 關機

長按 ⏻ 鍵 3 秒開機，電源指示燈恆亮，主機進入待機狀態。也可將主機放入基座並將主機的充電接觸點對準基座的充電接觸點，主機就會自動開機並開始充電。在主機未充電且暫停的狀態下，長按 ⏻ 鍵 3 秒就會關機。

## 快速建圖

首次連接網路後，根據應用程式首頁指引進行快速建圖，主機將只建圖不清掃。主機自動返回基座後，表示建圖完成會自動儲存地圖。

## 暫停 / 休眠

當主機處於運作狀態時，短按主機任意鍵暫停。
暫停超過 10 分鐘無操作，主機將自動進入休眠狀態，該狀態下主機所有指示燈熄滅；休眠狀態下按鍵、應用程式均可喚醒主機。

**提示：**暫停時若將主機靠上基座充電，將結束本次清潔。

## 斷點續掃

清潔時若電量過低，主機會自動返回基座充電，等到充到合適電量後，將返回斷點處繼續執行未完成的清掃任務。

**提示：**如需使用此功能，請在應用程式中開啟。

## 勿擾模式

在勿擾時段內，主機不會自動續掃。勿擾模式在出廠預設中是設為關閉，可以使用手機端應用程式開啟勿擾模式或修改勿擾時間段。（預設開啟時段為 22:00-08:00）

**提示：**
· 設定的定時清潔任務會在勿擾時段內正常按時執行。
· 如有未完成的斷點續掃任務，主機將在勿擾時間段結束後再啟動執行。

## 重新啟動主機

當按鍵無回應或無法關機時，長按 ⏻ 鍵 10 秒強制關機後，再按 ⏻ 鍵 3 秒就會開機。

# 使用說明

## 掃拖功能

**提示：**安裝拖布組件後，首次使用主機時，預設會依照掃拖一體模式執行清潔工作。

### 1. 啟動工作

使用應用程式或短按主機上的 ⏻ 鍵，主機會從基座出發，並根據所建地圖規劃出最佳清潔方案執行地面清潔工作。

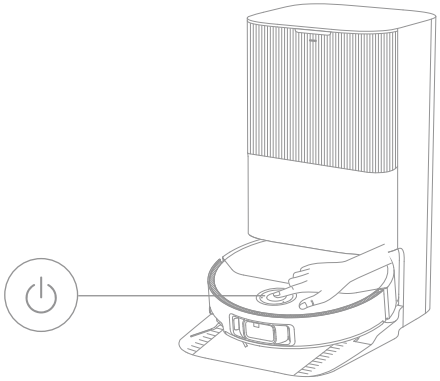

### 2. 中途回洗

拖地過程中，主機會根據應用程式的清洗拖布設定，自動返回清洗拖布，返回基座後，主機水箱會透過基座自動補水，完成後繼續執行清潔任務。

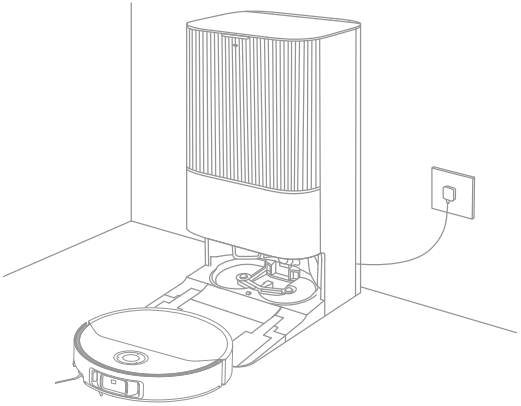

**提示：**

- 為確保主機完成清潔後順利返回基座，建議讓主機從基座出發。
- 主機出發前會先進行一次清洗拖布的操作，請耐心等待。
- 清潔中請勿隨意移動基座、清水箱、污水箱及清洗盤濾網。
- 可透過應用程式開啟熱水洗拖布功能。開啟後，將使用熱水執行洗拖布任務，且此功能會在全部模式下生效。功能開啟時請勿觸碰清洗盤出水口，以免燙傷。

### 3. 自動集塵、清洗並烘乾拖布

主機完成工作並回充後，基座會開始自動集塵，然後清洗和烘乾拖布。集塵後會對集塵袋進行紫外線殺菌。清洗並烘乾拖布後，會對拖布進行紫外線殺菌。殺菌時，基座指示燈會亮藍燈。

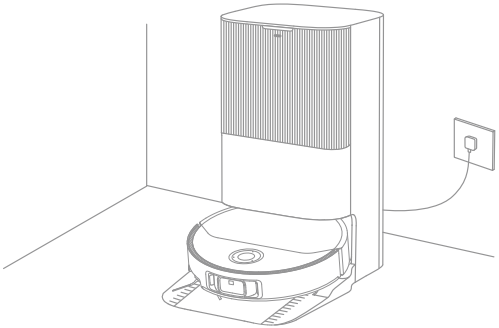

**提示：**

· 若在應用程式中關閉自動集塵功能，基座就不會自動集塵。
· 若在應用程式中修改集塵模式，基座則會根據設定的模式集塵。
· 若在應用程式中關閉紫外線殺菌功能，基座就不會進行紫外線殺菌。

### 4. 清理污水箱

完成工作後，請及時清理污水箱，避免產生異味。

#### 先掃後拖功能

可在應用程式清潔模式設定中選擇先掃後拖功能，主機將先在基座中自動拆卸拖布並開始掃地。掃地任務結束後，主機將返回基座自動集塵並安裝拖布，抬升滾刷和邊刷後開始拖地。

#### 單掃功能

可在應用程式清潔模式設定中選擇掃地功能，主機將在基座中自動拆卸拖布並切換為單掃模式。

#### 單拖功能

可在應用程式清潔模式設定中選擇拖地功能，主機將先在基座中自動確認拖布的安裝狀態。如果未安裝拖布，主機會自動安裝拖布，並在滾刷和邊刷抬升後開始拖地。

# 日常維護

## 零組件維護

為使主機保持最佳狀態，建議參考應用程式中的耗材計時或參考下表進行日常維護：

| 零組件 | 維護頻率 | 更換週期 |
|---|---|---|
| 污水箱 | 建議每次使用後清理 | / |
| 清水箱 | 建議每 2 週清理 1 次 | |
| 滾刷 | | 6 - 12 個月 |
| 集塵盒濾網 | | 3 - 6 個月 |
| 邊刷 | | |
| 拖布盤 | | / |
| 清洗盤濾網 | 建議每 1- 2 個月清理 1 次 | / |
| 基座訊號發射區 | 建議每月清理 1 次 | |
| 充電接觸點 | | |
| 集塵口 | | |
| 萬向輪 | | |
| 定向輪 | | |
| 沿邊感測器 | | |
| 升降雷射雷達 | | |
| 3D 雙線雷射感測器 | | |
| 超音波感測器 | | |
| 懸崖感測器 | | |

| 零組件 | 維護頻率 | 更換週期 |
|---|---|---|
| 防撞板透視窗 | 建議每月清理 1 次 | / |
| 防撞緩衝板 | | |
| 主機自動補水口 | | |
| 主機底部 | | |
| 集塵盒 | 依照需求清理 | |
| 主輪 | | |
| 越障機械足 | | |
| 集塵袋 | / | 2 - 4 個月 |
| 拖布 | | 1 - 3 個月 |
| 除垢顆粒模組 | | 18 - 36 個月 |
| 銀離子除菌模組 | | 12 個月 |
| 污水箱除臭模組 | 建議每次使用後清理 | 3 - 6 個月 |

**提示：**維護與更換頻率視實際情況而定，如因特殊情況出現異常，應即刻維護或更換零組件。

# 日常維護

## 清洗盤濾網

1. 拖布清潔任務結束後，取出主機，然後取下清洗盤濾網。

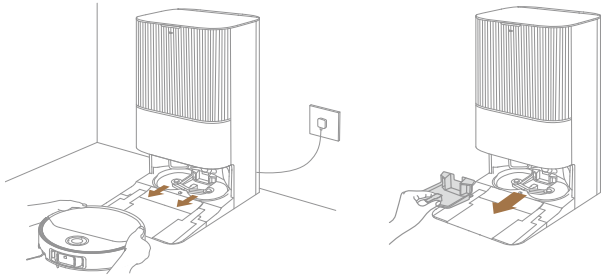

2. 將清洗盤濾網放到水龍頭下沖洗並擦拭乾淨，然後裝回清洗盤內。

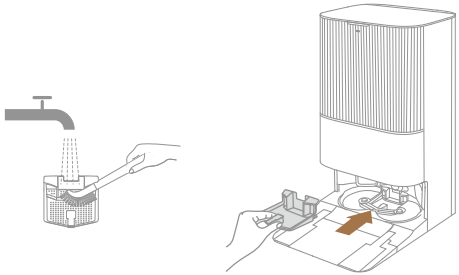

3. 使用應用程式或短按主機的 ⌂ 鍵讓主機返回基座，或手動將主機放回基座。

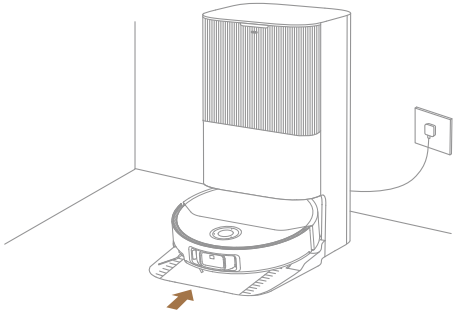

# 日常維護

## 集塵袋

1. 取下集塵倉面蓋並丟棄集塵袋。

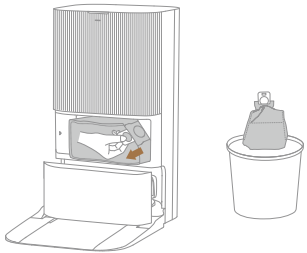

**提示：**取出集塵袋時，集塵袋提手會將集塵袋封閉起來，可有效防止灰塵漏出。

2. 使用柔軟乾布擦拭集塵濾網。

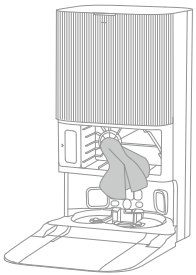

3. 安裝新的集塵袋。

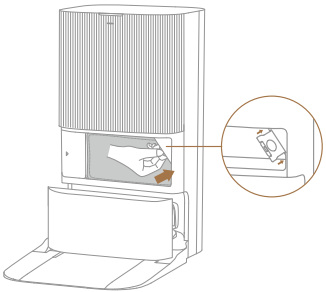

4. 關閉集塵倉面蓋。

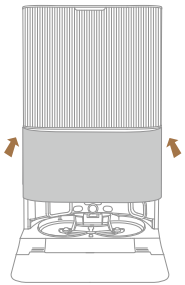

# 日常維護

## 污水箱

1. 取出污水箱，打開污水箱上蓋，傾倒污水。

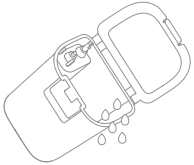

2. 斜向上拔出污水箱除臭模組，然後沖洗乾淨。

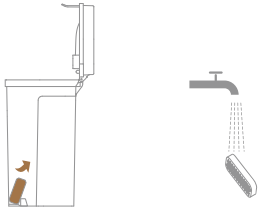

3. 用清水沖洗污水箱，可使用配套清理刷將污水箱內壁刷洗乾淨。

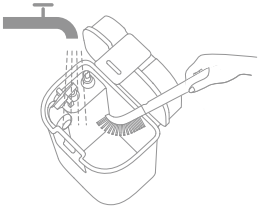

**提示：**污水箱中的浮球是活動零件，清洗時不要太過用力，以免影響浮球功能。

4. 將污水箱除臭模組裝回原位。

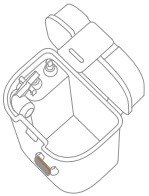

## 邊刷

用螺絲起子轉下邊刷上的螺絲，然後取出邊刷。清理完邊刷上的毛髮後，再用螺絲起子轉回。

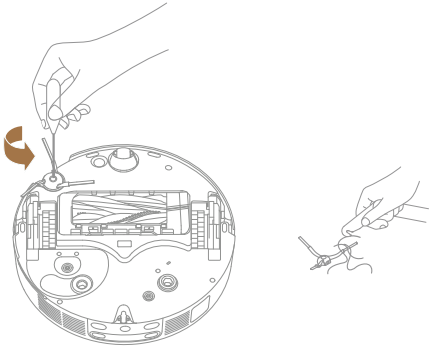

# 日常維護

## 滾刷

1. 向內按住兩側滾刷罩釋放鍵，取下滾刷罩，向上取出滾刷。

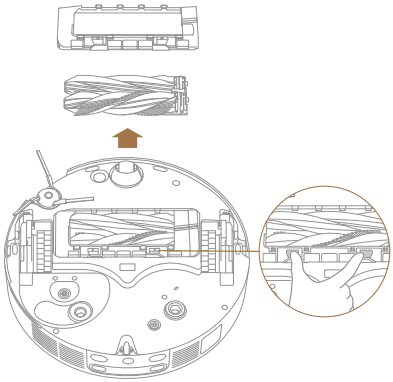

2. 依照圖示拔出滾刷，用清理刷清理纏繞的毛髮。清理完後將滾刷用力推入滾刷支架，聽到「咔噠」聲後即已確實安裝。

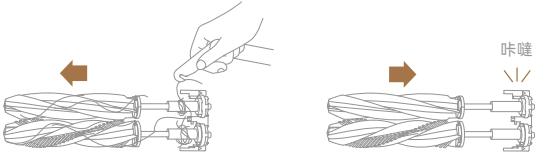


**提示：**拔下滾刷時請小心操作，以免受傷。

3. 依照圖示角度，將滾刷支架有箭頭的一面朝上，對準插孔斜向下裝回滾刷。

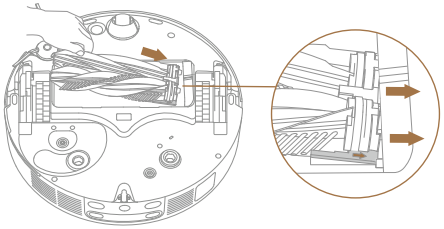

4. 將滾刷罩前端對準插口斜向下插入，確保安裝到位。

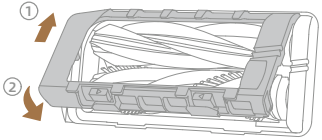

# 日常維護

## 集塵盒以及集塵盒濾網

1. 掀開主機面蓋，按住集塵盒釋放鍵向上取出集塵盒。

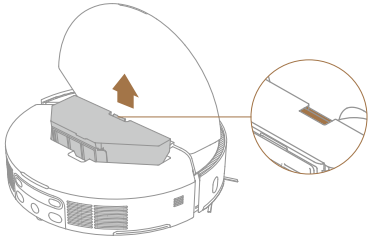

2. 取下集塵盒濾網，然後向下倒出垃圾。

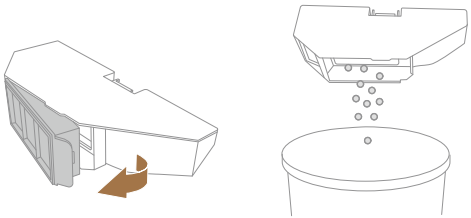

3. 拍打濾網邊框將髒污輕敲出來。

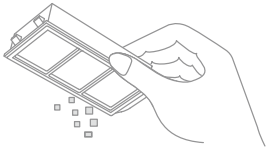

**提示：**請勿使用刷子、手指及尖銳物品清理濾網，以免損壞。

4. 可用自來水沖洗集塵盒及濾網，充分晾乾後方可裝回使用。

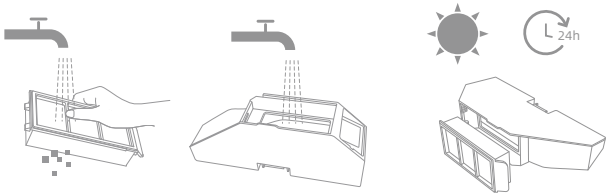


**提示：**

· 請用清水沖洗，不要添加任何清潔劑。
· 請務必晾乾後再使用。

# 日常維護

## 拖布盤

取下拖布盤並清理，清理完後裝回主機。

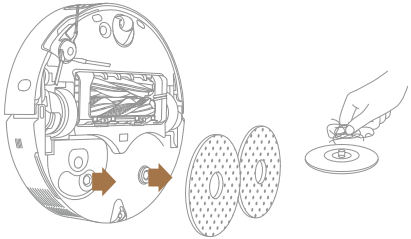

## 萬向輪

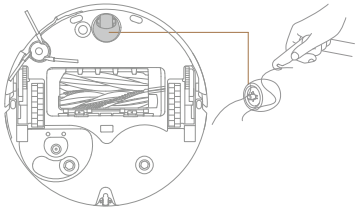

**提示：**

· 可用小螺絲起子等工具撬出萬向輪輪軸，請勿用力過猛。

· 可用自來水沖洗，晾乾後裝回。

## 主機感測器

請用柔軟乾布擦拭清理主機各感測器，如下圖所示：

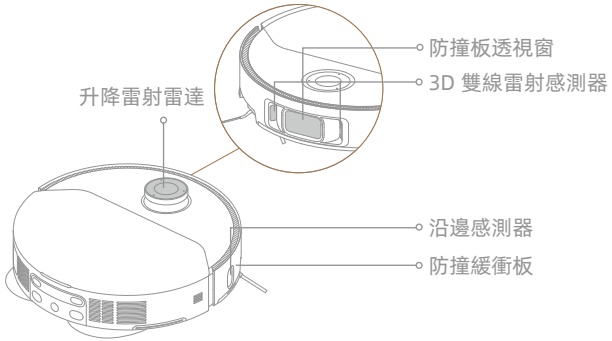


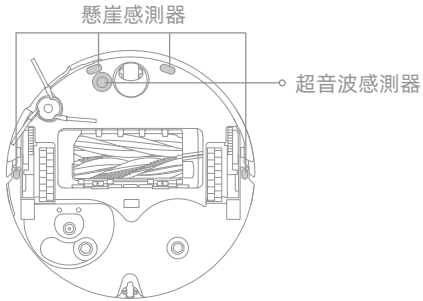


**提示：**主機及基座內部包含敏感的電子元件，清理時請使用乾抹布。請勿使用濕抹布，以免進水造成損壞。

# 日常維護

## 充電接觸點

請使用柔軟的乾布擦拭充電接觸點及訊號發射區。

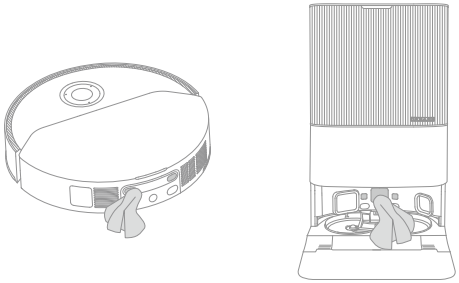

## 集塵口

請使用柔軟的乾布擦拭主機及基座的集塵口。

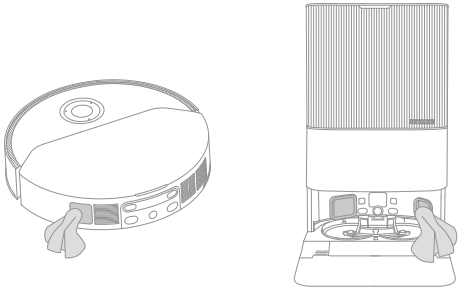

## 拖布

將拖布從拖布盤上取下進行更換。

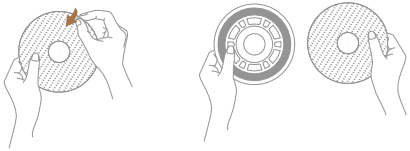

## 電池

主機內建高性能鋰離子充電電池組，為維護電池性能，日常使用請將主機保持充電狀態。如果長時間不使用請關機存放，至少三個月充電一次以免電池因過度放電而受損。

# 常見問題



| 問題類型 | 解決辦法 |
| --- | --- |
| 無法開機 | 電池電量不足，請先充電後再使用。<br>環境溫度低於 0 ℃ 或高於 40 ℃，請在 0 ℃ 至 40 ℃ 環境下使用。 |
| 無法充電 | 基座未通電時，請確認基座的電源線兩端是否都有插好。<br>接觸不良時，請清理基座的充電接觸點與主機充電接觸點。<br>請檢查主機對接口是否有異物並清理乾淨。 |
| 連線失敗 | Wi-Fi 密碼錯誤，請重新輸入正確的 Wi-Fi 密碼。<br>請切換 2.4GHz 網路進行連線，暫不支援 5GHz 網路和企業路由器。<br>請保持主機在 Wi-Fi 訊號強度較佳的範圍內。<br>主機可能尚未進入等待連線狀態，請退出應用程式重新進入，然後依照連線步驟再嘗試一次。 |
| 主機找不到基座位置，<br>導致無法返回基座 | 基座斷電或主機在外時被移動位置，此時請連接基座電源或手動將主機放回基座充電。<br>基座附近障礙物太多時，請將基座放置於開闊區域。<br>移動主機後會重新定位，定位失敗後將重新建立地圖，如基座距離較遠可能無法回充，此時請手動將主機放回基座充電。<br>請擦拭基座訊號發射區，防止沾到灰塵或髒污。 |
| 主機在基座前卡住，<br>導致無法返回基座 | 請查看基座兩側或前方是否有留夠空間，以防擋路。<br>回充路線被阻擋，例如房門關閉。<br>可能打滑，建議查看基座前方是否有積水，如有積水，建議擦乾後再嘗試。<br>建議將基座換個位置擺放後再嘗試。<br>確認是否已正確安裝基座坡道延長墊。 |
| 主機無法關機 | 主機必須在非充電狀態下才能關機，建議將主機搬離基座，長按 ⏻ 鍵 3 秒即可關機。<br>嘗試上一步驟卻無法關機時，再長按 ⏻ 鍵 10 秒就會強制關機。 |

# 常見問題

| 問題類型 | 解決辦法 |
| --- | --- |
| 充電速度慢 | 主機低電量充至滿電量，正常耗時約 4.5 小時。<br>在高溫或低溫環境下使用，為了延長電池使用壽命，掃拖機器人會自動降低充電速度。<br>充電接觸區域可能有髒污，請用乾布擦拭該區域。 |
| 工作時運行聲音大 | 濾網堵塞，請查看確認後清潔或更換。<br>滾刷和集塵盒中捲入硬物，請查看確認後清理。<br>邊刷、滾刷被異物纏繞，請查看確認後清理。<br>主機吸力檔位可適當調低至標準或安靜檔位。 |
| 工作時行走路線亂 | 地面擺放的電線、拖鞋等物體影響主機正常工作，建議使用前歸置整齊。<br>在濕滑地面工作，造成主輪打滑，建議手動擦乾或風乾後使用。<br>請用乾淨軟布擦拭主機前方的防撞板透視窗和 3D 雙線雷射感測器，保持乾淨無遮擋。 |
| 部分房間漏掃 | 請確認房門都已完全打開。<br>房間門口較為濕滑，導致主機打滑且工作異常，建議手動清理地面積水。 |
| 清潔中途電量不足，<br>回充後卻未續掃 | 請確認主機是否處於勿擾模式下，在該模式下主機不會續掃。<br>手動回充（包括手動將主機放回基座、使用應用程式回充、短按主機 ⌂ 鍵觸發回充任務）時，主機不會續掃。 |

# 常見問題



| 問題類型 | 解決辦法 |
| --- | --- |
| 自動集塵失敗 | 請檢查集塵倉的集塵袋是否已滿。<br>若集塵袋未滿，請檢查主機和基座的集塵口，以及集塵盒的集塵口是否有堵塞，並即時清理。 |
| 清洗盤水位異常 | 請檢查污水箱的密封圈，如有鬆動或安裝不到位時，請手動協助復位。<br>請向下輕按污水箱，確保污水箱安裝到位。<br>請取下清洗盤濾網，檢查污水排水口是否堵塞並清理。<br>請檢查是否使用了非原廠的清潔液，請使用指定清潔液。 |
| 拖布盤抬升異常 | 請手動拆卸拖布盤，檢查是否有異物卡住，並嘗試重新啟動機器。 |
| 清水箱底部或密封圈附近有水 | 取出清水箱時，會有部分管道內的水殘留在清水箱底部或密封圈附近，此時用抹布擦拭即可，不會影響機器的正常使用。 |

如果依照上述方法依然無法解決問題，請洽詢客服人員。
如需更多支援，請透過 www.dreametech.com.tw 與我們聯絡。

# 規格

## 主機

| | |
|---|---|
| 型號 | RLX85CE-2 |
| 充電時間 | 約 4.5 小時 |
| 額定電壓 | 14.4 V ⎓ |
| 額定功率 | 75 W |
| 工作頻率 | 2400–2483.5 MHz |
| 最大輸出功率 | < 20 dBm |

在正常使用情況下，本設備的天線與使用者身體之間應保持至少 20 公分的間隔距離。

## 基座

| | |
|---|---|
| 型號 | RCXE0105 |
| 額定輸入 | 110 V~ 50-60 Hz |
| 額定輸出 | 20 V ⎓ 2 A 40 W |
| 額定功率（集塵狀態） | 770 W |
| 額定功率（熱水清洗狀態） | 1160 W |
| 額定功率（烘乾 + 充電） | 83 W |

**提示：**

· 額定功率（熱水清洗狀態）是根據代表期間的功率值（水溫 25°C）來確定的。
· 額定功率（烘乾 + 充電）是根據滿載期間的功率值來確定的。

* 本裝置包含的無線電發射模組的型號核准程式碼體現在主機銘牌上。

NCC 警語：

取得審驗證明之低功率射頻器材，非經核准，公司、商號或使用者均不得擅自變更頻率、加大功率或變更原設計之特性及功能。低功率射頻器材之使用不得影響飛航安全及干擾合法通信；經發現有干擾現象時，應立即停用，並改善至無干擾時方得繼續使用。前述合法通信，指依電信管理法規定作業之無線電通信。低功率射頻器材須忍受合法通信或工業、科學及醫療用電波輻射性電機設備之干擾。

# 電池處理和拆卸

內建鋰離子電池含有對環境有害的物質。在處理電池之前，請確保由合格的技術人員取出電池並將其丟棄在適當的回收設施中。

– 在報廢之前，必須將電池從電器中取出；

– 取出電池前，必須中斷電器與電源的連接；

– 應安全處理電池。

**警告：**

**取出電池之前，請關閉電源並盡可能耗盡電池電量。**

**不用的電池應丟棄在適當的回收設施。**

**請勿暴露在高溫環境中，以免發生爆炸危險。**

**在不正常使用的情況下，電池可能會濺出液體。如果接觸到液體，請用清水沖洗並尋求醫療協助。**

**拆卸指南：**

1. 將主機翻轉過來，使用適當的工具卸除主機背面的螺絲，然後取下蓋子。
2. 拔下電池與 PCB 板之間的端子即可取出電池。

ZH-TW

# 限用物質含有情況標示聲明

設備名稱：智慧吸塵器
Equipment name

型號（型式）：RLX85CE-2
Type designation (Type)

| 單元 Unit | 限用物質及其化學符號<br>Restricted substances and its chemical symbols | | | | | |
|---|---|---|---|---|---|---|
| | 鉛Lead<br>(Pb) | 汞<br>Mercury<br>(Hg) | 鎘<br>Cadmium<br>(Cd) | 六價鉻<br>Hexavalent chromium<br>($Cr^{+6}$) | 多溴聯苯<br>Polybrominated biphenyls<br>(PBB) | 多溴二苯醚<br>Polybrominated diphenyl ethers<br>(PBDE) |
| 印刷電路板及電子組件 | ○ | ○ | ○ | ○ | ○ | ○ |
| 電機齒輪 | — | ○ | ○ | ○ | ○ | ○ |
| 外殼 | ○ | ○ | ○ | ○ | ○ | ○ |
| 馬達 | ○ | ○ | ○ | ○ | ○ | ○ |
| 其他及其配件<br>(線材、充電座、組裝零件) | ○ | ○ | ○ | ○ | ○ | ○ |

備考1.〝超出0.1 wt %〞及〝超出0.01 wt %〞係指限用物質之百分比含量超出百分比含量基準值。
Note 1：“Exceeding 0.1 wt %” and “exceeding 0.01 wt %” indicate that the percentage content of the restricted substance exceeds the reference percentage value of presence condition.
備考2.〝○〞係指該項限用物質之百分比含量未超出百分比含量基準值。
Note 2：“○” indicates that the percentage content of the restricted substance does not exceed the percentage of reference value of presence.
備考3.〝－〞係指該項限用物質為排除項目。
Note 3：The “－” indicates that the restricted substance corresponds to the exemption.

廢電池請回收

本產品含有可充電鋰電池組，任意丟棄會對環境造成汙染，請在丟棄本產品前按照以下提示將電池從產品中取出，並作恰當的處置:
*拆除電池前請先斷電以及盡可能用完電量，然後轉開機器下方機殼上固定螺絲後取下機殼。
*拔掉連接電池的端子後取下電池，注意不要破壞到電池外殼以防止發生危險。
*請將取下來的電池交給專業回收機構作處理。

# 保固說明

1. 為維護您的權益，請於購買時詳細確認填寫購買日期及加蓋銷售店章，以便享有本產品的保固以及售後服務。

2. 本產品之免費保固期間，依本產品之購物發票日起算 12 個月 ( 本公司對於非台灣地區銷售之商品不負保固之責 ), 其他損耗零件不屬於本公司保固之項目。

* 若當地法律規定的品質保證政策年限高於說明書所規定的承諾時長，則以當地法律規定為準。

3. 保固服務並不適用於以下任何情況：

(1) 任何對本產品未經授權的拆修或改裝。

(2) 未依使用說明書操作而造成損壞。

(3) 任何因為不當使用、故意之行為；液體或汙垢的流入、意外事件、自然災害或物理力所造成的損害。

4. 如需保修範圍外的維修工作，產生的維修工作費用應由您支付。

5. 本產品因維修而替換或拆除的任何零件，將不會返還給您。

6. 任何需要保固服務的產品應送回本公司授權的地區服務中心，本產品運送之相關費用，應由您支付。

7. 當您需要保修服務時，請出示本產品之購買發票或保固卡。如購買發票、保固卡有任何塗改或無法辨識時，本公司有權保留拒絕提供本產品保修及售後服務之權利。我們在各地的售後服務（含保固）僅針對當地版本追覓產品，請您根據產品版本的歸屬地聯絡歸屬地售後服務提供協助。

## 產品保固卡

| | |
|---|---|
| 用戶姓名 | |
| 通訊地址 | |
| 聯絡電話 | |
| 產品名稱及型號 | |
| 產品序號 | |
| 產品購買日期 | |

# 售後服務

## 維修記錄

| | 故障描述及更換配件 | 維修日期 | 維修中心 |
|---|---|---|---|
| 1 | | | |
| 2 | | | |
| 3 | | | |

## 合格證

檢 驗 員 03

技術支援：

如果您在使用吸塵器時需要更多的説明或者在操作過程中遇到了問題，您可能需要聯絡安德國際商貿股份有限公司以獲得更多的技術支援。

進 口 商： 安德國際商貿股份有限公司

服務電話： 02-27952860

進口商地址： 臺北市內湖區金莊路 26 號 7 樓之 5

製 造 商： 追覓贸易（天津）有限公司

地　　址： 天津自貿試驗區（東疆保稅港區）亞洲路 6975 號金融貿易中心南區 1-1-2112

# 安全資訊

為避免因用法不當而造成觸電、火災或受傷，使用本產品前仔細閱讀說明書，並妥善保存以備不時之需。

## 用途限制

- 為確保安全運作並避免任何風險，在沒有家長或監護人監督的情況下，8 歲以下兒童或身體、感官、智力有缺陷或經驗或知識有限的人不得使用本產品。兒童不得在無人看管的情況下清潔和維護本產品。
- 本產品只能配合隨附的電源組件使用。
- 本產品的電池只能由專業人員替換。
- 應把需要清潔的區域清空。兒童不得玩本產品。主機運作時，確保兒童和寵物與主機保持安全距離。
- 切勿在浴室或泳池周圍安裝、使用本產品或給本產品充電。
- 本產品只適用於在家居環境中清潔地板。請勿在室外、非地板表面、商業或工業環境中使用。
- 請確保本產品在適當的環境中正常運作。否則請勿使用本產品。
- 如果電源線受損，必須使用由製造商或其維修代理所提供的特殊電源線或組件更換。
- 切勿在不設保護屏障的懸空區域使用主機。
- 切勿把主機倒轉放置。切勿將升降激光雷達保護蓋、主機面蓋或碰撞緩衝板當作主機手柄使用。

## 用途限制

- 請在高於 0°C、低於 40°C 的環境使用本產品，並確保地面沒有任何液體及黏稠物。
- 為防止因拖拽而造成損壞或傷害，請先清理地面上散落的物品，並移除清潔路徑上的電線或電源線，然後才操作本產品。
- 移走地面的易碎物品或小型物品，以防被主機撞到及破壞。
- 切勿讓毛髮、手指和其他身體部位靠近主機的吸塵口。
- 避免讓兒童接觸到清理小工具。
- 切勿在有嬰兒或兒童睡覺的房間操作本產品。
- 無論主機是靜止或正在移動，切勿在其頂部放置兒童、寵物或任何物品。
- 清水箱只可注入清水和經官方指定的清潔液。請勿添加任何其他液體，如酒精或消毒劑。清潔液與清水的比例可在清潔液瓶身查看。避免讓兒童接觸到清潔液。
- 切勿使用主機清潔任何燃燒中的物品。請勿使用主機吸拾易燃或可燃液體、腐蝕性氣體或未稀釋的酸或溶劑。
- 切勿以吸塵功能吸起硬物或尖銳物品。切勿使用本產品撿拾石塊、大片紙張或任何可能堵塞本產品的物品。
- 必須先將插頭從插座中拔走，方可清潔或保養本產品。
- 切勿以濕布擦拭主機或基座，或用任何液體沖洗。清洗完可清洗零件後，必須完全晾乾後，方可重新安裝和使用。
- 請按照說明書中的指示使用本產品。任何因不當使用本產品而造成的損失或損壞，均需由用戶負責。

**電池與充電**

- 切勿使用任何第三方電池或基座。主機只可配合 RCXE0105/RCXE0109 型號基座使用。
- 切勿嘗試自行拆卸、修理或改裝電池或基座。
- 切勿將基座置於熱源附近。
- 切勿使用濕布或濕手擦拭或清潔基座充電接觸點。
- 切勿不當棄置舊電池。廢棄電池應交由專業回收機構安全處置。
- 如果電源線損壞或斷裂，請立即停止使用，並聯絡售後服務。
- 運輸本產品時，請確保主機已關機，並盡可能存放在原有包裝中。
- 如果長時間不使用主機，應充滿電後關機，並存放在陰涼乾燥的地方。最少每隔 3 個月為主機充電一次，以免電池過度放電。

**激光安全資訊**

- 本產品的激光感應器符合 IEC 60825-1:2014/EN 60825-1:2014/A11:2021 的第一類激光產品標準。使用期間，請避免激光直接接觸雙眼。

第一類激光產品

消費者激光產品

EN 50689:2021

僅限室內使用

請閱讀操作說明書

Dreame Trading (Tianjin) Co., Ltd. 特此聲明，RLX85CE/RLX85CE-4 型無線電設備符合歐盟指令 2014/53/EU。歐盟標準符合聲明全文可在以下網址查閱:
https://global.dreametech.com
如需查閱詳細版電子手冊，請前往 https://global.dreametech.com/pages/user-manuals-and-faqs

# 產品介紹

## 包裝內容物

（Dreame X50 Ultra）

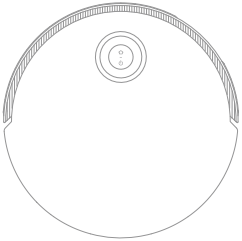

主機

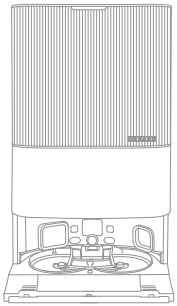

基座

### 其他附件

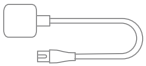

電源線

基座坡道延長墊

說明書

清潔液自動加注模組
（已安裝）

塵袋 × 2
（已安裝 ×1）

拖布 × 2
（已安裝）

拖布盤 × 2

清洗盤濾網
（已安裝）

清潔液

清理刷

# 產品介紹

## 包裝內容物

（Dreame X50 Ultra Complete）

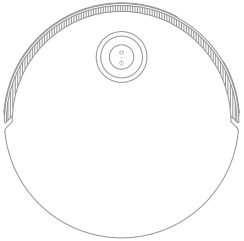

主機

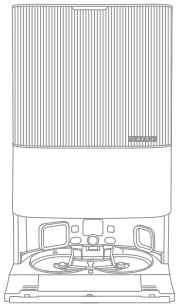

基座

### 其他附件

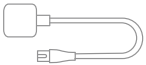

電源線

基座坡道延長墊

清潔液自動加注模組
（已安裝）

塵袋 × 2
（已安裝 ×1）

拖布 × 2
（已安裝）

拖布盤 × 2

清洗盤濾網
（已安裝）

說明書

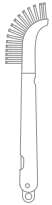

清理刷

### 額外組件

主刷 × 1

邊刷 × 2

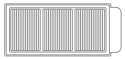

集塵盒濾網 × 3

塵袋 × 3

拖布 × 12

清潔液 × 1

# 產品介紹



## 主機

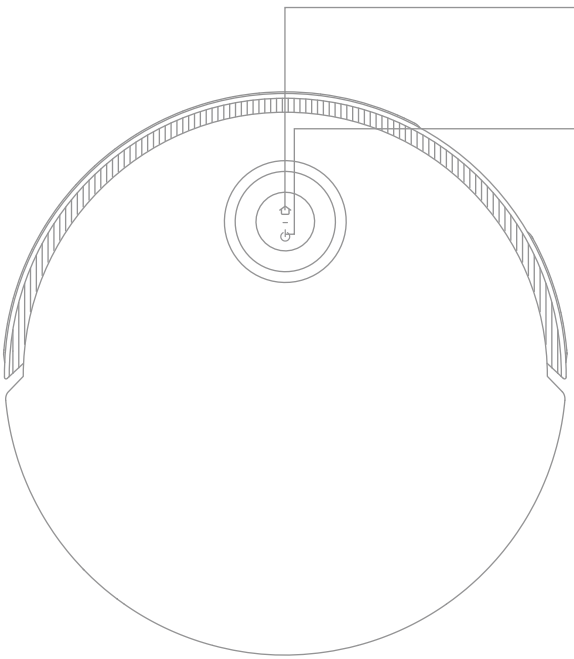

**返航**
· 短按以啟動主機返航至基座
· 長按 3 秒關閉兒童鎖

**啟動 / 清潔**
· 長按 3 秒開機或關機
· 主機開機後，短按開始清掃

**環狀指示燈**
· 藍色常亮：工作中或工作完成
· 綠色常亮：充電中
· 橙色閃爍：出現故障

**按鍵狀態指示燈**
· 白色常亮：工作中或工作完成
· 白色閃爍：非低電量充電
· 橙色常亮：低電量待機或低電量暫停
· 橙色閃爍：低電量充電
· 橙色快速閃爍：出現故障
· 粉紅色閃爍：鏡頭啟動

**提示：**
· 在清掃中或返航充電時，短按主機上任意鍵即可暫停。
· 可以透過 Dreamehome 應用程式啟用或停用兒童鎖。

# 產品介紹

## 主機及感應器

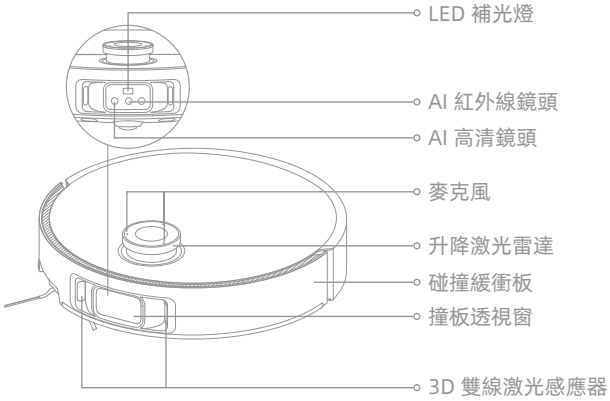


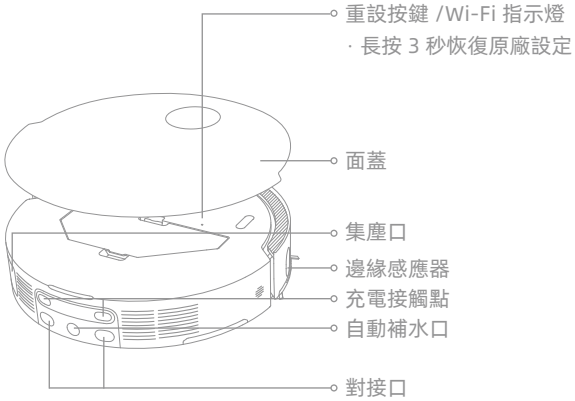


**提示：**當主機處於待機模式、在基座充電或清掃低空間區域時，升降激光雷達將會降低。在清掃低空間區域的情況下，請勿移動主機，否則可能會影響其定位。

# 產品介紹

## 主機及感應器

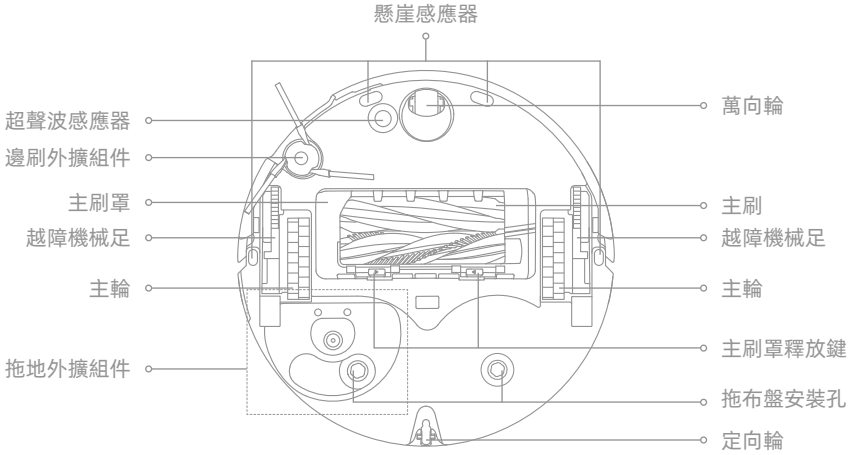


## 集塵盒

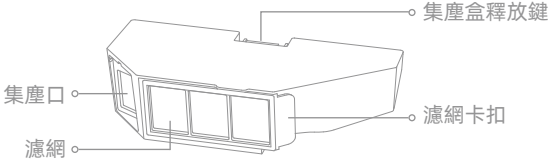


## 拖布組件

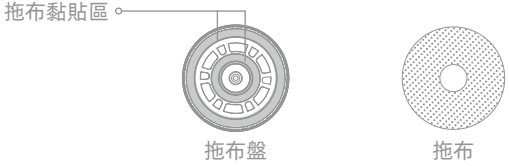

# 產品介紹

## 基座

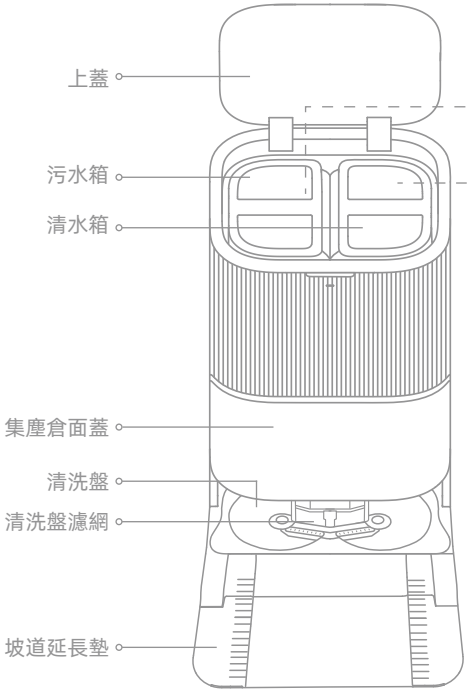


## 污水箱

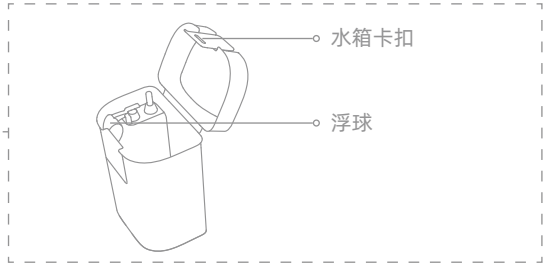


## 清水箱

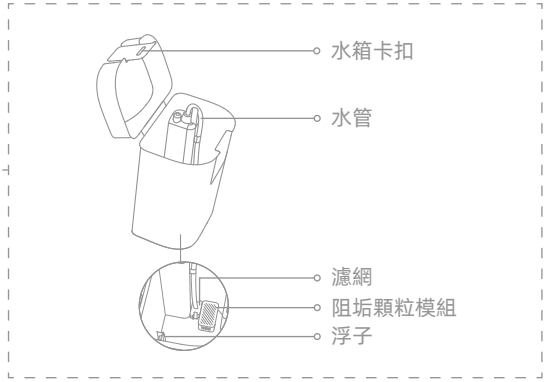

# 產品介紹

## 基座

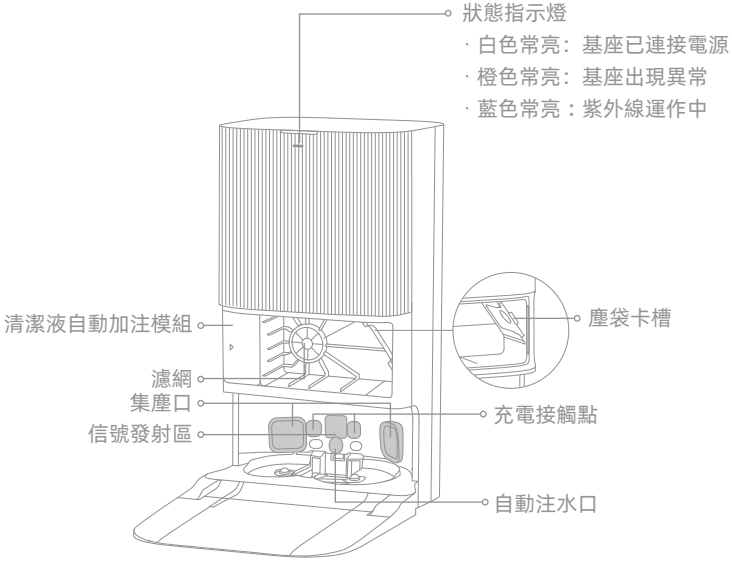


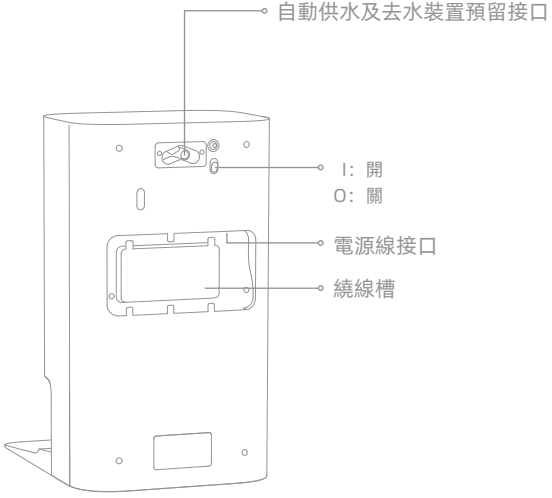


**提示：**自動供水及去水裝置需另行購買。（只在特定地區有售）

# 整理家居環境

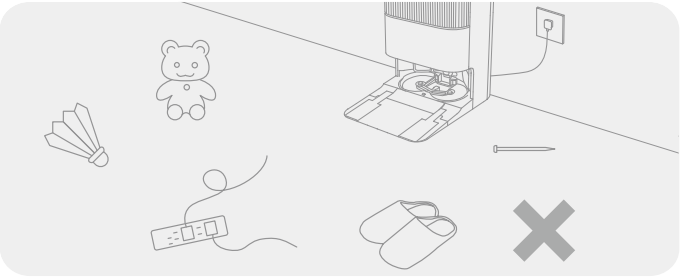

清掃前請移開易倒、易碎、貴重或可能造成危險的物品，並清理地面上散落的電線、抹布、玩具、硬物及尖銳物體等雜物，避免被主機纏繞、刮傷或碰倒而造成損失。

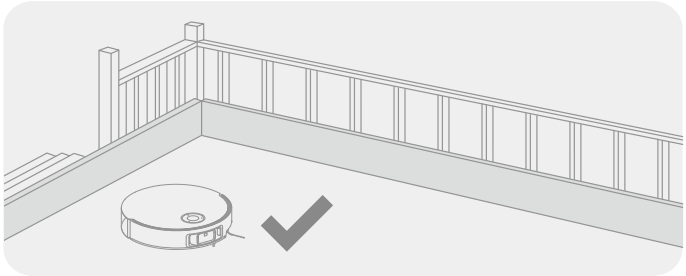

清掃前，請在樓梯邊緣位置放置物理防護欄，確保主機能安全暢順運行。

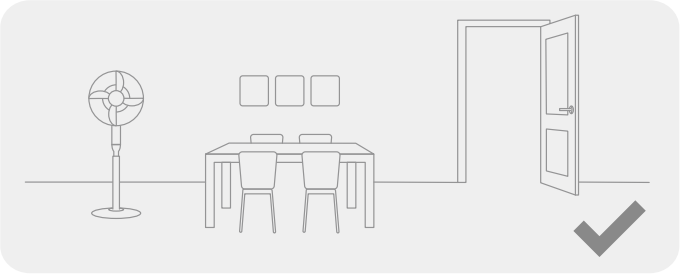

請打開需要清掃的房間房門，擺放整齊桌椅等家具，儘量留出最大的清掃空間。

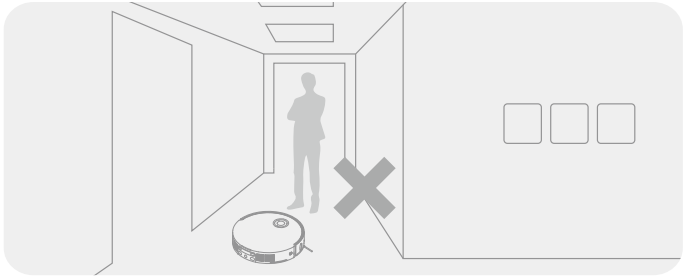

請避免站在主機前方、門檻、走廊及狹窄的通道，以免主機漏掃需要清掃的區域。

**提示：**

· 首次清掃過程中，建議全程跟隨主機，及時移除可能存在的障礙物。
· 在昏暗環境中，LED 補光燈可提供輔助照明。
· 請勿使用主機吸取硬物（如石頭、鋼珠及玩具零件等）或尖銳物品（如裝修廢料、碎玻璃及釘子等），否則可能刮花地面。

# 使用前準備

## 1. 放置基座並接駁電源

將基座放置在空間寬敞且 Wi-Fi 訊號良好的位置。如圖所示留出足夠的空間，並移除陰影區域中的所有物品。將電源線插入基座上並連接電源。

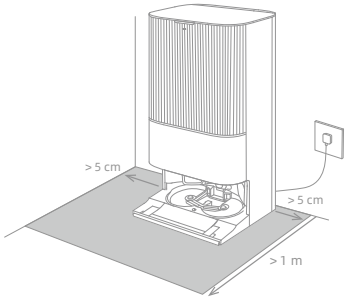


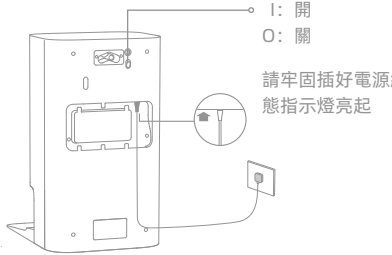


**提示：**

· 確保沒有物品阻擋基座信號發射區。

· 建議將基座放置在瓷質或石質地面，以免水漬打濕木地板或地毯。

## 2. 安裝坡道延長墊

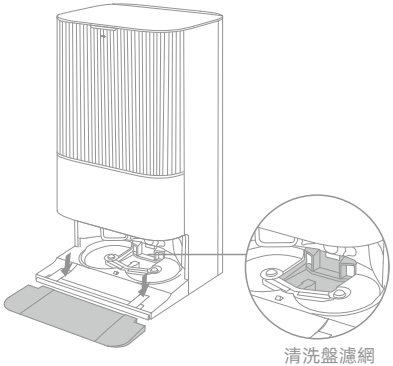


**提示：**確保清洗盤濾網安裝到位。

# 使用前準備

## 3. 移除主機防護物，安裝拖布組件

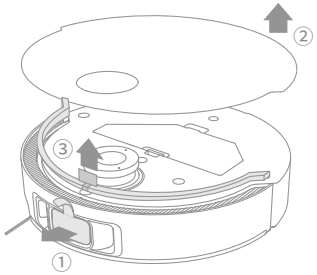


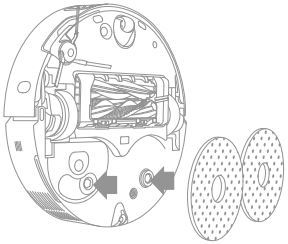

## 4. 連接主機至基座

使用前，長按主機上的 ⏻ 鍵 3 秒開機。開機後，將主機放置在基座上（主機拖布組件朝向基座清洗盤位置），主機會自動連接。當聽到語音提示開始充電，代表主機成功連接基座。主機充滿電後，主機和基座上的狀態指示燈將持續亮起 10 分鐘，然後熄滅。

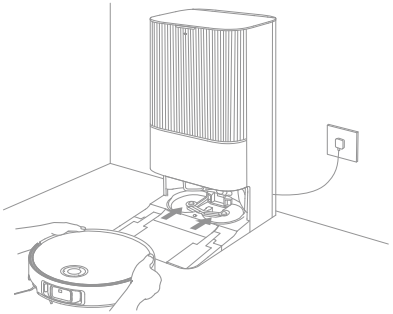

**提示：**建議在首次使用前，先將主機充滿電。如果電量耗盡無法開機，請手動連接主機至基座以充電。

# 使用前準備

## 5. 添加清潔液

(1) 取下集塵倉面蓋，向外拉出清潔液自動加注模組。

(2) 打開自動加注模組上蓋，向內添加追覓官方清潔液。

(3) 添加清潔液後牢固蓋上自動加注模組上蓋，並將其裝入基座內，然後重新裝回集塵倉面蓋。執行工作中，將自動添加清潔液。

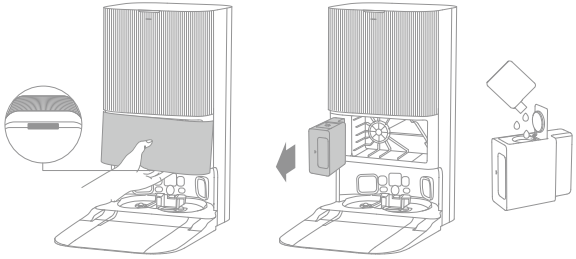

提示：
· 清潔液自動加注模組可加滿清潔液使用。請使用追覓專用清潔液，以免發生故障。
· 聽到「咔噠」聲，表示清潔液自動加注模組安裝妥當。

## 6. 向清水箱注入清水

從基座取出清水箱，用清水注滿清水箱。然後把清水箱重新安裝至基座。

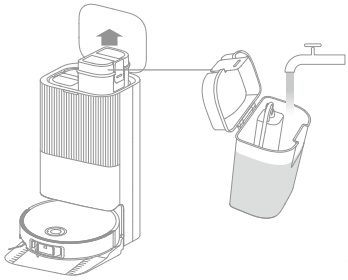

提示：切勿把熱水加進水箱，否則可能造成水箱變形。

ZH-HK

# 連接 Dreamehome 應用程式

## 1. 下載 Dreamehome 應用程式

取下主機上蓋，掃描主機機身的二維碼，或在應用程式商店搜尋「Dreamehome」，下載並安裝此應用程式。

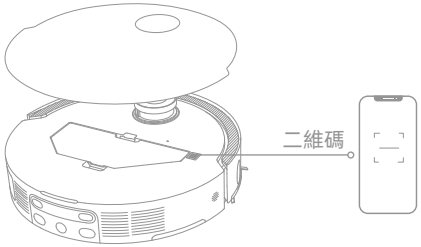


**提示：**

· 僅支援 2.4 Ghz 頻帶的 Wi-Fi 網絡。

· 由於該應用程式會更新，實際操作可能與本說明書略有差異。請按照目前最新的應用程式版本來進行操作。

## 2. 新增裝置

打開 Dreamehome 應用程式，點擊「掃描二維碼連接」，並再次掃描主機機身上相同的二維碼以新增裝置。請按照應用程式指示完成 Wi-Fi 連接。

**提示：**如果需要重設 Wi-Fi，請重複步驟 2，然後按照指示完成 Wi-Fi 連接。

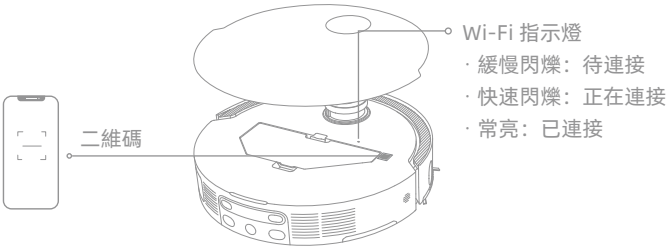

# 使用說明



## 開機 / 關機

使用前，長按主機上的 ⏻ 鍵 3 秒開機。電源指示燈將保持亮起。或者將主機放在基座上，對齊主機的充電觸點和基座的充電接觸點，然後主機將會自動開機並開始充電。關機前，請把主機移離基座，然後長按 ⏻ 按鍵 3 秒。

## 快速繪製地圖

首次配置網絡後，根據應用程式中的指引進行快速繪製地圖。主機將開始繪製地圖，而不會清掃。當主機返回基座時，繪製地圖便完成，地圖將自動儲存。

## 暫停 / 休眠

當主機處於運行狀態時，按任何按鍵均可暫停。

如果超過 10 分鐘無操作，主機會自動進入休眠狀態。主機上的所有指示燈將會熄滅。請按任意按鍵，或使用應用程式喚醒主機。

**提示：**如果在主機暫停時，將其放置在基座上，將結束本次清掃。

## 斷點續掃

如果電池電量低，主機會自動返回基座充電。充電至適當電量水平後，主機將恢復斷點續掃清掃任務。

**提示：**如需使用此功能，請在應用程式中啟用。

## 勿擾模式

當主機設定為勿擾模式（DND）時，將防止主機斷點續掃。DND 模式在出廠時預設為停用。您可以使用應用程式來啟用 DND 模式或修改 DND 時段。DND 時段預設為 22:00-8:00。

**提示：**

· 已設定的定時清掃任務將會在勿擾時段內正常按時執行。
· 在勿擾時段結束後，主機將會在上次結束的地方繼續清掃。

## 重啟主機

如果主機停止回應或無法關機，請長按 ⏻ 鍵 10 秒以強制關機。然後長按 ⏻ 鍵 3 秒以啟動主機。

## 掃拖功能

**提示：**安裝拖布組件後，主機首次使用時將預設以「掃拖功能」模式運作。

### 1. 開始清掃

按下主機上的 ⏻ 鍵，或使用應用程式令主機從基座啟動。然後，主機便會規劃最佳清潔路線，並根據所建立的地圖執行清潔任務。

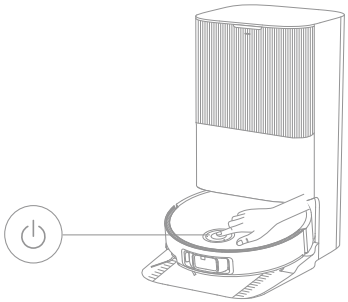

**提示：**

- 為確保主機在清潔完成後順利返回基座，建議主機從基座出發。
- 主機出發前會先清洗拖布一次，請耐心等待。
- 操作過程中，請勿隨意移動基座、清水箱、污水箱或清洗盤濾網。
- 可透過應用程式啟用熱水清潔，用於清潔拖布，並且適用於所有模式。為防燙傷，啟用此功能期間切勿觸碰出水口。

### 2. 自動清洗拖布

清洗時，主機將會根據在應用程式中設定的拖布清洗頻率，自動回到基座清洗拖布。基座將會自動為主機水箱添水，然後主機會繼續清掃。

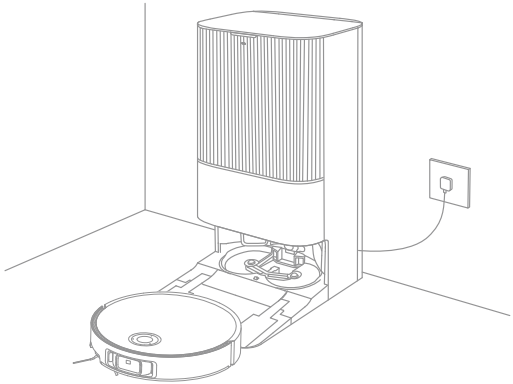

## 3. 自動集塵、清洗並烘乾拖布

主機完成工作並返回基座充電後，基座會自動集塵，然後清洗並烘乾拖布。

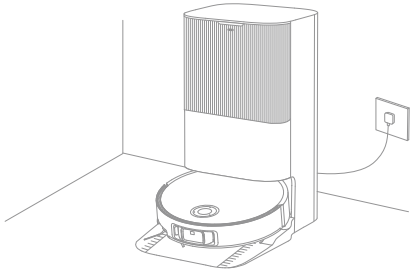

提示：
· 如果在應用程式中停用自動集塵功能，基座將不會自動集塵。
· 如果在應用程式中修改集塵模式，基座將會根據設定的模式集塵。

## 4. 清潔污水箱

主機完成任務後，請清潔污水箱，避免產生異味。

### 先掃後拖功能

在應用程式中啟用先掃後拖功能，主機將先在基座中自動拆卸拖布組件，並開始掃地。掃地任務結束後，主機將返回基座自動集塵並安裝拖布組件。然後，主機將會在主刷及邊刷升起後開始拖地。

### 單掃功能

在應用程式中啟用單掃功能，主機將在基座中自動卸除拖布組件，並開始掃地。

### 單拖功能

在應用程式中啟用單拖功能，主機將在基座中自動確認拖布組件安裝狀態。如未安裝，主機將自動安裝拖布組件，並在主刷及邊刷升起後開始拖地。

# 日常維護

## 配件

為了讓主機能保持最佳性能，建議參考應用程式中的配件使用說明，或參考以下表格進行日常維護。

| 配件 | 維護頻率 | 更換週期 |
|---|---|---|
| 污水箱 | 每次使用後 | / |
| 清水箱 | 每兩週一次 | |
| 主刷 | | 每六至十二個月一次 |
| 集塵盒濾網 | | 每三至六個月一次 |
| 邊刷 | | |
| 拖布盤 | | / |
| 清洗盤濾網 | 每一至兩個月一次 | / |
| 基座信號發射區 | 每月一次 | |
| 充電接觸點 | | |
| 集塵口 | | |
| 萬向輪 | | |
| 定向輪 | | |
| 邊緣感應器 | | |
| 升降激光雷達 | | |
| 3D 雙線激光感應器 | | |

| 配件 | 維護頻率 | 更換週期 |
|---|---|---|
| 超聲波感應器 | 每月一次 | / |
| 懸崖感應器 | | |
| 撞板透視窗 | | |
| 碰撞緩衝板 | | |
| 主機自動補水口 | | |
| 主機底部 | | |
| 集塵盒 | 視乎需要清洗 | |
| 主輪 | | |
| 越障機械足 | | |
| 塵袋 | / | 每兩至四個月一次 |
| 拖布 | | 每一至三個月一次 |
| 阻垢顆粒模組 | | 每十八至三十六個月一次 |

**提示：**維護和更換的頻率根據實際使用情況而定。如因特殊情況出現異常，應及時維護或更換配件。

# 日常維護

## 清洗盤濾網

1. 拖布清潔完成後，取出主機並取下清洗盤濾網。

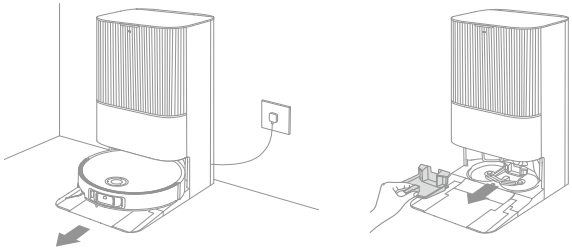

2. 用清水沖洗清洗盤濾網，擦拭乾淨後重新安裝到清洗盤上。

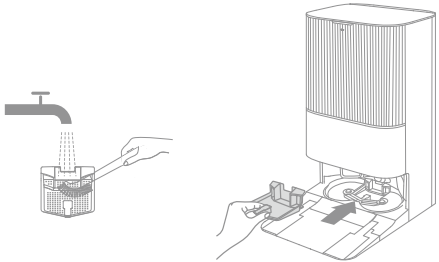

3. 使用應用程式或按 ⌂ 鍵將主機返航至基座，或手動將主機放回基座。

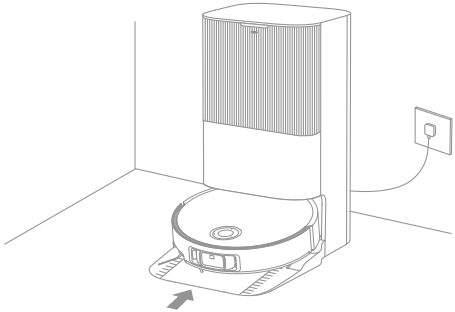

# 日常維護

## 塵袋

1. 取下集塵倉面蓋並丟棄塵袋。

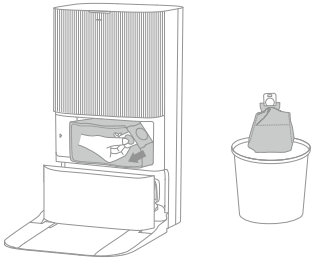

提示：取出集塵袋時，集塵袋手柄會將袋密封，防止灰塵及碎屑掉出。

2. 使用乾布清除濾網上的灰塵和碎屑。

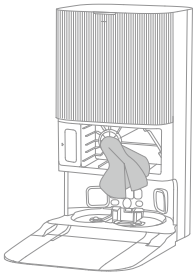

3. 安裝新塵袋。

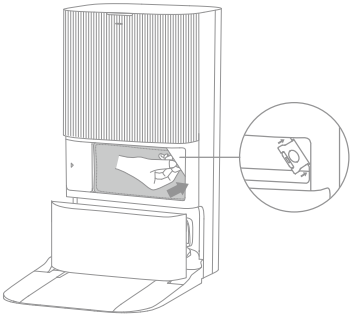

4. 重新裝回集塵倉面蓋。

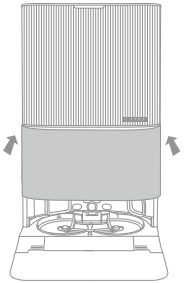

# 日常維護

## 污水箱

1. 取出污水箱，打開污水箱面蓋，倒出污水。

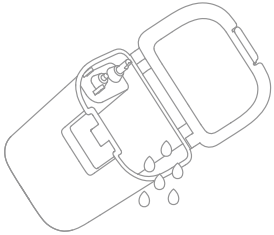

2. 用清水沖洗污水箱，可使用配套的清理刷刷洗乾淨污水箱內壁。

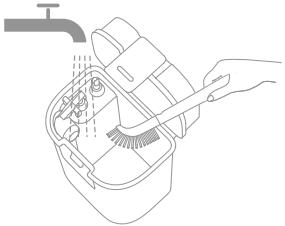

**提示：**污水箱中的浮球是一個可移動的配件。清洗時切勿過度用力，以免損壞。

# 日常維護

## 主刷

1. 按住主刷罩釋放鍵打開主刷罩，然後向上取出主刷。

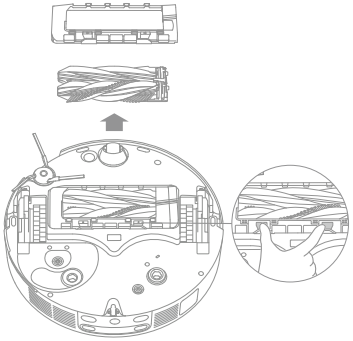

2. 如圖示，拔出主刷。使用隨附的清理小工具清理纏繞在主刷上的毛髮。清理後，將刷子用力推入至主刷支架，直至聽到「咔噠」一聲。

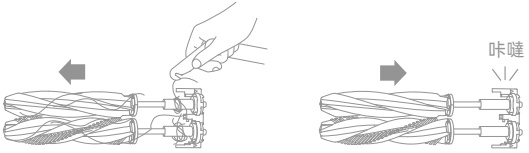


**提示：**拔出主刷時要小心，以免受傷。

3. 將印刷箭頭朝上，將主刷支架向下傾斜插入插槽。

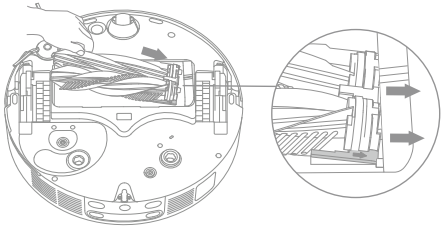

4. 對齊主刷罩前端和插槽，傾斜向下插入，然後將其壓入到位。

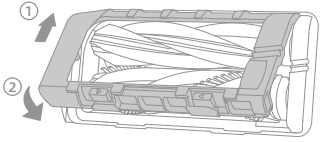

# 日常維護

## 邊刷

用螺絲批擰開邊刷的螺絲，清理邊刷上的毛髮，然後再用螺絲批擰回。

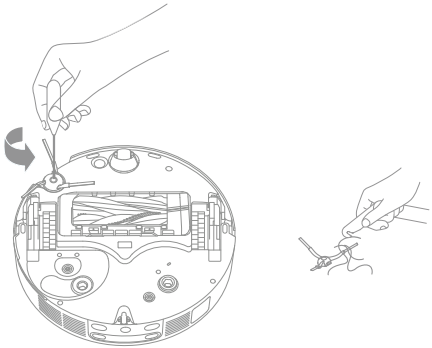

## 拖布盤

取下並清理拖布盤。

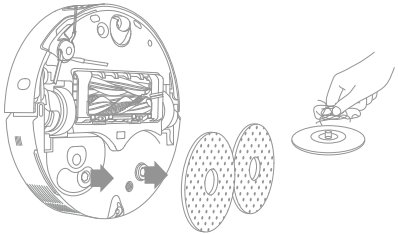

## 萬向輪

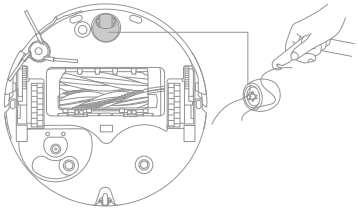

提示：

· 使用小螺絲批等工具，撬出萬向輪輪軸。切勿用力過度。

· 可使用自來水沖洗萬向輪，待完全晾乾後再裝回。

# 日常維護

## 集塵盒和濾網

1. 取下主機面蓋，按住集塵盒釋放鍵，向上取出集塵盒。

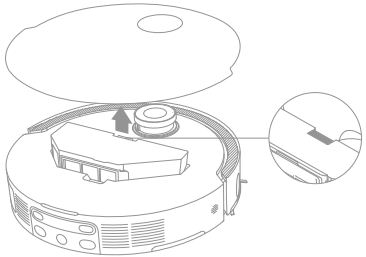

2. 取下集塵盒濾網，然後清空集塵盒。

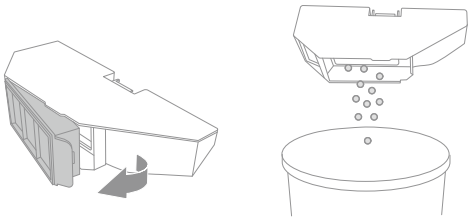

3. 輕輕拍打濾網籃去除灰塵。

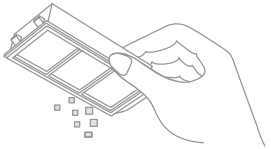

**提示：**切勿嘗試用刷、手指或尖銳物品清潔濾網，以防損壞。

4. 用水沖洗集塵盒及濾網，充分晾乾後方可裝回使用。

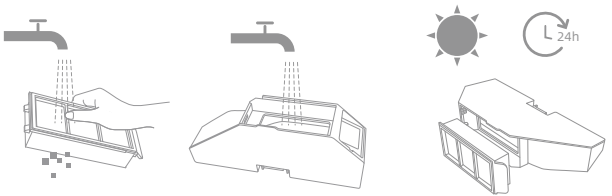


**提示：**

· 只可用清水沖洗集塵盒及濾網。請勿使用任何清潔劑。

· 請務必在晾乾後再使用。

# 日常維護

## 主機感應器

如下圖所示，用柔軟乾布擦乾主機各個感應器：

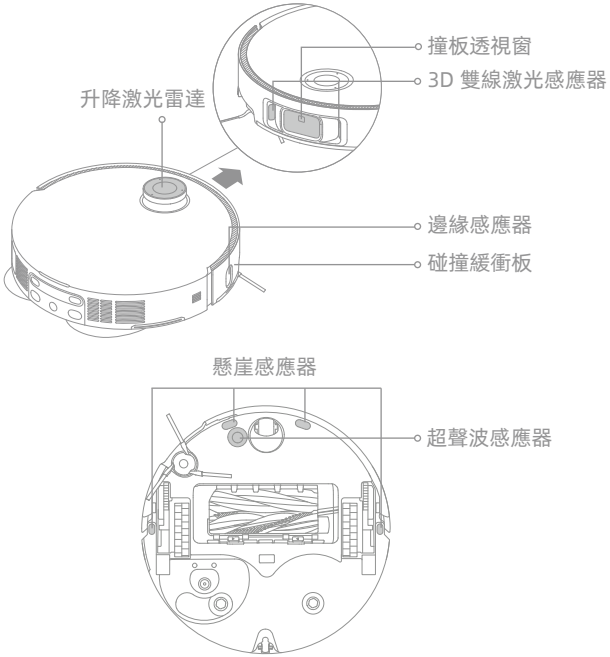


**提示：**濕布可能會損壞主機和基座內的敏感組件。請使用乾抹布進行清潔。

## 充電接觸點和信號發射區

請使用柔軟乾布擦拭充電接觸點及信號發射區。

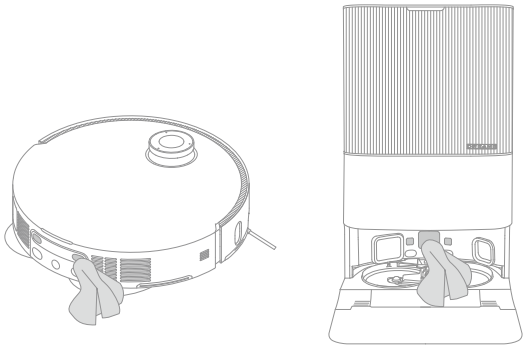

# 日常維護

## 集塵口

請使用柔軟乾布擦拭主機與基座的集塵口。

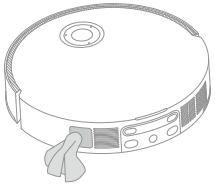

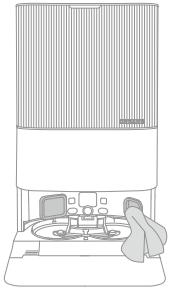

## 拖布

從拖布盤上取下拖布進行更換。

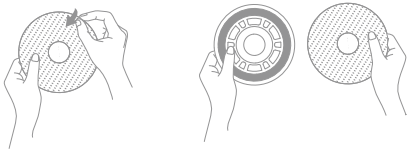

## 電池

主機內置高性能鋰電池組。為維持最佳的電池性能，在日常使用時，請確保主機保持充足電量。如長時間不使用本產品，請關閉主機並放置一旁。為防因放電過度而導致損毀，應最少每三個月為主機充電一次。

# 故障排除



| 常見問題 | 解決方案 |
| --- | --- |
| 主機無法開機。 | 電池電量不足。將主機放在基座充電後再試一次。<br>電池溫度過低或過高。建議在 0℃（32 ℉）至 40℃（104 ℉）的環境下使用本產品。 |
| 主機無法充電。 | 基座未連接電源，請確認基座電源線兩頭是否都已插好。<br>基座的充電接觸點與主機充電接觸點接觸不良，請清理充電接觸點。<br>請檢查主機對接口是否有任何異物，如有請移除。 |
| 主機無法連接 Wi-Fi。 | Wi-Fi 密碼錯誤。請輸入正確的 Wi-Fi 密碼。<br>主機不支援 5 GHz Wi-Fi 網絡。請確保主機切換到 2.4 GHz Wi-Fi 網絡連線。<br>Wi-Fi 訊號弱。請確保主機位於 Wi-Fi 覆蓋良好的區域。<br>主機可能未進入待配置狀態。請退出並重新進入應用程式，然後根據指示重試。 |
| 主機找不到基座位置，以致無法返回基座。 | 基座斷電或主機在外時被移動位置。請將基座連接電源，或將主機放到基座上充電。<br>基座四周有過多障礙物。請放置基座至更寬敞的位置。<br>移動主機會導致主機重新定位。如果重新定位失敗，主機會重新繪製地圖。若主機離基座距離太遠，可能無法自動返回充電。在此情況下，請手動將主機放回基座充電。<br>請擦拭基座信號發射區，防止沾上灰塵或髒污。 |

# 故障排除

| 常見問題 | 解決方案 |
| --- | --- |
| 主機在基座前卡住，導致無法返回基座。 | 檢查基座兩側或前方是否有足夠的空間，防止主機被遮蔽，例如房門被關上。<br>主機可能打滑，建議查看基座前方是否有漬水。如有，建議擦乾後再嘗試。<br>建議將基座放置在其他位置並重試。<br>請確保坡道延長墊已正常安裝。 |
| 主機無法關機。 | 主機充電時無法關機。建議將主機搬離基座，然後長按 ⏻ 鍵 3 秒關機。<br>如未能按照第一步關上主機，請長按 ⏻ 鍵 10 秒以強制關機。如仍未能解決問題，請聯絡售後服務。 |
| 充電速度慢。 | 主機從低電量至充滿電，需時約 4.5 小時。<br>如在高溫或低溫環境下使用主機，為了延長電池壽命，主機會自動降低充電速度。<br>主機和基座的充電接觸點可能有髒污，請用乾布擦拭。 |
| 主機運作時聲音變大。 | 請檢查集塵盒濾網是否堵塞。如有堵塞，請清理或更換濾網。<br>主刷和集塵盒中可能捲入硬物。請檢查並移除硬物。<br>主刷或邊刷被異物纏繞。請檢查並移除異物。<br>請將吸力模式調校至標準或靜音。 |
| 運作時行走路線凌亂。 | 使用主機前，應整理好電源線及拖鞋等雜物。<br>在濕滑地面上運作造成主輪打滑。建議擦乾濕滑地方後才使用主機。<br>使用乾淨軟布擦拭主機的 3D 雙線激光感應器和撞板透視窗，以確保清潔無遮擋。 |

# 故障排除

| 常見問題 | 解決方案 |
| --- | --- |
| 部分房間漏掃。 | 請確保需要清掃的房間房門完全打開。<br>房間門口較為濕滑，導致主機打滑並運作異常。請在使用主機前手動清理地面積水。 |
| 主機返航充電後，並未繼續清掃。 | 請確認主機未處於勿擾模式 (DND) 下，此模式下主機不會繼續清掃。<br>手動將主機放回基座、使用應用程式或短按 ⌂ 鍵將主機送回基座充電後，主機不會繼續清掃。 |
| 基座無法自動集塵。 | 請檢查集塵倉中的塵袋是否已滿。<br>如塵袋未滿，請檢查主機、基座與集塵盒的集塵口是否堵塞。如是，請及時清理堵塞位置。 |
| 清洗盤水位異常。 | 請檢查污水箱密封圈是否鬆動或安裝不當。如是，請手動幫助復位。如仍未能解決問題，請聯絡售後服務團隊。<br>請向下輕按污水箱，確保污水箱安裝到位。<br>請取下清洗盤濾網，檢查污水排水口是否堵塞並清理。<br>檢查清潔液。只可注入經官方指定的清潔液，切勿注入任何其他液體。 |
| 拖布盤異常抬升 。 | 請拆下拖布盤，檢查是否有異物卡住，然後嘗試重新啟動主機。如仍未能解決問題，請聯絡售後服務團隊。 |
| 清水箱底部或密封圈附近有水。 | 取出清水箱時，會有部分管道內的水殘留在清水箱底部或密封圈附近，用抹布擦拭即可，不影響機器的正常使用。 |

如果需要更多支援服務，請透過此網址聯絡我們：https://global.dreametech.com

# 基本參數

## 主機

| 產品型號 | RLX85CE | RLX85CE-4 |
|---|---|---|
| 充電時間 | 約 4.5 小時 | |
| 額定電壓 | 14.4 V ⎓ | |
| 額定功率 | 75 W | |
| 操作頻率 | 2400-2483.5 MHz | |
| 最大輸出功率 | < 20 dBm | |

在正常使用情況下，本產品的天線與用戶身體的距離應保持至少 20 cm。

## 基座

| 產品型號 | RCXE0105 | RCXE0109 |
|---|---|---|
| 額定輸入 | 220-240 V ~ 50-60 Hz | |
| 額定輸出 | 20 V ⎓ 2 A | |
| 額定功率（集塵狀態） | 700 W | |
| 額定功率（熱水清洗狀態） | 1160 W | |
| 額定功率（充電及烘乾狀態） | 87 W | |

提示：

· 額定功率（熱水清洗狀態）是根據代表性型時間段（水溫 25°C）的功率值確定。

· 額定功率（充電及烘乾狀態）是根據滿負載功率值確定。

# 電池棄置和拆卸

內置的鋰電池含有對環境有害的物質。在處置電池前，請確保已由合資格的技術人員拆卸電池，並將其送至適當的回收處理設施。

– 請在丟棄本產品前取出電池；

– 取出電池時，必須將本產品與電源斷開；

– 請安全地棄置電池。

## 警告：

取出電池前，請斷開電源，並盡量用完電池電量。

廢棄電池應交由專業回收機構安全處置。

請勿將電池暴露在高溫環境中，以免發生爆炸。

當廢棄電池在惡劣條件下，液體可能會從電池漏出。若接觸到電池漏液，請用清水沖洗並及時求醫。

## 電池拆卸指引：

1. 將主機反轉，用適當的工具拆下主機背面的螺絲，然後取下蓋子。
2. 拔下電池與 PCB 板之間的接口，即可取出電池。

## WEEE 資訊

所有帶有此標記的產品均屬於電子廢棄物和電子設備（詳見 2012/19/EU 指令中的 WEEE），不得混入未分類的家居廢物中。相反，用戶應將廢棄設備交予政府或當地有關部門指定的電子廢器物及電子設備收集點，以保護人類健康和環境。正確地處置和回收將有助於防止對環境和人類健康造成潛在負面影響。有關此類代收點的位置、條款和細則的詳情，請聯絡安裝人員或當地政府。

# Turvallisuustiedot

Lue käyttöohjeet huolellisesti ennen laitteen käyttöä, jotta voidaan välttää vääränlaisen käytön aiheuttamat sähköiskut, tulipalot ja henkilövahingot. Säilytä ohjeet myöhempää tarvetta varten.

## Käytön rajoitukset

- Tuotetta eivät saa käyttää alle 8-vuotiaat lapset tai henkilöt, joiden fyysinen, aisteihin liittyvä tai älyllinen toimintakyky on rajoittunut tai joilla on vähän kokemusta tai tietoa laitteiden käytöstä. Näin varmistetaan laitteen turvallinen käyttö ja vältetään mahdolliset riskit. Lapset eivät saa puhdistaa tai huoltaa laitetta ilman valvontaa.
- Laitteessa saa käyttää vain sen mukana toimitettavaa virtayksikköä.
- Laitteen akun saa vaihtaa vain pätevä henkilö.
- Tyhjennä siivottava alue. Lapset eivät saa leikkiä laitteella. Varmista, että lapset ja lemmikit pysyvät turvallisen etäisyyden päässä robotista käytön aikana.
- Älä asenna, lataa tai käytä laitetta kylpyhuoneessa tai uima-altaan lähellä.
- Tuote on tarkoitettu vain lattioiden siivoamiseen kotikäytössä. Älä käytä laitetta ulkona, muilla kuin lattiapinnoilla tai kaupallisissa tai teollisissa tiloissa.
- Varmista, että laitetta käytetään oikein ja soveltuvassa ympäristössä. Älä käytä laitetta muussa tapauksessa.
- Jos virtajohto on vaurioitunut, se on vaihdettava valmistajalta tai huoltopalvelulta saatavaan erikoisjohtoon tai virtayksikköön.

## Käytön rajoitukset

- Älä käytä robottia tiloissa, jotka ovat maantason yläpuolella ja joiden reunoilla ei ole esteitä.
- Älä aseta robottia ylösalaisin. Älä nosta robottia laserin suojuksesta, robotin suojuksesta tai puskurista.
- Käytä robottia ympäristöissä, jonka lämpötila on yli 0 °C ja alle 40 °C. Varmista, ettei lattialla ole nestettä tai tahmeaa ainetta.
- Estääksesi vauriot tai tarttumisen kodin esineisiin nosta irtotavarat, johdot ja kaapelit pois siivousreitiltä ennen laitteen käyttöä.
- Nosta särkyvät tai pienet esineet pois lattialta, jotta robotti ei törmää niihin ja vaurioita niitä.
- Varo, etteivät hiukset, sormet tai muut kehon osat joudu robotin aukkoihin.
- Säilytä siivoustyökalu poissa lasten ulottuvilta.
- Älä käytä laitetta huoneessa, jossa on nukkuva vauva tai lapsi.
- Älä laita lapsia, lemmikkejä tai mitään esineitä robotin päälle riippumatta siitä, onko se paikoillaan tai liikkeellä.
- Puhdasvesisäiliöön saa lisätä vain puhdasta vettä ja virallisesti hyväksyttyä puhdistusainetta. Älä lisää mitään muita aineita kuten alkoholia tai desinfiointiainetta. Puhdistusaineen suhde puhtaaseen veteen voidaan tarkistaa puhdistusainepullosta. Säilytä puhdistusaine poissa lasten ulottuvilta.

# Turvallisuustiedot

## Käytön rajoitukset

- Älä käytä robottia palavien aineiden puhdistamiseen. Älä käytä robottia helposti syttyvien nesteiden, syövyttävien kaasujen tai laimentamattomien happojen tai liuottimien siivoamiseen.
- Älä imuroi kovia tai teräviä esineitä. Älä päästä laitteeseen isoja kiviä tai paperinpaloja tai muita esineitä, jotka voivat tukkia sen.
- Virtajohto on irrotettava pistorasiasta ennen laitteen puhdistamista tai huoltamista.
- Älä pyyhi robottia tai asemaa märällä liinalla tai huuhtele niitä millään nesteellä. Kun pestävät osat on puhdistettu, niiden on annettava kuivua kokonaan ennen niiden paikoilleen asettamista ja käyttämistä.
- Käytä laitetta käyttöohjeiden mukaisesti. Käyttäjät ovat vastuussa kaikista laitteen vääränlaisesta käytöstä aiheutuvista menetyksistä ja vahingoista.

## Akut ja lataaminen

- Älä käytä muiden valmistajien akkuja tai asemia. Robottia voidaan käyttää vain RCXE0105/RCXE0108/RCXE0109-mallisen aseman kanssa.
- Älä yritä purkaa, korjata tai muunnella akkua tai asemaa itse.
- Älä säilytä asemaa lämmönlähteen lähellä.
- Älä puhdista aseman latauskoskettimia märällä liinalla tai märillä käsillä.
- Hävitä vanhat akut oikein. Tarpeettomat akut on toimitettava soveltuvaan kierrätyspisteeseen.
- Jos virtajohto vaurioituu tai rikkoutuu, lopeta sen käyttö välittömästi ja ota yhteyttä asiakaspalveluun.

# Turvallisuustiedot

**Akut ja lataaminen**

- Varmista, että robotin virta on kytketty pois päältä kuljetuksen ajaksi. Kuljeta laitetta sen alkuperäisessä pakkauksessa, jos mahdollista.
- Jos robottia ei käytetä pitkään aikaan, lataa sen akku täyteen, kytke se pois päältä ja säilytä sitä viileässä ja kuivassa paikassa. Lataa robotti uudelleen vähintään kolmen kuukauden välein, jotta akun varaus ei purkaudu kokonaan.

**Laserin turvallisuustiedot**

- Tämän tuotteen laseranturi on IEC 60825-1:2014-/EN 60825-1:2014/A11:2021-standardin luokan 1 mukainen lasertuote. Vältä katsomasta suoraan laseriin.

LUOKAN 1 LASERTUOTE

LASERTUOTE KULUTTAJAKÄYTTÖÖN

EN 50689:2021

Ainoastaan sisäkäyttöön

Lue käyttöohjeet

Dreame Trading (Tianjin) Co., Ltd. ilmoittaa, että radiolaite tyyppiä RLX85CE/RLX85CE-1/RLX85CE-3/RLX85CE-4/RLX85CE-5/RLX85CE-6 on direktiivin 2014/53/EU mukainen. Täydellinen EU-vaatimustenmukaisuusvakuutus on saatavilla osoitteessa https://global.dreametech.com
Sähköinen käyttöohje on saatavilla sivustolla https://global.dreametech.com/pages/user-manuals-and-faqs

# Tuotteen yleiskuvaus

## Pakkauksen sisältö

(Dreame X50 Ultra)

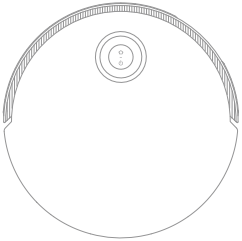

Robotti

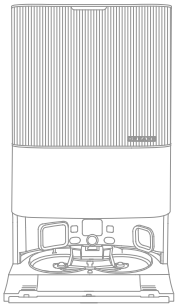

Asema

### Muut lisätarvikkeet

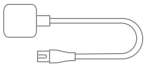

Virtajohto

Aseman rampin jatkolevy

Käyttöopas

Automaattinen pesuainelokero (valmiiksi asennettu)

Pölypussi × 2 (1 valmiiksi asennettu)

Moppityyny × 2 (valmiiksi asennettu)

Moppityynyn pidike × 2

Pesulaudan suodatin (valmiiksi asennettu)

Pesuaine

Siivoustyökalu

# Tuotteen yleiskuvaus

## Pakkauksen sisältö

(Dreame X50 Ultra Complete)

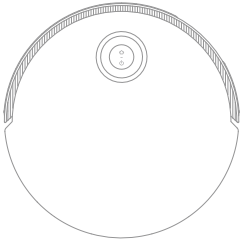

Robotti

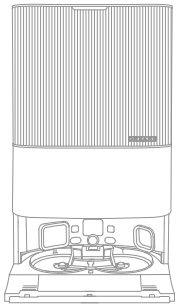

Asema

## Muut lisätarvikkeet

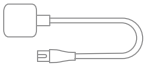

Virtajohto

Aseman rampin jatkolevy

Automaattinen pesuainelokero (valmiiksi asennettu)

Pölypussi × 2 (1 valmiiksi asennettu)

Moppityyny × 2 (valmiiksi asennettu)

Moppityynyn pidike × 2

Pesulaudan suodatin (valmiiksi asennettu)

Käyttöopas

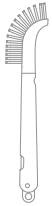

Siivoustyökalu

Lisävarustesarja

Pääharjat × 1

Sivuharja × 2

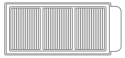

Pölysäiliön suodatin × 3

Pölypussi × 3

Moppityyny × 12

Pesuaine × 1

# Tuotteen yleiskuvaus

## Robotti

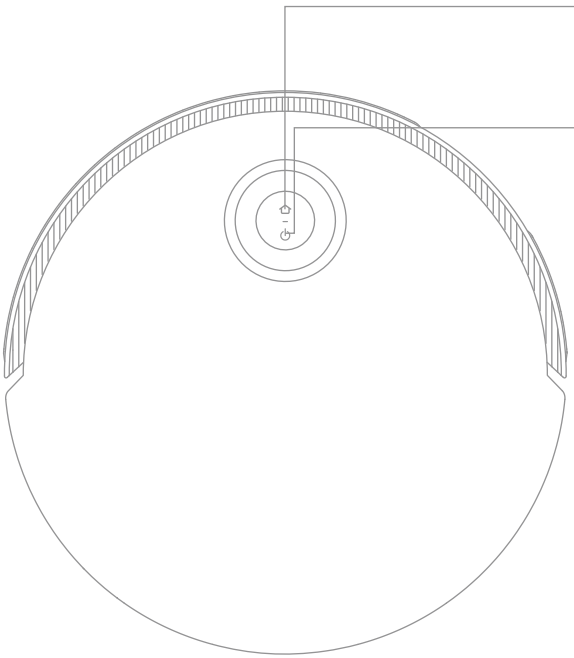

**Telakointipainike**
· Paina lähettääksesi robotin takaisin asemaan
· Paina painiketta 3 sekunnin ajan avataksesi lapsilukon

**Virta-/siivouspainike**
· Paina painiketta 3 sekunnin ajan kytkeäksesi robotin päälle tai pois
· Paina aloittaaksesi siivouksen, kun robotti on kytkettynä päälle

**Pyöreä merkkivalo**
· Jatkuva sininen valo: siivoaa tai siivous suoritettu
· Jatkuva vihreä valo: Lataus
· Vilkkuva oranssi valo: Virhe

**Painikkeen tilan ilmaisin**
· Jatkuva valkoinen valo: siivoaa tai siivous suoritettu
· Aaltoileva valkoinen valo: Lataa (akun varaus ei alhainen)
· Jatkuva oranssi valo: Valmiustilassa tai pysäytetty, koska akun varaus on vähissä
· Aaltoileva oranssi valo: Lataa (akun varaus alhainen)
· Vilkkuva oranssi valo: Virhe
· Vilkkuva pinkki: Kamera aktivoitu

**Huomautus:**
· Paina mitä tahansa robotin painiketta pysäyttääksesi robotin siivouksen tai asemaan palaamisen aikana.
· Lapsilukko voidaan kytkeä päälle ja pois Dreamehome-sovelluksen kautta.

# Tuotteen yleiskuvaus

## Robotti ja anturit

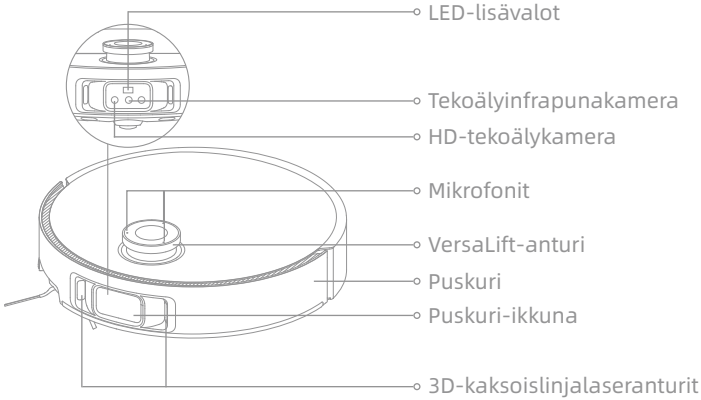


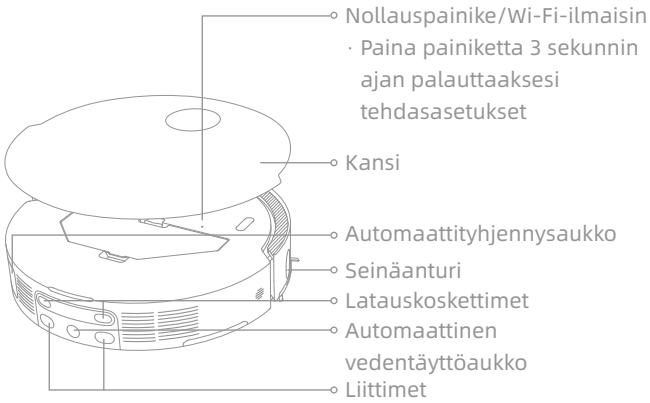


**Huomautus:** VersaLift-anturi lasketaan, kun robotti on valmiustilassa, latautumassa asemassa tai puhdistamassa matalia alueita. Jos laite on puhdistamassa matalia alueita, älä siirrä robottia, koska se voi vaikuttaa sen paikannukseen.

# Tuotteen yleiskuvaus

## Robotti ja anturit

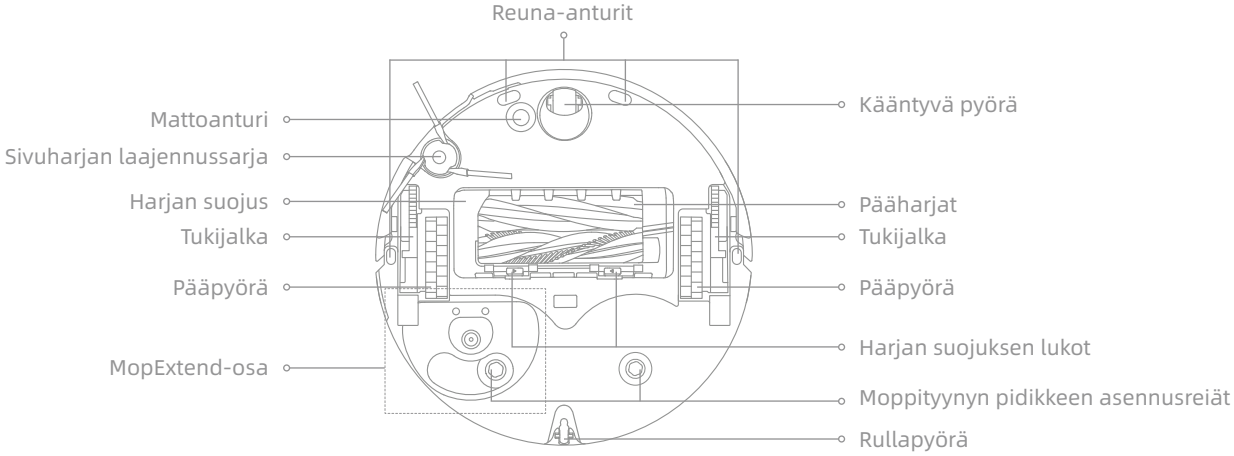


## Pölysäiliö

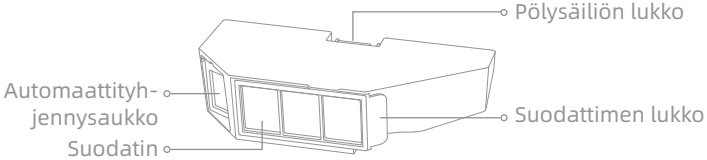


## Mopin osat

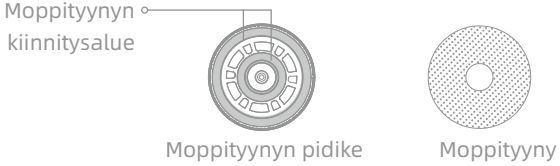

# Tuotteen yleiskuvaus

## Asema

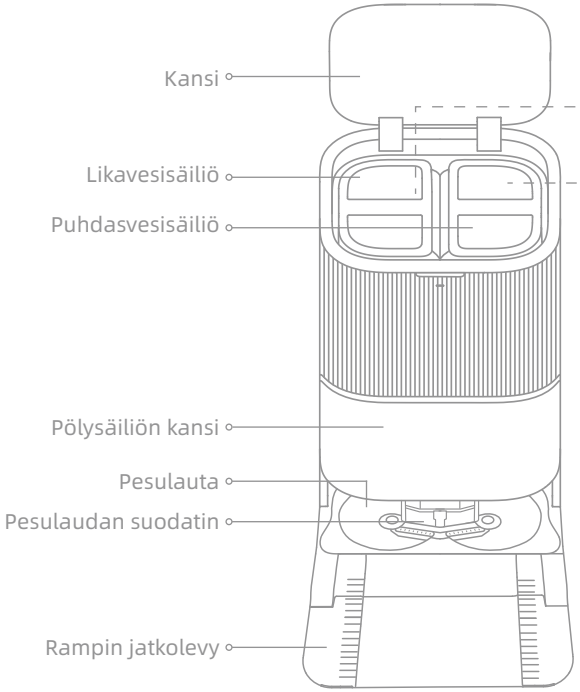


## Likavesisäiliö

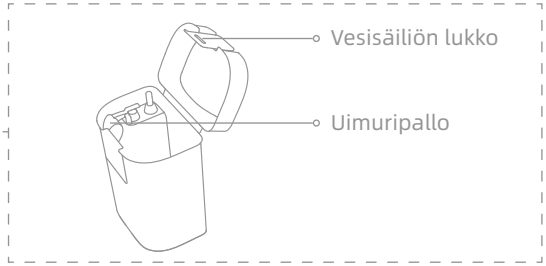


## Puhdasvesisäiliö

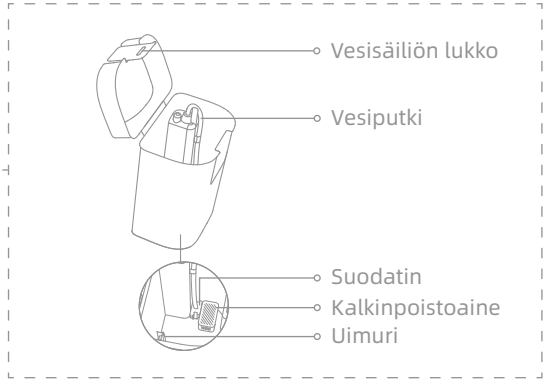

# Tuotteen yleiskuvaus

## Asema

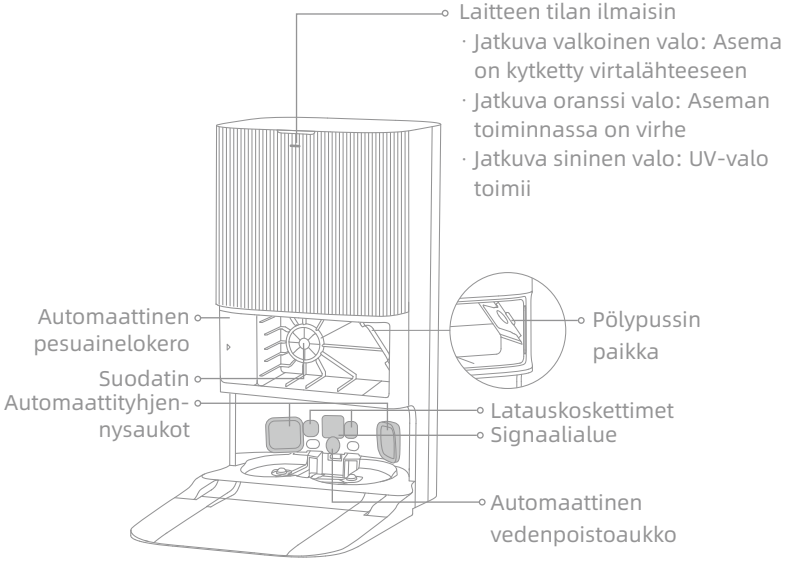


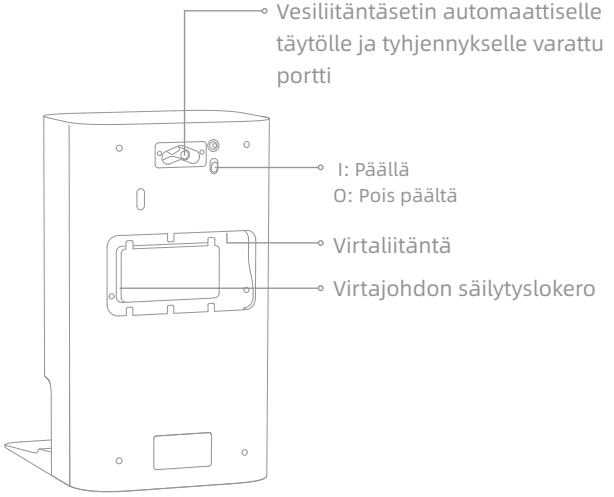


**Huomautus:** Vesiliitäntäsetti automaattiselle täytölle ja tyhjennykselle on ostettava erikseen. (Saatavilla vain tietyillä alueilla)

# Kodin valmistelu

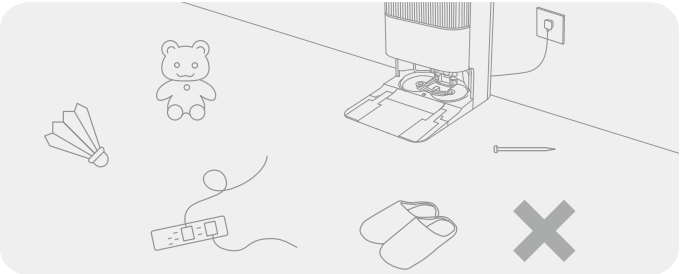

Ennen siivousta: siirrä epävakaat, hauraat, arvokkaat tai vaaralliset esineet ja siivoa johdot, vaatteet, lelut, kovat esineet ja terävät kohteet lattialta, ettei robotti aiheuta vahinkoja takertumalla, naarmuuntumalla tai kaatamalla.

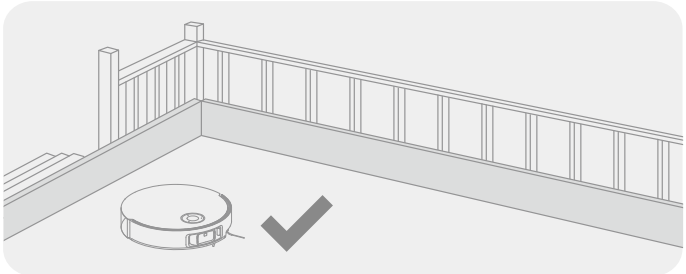

Aseta portaiden eteen fyysiset esteet ennen siivouksen aloittamista, jotta siivous on sujuvaa ja turvallista.

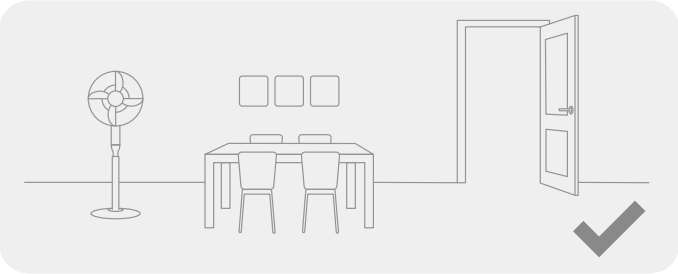

Avaa siivottavan huoneen ovi ja sijoita huonekalut niin, että siivoukselle on tilaa.

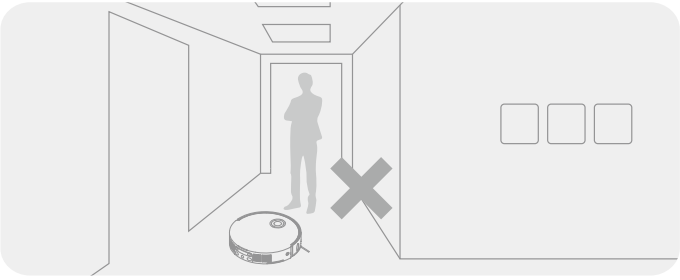

Jotta robotti tunnistaa siivottavat alueet, älä seiso sen edessä tai kynnyksen, käytävän tai kapeiden kohtien edessä.

Huomautus:

· Valvo robottia ensimmäisellä käyttökerralla ja poista mahdolliset esteet sen tieltä.
· LED-lisävalo valaisee hämärissä tiloissa.
· Älä imuroi kovia kohteita, kuten kiviä, teräskuulia ja lelujen osia tai teräviä kohteita kuten rakennusjätettä, rikkoutunutta lasia ja nauloja, sillä lattiapinta voi naarmuuntua.

# Ennen käyttöä

## 1. Sijoita asema ja liitä pistorasiaan

Sijoita asema mahdollisimman avoimeen paikkaa, jossa on hyvä Wi-Fi-signaali. Jätä riittävästi tilaa kuvan mukaisesti ja poista esteet varjostetulta alueelta. Liitä virtajohto asemaan ja kytke se pistorasiaan.

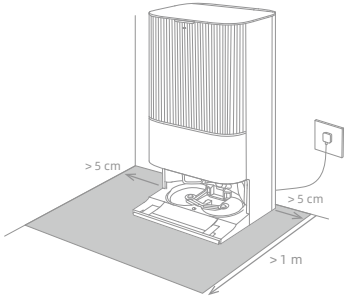


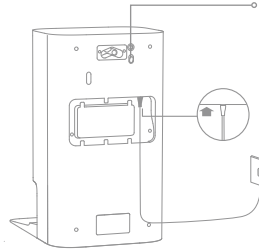


Huomautus:

- Varmista, ettei signaalialueen edessä ole esineitä.
- Jotta vesi ei kastelisi puulattiaa tai mattoa, sijoita asema mieluiten laatta- tai kivilattialle.

## 2. Asenna rampin jatkolevy

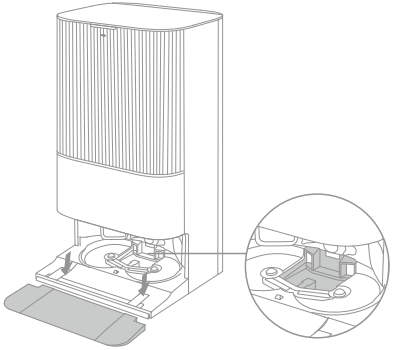

Pesulaudan suodatin

**Huomautus:** Varmista, että pesulaudan suodatin on asennettu paikalleen.

# Ennen käyttöä

## 3. Irrota robotin suojat ja asenna moppiosa

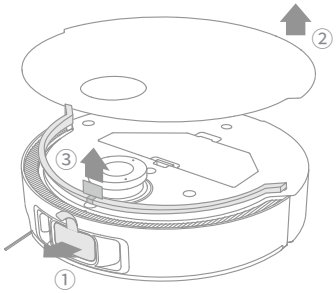


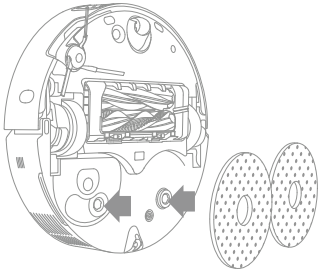

## 4. Yhdistä robotti asemaan

Paina ⏻ -painiketta 3 sekunnin ajan kytkeäksesi robotin päälle. Aseta robotti asemaan siten, että moppiosa osoittaa pesulautaa kohti. Kuulet äänimerkin, kun robotti on yhdistetty asemaan. Kun robotti on latautunut täyteen, robotin ja aseman tilan ilmaisimet pysyvät päällä 10 minuuttia ja himmentyvät sitten.

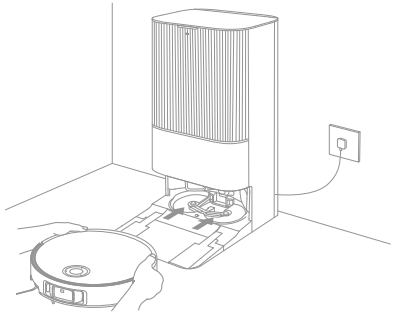

**Huomautus:** On suositeltavaa ladata robotin akku täyteen ennen ensimmäistä käyttökertaa. Jos robottia ei voi kytkeä päälle, koska akku on tyhjä, aseta robotti latausasemaan manuaalisesti aloittaaksesi latauksen.

# Ennen käyttöä

## 5. Pesuaineen lisääminen

(1) Irrota pölysäiliön kansi ja vedä automaattinen pesuainelokero ulos.

(2) Avaa säiliön ylempi kansi ja lisää pesuainetta.

(3) Sulje säiliön kansi, laita se takaisin asemaan ja asenna pölysäiliön kansi takaisin. Pesuainetta lisätään automaattisesti siivouksen aikana.

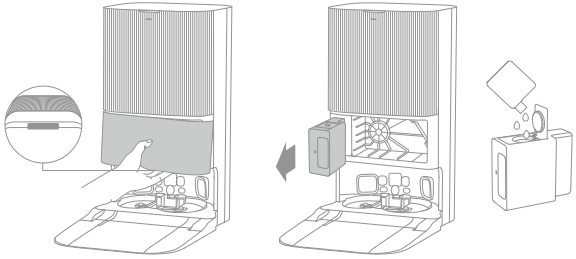

Huomautus:

- Automaattinen pesuainelokero voidaan täyttää pesuaineella käyttöä varten. Älä käytä laitteessa muita aineita kuin sille hyväksyttyä pesuainetta toimintahäiriöiden välttämiseksi.
- Automaattinen pesuainesäiliö naksahtaa, kun se on paikoillaan.

## 6. Lisää vettä puhdasvesisäiliöön

Irrota puhdasvesisäiliö asemasta ja täytä säiliö puhtaalla vedellä. Aseta se sitten takaisin asemaan.

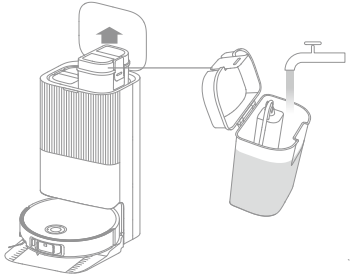

**Huomautus:** Älä täytä vesisäiliötä kuumalla vedellä, sillä säiliö voi vääntyä kuuman veden vaikutuksesta.

# Dreamehome-sovellukseen yhdistäminen

## 1. Lataa Dreamehome-sovellus

Poista robotin kansi ja skannaa robotin QR-koodi tai etsi se sovelluskaupasta nimellä ”Dreamehome” ladataksesi ja asentaaksesi sovelluksen.

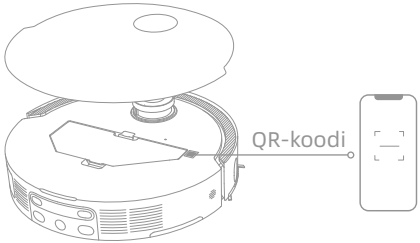


**Huomautus:**

- Laite toimii vain 2,4 GHz:n Wi-Fi-yhteydellä.
- Todelliset toiminnot voivat olla sovelluspäivitysten vuoksi erilaisia kuin tässä käyttöohjeessa mainitut. Noudata nykyisessä versiossa näkyviä ohjeita.

## 2. Lisää laite

Lisää laite avaamalla Dreamehome-sovellus ja valitsemalla ”Yhdistä lukemalla QR-koodi” ja lue sama robotissa oleva QR-koodi uudelleen. Muodosta Wi-Fi-yhteys seuraamalla näytöllä näkyviä ohjeita.

**Huomautus:** Nolla Wi-Fi-yhteys toistamalla vaihe 2 ja seuraa näytöllä näkyviä ohjeita Wi-Fi-yhteyden muodostamiseksi.

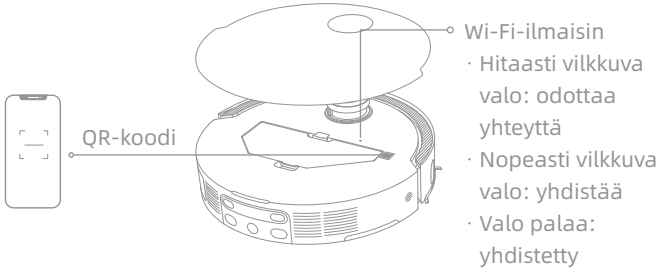

# Käyttö

## Laitteen kytkeminen päälle/pois

Paina ⏻ -painiketta 3 sekunnin ajan kytkeäksesi robotin päälle. Virran merkkivalo pysyy valaistuna. Voit myös asettaa robotin asemaan kohdistamalla robotin latauskoskettimet aseman koskettimien kanssa. Sen jälkeen robotti käynnistyy automaattisesti ja aloittaa latauksen. Kytkeäksesi robotin pois päältä siirrä robotti pois asemasta ja paina ⏻ -painiketta 3 sekunnin ajan.

## Pikakartoitus

Kun verkko on määritelty ensimmäisen kerran, seuraa sovelluksen ohjeita luodaksesi kartan. Robotti aloittaa kartoittamisen ilman siivousta. Kun robotti palaa asemaan, kartoitus on valmis ja kartta tallennetaan automaattisesti.

## Pysäytys/lepotila

Robotin voi pysäyttää siivouksen aikana painamalla mitä tahansa painiketta.

Jos robotti on pysäytettynä yli 10 minuutin ajan, se siirtyy lepotilaan automaattisesti. Kaikki robotin ilmaisinvalot sammuvat. Herätä robotti lepotilasta sovelluksella tai painamalla mitä tahansa painiketta.

**Huomautus:** Jos robotti on pysäytettynä, sen asettaminen asemaan lopettaa käynnissä olevan siivouksen.

## Siivouksen jatkaminen

Jos akun varaus on vähissä, robotti palaa automaattisesti asemaan. Laite jatkaa kesken jäänyttä siivousta, kun se on latautunut riittävästi.

**Huomautus:** Tätä toimintoa voi käyttää sovelluksen kautta.

## Älä häiritse -tila

Kun robotti on Älä häiritse -tilassa, robotti ei jatka siivousta. Älä häiritse -tila on oletuksena pois päältä. Voit kytkeä Älä häiritse -tilan päälle tai muuttaa sen aikaa sovelluksella. Oletuksena Älä häiritse -tila on päällä klo 22.00–8.00.

**Huomautus:**

- Ajastetut siivoukset käynnistyvät silti myös Älä häiritse -tilan aikana.
- Robotti jatkaa siivousta, kun Älä häiritse -tila päättyy.

## Robotin uudelleenkäynnistys

Jos robotti ei vastaa tai sitä ei voi kytkeä pois päältä normaalisti, paina ⏻ -painiketta 10 sekunnin ajan, jotta laite kytkeytyy pois päältä. Paina sitten ⏻ -painiketta 3 sekunnin ajan kytkeäksesi robotin päälle.

# Käyttö

## Imurointi ja moppaus

**Huomautus:** Kun olet asentanut mopin osat, robotti toimii oletuksena ”Imurointi ja moppaus” -tilassa sen ensimmäisen käytön aikana.

### 1. Käynnistä siivous

Paina robotin ⏻ -painiketta tai varmista sovelluksen avulla, että robotti lähtee asemasta. Robotti suunnittelee parhaan siivousreitin ja suorittaa siivouksen seuraamalla luotua karttaa.

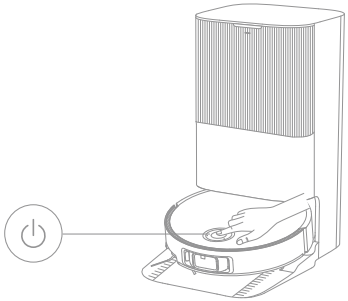

**Huomautus:**

- Varmistaaksesi, että robotti voi palata asemaan helposti siivouksen jälkeen, on suositeltavaa, että robotti aloittaa siivouksen asemasta.
- Moppityynyt puhdistetaan ennen kuin robotti aloittaa moppauksen, odotathan.
- Älä liikuta asemaa, puhdasvesisäiliötä, likavesisäiliötä tai pesulaudan suodatinta laitteen toiminnan aikana.
- Kuumalla vedellä pesun voi ottaa käyttöön sovelluksessa, ja se toimii moppityynyn siivoustoiminnoissa kaikissa tiloissa. Jotta et loukkaa itseäsi kuumalla vedellä, vältä koskemasta vesilähdettä, kun toiminto on käynnissä.

### 2. Automaattinen mopin puhdistus

Robotti palaa siivouksen aikana asemaan pesemään moppityynyt automaattisesti sovelluksessa määriteltyjen aikavälien mukaisesti. Asema täyttää robotin vesisäiliön automaattisesti. Tämän jälkeen robotti jatkaa siivousta.

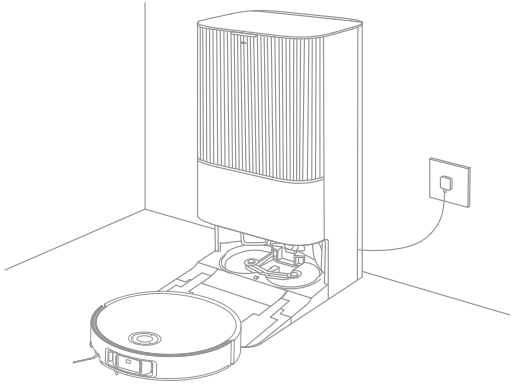

# Käyttö

### 3. Tyhjennä pölysäiliö automaattisesti ja pese ja kuivaa moppityynyt

Kun robotti saa siivouksen valmiiksi ja palaa asemaan latautumaan, asema tyhjentää pölysäiliön automaattisesti. Sen jälkeen se pesee ja kuivaa moppityynyt.

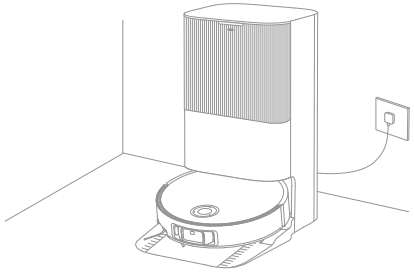

Huomautus:

- Jos automaattinen tyhjennys on kytketty pois päältä sovelluksessa, asema ei tyhjennä pölysäiliötä automaattisesti.
- Asema tyhjentää pölysäiliön sovelluksessa määritellyn asetuksen mukaisesti.

### 4. Puhdista likavesisäiliö

Kun robotti on suorittanut siivouksen, puhdista likavesisäiliö, jotta se ei alkaisi haista.

## Moppaus imuroinnin jälkeen

Ota sovelluksessa käyttöön ”Mopping After Vacuuming” (moppaus imuroinnin jälkeen), jolloin robotti poistaa moppiosan asemassa automaattisesti imuroidakseen lattian. Kun robotti saa imuroinnin valmiiksi ja palaa asemaan asentamaan mopin osat, asema tyhjentää pölysäiliön automaattisesti. Sen jälkeen robotti alkaa mopata, kun pääharjat ja sivuharja on nostettu.

## Vain imurointi

Ota sovelluksessa käyttöön ”Vain imurointi”, jolloin robotti irrottaa moppiosan automaattisesti asemassa ja aloittaa imuroinnin.

## Vain moppaus

Ota sovelluksessa käyttöön ”Vain moppaus”, jolloin robotti tarkistaa asemassa, että moppiosa on paikoillaan. Jos osa ei ole paikoillaan, robotti asentaa mopin osat ja alkaa mopata, kun pääharjat ja sivuharja on nostettu.

# Säännöllinen huolto

## Osat

Jotta robotti pysyisi hyvässä kunnossa, on suositeltavaa noudattaa sovelluksessa esitettyjä osien käyttöohjeita tai alla seuraavaa huoltotaulukkoa.

| Osa | Huoltoväli | Vaihdetaan |
|---|---|---|
| Likavesisäiliö | Jokaisen käyttökerran jälkeen | / |
| Puhdasvesisäiliö | Kerran kahdessa viikossa | |
| Pääharjat | | 6-12 kuukauden välein |
| Pölysäiliön suodatin | | 3-6 kuukauden välein |
| Sivuharja | | |
| Moppityynyn pidikkeet | | / |
| Pesulaudan suodatin | 1-2 kuukauden välein | / |
| Aseman signaalialue | Kerran kuukaudessa | |
| Latauskoskettimet | | |
| Automaattityhjennysaukot | | |
| Kääntyvä pyörä | | |
| Rullapyörä | | |
| Seinäanturi | | |
| VersaLift-anturi | | |
| 3D-kaksoislinjalaseranturit | | |

| Osa | Huoltoväli | Vaihdetaan |
|---|---|---|
| Mattoanturi | Kerran kuukaudessa | / |
| Reuna-anturit | | |
| Puskuri-ikkuna | | |
| Puskuri | | |
| Robotin automaattinen vedentäyttöaukko | | |
| Robotin pohja | | |
| Pölysäiliö | Puhdistetaan tarvittaessa | |
| Pääpyörät | | |
| Tukijalat | | |
| Pölypussi | / | 2-4 kuukauden välein |
| Moppityynyt | | 1-3 kuukauden välein |
| Kalkinpoistoaine | | 18-36 kuukauden välein |

**Huomautus:** Huollon ja vaihdon taajuus riippuu käytöstä. Jos laitteelle tapahtuu jotakin poikkeuksellista, huolto tai osien vaihto on tehtävä pikaisesti.

# Säännöllinen huolto

## Pesulaudan suodatin

1. Vie robotti ulos ja irrota pesulaudan suodatin, kun moppityynyn puhdistus on valmis.

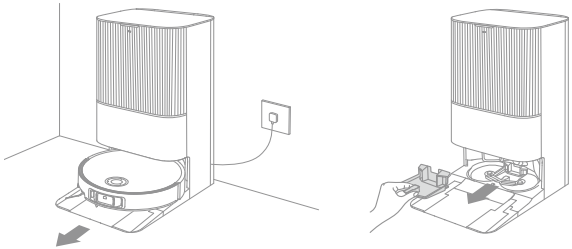

2. Huuhtele pesulaudan suodatin puhtaalla vedellä, pyyhi se puhtaaksi ja asenna se sitten takaisin pesulautaan.

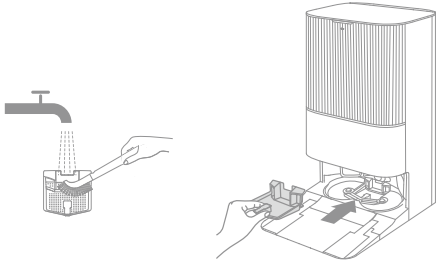

3. Käytä sovellusta tai paina ⌂ -painiketta palauttaaksesi robotin asemaan tai laita robotti manuaalisesti takaisin.

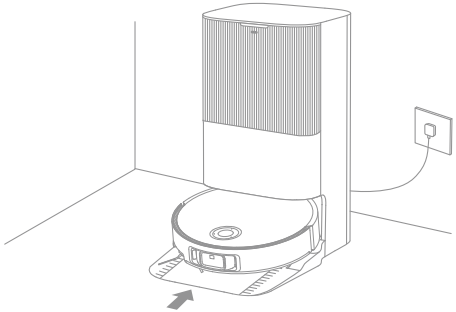

# Säännöllinen huolto

## Pölypussi

1. Irrota pölysäiliön kansi ja hävitä pölypussi.

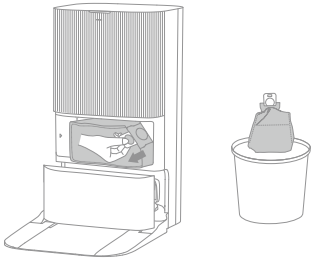

**Huomautus:** Kahvasta vetäminen sulkee pussin, jotta pölyt ja roskat eivät putoa ulos pussista.

2. Pyyhi pöly ja roskat pois suodattimesta kuivalla liinalla.

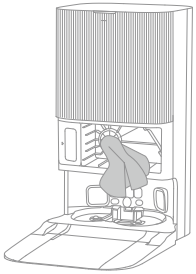

3. Vaihda uusi pölypussi.

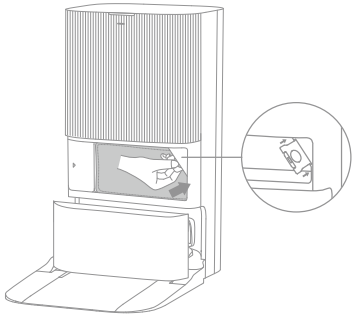

4. Aseta pölysäiliön kansi takaisin paikalleen.

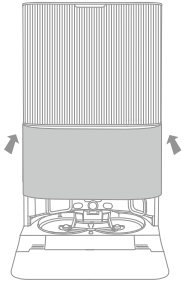

# Säännöllinen huolto

## Likavesisäiliö

1. Irrota likavesisäiliö, avaa sen kansi ja kaada likavesi pois.

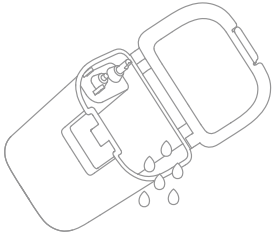

2. Huuhtele likavesisäiliö puhtaalla vedellä ja puhdista säiliön sisäreunat mukana toimitettavalla puhdistustyökalulla.

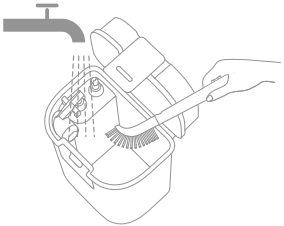

**Huomautus:** Uimuri likavesisäiliössä on liikkuva osa. Älä käytä puhdistuksessa liiallista voimaa, jotta laite ei vaurioidu.

# Säännöllinen huolto

## Pääharjat

1. Irrota harjan suojus painamalla harjan suojuksen lukkoja sisäänpäin. Nosta sitten harjat pois robotista.

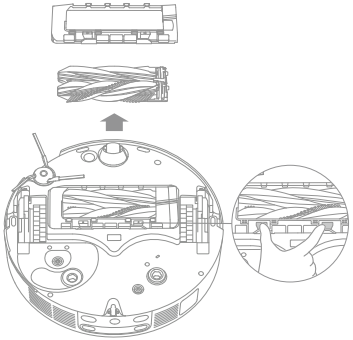

2. Vedä harjansuojukset irti kuvan mukaisesti. Irrota harjoihin mahdollisesti tarttuneet hiukset laitteen mukana tulevalla puhdistustyökalulla. Työnnä puhdistuksen jälkeen harjat napakasti pääharjan pidikkeeseen, kunnes ne napsahtavat paikoilleen.

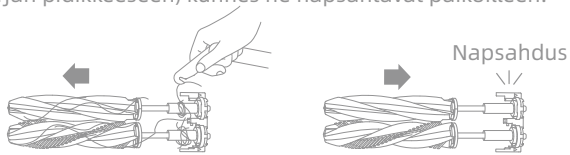


3. Aseta laite niin, että kuvan nuolet osoittavat ylöspäin, ja laita pääharjan pidike aukkoihin vinosti alaspäin.

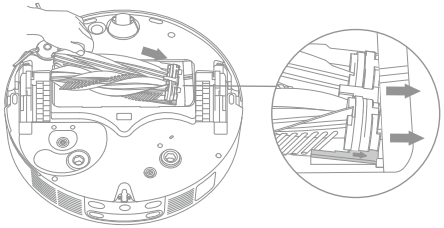

4. Kohdista harjan suojuksen etuosa aukon kanssa, laita se vinosti alaspäin ja paina paikalleen.

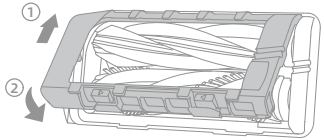


**Huomautus:** Ole varovainen vetäessäsi pääharjoja ulos, jotta et loukkaa itseäsi.

# Säännöllinen huolto

## Sivuharja

Irrota sivuharja ruuvimeisselillä, puhdista karvat harjasta ja ruuvaa se takaisin paikalleen.

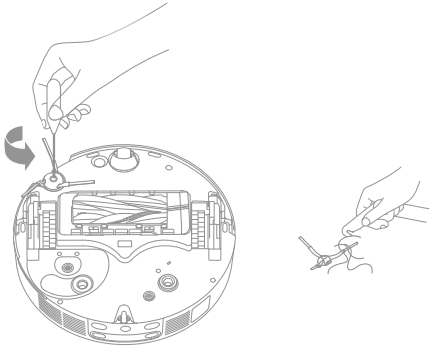

## Moppityynyn pidikkeet

Irrota ja puhdista moppityynyn pidikkeet.

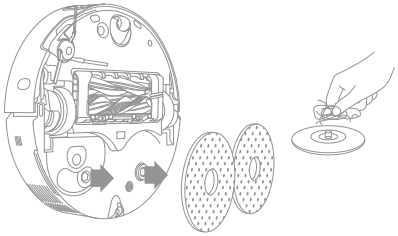

## Kääntyvä pyörä

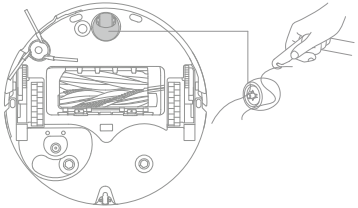

Huomautus:

- Käytä pientä ruuvimeisseliä tai muuta työkalua erottaaksesi kääntyvän pyörän akselin ja renkaan toisistaan. Älä käytä liiallista voimaa.
- Huuhtele kääntyvä pyörä juoksevalla vedellä ja aseta se takaisin paikoilleen, kun se on kuivunut kokonaan.

# Säännöllinen huolto

## Pölysäiliö ja suodatin

1. Irrota robotin kansi ja paina pölysäiliön lukkoa irrottaaksesi pölysäiliön.

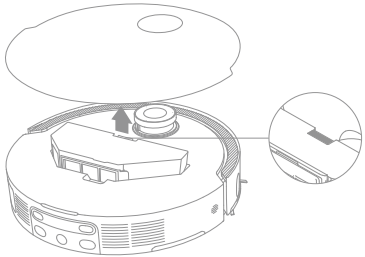

2. Poista pölysäiliön suodatin ja tyhjennä pölysäiliö.

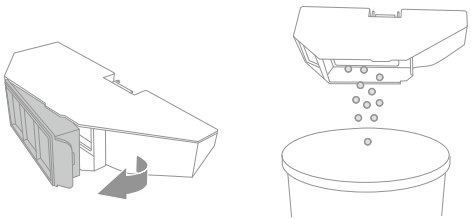

3. Irrota lika napauttamalla suodattimen koria hellävaraisesti.

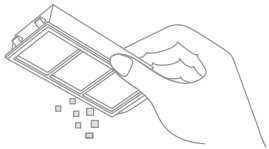

**Huomautus:** älä yritä puhdistaa suodatinta harjalla, sormin tai terävällä esineellä, jotta suodatin ei vaurioidu.

4. Huuhtele pölysäiliö ja suodatin vedellä ja kuivaa ne kokonaan ennen niiden asettamista paikoilleen.

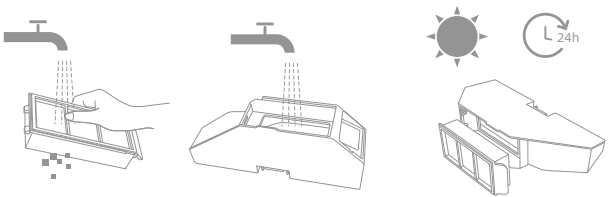


**Huomautus:**

- Huuhtele pölysäiliö ja suodatin vain puhtaalla vedellä. Älä käytä pesuaineita.
- Käytä pölysäiliötä ja suodatinta vain täysin kuivina.

# Säännöllinen huolto

## Robotin anturit

Pyyhi robotin anturit pehmeällä ja kuivalla liinalla kuvan mukaisesti:

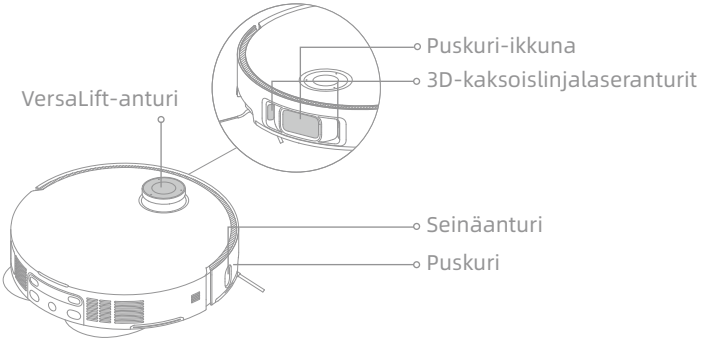


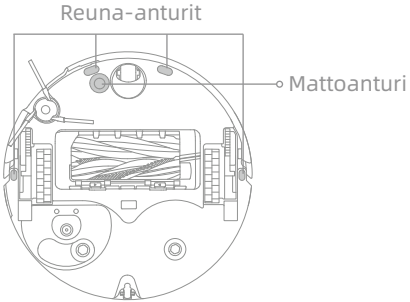


**Huomautus:** Märkä liina voi vaurioittaa robotin ja aseman herkkiä osia. Käytä laitteen puhdistukseen kuivaa liinaa.

## Latauskoskettimet ja signaalialue

Puhdista aseman signaalialue ja latauskoskettimet pehmeällä ja kuivalla liinalla.

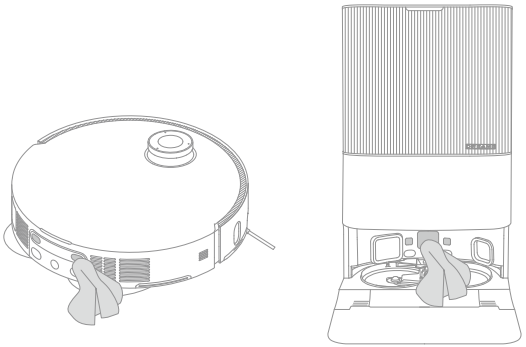

# Säännöllinen huolto

## Automaattityhjennysaukot

Puhdista robotin ja aseman tyhjennysaukot pehmeällä ja kuivalla liinalla.

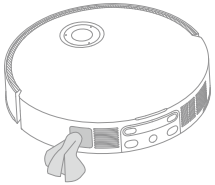

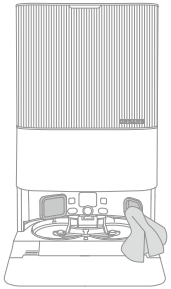

## Moppityynyt

Irrota moppityynyt pidikkeistään vaihtaaksesi ne.

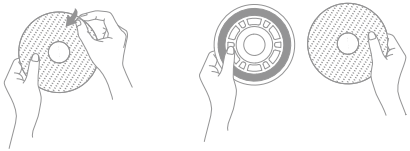

## Akku

Robotissa on tehokas litiumioniakku. Varmista, että akussa on aina riittävästi varausta päivittäiseen käyttöön, jotta akun suorituskyky pysyy hyvänä. Jos robottia ei käytetä pitkään aikaan, lataa sen akku täyteen, kytke se pois päältä ja varastoi se. Robotti tulisi ladata vähintään kolmen kuukauden välein, jotta sen akun varaus ei purkaudu kokonaan ja aiheuta vaurioita.

# Vianetsintä

| Ongelma | Ratkaisu |
|---|---|
| Robotti ei käynnisty. | Akun varaus on vähissä. Lataa robotin akku asemassa ja yritä uudelleen.<br>Akun lämpötila on liian matala tai korkea. On suositeltavaa käyttää laitetta ympäristössä, jonka lämpötila on 0–40 °C (32–104 °F). |
| Robotti ei lataudu. | Asemaa ei ole kytketty virtalähteeseen. Varmista, että virtajohdon molemmat päät on kytketty oikein.<br>Aseman ja robotin latauskoskettimien yhteys on huono. Puhdista latauskoskettimet.<br>Tarkista, onko robotin liittimissä vierasesineitä ja poista vierasesineet tarvittaessa. |
| Robotti ei saa yhteyttä Wi-Fi-verkkoon. | Wi-Fi-verkon salasana on väärä. Varmista, että Wi-Fi-verkon salasana on oikein.<br>Robotti ei tue 5 GHz:n Wi-Fi-yhteyttä. Varmista, että robotti on yhdistetty 2,4 GHz:n Wi-Fi-verkkoon.<br>Wi-Fi-signaali on heikko. Varmista, että robotti on paikassa, jossa Wi-Fi-verkon kattavuus on hyvä.<br>Robotti ei ehkä ole valmis asetusten muuttamiseen. Sulje sovellus ja avaa se uudelleen. Yritä sitten uudelleen ohjeiden mukaisesti. |
| Robotti ei löydä reittiä takaisin asemaan. | Asema ei saanut virtaa tai sitä siirrettiin, kun robotti ei ollut asemassa. Yhdistä asema virtalähteeseen tai aseta robotti asemaan latautumaan.<br>Aseman ympärillä on liikaa esteitä. Siirrä asema avoimempaan paikkaan.<br>Robotin siirtäminen voi aiheuttaa sen, että laite muuttaa asentoaan tai kartoittaa ympäristönsä uudelleen. Jos robotti on liian kaukana asemasta, se ei ehkä pysty palaamaan automaattisesti. Tässä tapauksessa robotti on vietävä asemaan manuaalisesti.<br>Puhdista aseman signaalialue pölystä ja roskista. |

# Vianetsintä

| Ongelma | Ratkaisu |
|---|---|
| Robotti jumiutuu aseman eteen eikä palaa asemaan. | Tarkista, onko aseman molemmilla puolilla tai edessä riittävästi tilaa, jotta robotin reitti ei ole tukossa. Reitti asemalle latausta varten on tukossa, esim. ovi on suljettu.<br>Robotti voi liukastua, jos aseman edessä oleva lattia on liian märkä. Poista liika vesi ennen kuin yrität uudelleen.<br>Siirrä asema toiseen paikkaan ja kokeile uudelleen.<br>Varmista, että rampin jatkolevy on asennettu oikein. |
| Robotin virta ei sammu. | Robottia ei voi kytkeä pois päältä latauksen aikana. Suosittelemme robotin siirtämistä pois asemasta. Paina ⏻ -painiketta 3 sekunnin ajan kytkeäksesi robotin pois päältä.<br>Jos robottia ei voi kytkeä pois päältä vaiheen 1 ohjeiden mukaan, paina ⏻ -painiketta 10 sekunnin ajan, jotta robotti kytkeytyy pois päältä. Jos ongelma jatkuu, ota yhteyttä asiakaspalveluun. |
| Latausnopeus on hidas. | Kun akun varaus on vähissä, robotin lataaminen täyteen kestää noin 4,5 tuntia.<br>Jos robottia käytetään ohjeissa ilmoitetun lämpötila-alueen ulkopuolella, latausnopeus hidastuu automaattisesti akunkeston pidentämiseksi.<br>Robotin tai aseman latauskoskettimet saattavat olla likaiset. Pyyhi ne kuivalla liinalla. |
| Robotin ääni kovenee, kun se on käytössä. | Tarkista, onko pölysäiliön suodatin tukossa. Puhdista tai vaihda se tarvittaessa.<br>Pääharjoihin tai pölysäiliöön voi olla takertunut kova esine. Tarkista ja poista mahdolliset kovat esineet.<br>Pää- tai sivuharjoihin on voinut takertua hiuksia. Tarkista ja poista mahdolliset vierasesineet.<br>Vaihda imuritila vakiotilaan tai hiljaiseen tilaan. |
| Robotti ei seuraa tiettyä reittiä liikkuessaan. | Lattialta on hyvä siistiä esimerkiksi johdot ja kengät ennen robotin käyttöä.<br>Märillä ja liukkailla pinnoilla liikkuminen saa pääpyörän liukumaan. On suositeltavaa kuivata lattia ennen robotin käyttöä.<br>Pyyhi robotin 3D-kaksoislinjalaseranturi puhtaalla, pehmeällä ja kuivalla liinalla, jotta se olisi puhdas ja esteetön. |

# Vianetsintä

| Ongelma | Ratkaisu |
|---|---|
| Robotti ei mene siivottaviin huoneisiin. | Varmista, että siivottavien huoneiden ovet ovat auki.<br>Huoneen edessä oleva lattia voi olla märkä tai liukas, jolloin robotti liukuu eikä toimi oikein. Kokeile kuivata lattia ennen robotin käyttöä. |
| Robotti ei jatka siivousta latauksen jälkeen. | Varmista, ettei robotti ole Älä häiritse -tilassa, joka estää siivouksen jatkamisen.<br>Robotti ei jatka siivousta sen jälkeen, kun olet asettanut robotin manuaalisesti asemaan tai lähettänyt robotin latautumaan sovelluksen kautta tai ⌂ -painikkeella. |
| Asema ei voi tyhjentää pölysäiliötä automaattisesti. | Tarkista, onko pölypussi pölysäiliössä täynnä.<br>Jos pölypussi ei ole täynnä, tarkista, onko robotin, aseman tai pölysäiliön tyhjennysaukoissa tukoksia. Puhdista tukkeutunut osa. |
| Pesulaudan vesimäärä ei ole normaali. | Tarkista, onko likavesisäiliön tiiviste löysä tai väärin asennettu. Laita tarvittaessa tiiviste käsin paikoilleen. Jos ongelma jatkuu, ota yhteyttä asiakaspalveluun.<br>Paina likavesisäiliötä varovasti varmistaaksesi, että se on asennettu oikein.<br>Irrota pesulaudan suodatin ja tarkista, onko vedenpoistokanava tukossa. Puhdista se tarvittaessa.<br>Tarkista pesuaine. Älä käytä laitteessa muita aineita kuin sille hyväksyttyä pesuainetta. |
| Moppityynyn pidike nousee epänormaalisti. | Irrota moppityynyn pidike varmistaaksesi, ettei siihen ole tarttunut vierasesineitä ja yritä käynnistää robotti uudelleen. Jos ongelma jatkuu, ota yhteyttä asiakaspalveluun. |
| Puhdasvesisäiliön alla tai tiivisteen ympärillä on vettä. | Kun puhdasvesisäiliö irrotetaan, putkesta voi valua hieman vettä säiliön alle tai tiivisteen ympärille. Tämä on normaalia. Pyyhi kuivalla liinalla. |

Jos tarvitset lisätietoja tai tukea, ota yhteyttä asiakaspalveluumme: https://global.dreametech.com

# Erittely

## Robotti

| Malli | RLX85CE | RLX85CE-1 | RLX85CE-3 |
|---|---|---|---|
| | RLX85CE-4 | RLX85CE-5 | RLX85CE-6 |
| Latausaika | N. 4,5 tuntia | | |
| Nimellisjännite | 14,4 V ⎓ | | |
| Nimellisteho | 75 W | | |
| Käyttötaajuus | 2 400–2 483,5 MHz | | |
| Enimmäisantoteho | < 20 dBm | | |

Normaalissa käytössä laitteen antenni on pidettävä vähintään 20 cm:n etäisyydellä käyttäjän kehosta.

## Asema

| Malli | RCXE0105 | RCXE0108 | RCXE0109 |
|---|---|---|---|
| Nimellinen ottoteho | 220–240 V~ 50–60 Hz | | |
| Nimellinen antoteho | 20 V ⎓ 2 A | | |
| Nimellisteho (pölyn tyhjennyksen aikana) | 700 W | | |
| Nimellisteho (kuumalla vedellä pesun aikana) | 1160 W | | |
| Nimellisteho (latauksen ja kuivauksen aikana) | 87 W | | |

Huomautus:

- Tehoarvo mittausjakson (veden lämpötila 25 °C) aikana määrittää nimellistehon (kuumalla vedellä pesun aikana).
- Teho täyskuormitettuna määrittää nimellistehon (latauksen ja kuivauksen aikana).

# Akun hävittäminen

Kiinteä litiumioniakku sisältää ympäristölle haitallisia aineita. Akun hävittämiseksi pätevän asentajan on irrotettava akku laitteesta ja akku on toimitettava soveltuvaan kierrätyspisteeseen.

- akku on irrotettava laitteesta ennen sen hävittämistä,
- laite on kytkettävä irti verkkovirrasta ennen akun irrottamista,
- akku on hävitettävä turvallisesti.

## VAROITUS:

Irrota laite verkkovirrasta ennen akun irrottamista ja kuluta akun varausta mahdollisimman paljon.

Tarpeettomat akut on toimitettava soveltuvaan kierrätyspisteeseen.

Älä altista korkeille lämpötiloille, sillä akku voi räjähtää.

Jos akku vaurioituu, siitä voi valua nestettä. Jos altistut akkunesteelle, huuhtele altistunut kohta vedellä ja hakeudu hoitoon.

## Irrotus:

1. Käännä robotti ympäri, irrota robotin takaosan ruuvit sopivalla työkalulla ja irrota kansi.
2. Kytke akun ja piirilevyn väliset navat pois päältä akun irrottamiseksi.

## WEEE-tiedot

Kaikki tällä symbolilla merkityt tuotteet ovat sähkö- ja elektroniikkalaiteromua (WEEE, direktiivin 2012/19/EU mukaisesti), eikä niitä saa hävittää kotitalouden sekajätteen mukana. Terveyden ja ympäristön suojelemiseksi vie hävitettävät laitteet sähkö- ja elektroniikkalaitteille tarkoitettuun, paikallisten viranomaisten määräämään keräys- ja kierrätyspisteeseen. Oikeaoppinen hävitys ja kierrätys ehkäisee haitallisia ympäristö- ja terveysvaikutuksia. Jos tarvitset lisätietoja keräyspisteiden sijainnista ja toiminnasta, ota yhteyttä asentajaan tai paikallisiin viranomaisiin.

# Sikkerhedsoplysninger

For at undgå elektrisk stød, brand eller skader forårsaget af forkert brug af apparatet, bedes du læse brugervejledningen omhyggeligt, før du bruger apparatet, og opbevare den for fremtidig reference.

## Brugsbegrænsninger

- Dette apparat bør ikke bruges af børn yngre end 8 år eller personer med fysiske, sensoriske, intellektuelle mangler eller begrænset erfaring eller viden uden opsyn af en forælder eller værge for at sikre sikker drift og for at undgå enhver risiko. Rengøring og vedligeholdelse må ikke udføres af børn uden opsyn.
- Apparatet må kun bruges med den strømforsyningsenhed, der følger med apparatet.
- Dette apparat indeholder batterier, som kun kan udskiftes af fagfolk.
- Ryd det område, der skal rengøres. Børn må ikke lege med apparatet. Sørg for, at børn og kæledyr holdes på sikker afstand fra robotten, mens den er i drift.
- Undlad at installere, oplade eller bruge apparatet i badeværelser eller omkring svømmebassiner.
- Dette apparat er kun til gulvrengøring i hjemmet. Brug den ikke udendørs, på ikke-gulvoverflader eller i kommercielle eller industrielle omgivelser.
- Sørg for, at apparatet fungerer korrekt i et korrekt miljø. Ellers bør man ikke bruge apparatet.
- Hvis netledningen er beskadiget, skal den udskiftes med en speciel ledning eller enhed, der fås hos producenten eller dennes serviceagent.

# Sikkerhedsoplysninger

**Brugsbegrænsninger**

- Brug ikke robotten i et område ophængt over jordoverfladen uden en beskyttende barriere.
- Placer ikke robotten på hovedet. Brug ikke LDS-dækslet, robotdækslet eller kofangeren som håndtag for robotten.
- Brug robotten i omgivelser med en omgivende temperatur over 0 °C og under 40 °C. Sørg for, at der ikke er væske eller klæbrige stoffer på gulvet.
- For at forhindre beskadigelse eller skade ved at trække, skal du fjerne eventuelle løse genstande fra gulvet og fjerne kabler eller netledninger på rengøringsvejen, før du betjener apparatet.
- Fjern skrøbelige eller små genstande fra gulvet for at forhindre robotten i at støde ind i og beskadige dem.
- Hold hår, fingre og andre kropsdele væk fra robottens sugeåbning.
- Opbevar rengøringsværktøjet utilgængeligt for børn.
- Brug ikke apparatet i et rum, hvor et spædbarn eller et barn sover.
- Anbring ikke børn, kæledyr eller andre ting oven på robotten, uanset om den står stille eller bevæger sig.
- Kun rent vand og den officielt godkendte rengøringsopløsning kan tilsættes rentvandstanken. Tilsæt ikke nogen anden væske såsom alkohol eller desinfektionsmiddel. Forholdet mellem rengøringsopløsningen og rent vand kan kontrolleres på flasken med rengøringsopløsning. Opbevar rengøringsmiddel utilgængeligt for børn.

# Sikkerhedsoplysninger

**Brugsbegrænsninger**

- Brug ikke robotten til at rengøre varme genstande. Brug ikke robotten til at opsamle brændbare væsker, ætsende gasser eller ufortyndede syrer eller opløsningsmidler.
- Støvsug ikke hårde eller skarpe genstande. Brug ikke apparatet til at samle genstande op, såsom sten, store stykker papir eller noget, der kan tilstoppe apparatet.
- Stikket skal tages ud af stikkontakten før rengøring eller vedligeholdelse af apparatet.
- Tør ikke robotten eller basestationen af med en våd klud eller skyl dem med væsker. Efter rengøring af vaskbare dele skal delene tørres helt, før de genmonteres og bruges.
- Brug venligst dette apparat i overensstemmelse med instruktionerne i brugervejledningen. Brugere er ansvarlige for ethvert tab eller skade, der opstår som følge af forkert brug af dette apparat.

**Batterier og opladning**

- Brug ikke tredjepartsbatterier eller basestationer. Robotten kan kun bruges med model RCXE0105/RCXE0108/RCXE0109 basestation.
- Forsøg ikke at adskille, reparere eller ændre batteriet eller basestationen på egen hånd.
- Placer ikke basestationen i nærheden af en varmekilde.
- Brug ikke en våd klud eller våde hænder til at tørre eller rengøre basestationens ladekontakter.

# Sikkerhedsoplysninger

**Batterier og opladning**

- Bortskaf ikke gamle batterier forkert. Batterier, som ikke længere skal bruges, skal indleveres på din lokale genbrugsstation.
- Hvis netledningen bliver beskadiget eller er knækket, skal du straks stoppe med at bruge den og kontakte eftersalgsservice.
- Sørg for, at robotten er slukket, når den transporteres og opbevares i den originale emballage, hvis det er muligt.
- Hvis robotten ikke skal bruges i en længere tidsperiode, skal den oplades helt, derefter slukkes og opbevares på et køligt, tørt sted. Genoplad robotten mindst en gang hver 3. måned for at undgå overafladning af batteriet.

**Lasersikkerheds-information**

- Lasersensoren i dette apparat opfylder standarden IEC 60825-1:2014/EN 60825-1:2014/A11:2021 for laserprodukter i klasse 1. Undgå venligst direkte øjenkontakt med den under brug.

KLASSE 1 LASERPRODUKT

FORBRUGERLASERPRODUKT

EN 50689:2021

Kun til indendørs brug

Læs betjeningsvejledningen

Hermed erklærer Dreame Trading (Tianjin) Co., Ltd., at radioudstyrstypen RLX85CE/RLX85CE-1/RLX85CE-3/RLX85CE-4/RLX85CE-5/RLX85CE-6 er i overensstemmelse med direktiv 2014/53/EU. Hele EU-overensstemmelseserklæringen kan findes på følgende internetadresse: https://global.dreametech.com
Hele e-vejledningen kan findes på https://global.dreametech.com/pages/user-manuals-and-faqs

# Produktoversigt

## Pakkens indhold

(Dreame X50 Ultra)

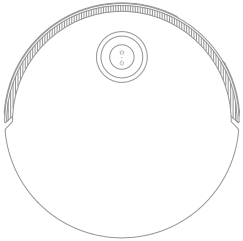

Robot

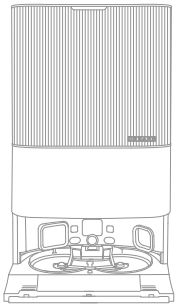

Basestation

### Andet tilbehør

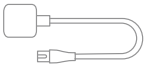

Strømkabel

Forlængerplade til basestationens rampe

Brugermanual

Rum til automatisk tilsætning af rengøringsmiddel (forudinstalleret)

Støvpose × 2 (1 forudinstalleret)

Moppepude × 2 (forudinstalleret)

Moppepude-holder × 2

Vaskebrætfilter (forudinstalleret)

Rengøringsmiddel

Rengøringsværktøj

# Produktoversigt

## Pakkens indhold

(Dreame X50 Ultra Complete)

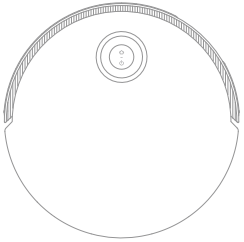

Robot

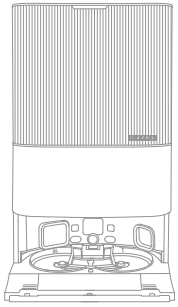

Basestation

### Andet tilbehør

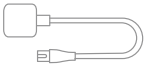

Strømkabel

Forlængerplade til basestationens rampe

Rum til automatisk tilsætning af rengøringsmiddel (forudinstalleret)

Støvpose × 2 (1 forudinstalleret)

Moppepude × 2 (forudinstalleret)

Moppepudeholder × 2

Vaskebrætfilter (forudinstalleret)

Brugermanual

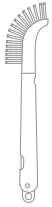

Rengøringsværktøj

### Ekstraudstyrssæt

Hovedbørster × 1

Sidebørste × 2

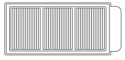

Filter til støvbeholder × 3

Støvpose × 3

Moppepude × 12

Rengøringsmiddel × 1

# Produktoversigt

## Robot

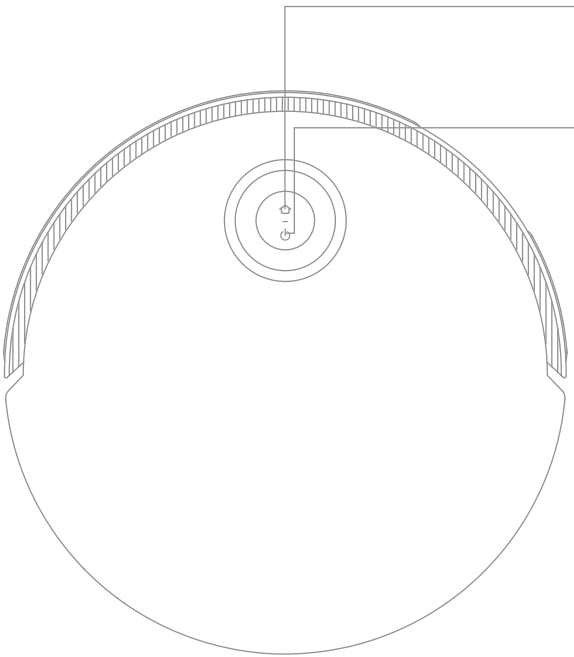

**Dockingknap**
· Tryk for at sende robotten tilbage til basestationen
· Tryk og hold i 3 sekunder for at deaktivere børnesikring

**Tænd/sluk-knap/rengøringsknap**
· Tryk og hold i 3 sekunder for at tænde eller slukke
· Tryk for at starte rengøringen, når robotten er tændt

**Cirkulær statusindikator**
· Konstant blå: Rengøring eller oprydning er afsluttet
· Konstant grøn: Opladning
· Blinker orange: Fejl

**Knapstatusindikator**
· Konstant hvid: Rengøring eller oprydning er afsluttet
· Langsomt blinkende hvidt: Oplader (ikke lavt batteriniveau)
· Lyser orange: Apparatet er gået på standby eller sat på pause på grund af lavt batteriniveau
· Langsomt blinkende orange: Oplader (lavt batteriniveau)
· Blinker orange: Fejl
· Blinker pink: Kamera aktiveret

**Bemærk:**
· Tryk på en vilkårlig knap på robotten for at sætte den på pause, når den gør rent eller kører tilbage til opladning.
· Børnesikring kan aktiveres/deaktiveres gennem Dreamehome-appen.

# Produktoversigt

## Robot og sensorer

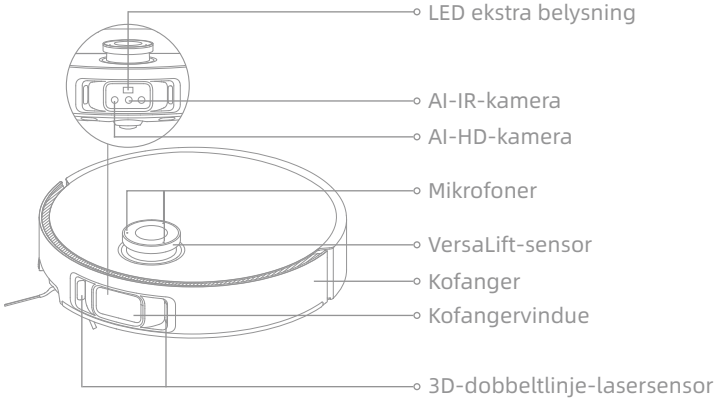


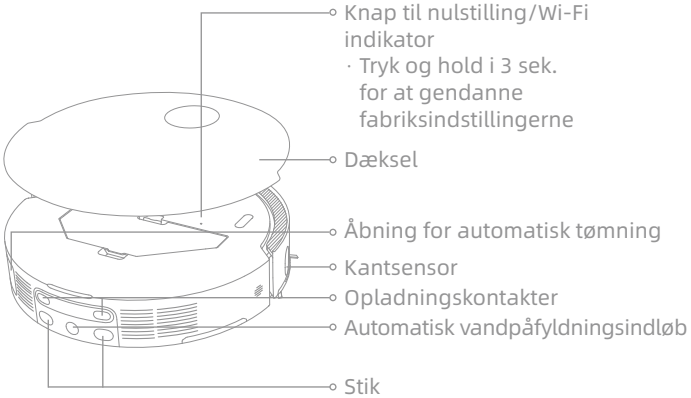


**Bemærk:** VersaLift-sensoren sænkes, når robotten er i standbytilstand, når den lader på basestationen eller ved rengøring på områder med lav frihøjde. Når robotten gør rent på områder med lav frihøjde, må du ikke flytte den, da det kan påvirke dens positionering.

# Produktoversigt

## Robot og sensorer

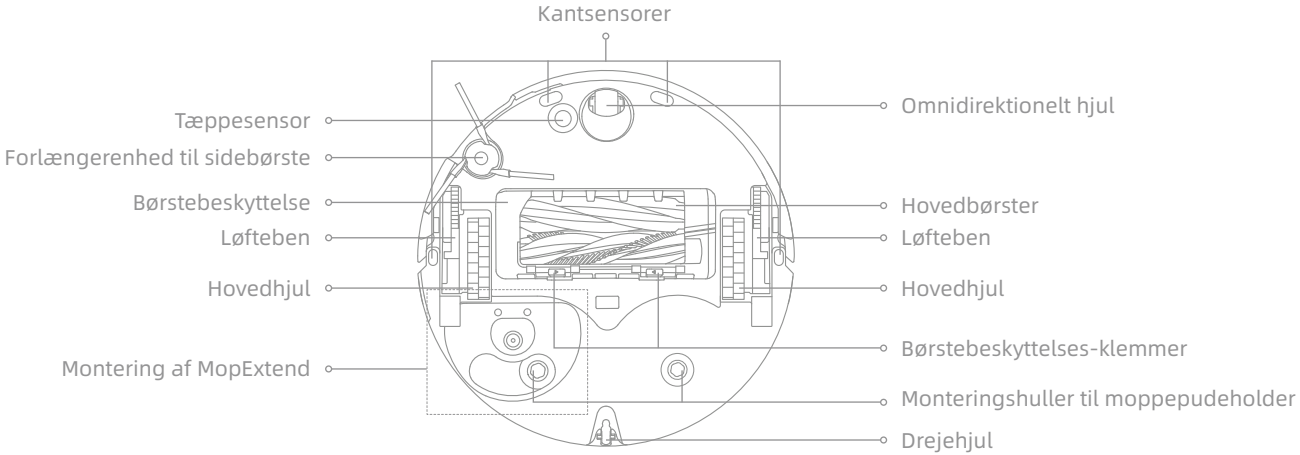


## Støvbeholder

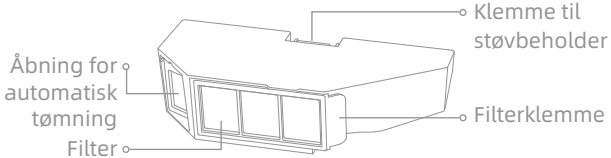


## Moppe samling

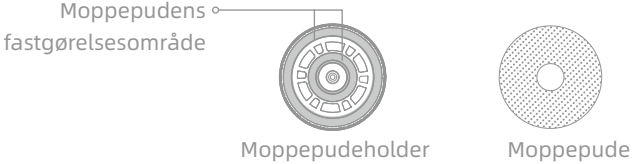

# Produktoversigt

## Basestation

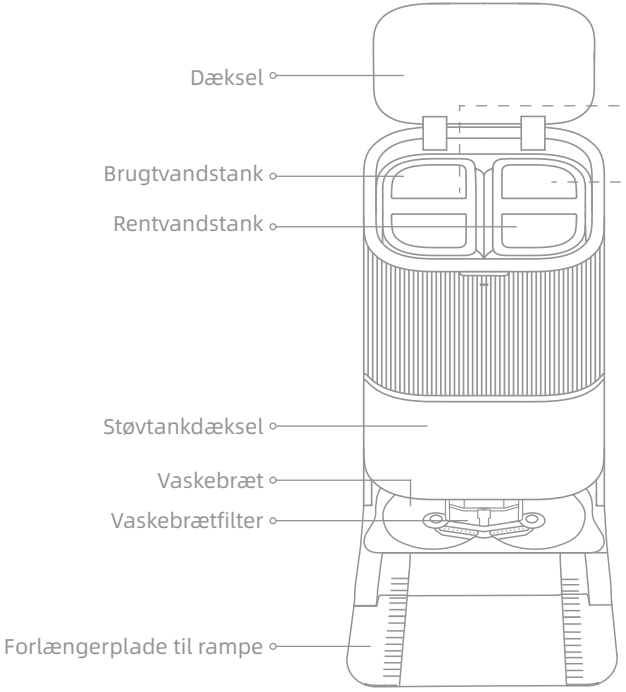


## Brugtvandstank

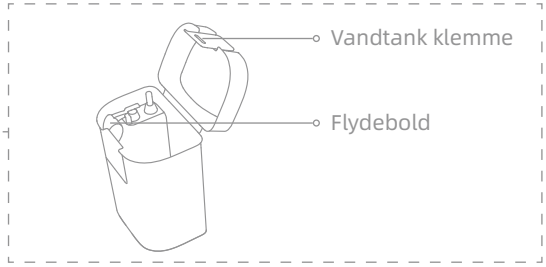


## Rentvandstank

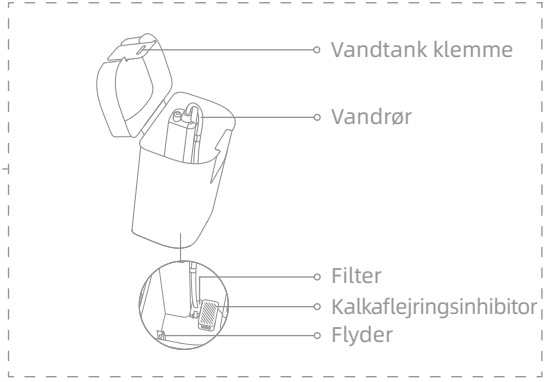

# Produktoversigt

## Basestation

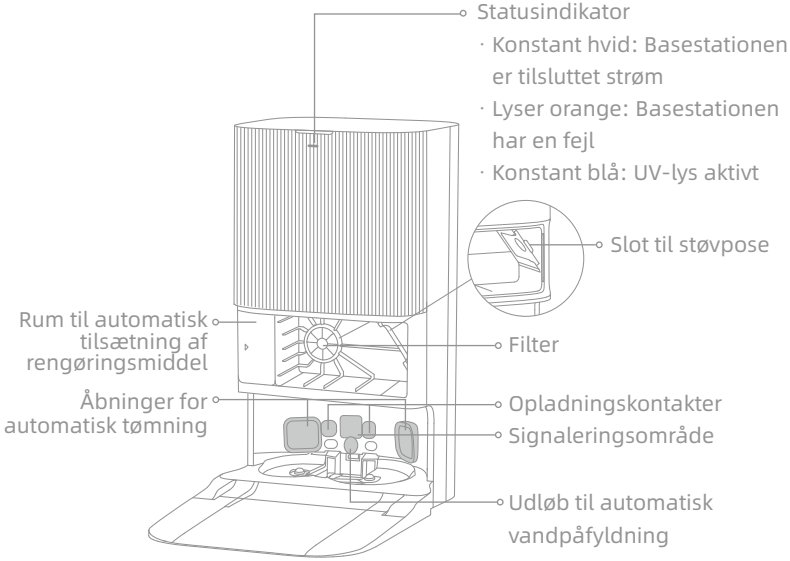


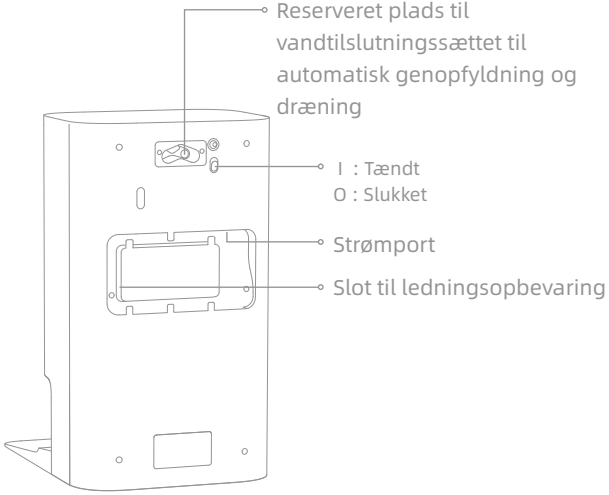


**Bemærk:** Vandtilslutningssættet til automatisk genopfyldning og dræning skal købes separat. (Fås kun i bestemte regioner)

# Forberedelse af dit hjem

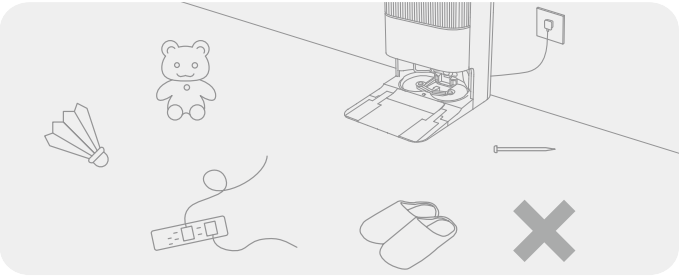

Før rengøring skal du flytte ustabile, skrøbelige, værdifulde eller farlige genstande væk og rydde op i kabler, klude, legetøj, hårde genstande og skarpe genstande på gulvet for at undgå, at det bliver viklet ind i, ridset eller væltet af robotten og forårsager skade.

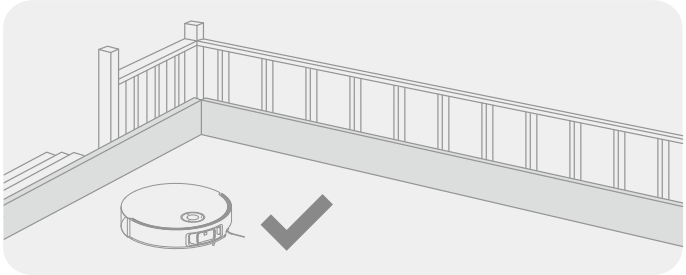

Inden rengøring placeres en fysisk barriere ved kanten af trappen for at sikre sikker og smidig drift af robotten.

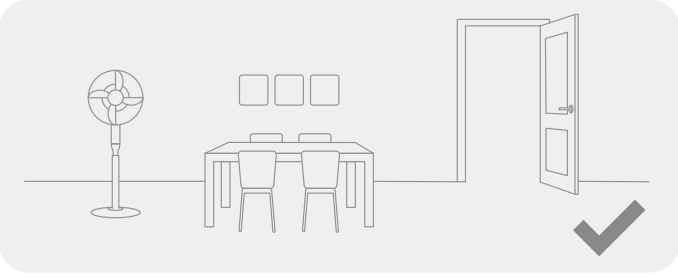

Åbn døren til det rum, der skal rengøres, og sæt møblerne i deres rigtige sted for at skabe mere plads.

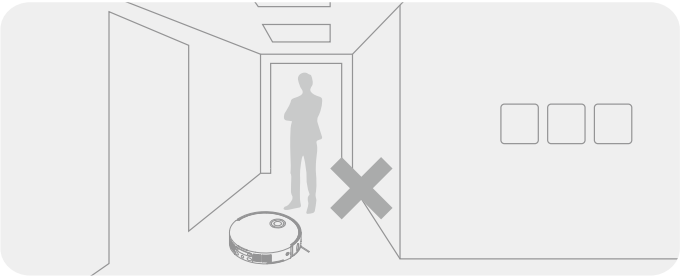

For at forhindre at robotten ikke kan genkende det område, der skal rengøres, må du ikke stå foran robotten, tærsklen, gangen eller smalle steder.

**Bemærk:**

· Når du betjener robotten for første gang, skal du følge den rundt under rengøring for at fjerne eventuelle forhindringer i tide.
· LED ekstra belysning giver ekstra belysning i mørke områder.
· Støvsug ikke hårde genstande som sten, stålkugler og legetøjsdele eller skarpe genstande som byggeaffald, glasskår og søm, da gulvet ellers kan blive ridset.

# Før brug

## 1. Placer basestationen og tilslut den til en stikkontakt

Placer basestationen på et sted, der er så åbent som muligt med et godt Wi-Fi-signal. Sørg for tilstrækkeligt frirum som vist i figuren, og fjern alle genstande fra det skraverede område. Sæt netledningen i basestationen og sæt den i stikkontakten.

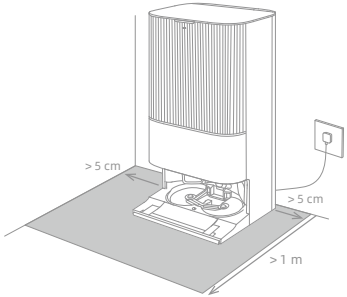


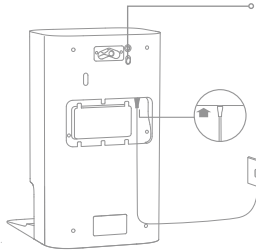

I : Tændt
O : Slukket

Sæt netledningen fast i, indtil indikatoren tændes.

**Bemærk:**
- Sørg for, at ingen genstande kan blokere signalområdet.
- For at forhindre vandpletter i at fugte trægulve eller tæpper, anbefales det at placere basestationen på flisegulv eller marmorgulv.

## 2. Monter forlængerpladen til rampen

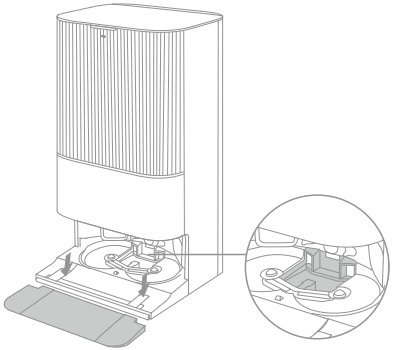

Vaskebrætfilter

**Bemærk:** Sørg for, at vaskebrætfilteret er isat korrekt.

# Før brug

## 3. Fjern robotbeskyttelsen, og installer moppeenheden

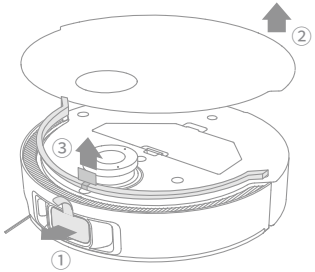


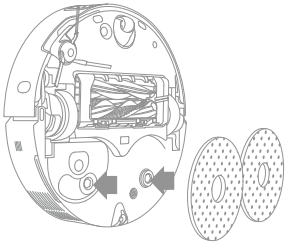

## 4. Forbind robotten til basestationen

Hold knappen ⏻ på robotten nede i 3 sekunder for at tænde den. Placer robotten på basestationen med moppenheden vendt mod vaskebrættet. Derefter vil du høre en stemmemeddelelse, når robotten opretter forbindelse til basestationen. Når robotten er fuldt opladet, vil statusindikatorerne på robotten og basestationen forblive tændt i 10 minutter og dæmpes derefter.

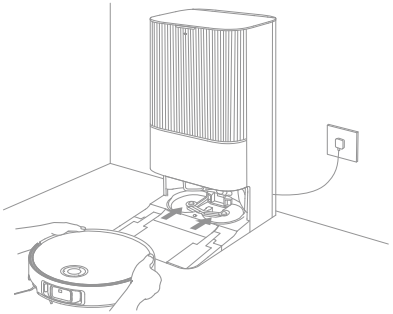

**Bemærk:** Det anbefales at lade robotten helt op før første brug. Når robotten ikke kan tændes, efter at batteriet er afladet, skal du manuelt forbinde robotten med stationen for at oplade den.

# Før brug

## 5. Tilføj rengøringsmiddel

(1) Fjern støvbeholderdækslet, og træk rummet til automatisk tilsætning af rengøringsmiddel ud.

(2) Åbn det øverste låg på rummet, og tilsæt rengøringsmiddel.

(3) Luk låget på rummet, sæt det tilbage i basestationen, og sæt derefter støvbeholderdækslet på igen. Rengøringsmidlet tilføjes automatisk under drift.

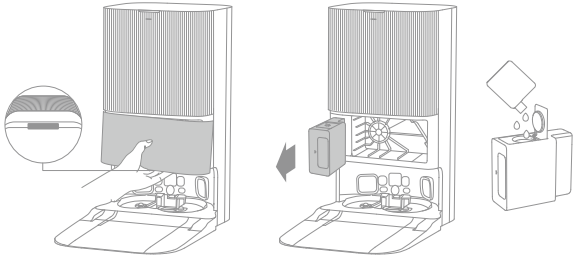

Bemærk:

- Rummet til det automatiske rengøringsmiddel kan fyldes op med rengøringsopløsning til brug. Tilsæt ikke anden væske end det officielt godkendte rengøringsmiddel for at forhindre fejlfunktion.
- Installer rummet til automatisk tilsætning af rengøringsmiddel, indtil det klikker på plads.

## 6. Tilføj vand til rentvandstanken

Tag rentvandstanken ud af basestationen, og fyld rent vand i tanken. Installer den derefter i basestationen igen.

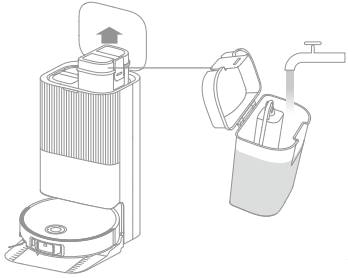

**Bemærk:** Tilsæt ikke varmt vand i vandbeholderen, da dette kan forårsage, at beholderen bliver deformeret.

# Opret forbindelse med Dreamehome-appen

## 1. Download Dreamehome-appen

Fjern robottens dæksel, og scan QR-koden på robotten, eller søg efter "Dreamehome" i appbutikken for at downloade og installere appen.

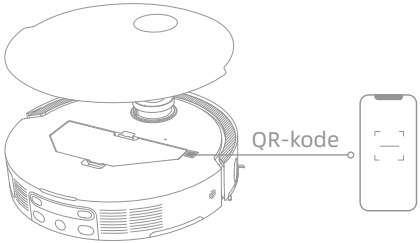


**Bemærk:**

- Kun 2,4 GHz Wi-Fi understøttes.
- På grund af opgraderinger i app-softwaren kan de faktiske handlinger afvige fra anvisningerne i denne vejledning. Følg instruktionerne baseret på den aktuelle appversion.

## 2. Tilføj enhed

Åbn Dreamehome-appen, tryk på "Scan QR-koden for at oprette forbindelse", og scan den samme QR-kode på robotten igen for at tilføje enheden. Følg vejledningen for at afslutte Wi-Fi-forbindelsen.

**Bemærk:** Hvis du vil nulstille Wi-Fi-netværket, skal du gentage trin 2, hvorefter du skal følge vejledningen for at oprette Wi-Fi-forbindelsen.

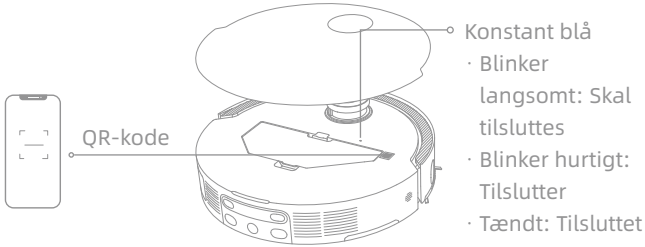

# Sådan bruger du apparatet

## Tænd/sluk

Hold knappen ⏻ nede i 3 sekunder for at tænde robotten. Strømindikatoren forbliver tændt. Du kan også anbringe robotten på basestationen og få opladningskontakterne på robotten og basestationen til at berøre hinanden, hvorefter robotten tændes automatisk og begynder at lade op. For at slukke robotten skal du flytte robotten væk fra basestationen og holde knappen ⏻ nede i 3 sekunder.

## Hurtig kortlægning

Når du har konfigureret netværket for første gang, skal du følge instruktionerne i appen for hurtigt at oprette et kort. Robotten kortlægger uden at rengøre. Når robotten vender tilbage til basestationen, er kortlægningsprocessen afsluttet, og kortet gemmes automatisk.

## Pause/dvale

Når robotten kører, skal du trykke på en vilkårlig knap for at sætte den på pause.

Hvis robotten er sat på pause i mere end 10 minutter, går den automatisk i dvaletilstand. Alle indikatorer på robotten slukkes. Tryk på en vilkårlig knap på robotten, eller brug appen til at vække robotten.

**Bemærk:** Hvis robotten sættes på pause og placeres på basestationen, afsluttes den aktuelle rengøringsopgave.

## Automatisk genoptagelse af rengøringen

Hvis batteriniveauet er for lavt, kører robotten automatisk tilbage til basestationen for at oplade. Når robotten er ladet passende op, kører den tilbage og genoptager rengøringsopgaven.

**Bemærk:** For at bruge denne funktion skal du aktivere den i appen.

## Forstyr ikke-tilstand (DND)

Når robotten er indstillet til Forstyr ikke-tilstand (DND), vil robotten blive forhindret i at genoptage rengøringen. Forstyr ikke-tilstanden er deaktiveret som standard fra fabrikken. Du kan bruge appen til at aktivere Forstyr ikke-tilstand eller ændre Forstyr ikke-perioden. Forstyr ikke-perioden er som standard 22:00-8:00.

**Bemærk:**

- De planlagte rengøringsopgaver udføres normalt i Forstyr ikke-perioden.
- Robotten vil genoptage oprydningen, hvor den slap, efter at Forstyr ikke-perioden udløber.

## Robotten genstarter

Hvis robotten holder op med at reagere eller ikke kan slukkes, skal du holde knappen ⏻ nede i 10 sekunder for at tvinge den til at slukke. Hold derefter knappen ⏻ nede i 3 sekunder for at tænde robotten.

# Sådan bruger du apparatet

## Støvsugning og mopning

**Bemærk:** Efter isætning af moppeenheden kører robotten som standard i tilstanden "Støvsugning og mopning" under første brug.

### 1. Start rengøring

Tryk på knappen ⏻ på robotten, eller brug appen til at få robotten til at starte fra basestationen. Derefter vil robotten planlægge den optimale rengøringsrute og udføre rengøringsopgaven ud fra det oprettede kort.

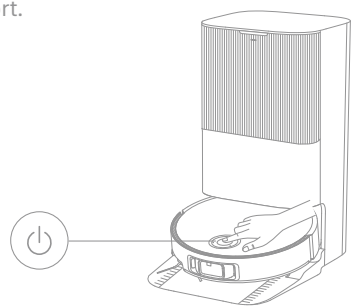

**Bemærk:**

- For at sikre, at robotten nemt kan vende tilbage til basestationen efter rengøringen, anbefales det at sætte robotten til at starte fra basestationen.
- Moppepuderne rengøres, før robotten begynder at moppe. Dette kan tage et øjeblik.
- Flyt ikke basestationen, rentvandstanken, brugtvandstanken eller vaskebrætfilteret under drift.
- Varmtvandsrengøring kan aktiveres i appen til vask af moppepude, hvilket gælder for alle tilstande. For at undgå skoldning må du ikke røre ved vandudløbet, når funktionen er slået til.

### 2. Automatisk moppevask

Under mopning kører robotten automatisk tilbage til basestationen for at vaske moppepuderne i henhold til, hvor tit moppepuderne er sat til at blive rengjort i appen. Basestationen fylder automatisk robottens vandtank op, hvorefter robotten genoptager rengøringen.

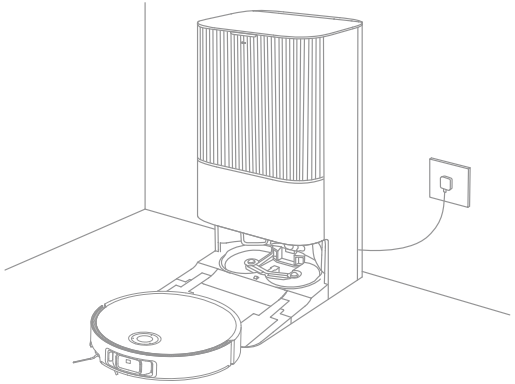

# Sådan bruger du apparatet

## 3. Tøm automatisk støvbeholderen og vask og tør moppepuderne

Når robotten er færdig med en rengøringsopgave og vender tilbage til basestationen for at oplade, begynder basestationen automatisk at tømme støvbeholderen og derefter at vaske og tørre moppepuderne.

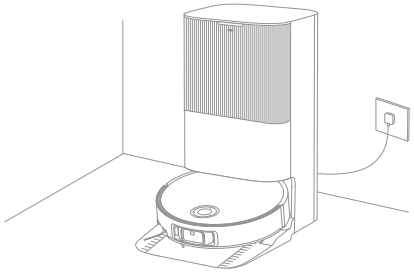

Bemærk:

- Hvis den automatiske tømningsfunktion er slået fra i appen, tømmer basestationen ikke automatisk støvbeholderen.
- Basestationen tømmer støvbeholderen i henhold til indstillingerne i appen.

## 4. Rengør den brugte vandtank

Når robotten har fuldført opgaven, skal du rengøre den brugte vandtank for at undgå lugt.

### Mopping efter støvsugning

Aktiver mopping efter støvsugning-funktionen i appen, hvorefter robotten automatisk fjerner moppen på basestationen, og støvsuger gulvet. Efter robotten har støvsuget gulvet, kører den tilbage til basestationen for at montere moppeenheden, hvorefter basestationen automatisk begynder at tømme støvbeholderen. Herefter hæver robotten hovedbørsterne og sidebørsten og begynder at moppe gulvet.

### Kun støvsugning

Aktiver støvsugefunktionen i appen, hvorefter robotten automatisk fjerner moppen på basestationen og begynder at støvsuge.

### Kun mopning

Aktiver moppefunktionen i appen, hvorefter robotten automatisk kontrollerer, om moppen er sat på basestationen. Hvis den ikke er sat på basestationen, sætter robotten moppeenheden på og begynder at moppe, når den har hævet hovedbørsterne og sidebørsten.

# Rutinemæssig vedligeholdelse

## Dele

For at holde robotten i god stand, anbefales det at se, hvilket tilbehør der kan bruges med robotten i appen eller følgende tabel for rutinemæssig vedligeholdelse.

| Del | Vedligeholdelsesfrekvens | Udskiftningsperiode |
|---|---|---|
| Brugtvandstank | Efter hver brug | / |
| Rentvandstank | En gang hver 2. uge | |
| Hovedbørster | | Hver 6. til 12. måned |
| Filter til støvbeholder | | Hver 3. til 6. måned |
| Sidebørste | | |
| Moppepudeholdere | | / |
| Vaskebrætfilter | Hver 1.-2. måned | / |
| Basestationens signalområde | En gang hver måned | |
| Opladningskontakter | | |
| Åbninger for automatisk tømning | | |
| Omnidirektionelt hjul | | |
| Drejehjul | | |
| Kantsensor | | |
| VersaLift-sensor | | |
| 3D-dobbeltlinje-lasersensor | | |

| Del | Vedligeholdelsesfrekvens | Udskiftningsperiode |
|---|---|---|
| Tæppesensor | En gang hver måned | / |
| Kantsensorer | | |
| Kofangervindue | | |
| Kofanger | | |
| Robotens automatisk påfyldningsindløb for vand | | |
| Bunden af robotten | | |
| Støvbeholder | Rengør efter behov | |
| Hovedhjul | | |
| Løfteben | | |
| Støvpose | / | Hver 2. til 4. måned |
| Moppepuder | | Hver 1. til 3. måned |
| Kalkaflejringsinhibitor | | Hver 18. til 36. måned |

**Bemærk:** Frekvensen for vedligehold og udskiftning afhænger af faktisk brug. Hvis der opstår en undtagelse på grund af særlige omstændigheder, bør der foretages vedligehold eller udskiftning med det samme.

# Rutinemæssig vedligeholdelse

## Vaskebrætfilter

1. Tag robotten ud, og fjern vaskebrætfilteret, når rengøringen af moppepuden er gennemført.

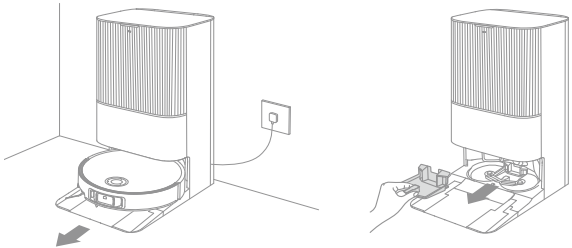

2. Skyl vaskebrætfilteret med rent vand, tør det, og sæt det i vaskebrættet igen.

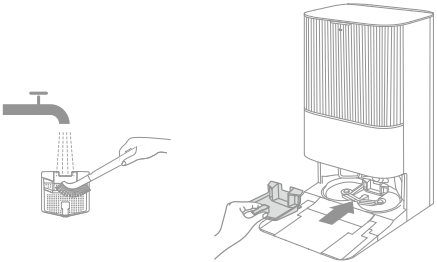

3. Brug appen, eller tryk på knappen ⌂ for at lade robotten køre tilbage til basestationen, eller stil den manuelt tilbage.

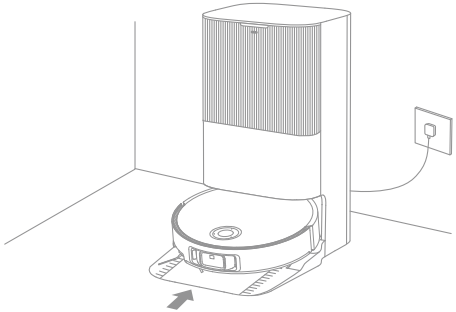

# Rutinemæssig vedligeholdelse

## Støvpose

1. Fjern støvbeholderdækslet og kassér støvposen.

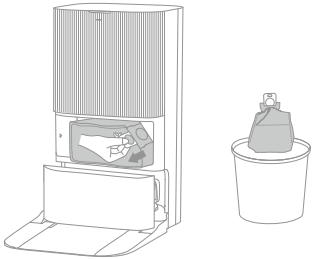

**Bemærk:** Ved at trække opad i håndtaget forsegles posen for at forhindre, at støv og snavs falder ud ved et uheld.

2. Fjern støv og snavs fra filteret med en tør klud.

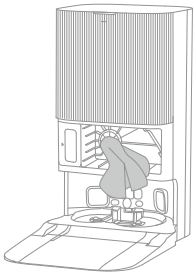

3. Installer en ny støvpose.

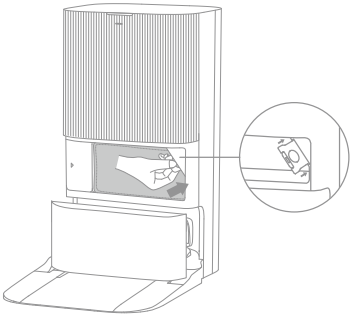

4. Monter støvbeholderdækslet igen.

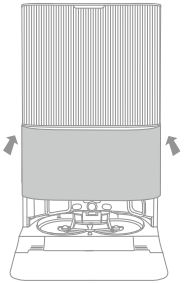

# Rutinemæssig vedligeholdelse

## Brugtvandstank

1. Fjern brugtvandstanken, åbn dens dæksel, og hæld det brugte vand ud.

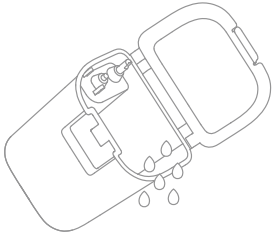

2. Skyl brugtvandstanken med rent vand, og brug det medfølgende rengøringsværktøj til at rengøre den indvendige side af brugtvandstanken.

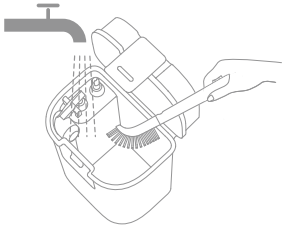

**Bemærk:** Flydekuglen i den brugte vandtank er en bevægelig del. Anvend ikke for meget kraft, når du rengør den for at undgå at beskadige den.

# Rutinemæssig vedligeholdelse

## Hovedbørster

1. Tryk børstebeskyttelsesklemmerne indad for at fjerne børstebeskyttelsen, og løft børsterne ud af robotten.

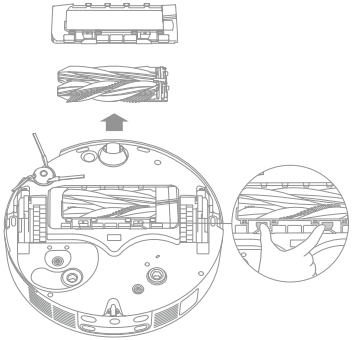

2. Træk børsterne ud som vist i figuren. Brug det medfølgende rengøringsværktøj til at fjerne hår, der er viklet ind i børsterne. Efter rengøring skal du skubbe børsterne fast ind i hovedbørsteholderen, til de går i indgreb med et klik.

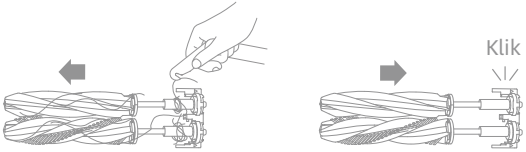


**Bemærk:** Pas på, når du trækker hovedbørsterne ud, så du ikke kommer til skade.

3. Sæt hovedbørsteholderen skråt ind i åbningerne med de trykte pile opad.

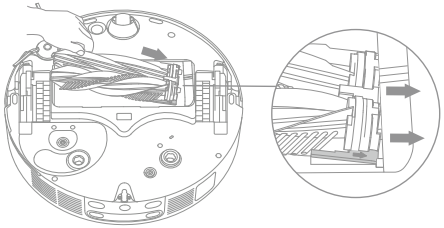

4. Ret børstebeskyttelsens forreste ende ind efter åbningen, sæt den skråt nedad, og tryk den derefter på plads.

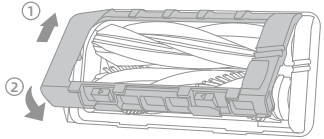

# Rutinemæssig vedligeholdelse

## Sidebørste

Skru sidebørsten af med en skruetrækker, fjern hår fra børsten, og skru den på igen.

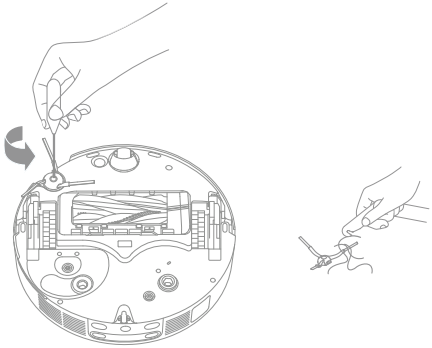

## Moppepudeholdere

Fjern og rengør moppepudeholderne.

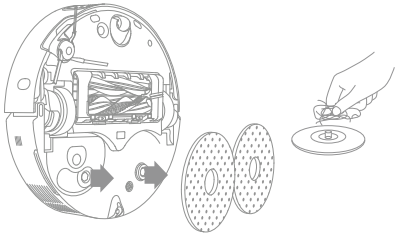

## Omnidirektionelt hjul

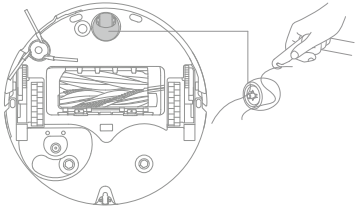

Bemærk:

- Brug et værktøj såsom en lille skruetrækker til at adskille akslen og dækket på det drejelige hjul. Brug ikke overdreven kraft.
- Skyl det retningsuafhængige hjul under rindende vand og sæt det på igen, når det er helt tørt.

# Rutinemæssig vedligeholdelse

## Støvbeholder og filter

1. Åbn robotdækslet, og tryk på klemmen til støvbeholderen for at fjerne støvbeholderen.

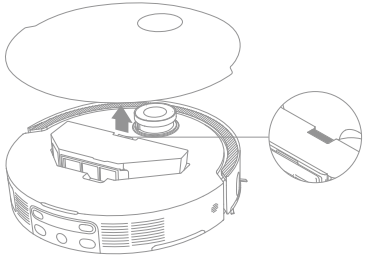

2. Fjern støvbeholderens filter, og tøm støvbeholderen.

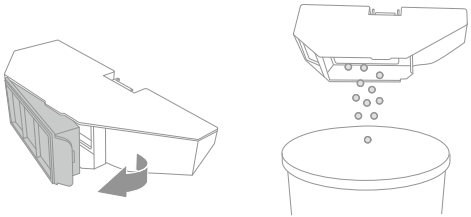

3. Slå let på filterkurven for at fjerne snavset.

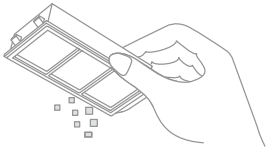

**Bemærk:** Forsøg ikke at rengøre filteret med en børste, en finger eller skarpe genstande for at forhindre beskadigelse.

4. Skyl støvbeholderen og filteret med vand, og tør dem helt, før de sættes på igen.

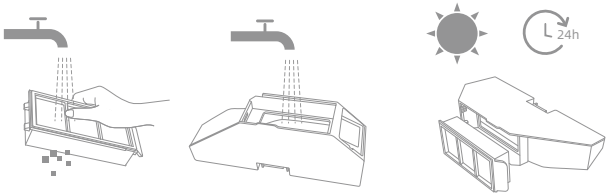


**Bemærk:**

- Skyl kun støvbeholderen og filteret med rent vand. Brug ikke noget rengøringsmiddel.
- Brug kun støvbeholderen og filteret, når de er helt tørre.

# Rutinemæssig vedligeholdelse

## Robotsensorer

Tør robotsensoreren af med en blød og tør klud, som vist i nedenstående figur:

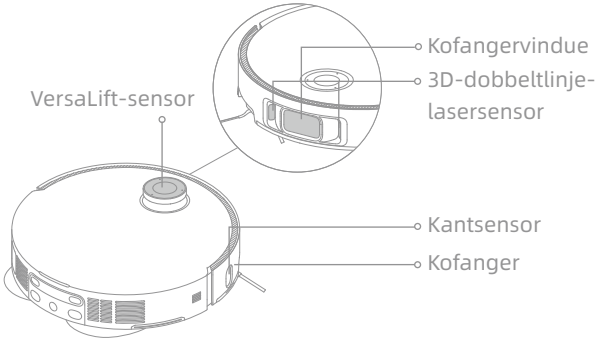


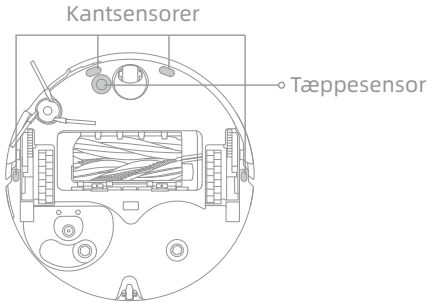


**Bemærk:** En våd klud kan beskadige følsomme elementer i robotten og basestationen. Brug en tør klude til rengøring.

## Opladningskontakter og signalområde

Rengør ladekontakterne og signalområdet med en blød og tør klud.

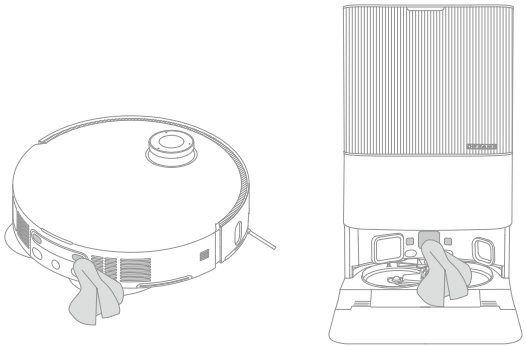

# Rutinemæssig vedligeholdelse

## Åbninger for automatisk tømning

Rengør robottens automatiske tømningsåbninger og basestationen med en blød og tør klud.

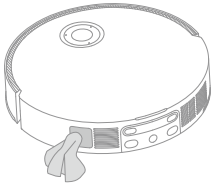

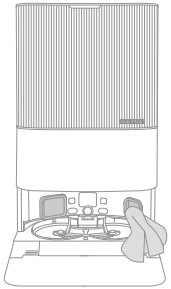

## Moppepuder

Fjern moppepuderne fra moppepudeholderne for at udskifte dem.

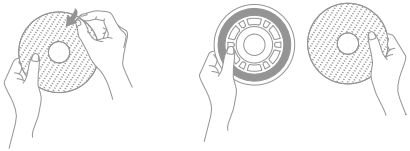

## Batteri

Robotten indeholder en højtydende lithium-ion batteripakke. Sørg for, at batteriet er opladet til daglig brug for at opretholde optimal batteriydelse. Hvis robotten ikke bruges i længere tid, skal du slukke den og lægge den væk. For at forhindre skader fra overafladning skal robotten oplades mindst en gang hver tredje måned.

# Fejlfinding

| Problem | Løsning |
|---|---|
| Robotten vil ikke tænde. | Batteriniveauet er lavt. Genoplad robotten på basen, og prøv igen.<br>Batteriets temperatur er for lav eller for høj. Det anbefales at bruge apparatet ved en temperatur på mellem 32°F (0°C) og 104°F (40°C). |
| Robotten oplader ikke. | Basestationen er ikke tilsluttet strøm. Sørg for, at begge ender af ledningen er tilsluttet ordentligt.<br>Der er en dårlig forbindelse mellem ladekontakterne på basestationen og robotten. Rengør ladekontakterne.<br>Kontroller, om der er et fremmedlegeme ved stikkene på robotten, og fjern eventuelt fremmedlegemet. |
| Robotten kan ikke oprette forbindelse til Wi-Fi. | Wi-Fi-netværkets adgangskode er forkert. Sørg for, at adgangskoden, der bruges til at oprette forbindelse til dit Wi-Fi-netværk, er korrekt.<br>Robotten understøtter ikke en 5 GHz Wi-Fi-forbindelse. Sørg for, at robotten er tilsluttet en 2,4 GHz Wi-Fi-forbindelse.<br>Wi-Fi-signalet er svagt. Sørg for, at robotten er i et område med god Wi-Fi-dækning.<br>Robotten er muligvis ikke klar til at blive konfigureret. Afslut og genindtast appen, og prøv derefter igen som anvist. |
| Robotten kan ikke finde vej og vende tilbage til basestationen. | Basestationen er ikke tilsluttet strøm eller flyttes, når robotten ikke er på den. Slut basestationen til strømforsyningen, eller sæt robotten på basestationen for at lade den op.<br>Der er for mange forhindringer omkring basestationen. Placer basestationen i et mere åbent område.<br>Flytning af robotten kan få den til at omplacere sig, og den vil genskabe et kort, hvis omplaceringen mislykkes. Hvis robotten er for langt fra basestationen, er den muligvis ikke i stand til automatisk at vende tilbage af sig selv, i hvilket tilfælde man bliver nødt til manuelt at placere robotten på basestationen.<br>Tør signalområdet på basestationen af for at fjerne støv eller snavs. |

# Fejlfinding

| Problem | Løsning |
|---|---|
| Robotten sidder fast foran basestationen og kan ikke vende tilbage til den. | Kontroller, om der er frirum nok på begge sider og foran basestationen for at forhindre robotten i at blive blokeret. Ruten for at vende tilbage til opladning er spærret, f.eks. hvis en dør er lukket.<br>Robotten kan glide, hvis gulvet foran basestationen er for vådt. Hvis det er tilfældet, skal du fjerne det overskydende vand, før du prøver igen.<br>Det anbefales at flytte basestationen til et andet sted og prøve igen.<br>Sørg for, at rampeforlængerpladen er installeret korrekt. |
| Robotten vil ikke slukke. | Robotten kan ikke slukkes, når den oplader. Det anbefales at tage robotten ud af basestationen og derefter trykke på knappen ⏻ og holde den nede i 3 sekunder for at slukke den.<br>Hvis robotten ikke kan slukkes ved at udføre trin 1, skal du trykke på knappen ⏻ og holde den nede i 10 sekunder for at tvinge robotten til at slukke. Hvis problemet fortsætter, bedes du kontakte eftersalgsservice. |
| Opladningshastigheden er langsom. | Det tager omkring 4,5 timer at oplade robotten helt, når dens batteriniveau er lavt.<br>Hvis du betjener robotten ved temperaturer uden for det specificerede område, vil opladningshastigheden automatisk sænkes for at forlænge batteriets levetid.<br>Opladningskontakterne på både robotten og basestationen kan være snavsede, så tør dem af med en tør klud. |
| Støjen øges, mens robotten kører. | Kontroller, om støvbeholder filteret er tilstoppet. Hvis det er tilfældet, skal det renses eller udskiftes.<br>En hård genstand kan blive fanget i hovedbørsterne eller støvbeholderen. Kontroller og fjern enhver hård genstand.<br>Hovedbørsterne eller sidebørsten kan blive sammenfiltret. Kontroller og fjern eventuelle fremmedlegemer.<br>Skift sugetilstand til Standard eller Stille. |
| Robotten bevæger sig uden at følge den fastsatte rute. | Genstande såsom netledninger og hjemmesko skal organiseres, før robotten tages i brug.<br>Arbejde på våde glatte overflader får hovedhjulet til at glide. Det anbefales at tørre de våde steder, inden robotten tages i brug.<br>Tør kofangerens vindue og 3D-dobbeltlinje-lasersensoren på robotten af med en ren, blød og tør klud for at holde dem rene og brugbare. |

# Fejlfinding

| Problem | Løsning |
|---|---|
| Robotten misser de rum, der skal rengøres. | Sørg for, at dørene til de rum, der skal rengøres, er åbne.<br>Stedet foran rummet, der skal rengøres, er muligvis vådt og glat, hvilket får robotten til at glide og arbejde unormalt. Det anbefales at tørre gulvet af, før robotten tages i brug. |
| Robotten genoptager ikke rengøringen efter opladning. | Sørg for, at robotten ikke er indstillet til tilstanden Forstyr ikke (DND), hvilket forhindrer den i at genoptage rengøringen.<br>Robotten genoptager ikke rengøringen, når du manuelt har placeret robotten på basestationen eller sender robotten til opladning via appen eller knappen ⌂ . |
| Stationen kan ikke automatisk tømme støvbeholderen. | Se, om støvposen i støvbeholderen er fuld.<br>Hvis støvposen ikke er fuld, skal du kontrollere, om der er nogen hindring ved robottens, basestationens eller støvbeholderen automatiske tømningsåbninger. Hvis der er, skal den blokerede del rengøres. |
| Vandstanden i vaskebrættet er unormalt. | Kontroller, om tætningen på den brugte vandtank er løs eller ikke korrekt installeret, og nulstil den manuelt, hvis det er tilfældet. Hvis problemet fortsætter, bedes du kontakte eftersalgsserviceteamet.<br>Tryk forsigtigt ned på den brugte vandtank for at sikre, at den er installeret korrekt.<br>Fjern vaskebrætfilteret, og kontroller om spildevandsafløbet er tilstoppet og rengør det.<br>Kontroller rengøringsmidlet. Tilsæt ikke anden væske end det officielt godkendte rengøringsmiddel. |
| Moppepudeholderen er unormalt hævet. | Fjern moppepudenholderen for at kontrollere, om der sidder fremmedlegemer i den, og prøv at genstarte robotten. Hvis problemet fortsætter, bedes du kontakte eftersalgsserviceteamet. |
| Der er vand under rentvandsbeholderen eller omkring pakningen. | Når rentvandsbeholderen tages ud, kan der være lidt vand i røret under beholderen eller omkring pakningen. Dette er normalt. Tør af med en tør klud. |

For mere support, kontakt os via https://global.dreametech.com

# Specifikationer

## Robot

| Model | RLX85CE | RLX85CE-1 | RLX85CE-3 |
|---|---|---|---|
| | RLX85CE-4 | RLX85CE-5 | RLX85CE-6 |
| Opladningstid | Ca. 4,5 timer | | |
| Nominel spænding | 14,4 V⎓ | | |
| Nominel effekt | 75 W | | |
| Driftsfrekvens | 2400-2483,5 MHz | | |
| Maksimal udgangseffekt | < 20 dBm | | |

Under normal brug skal dette udstyr holdes i en afstand på mindst 20 cm mellem antennen og brugerens krop.

## Basestation

| Model | RCXE0105 | RCXE0108 | RCXE0109 |
|---|---|---|---|
| Nominel indgang | 220-240 V~ 50-60 Hz | | |
| Nominel udgang | 20 V⎓ 2 A | | |
| Nominel effekt (under støvtømning) | 700 W | | |
| Nominel effekt (under varmtvandsrengøring) | 1160 W | | |
| Nominel effekt (under opladning og tørring) | 87 W | | |

Bemærk:

- Nominel effekt (under varmtvandsrengøring) bestemmes af effektværdien i den repræsentative periode (vandtemperatur 25℃).
- Nominel effekt (under opladning og tørring) bestemmes af effektværdien under fuld belastningsperiode.

# Bortskaffelse og fjernelse af batteri

Det indbyggede lithium-ion-batteri indeholder stoffer, der er skadelige for miljøet. Før du bortskaffer batteriet, skal du sørge for, at batteriet fjernes af kvalificerede teknikere og kasseres på et passende genbrugssted.

- batteriet skal fjernes fra apparatet, før det kasseres;
- apparatet skal afbrydes fra lysnettet, når batteriet tages ud;
- batteriet skal bortskaffes sikkert.

## FORSIGTIG:

Før du fjerner batteriet, skal du afbryde strømmen og lade batteriet aflade så meget som muligt.

Batterier, som ikke længere skal bruges, skal indleveres på din lokale genbrugsstation.

Udsæt ikke for høje temperaturer for at undgå eksplosionsrisiko.

Under dårlige forhold kan der komme væske ud af batteriet. Hvis der opstår kontakt, skyl med vand og søg lægehjælp.

## Vejledning til fjernelse:

1. Vend robotten, brug et passende værktøj til at fjerne skruerne på bagsiden af robotten, og fjern derefter dækslet.
2. Frakobl terminalerne mellem batteriet og printkortet for at fjerne batteriet.

## WEEE-oplysninger

Alle produkter, der bærer dette symbol, er affald af elektrisk og elektronisk udstyr (WEEE som i direktiv 2012/19/EU), som ikke må blandes med usorteret husholdningsaffald. I stedet bør du beskytte menneskers sundhed og miljøet ved at aflevere dit brugte udstyr til et udpeget indsamlingssted til genbrug af affald af elektrisk og elektronisk udstyr, udpeget af regeringen eller lokale myndigheder. Korrekt bortskaffelse og genbrug vil hjælpe med at forhindre potentielle negative konsekvenser for miljøet og menneskers sundhed. Kontakt installatøren eller de lokale myndigheder for mere information om placeringen samt vilkår og betingelser for sådanne indsamlingssteder.

# Maklumat Keselamatan

Bagi mengelakkan kejutan elektrik, kebakaran atau kecederaan akibat penggunaan alat dengan cara yang salah, sila baca manual pengguna dengan teliti sebelum menggunakan alat tersebut dan simpan manual tersebut untuk rujukan pada masa hadapan.

## Sekatan Penggunaan

- Bagi memastikan pengendalian yang selamat dan untuk mengelakkan sebarang risiko, tanpa pengawasan ibu bapa atau penjaga, produk ini tidak sepatutnya digunakan oleh kanak-kanak berusia kurang daripada 8 tahun dan juga oleh orang yang kekurangan fizikal, deria, intelektual, atau terhad dari segi pengalaman atau pengetahuannya. Pembersihan dan penyelenggaraan tidak seharusnya dilakukan oleh kanak-kanak tanpa pengawasan.
- Alat ini digunakan hanya dengan unit bekalan kuasa yang disediakan bersama dengan alat tersebut.
- Alat ini mengandungi bateri yang hanya boleh diganti oleh orang yang mahir.
- Lapangkan kawasan yang hendak dibersihkan. Kanak-kanak tidak seharusnya bermain dengan alat tersebut. Pastikan kanak-kanak dan haiwan kesayangan berada pada jarak yang selamat dari robot ketika ia sedang beroperasi.
- Jangan pasang, cas atau guna alat ini di dalam bilik mandi atau berdekatan dengan kolam.
- Produk ini adalah untuk pembersihan lantai di dalam persekitaran rumah sahaja. Jangan gunakan alat tersebut di luar rumah, pada permukaan bukan lantai atau di dalam persekitaran komersial atau industri.
- Pastikan alat tersebut beroperasi dengan betul dalam persekitaran yang sesuai. Jika tidak, jangan gunakan alat tersebut.
- Jika kord kuasa rosak, ia mesti diganti dengan kord khas atau pemasangan yang sedia ada daripada pengilang atau ejen perkhidmatan bagi alat ini.

# Maklumat Keselamatan

## Sekatan Penggunaan

- Jangan gunakan robot di kawasan tergantung, yang berada di atas daripada paras tanah tanpa penghalang perlindungan.
- Jangan letakkan robot dalam keadaan terbalik. Jangan gunakan penutup LDS, penutup robot, atau bampar sebagai pemegang robot.
- Gunakan robot dalam persekitaran yang suhu sekelilingnya melebihi 0°C dan kurang daripada 40°C. Pastikan tiada cecair atau bahan melekit di atas lantai.
- Untuk mengelakkan kerosakan atau bahaya daripada seretan, alihkan sebarang objek bebas dari lantai dan alihkan kabel atau kord kuasa dari laluan pembersihan sebelum menjalankan alat ini.
- Alihkan item yang mudah rosak atau kecil dari lantai bagi mengelakkan robot daripada terlanggar dan merosakkan item tersebut.
- Jauhkan rambut, jari dan anggota badan yang lain daripada bukaan sedutan robot.
- Jauhkan alat pembersihan daripada kanak-kanak.
- Jangan jalankan alat tersebut di dalam bilik yang terdapat bayi atau kanak-kanak sedang tidur.
- Jangan letak kanak-kanak, haiwan kesayangan atau sebarang item di atas robot sama ada ketika robot sedang bergerak atau tidak.
- Hanya air bersih dan larutan pembersih yang diluluskan secara rasmi boleh ditambah kepada tangki air bersih. Jangan tambahkan sebarang cecair lain seperti alkohol atau bahan penyahjangkit. Nisbah larutan pembersih kepada air bersih boleh diperiksa pada botol larutan pembersih. Jauhkan larutan pembersih daripada kanak-kanak.

# Maklumat Keselamatan

## Sekatan Penggunaan

- Jangan gunakan robot untuk membersihkan sebarang objek yang sedang terbakar. Jangan gunakan robot untuk menyedut cecair yang mudah terbakar, gas yang mengakis, atau asid atau pelarut yang pekat.
- Jangan vakum objek yang keras atau tajam. Jangan gunakan alat tersebut untuk mengutip objek seperti batu, helaian kertas yang besar atau sebarang item yang boleh menyebabkan alat tersebut tersumbat.
- Palam mesti dialih keluar daripada soket saluran keluar sebelum membersihkan atau menyelenggarakan alat tersebut.
- Jangan lap robot atau stesen tapak dengan kain basah atau membilas alat tersebut dengan sebarang cecair. Selepas mencuci bahagian yang boleh dibasuh, keringkan bahagian tersebut sepenuhnya sebelum memasang semula dan menggunakan bahagian tersebut.
- Tolong gunakan produk ini mengikut arahan dalam Manual Pengguna. Pengguna bertanggungjawab atas sebarang kerugian atau kerosakan yang disebabkan oleh penggunaan yang salah.

## Bateri dan Pengecasan

- Jangan gunakan sebarang bateri atau stesen tapak pihak ketiga. Robot hanya boleh digunakan dengan stesen tapak model RCXE0105/RCXE0108/RCXE0109.
- Jangan cuba untuk menyahhimpun, membaiki atau mengubah suai sendiri bateri atau stesen tapak.
- Jangan letakkan stesen tapak berdekatan dengan punca haba.
- Jangan gunakan kain basah atau tangan yang basah untuk mengelap atau mencuci sentuhan pengecas stesen tapak.

# Maklumat Keselamatan

**Bateri dan Pengecasan**

- Jangan buang bateri lama dengan cara yang tidak sepatutnya. Bateri yang tidak diperlukan hendaklah dibuang di kemudahan kitar semula yang betul.
- Jika kord kuasa rosak atau pecah, hentikan penggunaannya serta-merta dan hubungi perkhidmatan selepas jualan.
- Pastikan robot telah dimatikan kuasanya apabila hendak dihantar dan jika boleh, disimpan dalam pembungkusan yang asal.
- Jika robot tidak akan digunakan untuk satu jangka masa yang panjang, cas ia sehingga penuh, kemudian matikan robot dan simpan robot di tempat yang sejuk dan kering. Cas semula robot sekurang-kurangnya sekali setiap 3 bulan untuk mengelakkan bateri daripada dinyahcas berlebihan.

**Maklumat Keselamatan Laser**

- Sensor laser dalam produk ini memenuhi Standard IEC 60825-1:2014/EN 60825-1:2014/A11:2021 untuk produk laser Kelas 1. Tolong elakkan daripada memandang terus kepadanya semasa menggunakannya.

PRODUK LASER KELAS 1

PRODUK LASER PENGGUNA

EN 50689: 2021

Untuk kegunaan dalam bangunan sahaja

Baca manual operator

Dengan ini, Dreame Trading (Tianjin) Co., Ltd. mengumumkan bahawa peralatan radio jenis RLX85CE/RLX85CE-1/RLX85CE-3/RLX85CE-4/RLX85CE-5/RLX85CE-6 adalah mematuhi Arahan 2014/53/EU. Teks penuh pengumuman keakuran EU boleh didapati di alamat Internet berikut: https://global.dreametech.com

Untuk e-manual yang terperinci, sila pergi ke https://global.dreametech.com/pages/user-manuals-and-faqs

# Gambaran Keseluruhan Produk

## Kandungan Pakej

(Dreame X50 Ultra)

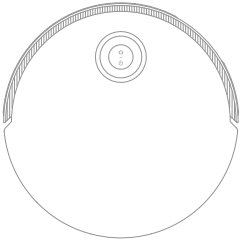

Robot

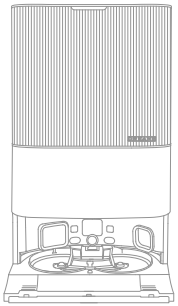

Stesen Tapak

## Lain-lain Aksesori

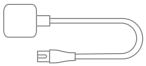

Kord Kuasa

Piring Pemanjangan Tanjakan Stesen Tapak

Manual Pengguna

Kompartmen Detergen Automatik (prapasang)

Beg Habuk × 2 (1 pra-pasang)

Pad Mop × 2 (prapasang)

Pemegang Pad Mop × 2

Penapis Papan Cuci (prapasang)

Larutan Pembersih

Alat Pembersih

# Gambaran Keseluruhan Produk

## Kandungan Pakej

(Dreame X50 Ultra Complete)

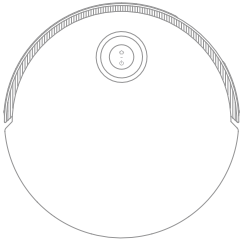

Robot

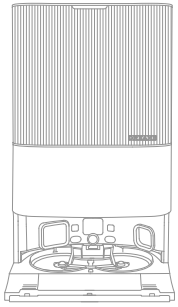

Stesen Tapak

### Lain-lain Aksesori

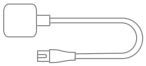

Kord Kuasa

Piring Pemanjangan Tanjakan Stesen Tapak

Kompartmen Detergen Automatik (prapasang)

Beg Habuk × 2 (1 pra-pasang)

Pad Mop × 2 (prapasang)

Pemegang Pad Mop × 2

Penapis Papan Cuci (prapasang)

Manual Pengguna

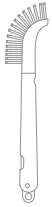

Alat Pembersih

### Kit Aksesori Tambahan

Berus Utama × 1

Berus Sisi × 2

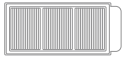

Penapis Kotak Habuk × 3

Beg Habuk × 3

Pad Mop × 12

Larutan Pembersih × 1

# Gambaran Keseluruhan Produk

## Robot

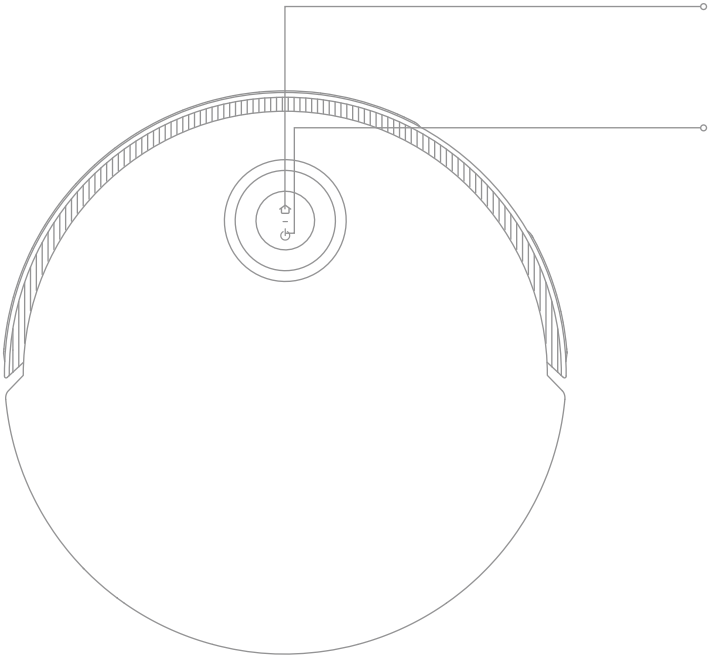

**Butang Dok**
- Tekan untuk menghantar robot kembali ke stesen tapak
- Tekan dan tahan selama 3 saat untuk menyahdayakan Kunci Kanak-kanak

**Butang Kuasa / Bersih**
- Tekan dan tahan selama 3 saat untuk menghidupkan atau mematikan kuasa
- Tekan untuk memulakan pembersihan selepas robot dihidupkan

**Penunjuk Status Bulat**
- Biru Padu: Kerja membersih atau pembersihan selesai
- Hijau Padu: Sedang mengecas
- Oren Berkelip: Ralat

**Penunjuk Status Butang**
- Putih Padu: Kerja membersih atau pembersihan selesai
- Putih Bernafas: Sedang mengecas (bukan aras bateri rendah)
- Oren Padu: Tunggu sedia pada bateri aras rendah atau berhenti seketika pada bateri aras rendah
- Oren Bernafas: Sedang mengecas (aras bateri rendah)
- Oren Berkelip: Ralat
- Merah jambu berkelip: Kamera diaktifkan

**Nota:**
- Tekan mana-mana butang pada robot untuk berhenti seketika semasa robot sedang membersih atau pulang untuk mengecas.
- Kunci Kanak-kanak boleh didayakan/dinyahdayakan melalui apl Dreamehome.

# Gambaran Keseluruhan Produk

## Robot dan Sensor

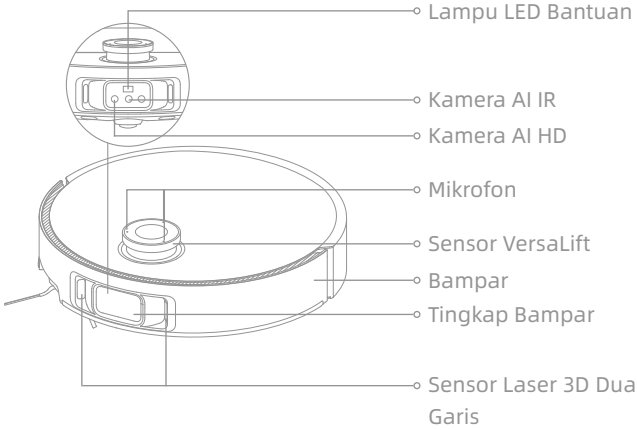


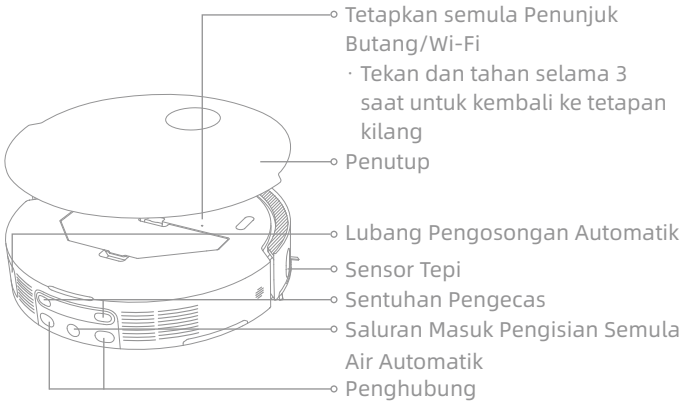


**Nota:** Sensor VersaLift akan direndahkan apabila robot dalam mod bersiap sedia, sedang mengecas pada stesen tapak atau sedang membersih kawasan berkelegaan rendah. Dalam keadaan robot sedang membersihkan kawasan berkelegaan rendah, jangan alihkan robot kerana ia akan mempengaruhi kedudukannya.

# Gambaran Keseluruhan Produk

## Robot dan Sensor

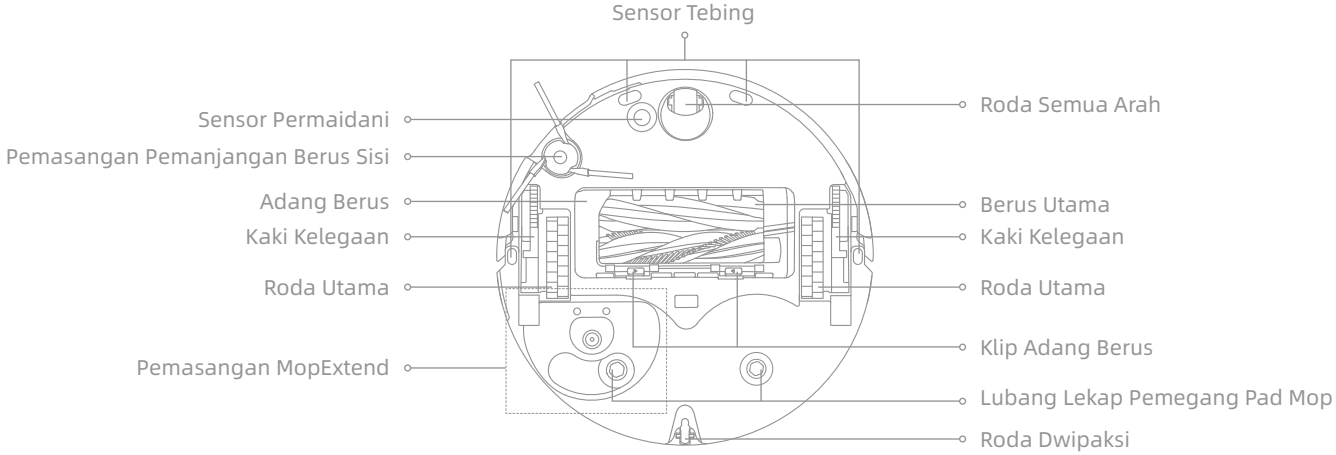


## Kotak Habuk

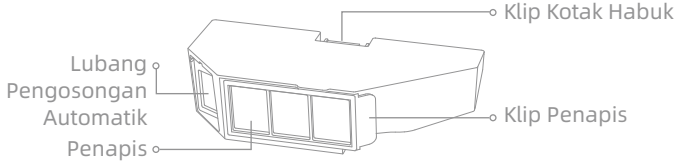


## Pemasangan Mop

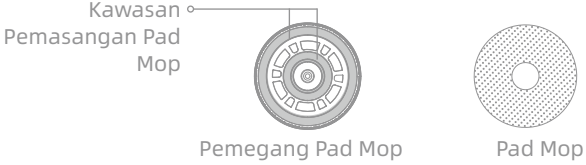

# Gambaran Keseluruhan Produk

## Stesen Tapak

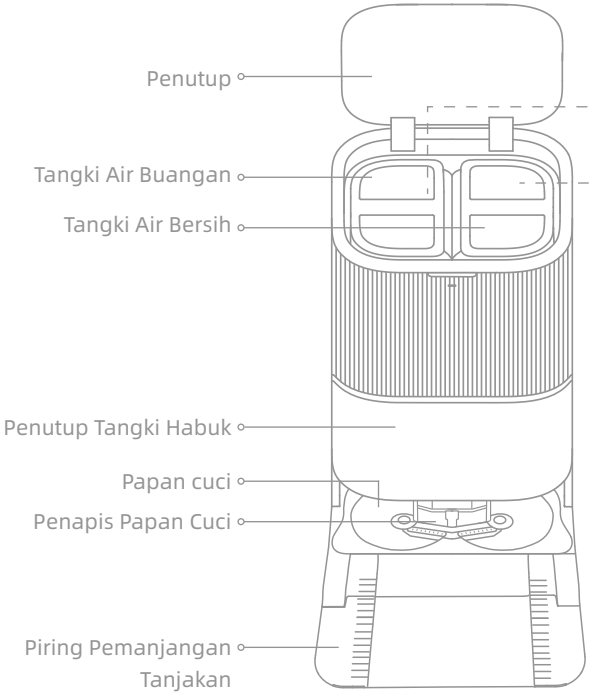


## Tangki Air Buangan

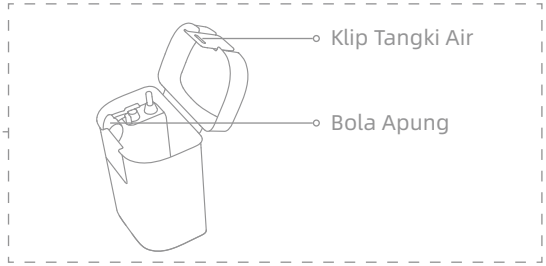


## Tangki Air Bersih

# Gambaran Keseluruhan Produk

## Stesen Tapak

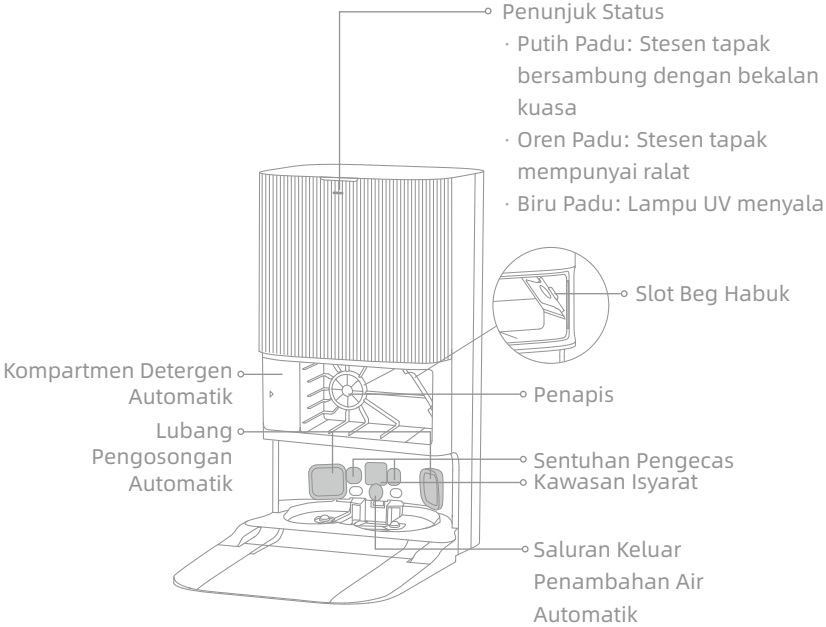


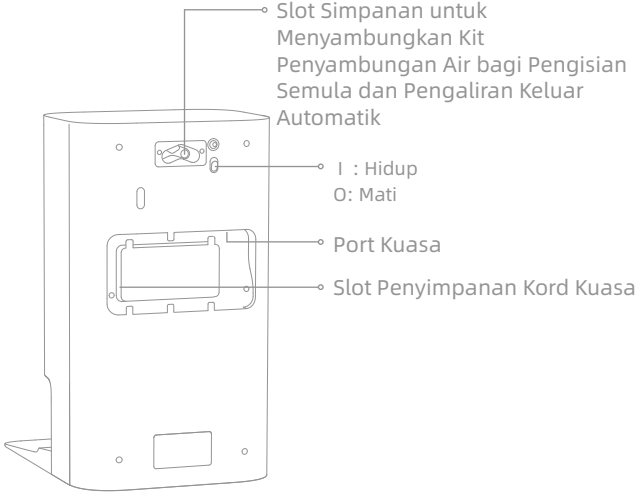


**Nota:** Kit penyambungan air bagi pengisian semula dan pengaliran keluar automatik perlu dibeli secara berasingan. (Hanya tersedia di kawasan tertentu)

# Menyediakan Rumah Anda

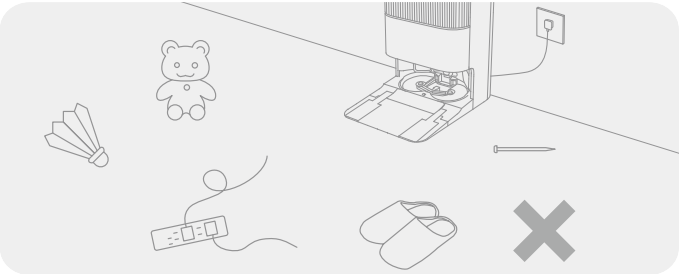

Sebelum membersih, sila alihkan item yang tidak stabil, mudah pecah, berharga atau berbahaya, dan bersihkan lantai daripada kabel, kain, mainan, objek keras dan objek tajam untuk mengelakkan robot daripada tersangkut, tercalar atau terlanggar objek dan menyebabkan kerosakan.

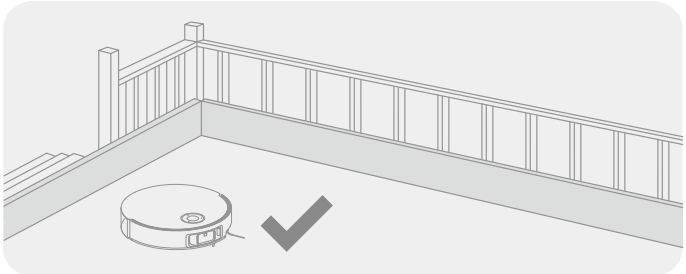

Sebelum membersih, letakkan penghadang fizikal di tepi tangga untuk memastikan operasi robot selamat dan lancar.

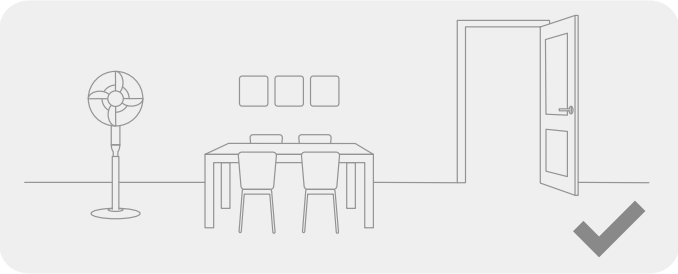

Buka pintu bilik yang hendak dibersihkan, dan letakkan perabot di tempat yang sesuai untuk memberikan ruang yang lebih besar.

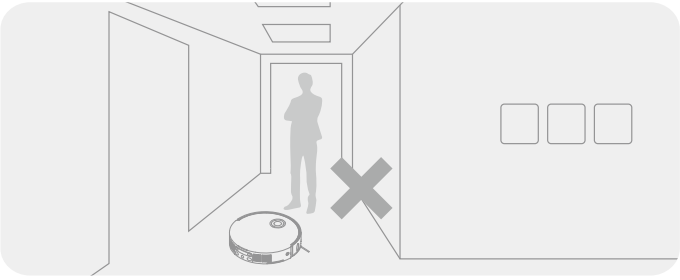

Untuk mengelakkan robot daripada tidak mengecam kawasan yang perlu dibersihkan, jangan berdiri di depan robot, bendul pintu, ruang laluan atau di tempat yang sempit.

Nota:

- Semasa pertama kali menjalankan robot, ekori robot semasa ia membersih untuk mengalih sebarang halangan tepat pada masanya.
- Lampu LED bantuan akan memberi pencahayaan bantuan dalam persekitaran yang kurang terang.
- Jangan vakum objek keras seperti batu, bola keluli dan bahagian mainan atau objek tajam seperti sisa pembinaan, pecahan kaca dan paku, kerana boleh menyebabkan lantai tercalar.

# Sebelum Penggunaan

## 1. Letakkan Stesen Tapak dan Sambung kepada Saluran Keluar Elektrik

Letakkan stesen tapak di lokasi yang paling terbuka dengan isyarat Wi-Fi yang baik. Tinggalkan ruang yang secukupnya seperti yang ditunjukkan dalam rajah dan alih keluar sebarang objek dalam kawasan yang digelapkan. Masukkan kord kuasa ke stesen tapak dan masukkan palamnya ke soket.

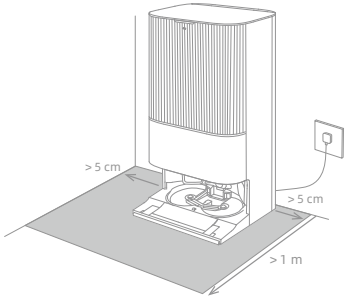


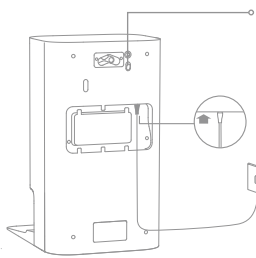

I : Hidup
O: Mati

Masukkan kord kuasa mengarah ke atas dengan teguh sehingga penunjuk dihidupkan.

**Nota:**
- Pastikan tiada objek yang boleh menghalang kawasan isyarat.
- Bagi mengelakkan kesan air membasahi lantai kayu atau permaidani, disyorkan untuk meletakkan stesen tapak di atas lantai jubin atau lantai marmar.

## 2. Pasang Piring Pemanjangan Tanjakan

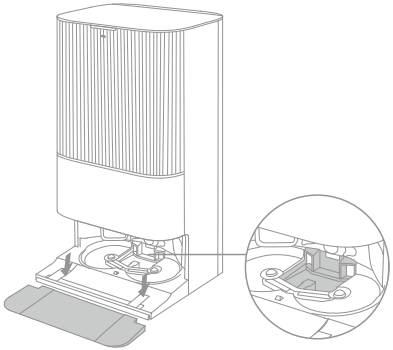

Penapis Papan Cuci

**Nota:** Pastikan penapis papan cuci dipasang pada tempatnya.

# Sebelum Penggunaan

## 3. Alih Keluar Perlindungan Robot dan Pasang Pemasangan Mop

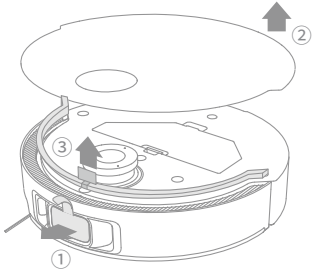


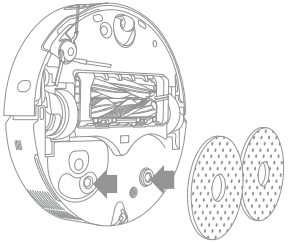

## 4. Sambung Robot kepada Stesen Tapak

Tekan dan tahan butang ⏻ pada robot selama 3 saat untuk menghidupkannya. Letakkan robot pada stesen tapak dengan pemasangan mop menghadap papan cuci. Kemudian anda akan mendengar pemberitahuan suara apabila robot berjaya bersambung dengan stesen tapak. Selepas robot dicas sepenuhnya, penunjuk status pada robot dan stesen tapak akan terus menyala selama 10 minit dan kemudian menjadi kabur.

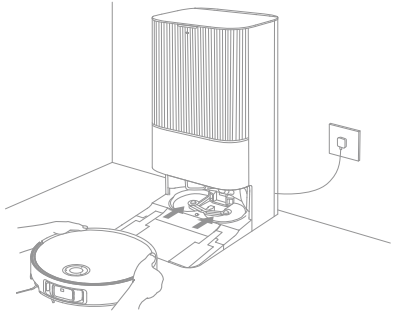

**Nota:** Disyorkan supaya robot dicas penuh sebelum penggunaan pertamanya. Apabila robot tidak boleh dihidupkan selepas bateri habis, sambungkan robot kepada stesen secara manual untuk mengecasnya.

# Sebelum Penggunaan

## 5. Tambah Larutan Pembersih

(1) Alihkan keluar penutup tangki habuk dan tarik keluar kompartmen detergen automatik.

(2) Buka penutup atas kompartmen dan tambah larutan pembersih.

(3) Tutup penutup kompartmen, letakkan semula kompartmen ke dalam stesen tapak, dan kemudian pasang semula penutup tangki habuk. Larutan Pembersih akan ditambah secara automatik semasa bekerja.

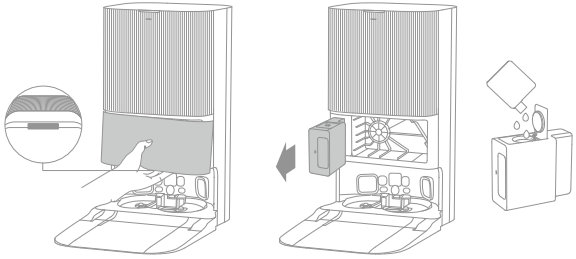

**Nota:**

- Kompartmen detergen automatik boleh diisi dengan larutan pembersih untuk digunakan. Jangan tambah sebarang cecair selain daripada larutan pembersih yang dibenarkan secara rasmi bagi mencegah berlakunya pincang tugas.
- Pasang kompartmen detergen automatik sehingga berbunyi klik pada tempatnya.

## 6. Tambah Air ke dalam Tangki Air Bersih

Keluarkan tangki air bersih daripada stesen tapak dan isikan air bersih ke dalam tangki tersebut. Kemudian pasangkannya semula kepada stesen tapak.

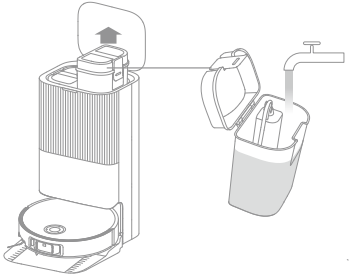

**Nota:** Jangan tambah air panas ke dalam tangki air kerana ia boleh menyebabkan bentuk tangki menjadi rosak.

# Berhubung dengan Apl Dreamehome

## 1. Muat turun Apl Dreamehome

Tanggalkan penutup robot dan imbas kod QR pada robot atau cari “Dreamehome” dalam kedai apl untuk memuat turun dan memasang apl tersebut.

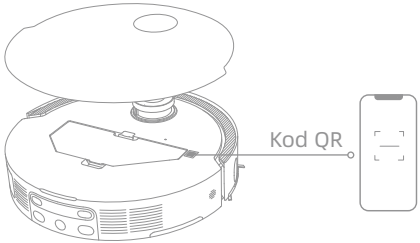


**Nota:**
- Hanya Wi-Fi 2.4 GHz yang disokong.
- Akibat daripada kenaikan taraf perisian apl, operasi sebenar mungkin berbeza daripada arahan dalam manual ini. Sila ikut arahan berdasarkan versi apl semasa.

## 2. Tambah Peranti

Buka apl Dreamehome, ketik “Imbas kod QR untuk sambung”, dan imbas kod QR yang sama pada robot sekali lagi untuk tambah peranti. Sila ikut prom untuk melengkapkan sambungan Wi-Fi.

**Nota:** Untuk menetapkan semula Wi-Fi, ulang langkah 2 dan kemudian ikut prom untuk melengkapkan sambungan Wi-Fi.

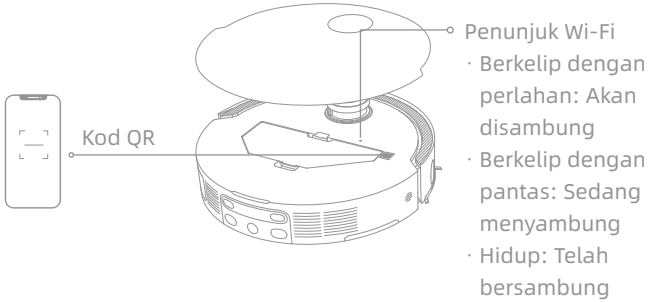

# Cara Penggunaan

## Menghidupkan/Mematikan kuasa

Tekan dan tahan butang ⏻ selama 3 saat untuk menghidupkan robot. Penunjuk kuasa akan terus menyala. Atau letakkan robot pada stesen tapak.dengan menjajarkan sentuhan pengecas robot kepada sentuhan pengecas stesen tapak, kemudian robot akan hidup secara automatik dan mula mengecas. Untuk mematikan robot, alihkan robot daripada stesen tapak serta tekan dan tahan butang ⏻ selama 3 saat.

## Pemetaan Pantas

Selepas pertama kali menyediakan rangkaian, ikut arahan dalam apl untuk segera membuat peta. Robot akan memulakan pemetaan tanpa membersih. Apabila robot pulang ke stesen tapak, proses pemetaan telah selesai dan peta akan disimpan secara automatik.

## Berhenti seketika/Tidur

Apabila robot sedang bekerja, tekan mana-mana butang untuk menghentikannya seketika.

Jika robot dihentikan seketika lebih daripada 10 minit, ia akan memasuki mod tidur secara automatik. Semua penunjuk pada robot akan dimatikan. Tekan mana-mana butang pada robot, atau gunakan apl untuk mengejutkan robot.

**Nota:** Jika robot dihentikan seketika dan diletakkan pada stesen tapak, proses pembersihan semasa akan ditamatkan.

## Penyambungan Pembersihan Automatik

Jika aras bateri terlalu rendah, robot akan pulang ke stesen tapak secara automatik untuk mengecas. Selepas dicas ke aras bateri yang sesuai, ia akan menyambung kerja pembersihan yang belum selesai.

**Nota:** Untuk menggunakan fungsi ini, sila dayakan fungsi ini pada apl.

## Mod Jangan Ganggu (DND)

Apabila robot ditetapkan kepada mod Jangan Ganggu (DND), robot akan dihalang daripada menyambung pembersihan. Mod DND dinyahdayakan secara lalai di kilang. Anda boleh menggunakan apl untuk mendayakan mod DND atau mengubah tempoh DND. Tempoh DND adalah 22:00-8:00 secara lalai.

**Nota:**

- Kerja pembersihan yang telah dijadualkan akan dijalankan seperti biasa semasa tempoh DND.
- Robot akan menyambung kerja pembersihan di tempat ia berhenti selepas tempoh DND tamat.

## Robot Memulakan Semula

Jika robot tidak bertindak balas atau tidak boleh dimatikan, tekan dan tahan butang ⏻ selama 10 saat untuk mematikannya secara paksa. Kemudian, tekan dan tahan butang ⏻ selama 3 saat untuk menghidupkan robot.

# Cara Penggunaan

## Vakum dan Mop

**Nota:** Selepas memasang pemasangan mop, robot akan beroperasi dalam mod "Vakum dan Mop" secara lalai untuk penggunaan pertama kali.

### 1. Memulakan pembersihan

Tekan butang ⏻ pada robot, atau gunakan apl untuk membuat robot bermula dari stesen tapak. Kemudian robot akan merancang jalan pembersihan yang optimum dan menjalankan kerja pembersihan berdasarkan peta yang telah dibuat.

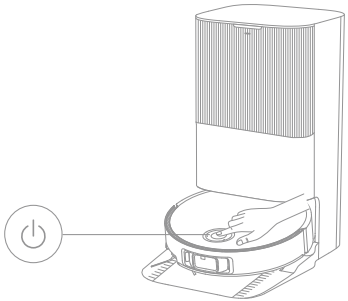

**Nota:**

- Untuk memastikan robot pulang dengan mudah selepas membersih, disyorkan supaya memulakan robot dari stesen tapak.
- Pad mop akan dibersihkan sebelum robot mula mengemop, sila tunggu dengan sabar.
- Jangan alih stesen tapak, tangki air bersih, tangki air buangan atau penapis papan cuci semasa operasi.
- Pembersihan menggunakan air panas boleh didayakan dalam apl untuk pembersihan pad mop dan hal ini terpakai pada semua mod. Untuk mengelak daripada melecur, jangan sentuh saluran keluar air semasa fungsi dihidupkan.

### 2. Pencucian mop automatik

Semasa membersih, robot akan pulang ke stesen tapak secara automatik untuk mencuci pad mop berdasarkan kekerapan pembersihan pad mop yang dinyatakan dalam apl. Stesen tapak akan mengisi semula tangki air robot secara automatik dan robot akan menyambung kerja pembersihan.

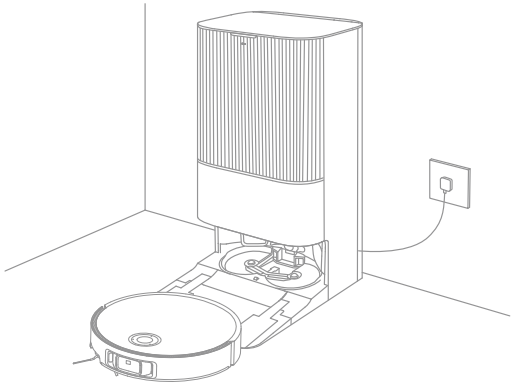

# Cara Penggunaan

### 3. Pengosongan kotak habuk dan pencucian serta pengeringan pad mop dijalankan secara automatik

Selepas robot selesai kerja membersih dan pulang ke stesen tapak untuk mengecas, stesen tapak secara automatik akan mengosongkan kotak habuk dan kemudian mencuci dan mengeringkan pad mop.

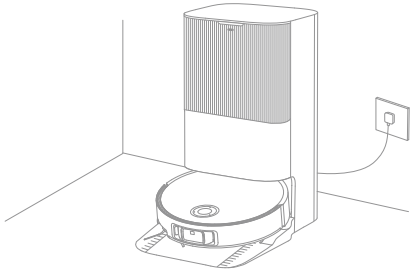

Nota:

- Jika fungsi pengosongan automatik dimatikan pada apl, stesen tapak tidak akan mengosongkan kotak habuk secara automatik.
- Stesen tapak akan mengosongkan kotak habuk mengikut tetapan pada apl.

### 4. Membersihkan tangki air buangan

Selepas robot selesai melakukan kerjanya, sila bersihkan tangki air buangan untuk mengelakkan sebarang bau.

## Mengemop selepas Memvakum

Dayakan fungsi mengemop selepas memvakum pada apl, dan robot akan mengalih keluar pemasangan mop pada stesen tapak secara automatik untuk memvakum lantai. Selepas selesai memvakum, robot akan pulang ke stesen tapak untuk memasang pemasangan mop dan stesen tapak secara automatik akan mengosongkan kotak habuk. Dan kemudian, robot akan mula mengemop selepas berus utama dan berus sisi diangkat.

## Vakum Sahaja

Dayakan fungsi memvakum pada apl, dan robot akan mengalih keluar pemasangan mop pada stesen tapak secara automatik dan mula memvakum.

## Mop Sahaja

Dayakan fungsi pengemopan pada apl, dan robot akan memeriksa secara automatik sama ada pemasangan mop telah dipasang pada stesen tapak. Jika tidak, robot akan memasang pemasangan mop dan mula mengemop selepas berus utama dan berus sisi diangkat.

# Penyelenggaraan Rutin

## Bahagian

Untuk mengekalkan keadaan robot yang baik, anda disyorkan untuk merujuk kepada penggunaan aksesori dalam apl atau jadual berikut untuk penyelenggaraan rutin.

| Bahagian | Kekerapan Penyelenggaraan | Tempoh Penggantian |
|---|---|---|
| Tangki air buangan | Selepas setiap penggunaan | / |
| Tangki air bersih | Sekali setiap 2 minggu | |
| Berus Utama | | Setiap 6 hingga 12 bulan |
| Penapis kotak habuk | | Setiap 3 hingga 6 bulan |
| Berus sisi | | |
| Pemegang pad mop | | / |
| Penapis papan cuci | Sekali setiap 1 hingga 2 bulan | / |
| Kawasan isyarat stesen tapak | Sekali setiap bulan | |
| Sentuhan pengecas | | |
| Lubang pengosongan automatik | | |
| Roda semua arah | | |
| Roda Dwipaksi | | |
| Sensor tepi | | |
| Sensor VersaLift | | |
| Sensor laser 3D dua garis | | |

| Bahagian | Kekerapan Penyelenggaraan | Tempoh Penggantian |
|---|---|---|
| Sensor permaidani | Sekali setiap bulan | / |
| Sensor tebing | | |
| Tingkap bampar | | |
| Bampar | | |
| Saluran masuk pengisian semula air automatik robot | | |
| Bahagian bawah robot | | |
| Kotak habuk | Bersihkan mengikut keperluan | |
| Roda Utama | | |
| Kaki Kelegaan | | |
| Beg habuk | / | Setiap 2 hingga 4 bulan |
| Pad mop | | Setiap 1 hingga 3 bulan |
| Perencat kerak | | Setiap 18 hingga 36 bulan |

**Nota:** Kekerapan penyelenggaraan dan penggantian bergantung pada penggunaan sebenar. Jika berlaku pengecualian yang disebabkan oleh keadaan yang luar daripada kebiasaan, penyelenggaraan atau penggantian segera adalah disyorkan.

# Penyelenggaraan Rutin

## Penapis Papan Cuci

1. Keluarkan robot dan alih keluar penapis papan cuci selepas pembersihan pad mop selesai.

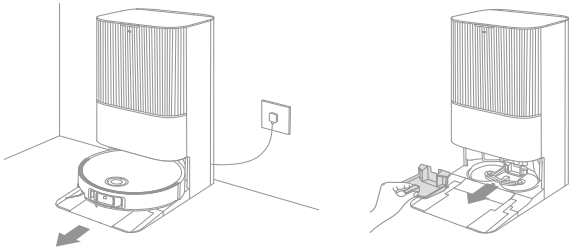

2. Bilas penapis papan cuci dengan air yang bersih, lap hingga bersih dan kemudian pasangkan semula penapis tersebut pada papan cuci.

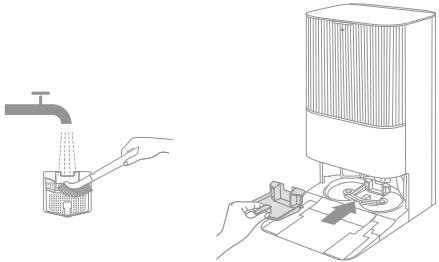

3. Gunakan apl atau tekan butang ⌂ untuk kembalikan robot ke stesen tapak atau letakkan robot secara manual pada stesen tapak.

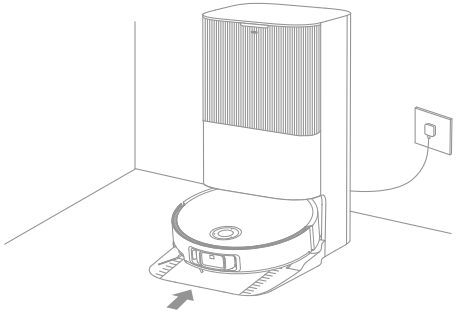

# Penyelenggaraan Rutin

## Beg Habuk

1. Alihkan keluar penutup tangki habuk dan buang beg habuk.

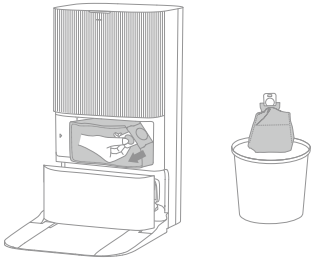

**Nota:** Menarik pemegang beg habuk ke atas akan menutup rapat beg habuk bagi mengelakkan habuk dan serpihan daripada terkeluar dengan tidak sengaja.

2. Bersihkan habuk dan serpihan daripada penapis dengan kain yang kering.

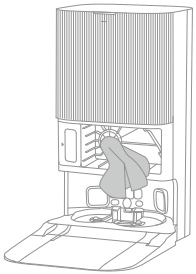

3. Pasangkan beg habuk yang baharu.

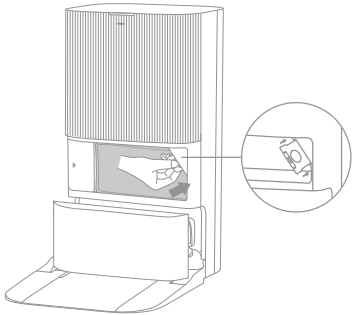

4. Pasang semula penutup tangki habuk.

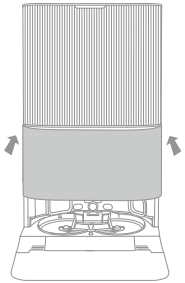

# Penyelenggaraan Rutin

## Tangki Air Buangan

1. Alih keluar tangki air buangan, buka penutup tangki dan curahkan air buangan tersebut.

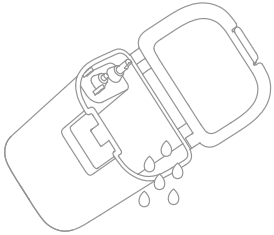

2. Bilas tangki air buangan dengan air bersih, dan gunakan alat pembersih yang disediakan untuk membersihkan bahagian dalam dinding tangki air buangan.

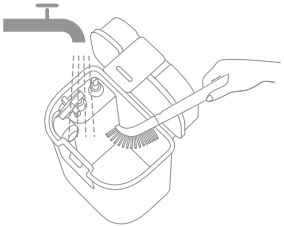

**Nota:** Bola apung dalam tangki air buangan adalah bahagian yang boleh dialih. Jangan menggunakan daya yang berlebihan apabila membersih supaya tidak rosak.

# Penyelenggaraan Rutin

## Berus Utama

1. Tekan klip adang berus ke dalam untuk mengalihkan keluar adang berus, dan kemudian angkat berus keluar daripada robot.

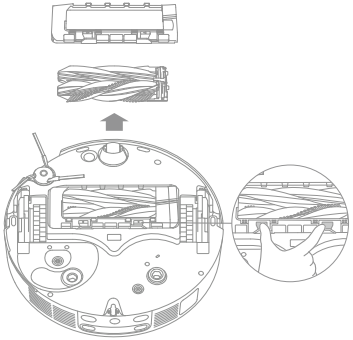

2. Tarik keluar berus seperti yang ditunjukkan dalam rajah. Gunakan alat pembersih yang disediakan untuk mengeluarkan sebarang rambut yang terbelit pada berus. Selepas membersih, tekan berus dengan kuat ke dalam pemegang berus utama sehingga ia berklik pada tempatnya.

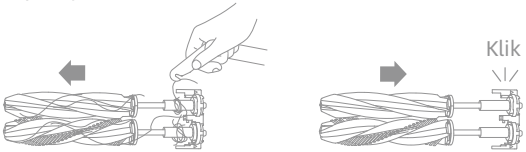


**Nota:** Berhati-hati apabila menarik keluar berus utama supaya tidak berlaku kecederaan.

3. Dengan anak panah yang tercetak pada skrin mengarah ke atas, masukkan pemegang berus utama ke dalam slot mengarah ke bawah secara condong.

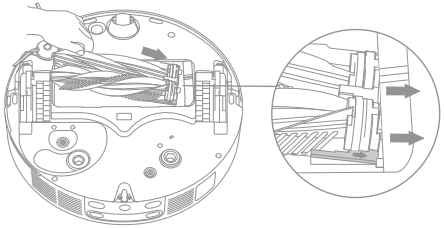

4. Sejajarkan hujung hadapan adang berus dengan slot dan masukkan ia mengarah ke bawah secara condong, dan tekan ia masuk ke tempatnya.

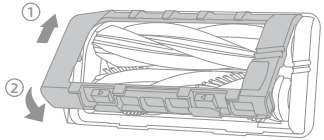

# Penyelenggaraan Rutin

## Berus sisi

Buka skru berus sisi dengan pemutar skru, bersihkan rambut pada berus tersebut dan kemudian skrukan berus itu semula.

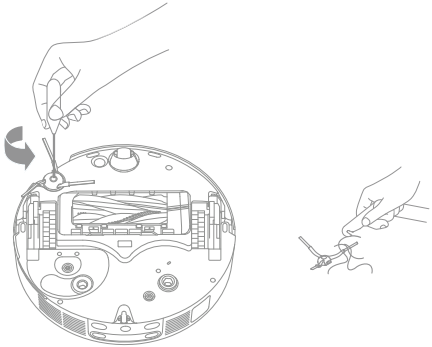

## Pemegang Pad Mop

Alih keluar dan bersihkan pemegang pad mop.

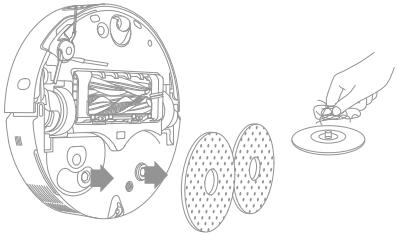

## Roda Semua Arah

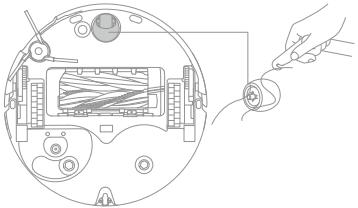

Nota:

- Gunakan alat seperti pemutar skru kecil untuk memisahkan gandar dan tayar roda semua arah. Jangan gunakan daya yang berlebihan.
- Bilas roda semua arah di bawah air yang mengalir dan pasang semula selepas kering sepenuhnya.

# Penyelenggaraan Rutin

## Kotak Habuk dan Penapis

1. Tanggalkan penutup robot dan tekan klip kotak habuk untuk mengalih keluar kotak habuk.

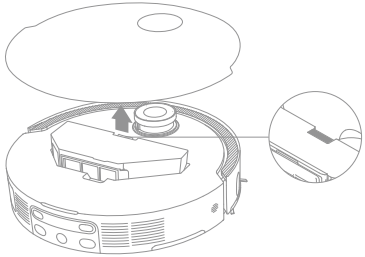

2. Alih keluar penapis kotak habuk dan kemudian kosongkan kotak habuk.

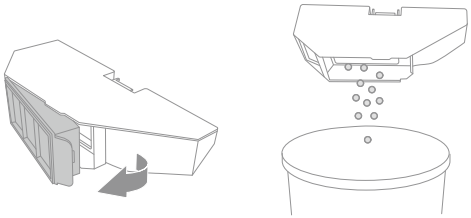

3. Ketuk bakul penapis dengan perlahan untuk membuang kekotoran.

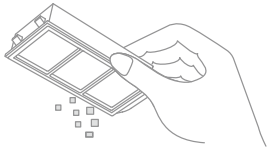

**Nota:** Jangan cuba membersihkan penapis dengan berus, jari atau objek yang tajam untuk mengelakkan kerosakan.

4. Bilas kotak habuk dan penapis dengan air dan keringkan sepenuhnya sebelum dipasang semula.

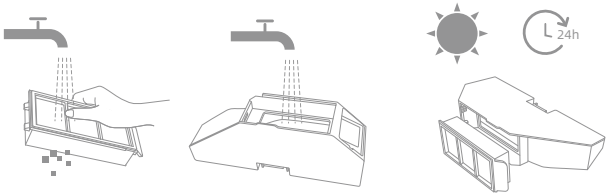


**Nota:**

- Bilas kotak habuk dan penapis dengan air bersih sahaja. Jangan gunakan sebarang detergen.
- Gunakan kotak habuk dan penapis hanya apabila kedua-duanya kering sepenuhnya.

# Penyelenggaraan Rutin

## Sensor Robot

Lap sensor robot dengan kain yang lembut dan kering, seperti yang ditunjukkan dalam rajah di bawah:

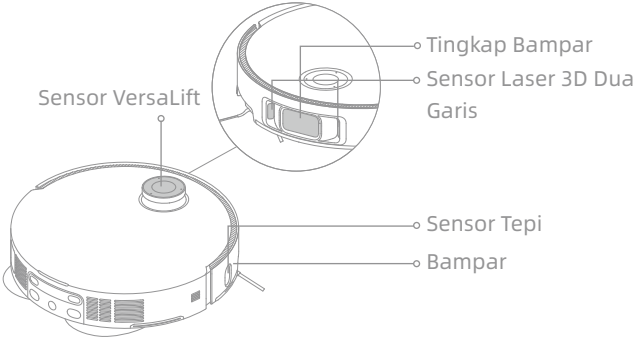


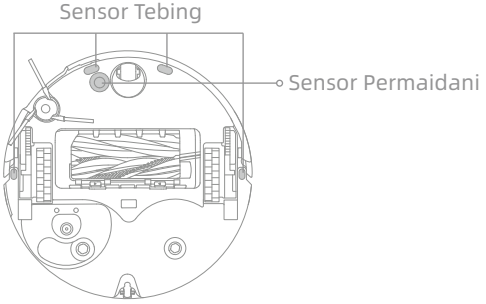


**Nota:** Kain yang basah boleh merosakkan unsur-unsur sensitif dalam robot dan stesen tapak. Tolong gunakan kain yang kering untuk membersih.

## Sentuhan Pengecas dan Kawasan Isyarat

Bersihkan sentuhan pengecas dan kawasan isyarat stesen tapak dengan kain yang lembut dan kering.

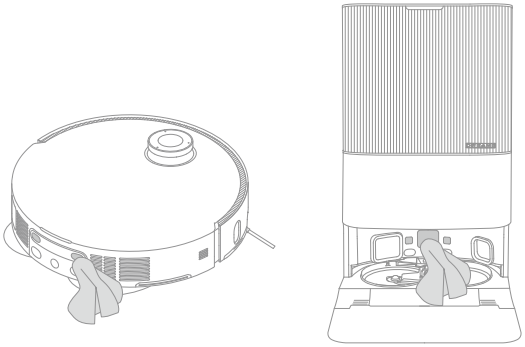

# Penyelenggaraan Rutin

## Lubang Pengosongan Automatik

Bersihkan lubang pengosongan automatik robot dan stesen tapak dengan kain yang lembut dan kering.

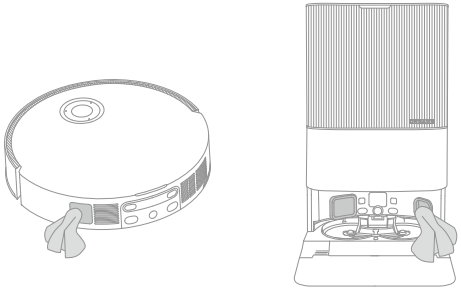

## Pad mop

Alih keluar pad mop daripada pemegang pad mop untuk menggantikannya.

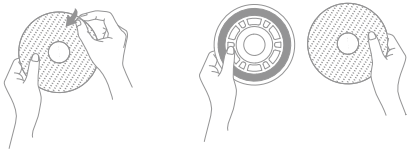

## Bateri

Robot mengandungi pek bateri ion litium berprestasi tinggi. Pastikan bateri kekal dicas dengan baik untuk kegunaan harian bagi mengekalkan prestasi bateri yang optimum. Jika robot tidak digunakan untuk satu jangka masa yang panjang, matikan robot dan simpan di tempat lain. Untuk mengelakkan kerosakan akibat nyahcas yang berlebihan, cas robot paling kurang sekali setiap tiga bulan.

# Pencarisilapan

| Masalah | Penyelesaian |
|---|---|
| Robot tidak dapat dihidupkan. | Aras bateri rendah. Cas semula robot pada tapak dan cuba sekali lagi.<br>Suhu bateri terlalu rendah atau terlalu tinggi. Disyorkan untuk menjalankan alat pada suhu antara 0°C (32°F) dan 40°C (104°F). |
| Robot tidak dapat mengecas. | Stesen tapak tidak bersambung dengan kuasa, sila pastikan kedua-dua hujung kord kuasa telah dipalam masuk dengan betul.<br>Sentuhan antara sentuhan pengecas pada stesen tapak dan robot adalah lemah, sila bersihkan sentuhan pengecas.<br>Periksa sama ada terdapat sebarang objek asing pada penyambung robot dan buang objek asing itu jika ada. |
| Robot gagal untuk bersambung dengan Wi-Fi. | Kata laluan rangkaian Wi-Fi salah. Pastikan kata laluan yang digunakan untuk menyambung ke rangkaian Wi-Fi anda adalah betul.<br>Robot tidak menyokong sambungan Wi-Fi 5 GHz. Pastikan robot bersambung kepada sambungan Wi-Fi 2.4 GHz.<br>Isyarat Wi-Fi lemah. Pastikan robot berada dalam kawasan liputan Wi-Fi yang baik.<br>Robot mungkin belum bersedia untuk dikonfigurasikan. Sila keluar dan masuk semula apl, kemudian cuba lagi seperti yang diarah. |
| Robot tidak dapat mencari dan pulang ke stesen tapak. | Stesen tapak terputus sambungan daripada kuasa atau telah dipindahkan semasa robot tidak berada padanya. Sila sambungkan stesen tapak kepada bekalan kuasa atau letak robot pada stesen tapak untuk dicas.<br>Terdapat terlalu banyak halangan di sekeliling stesen tapak. Letakkan stesen tapak di kawasan yang lebih terbuka. Memindahkan robot boleh menyebabkan berlakunya pemposisian semula robot, dan peta akan dibuat semula jika pemposisian semula gagal. Jika robot berada terlalu jauh dari stesen tapak, robot mungkin tidak dapat pulang sendiri secara automatik, dalam keadaan demikian anda perlu meletakkan robot pada dok pengecas secara manual.<br>Lap kawasan isyarat pada stesen tapak untuk membersihkan habuk dan serpihan. |

# Pencarisilapan

| Masalah | Penyelesaian |
|---|---|
| Robot tersangkut di hadapan stesen tapak dan tidak dapat pulang kepadanya. | Periksa sama ada terdapat ruang yang cukup pada kedua-dua sisi atau hadapan stesen tapak untuk mengelakkan robot daripada terhalang. Laluan pulang untuk mengecas terhalang , cth. pintu tertutup.<br>Robot boleh tergelincir jika lantai di hadapan stesen tapak terlalu basah. Jika begitu, bersihkan air yang berlebihan sebelum mencuba lagi.<br>Disyorkan untuk memindahkan stesen tapak ke tempat lain dan cuba lagi.<br>Pastikan piring pemanjangan tanjakan dipasang dengan betul. |
| Robot tidak dapat dimatikan. | Robot tidak boleh dimatikan semasa ia sedang dicas. Anda disyorkan untuk memindahkan robot dari stesen tapak, dan kemudian tekan dan tahan butang ⏻ selama 3 saat untuk mematikannya.<br>Jika robot tidak dapat dimatikan dengan melakukan langkah 1, tekan dan tahan butang ⏻ selama 10 saat untuk mematikan robot secara paksa. Jika masalah berterusan, sila hubungi perkhidmatan selepas jualan. |
| Kelajuan pengecasan lambat. | Masa yang diambil untuk mengecas sepenuhnya robot apabila aras bateri rendah ialah 4.5 jam.<br>Jika anda menjalankan robot pada suhu di luar julat yang dinyatakan, kelajuan pengecasan akan diperlahankan secara automatik untuk memanjangkan hayat bateri.<br>Sentuhan pengecas pada kedua-dua robot dan stesen tapak mungkin kotor, sila lap dengan kain kering. |
| Bunyi bising bertambah kuat semasa robot sedang beroperasi. | Periksa sama ada penapis kotak habuk tersumbat. Jika ya, bersihkannya atau gantikannya.<br>Objek keras mungkin terperangkap dalam berus utama atau kotak habuk. Periksa dan buang sebarang objek keras.<br>Berus utama atau berus sisi boleh terbelit. Periksa dan buang sebarang objek asing.<br>Tukar mod sedutan kepada Standard atau Senyap. |
| Robot bergerak tanpa mengikut jalan yang ditetapkan. | Objek seperti kord kuasa dan selipar hendaklah disusun atur sebelum menggunakan robot.<br>Bekerja di atas permukaan yang licin menyebabkan roda utama tergelincir. Disyorkan untuk mengeringkan tempat yang basah sebelum menggunakan robot.<br>Lap tingkap bampar dan sensor laser 3D dua garis pada robot dengan kain yang bersih dan lembut supaya ia sentiasa bersih dan tidak terhalang. |

# Pencarisilapan

| Masalah | Penyelesaian |
|---|---|
| Robot tertinggal bilik yang sepatutnya dibersihkan. | Pastikan pintu bilik yang hendak dibersihkan terbuka.<br>Tempat di hadapan bilik yang hendak dibersihkan mungkin basah dan licin, menyebabkan robot tergelincir dan bekerja secara tidak normal. Sila cuba keringkan lantai sebelum menggunakan robot. |
| Robot tidak akan menyambung semula kerja pembersihan selepas mengecas. | Pastikan robot tidak ditetapkan kepada mod Jangan Ganggu (DND) yang akan mencegah kerja pembersihan daripada diteruskan.<br>Robot tidak akan meneruskan pembersihan selepas anda memulangkan robot secara manual ke stesen tapak atau menghantar robot untuk dicas melalui apl atau butang ⌂. |
| Stesen tidak boleh mengosongkan kotak habuk secara automatik. | Periksa sama ada beg habuk dalam tangki habuk penuh.<br>Jika beg habuk tidak penuh, periksa sama ada terdapat sebarang halangan pada lubang pengosongan automatik robot, stesen tapak atau kotak habuk. Jika ada, bersihkan bahagian yang terhalang tepat pada masanya. |
| Paras air dalam papan cuci tidak normal. | Periksa sama ada pengedap pada tangki air buangan longgar atau tidak dipasang dengan betul, dan jika benar tetapkan semula secara manual. Jika masalah berterusan, sila hubungi pasukan perkhidmatan selepas jualan.<br>Tekan tangki air buangan ke bawah dengan perlahan untuk memastikan tangki telah dipasang dengan betul.<br>Alihkan keluar penapis papan cuci dan periksa sama ada saluran keluar penyaliran kumbahan tersumbat dan bersihkannya.<br>Periksa larutan pembersih. Jangan tambah sebarang cecair selain daripada larutan pembersih yang dibenarkan secara rasmi. |
| Pemegang pad mop dinaikkan secara tidak normal. | Sila tanggalkan pemegang pad mop untuk memeriksa jika terdapat sebarang objek asing terlekat padanya, dan cuba mulakan semula robot. Jika masalah berterusan, sila hubungi pasukan perkhidmatan selepas jualan. |
| Terdapat air di bawah tangki air bersih atau di sekeliling pengadang. | Semasa mengeluarkan tangki air bersih, air di dalam paip mungkin tertinggal sedikit di bawah tangki atau di sekeliling pengadang. Ini perkara biasa. Sila lap dengan kain yang kering. |

Untuk sokongan tambahan, hubungi kami melalui https://global.dreametech.com

# Spesifikasi

## Robot

| Model | RLX85CE | RLX85CE-1 | RLX85CE-3 |
|---|---|---|---|
| | RLX85CE-4 | RLX85CE-5 | RLX85CE-6 |
| Masa Pengecasan | Kira-kira 4.5 jam | | |
| Voltan Terkadar | 14.4 V⎓ | | |
| Kuasa Terkadar | 75 W | | |
| Kekerapan Operasi | 2400-2483.5 MHz | | |
| Kuasa Output Maksimum | < 20 dBm | | |

Dalam keadaan penggunaan biasa, peralatan ini hendaklah dikekalkan jarak pemisahnya sekurang-kurangnya 20 cm antara antena dengan tubuh pengguna.

## Stesen Tapak

| Model | RCXE0105 | RCXE0108 | RCXE0109 |
|---|---|---|---|
| Input Terkadar | 220-240 V~ 50-60 Hz | | |
| Output Terkadar | 20 V⎓ 2 A | | |
| Kuasa Terkadar (semasa pengosongan habuk) | 700 W | | |
| Kuasa Terkadar (semasa pembersihan menggunakan air panas) | 1160 W | | |
| Kuasa Terkadar (semasa mengecas dan mengering) | 87 W | | |

Nota:

- Kuasa Terkadar (semasa pembersihan menggunakan air panas) ditentukan oleh nilai kuasa semasa tempoh perwakilan (suhu air 25°C).
- Kuasa Terkadar (semasa mengecas dan mengering) ditentukan oleh nilai kuasa semasa tempoh muatan penuh.

# Pelupusan dan Penyingkiran Bateri

Bateri litium ion yang terbina dalam, mengandungi bahan yang berbahaya kepada persekitaran. Sebelum melupuskan bateri, pastikan bateri disingkirkan oleh juruteknik yang berkelayakan dan dibuang di kemudahan kitar semula yang berpatutan.

- bateri mesti dialih keluar daripada alat sebelum ia dijadikan sekerap;
- alat mesti diputuskan sambungannya daripada bekalan utama semasa bateri dialih keluar;
- Bateri dilupuskan dengan selamat.

## AWAS:

Sebelum mengeluarkan bateri, putuskan sambungan kuasa dan habiskan kuasa bateri sebanyak yang mungkin.

Bateri yang tidak diperlukan hendaklah dibuang di kemudahan kitar semula yang betul.

Jangan dedahkan bateri kepada persekitaran yang bersuhu tinggi untuk mengelakkan risiko berlakunya letupan.

Dalam keadaan rosak, cecair mungkin terkeluar daripada bateri. Jika berlaku sentuhan, jirus dengan air dan dapatkan bantuan perubatan.

## Panduan Penyingkiran:

1. Balikkan robot, gunakan alat yang sesuai untuk menanggalkan skru di bahagian belakang robot, dan kemudian tanggalkan penutupnya.
2. Cabut terminal antara bateri dan papan PCB untuk mengeluarkan bateri.

## Maklumat WEEE

Semua produk yang mempunyai simbol ini adalah sisa peralatan elektrik dan elektronik (WEEE seperti dalam arahan 2012/19/EU) yang tidak boleh dicampur dengan sisa isi rumah yang tidak diisih. Sebaliknya, anda hendaklah melindungi kesihatan manusia dan persekitaran dengan menyerahkan sisa peralatan anda ke pusat pengumpulan yang dikhaskan untuk kitar semula sisa peralatan elektrik dan elektronik, yang telah dilantik oleh kerajaan atau pihak berkuasa tempatan. Pelupusan dan pengitaran semula yang betul akan membantu mencegah kemungkinan berlakunya akibat yang negatif ke atas persekitaran dan kesihatan manusia. Sila hubungi pemasang atau pihak berkuasa tempatan untuk maklumat lanjut tentang lokasi serta terma dan syarat pusat pengumpulan tersebut.

# Қауіпсіздік туралы ақпарат

**Электр тогы соқпауы, өрт шықпауы немесе құрылғыны дұрыс пайдаланбау салдарынан жарақат алмау үшін құрылғыны пайдалану алдында пайдаланушы нұсқаулығын мұқият оқып шығыңыз және оны келешекте пайдалану үшін сақтаңыз.**

## Қолдану бойынша шектеулер

- Қауіпсіз пайдалануды қамтамасыз ету және қандай да бір қауіп-қатердің алдын алу үшін бұл құрылғыны 8 жасқа толмаған балаларға, сондай-ақ физикалық, сенсорлық, интеллектуалдық кемістігі бар немесе тәжірибесі не білімі шектеулі адамдарға ата-анасының немесе қамқоршысының қарауынсыз пайдалануға болмайды. Балалар тазалау мен техникалық қызмет көрсету жұмыстарын қараусыз орындамауы тиіс.
- Құрылғы тек құрылғымен жеткізілген қуаттау блогымен бірге пайдалануға арналған.
- Бұл құрылғының батареяларын тек білікті мамандар ауыстыруы тиіс.
- Тазалайтын жерді босатыңыз. Балалар құрылғымен ойнамауы керек. Робот қосылып тұрғанда, балалар мен үй жануарлары одан қауіпсіз қашықтықта болуына көз жеткізіңіз.
- Құрылғыны жуынатын бөлмелерде немесе бассейндердің айналасында орнатуға, зарядтауға немесе пайдалануға тыйым салынады.
- Бұл құрылғы тек үй ішіндегі еденді жууға арналған. Оны сыртта, еденнен басқа беттерде немесе коммерциялық немесе өнеркәсіптік нысанда пайдаланбаңыз.
- Құрылғының тиісті жағдайда дұрыс жұмыс істейтініне көз жеткізіңіз. Басқа жағдайда құрылғыны пайдаланбаңыз.
- Егер қуат сымы зақымдалған болса, оны өндірушінің немесе оның қызмет көрсетуші өкілі беретін арнайы сыммен немесе сымдар жинағымен ауыстыру қажет.

# Қауіпсіздік туралы ақпарат

**Қолдану бойынша шектеулер**

- Роботты қорғаныс қоршауынсыз, жер деңгейінен жоғары аспалы жерлерде пайдаланбаңыз.
- Роботты төңкеруге болмайды. ЛҚД қақпағын, робот қақпағын немесе бамперді робот тұтқасы ретінде пайдаланбаңыз.
- Роботты қоршаған ауа температурасы 0°C жоғары және 40°C төмен ортада қолданыңыз. Еденде сұйықтық немесе жабысқақ зат жоқ екеніне көз жеткізіңіз.
- Сүйрегеннен бүлінбеуі немесе зақымдалмауы үшін барлық бекітілмеген заттарды еденнен жинап алыңыз және құрылғыны пайдаланбас бұрын тазалау жолындағы кабельдерді немесе қуат сымдарды алып тастаңыз.
- Робот сынғыш немесе ұсақ заттарға соқтығысып, зақымдамауы үшін оларды еденнен жинап алыңыз.
- Шашыңызды, саусақтарыңызды және денеңіздің басқа мүшелерін роботтың сору саңылауына жақындатпаңыз.
- Тазалау құралын балалардың қолы жетпейтін жерде сақтаңыз.
- Құрылғыны нәресте немесе бала ұйықтайтын бөлмеде қолданбаңыз.
- Орында тұрған немесе жүріп бара жатқан роботтың үстіне балаларды, үй жануарларын немесе қандай-да бір заттарды қоймаңыз.
- Таза су сауытына тек таза суды немесе ресми мақұлданған тазалау ерітіндісін ғана қосуға болады. Алкоголь немесе антисептик сияқты басқа сұйықтықтарды қоспаңыз. Тазалау ерітіндісі мен таза судың қандай қатынаста болу керектігін тазалау ерітіндісінің бөтелкесінен қарау керек. Тазалау ерітіндісін балалардың қолы жетпейтін жерде сақтаңыз.

# Қауіпсіздік туралы ақпарат

**Қолдану бойынша шектеулер**

- Жанғыш заттарды жинау үшін роботты пайдаланбаңыз. Жанғыш немесе тұтанғыш сұйықтықтарды, тоттандырғыш газдарды, сұйылтылмаған қышқылдарды немесе еріткіштерді жинау үшін роботты пайдаланбаңыз.
- Қатты немесе өткір заттарды шаңсорғышпен сорып алуға болмайды. Құрылғыны бітей алатын тастарды, қағаздың үлкен қиықтарын немесе басқа заттарды жинау үшін құрылғыны пайдаланбаңыз.
- Құрылғыны тазаламас бұрын немесе техникалық қызмет көрсетпес бұрын ашаны розеткадан алып тастау керек.
- Роботты немесе негізгі станцияны дымқыл шүберекпен сүртуге немесе сұйықтықпен жууға болмайды. Жууға болатын бөлшектерді тазалағаннан кейін оларды қайта орнатпас бұрын және қолданар алдында толығымен құрғатыңыз.
- Бұл құрылғыны пайдаланушы нұсқаулығында берілген нұсқауларға сәйкес пайдаланыңыз. Пайдаланушылар осы құрылғыны дұрыс пайдаланбау нәтижесінде туындаған кез келген ақау немесе залал үшін жауапты болады.

**Батареялар мен қуаттау**

- Үшінші тараптардың батареяларын немесе негізгі станциясын пайдаланбаңыз. Роботты тек моделі RCXE0105/RCXE0108/RCXE0109 негізгі станциямен пайдалануға болады.
- Батареяны немесе негізгі станцияны өз бетіңізбен бөлшектеуге, жөндеуге немесе түрлендіруге әрекеттенбеңіз.
- Негізгі станцияны жылу көздеріне жақын қоймаңыз.
- Негізгі станцияның зарядтау түйіспелерін дымқыл шүберекпен немесе су қолмен сүртуге немесе тазалауға болмайды.

# Қауіпсіздік туралы ақпарат

**Батареялар мен қуаттау**

- Ескі батареяларды тиісті түрде кәдеге жарату керек. Қажет емес батареяларды тиісті қайта өңдеу зауытында кәдеге жарату керек.
- Қуат сымы зақымдалған немесе үзілген болса, қолдануды дереу тоқтатып, сатудан кейінгі қызмет көрсету қызметіне хабарласыңыз.
- Тасымалдау кезінде роботтың өшірілгеніне және мүмкіндігінше түпнұсқа қаптамада сақталғанына көз жеткізіңіз.
- Егер робот ұзақ уақыт бойы пайдаланылмайтын болса, оны толығымен зарядтаңыз, одан кейін өшіріңіз және салқын, құрғақ жерде сақтаңыз. Батарея зарядының шамадан тыс таусылмауы үшін роботты кем дегенде 3 айда бір рет зарядтаңыз.

**Лазер қауіпсіздігі туралы ақпарат**

- Бұл құрылғыдағы лазерлік датчик 1-сыныпты лазер өнімдерге қатысты ХЭК 60825-1:2014/EN 60825-1:2014/A11:2021 стандартына сәйкес келеді. Қолдану кезінде көзге тіке бағыттамаңыз.

1-СЫНЫПТЫ ЛАЗЕР ӨНІМІ

ЛАЗЕР ӨНІМІНІҢ ТҰТЫНУШЫСЫ

EN 50689:2021

Тек үй-жай ішінде қолдануға арналған

Пайдаланушы нұсқаулығын оқыңыз

Осы құжат негізінде, Dreame Trading (Tianjin) Co., Ltd. компаниясы RLX85CE/RLX85CE-1/RLX85CE-3/RLX85CE-4/RLX85CE-5/RLX85CE-6 типті радио жабдықтар 2014/53/ЕО директивасына сәйкес келетінін мәлімдейді. ЕО сәйкестік декларациясының толық мәтінімен келесі интернет сілтемесіне өтіп танысуға болады: https://global.dreametech.com

Электрондық нұсқаулықтың толық нұсқасымен https://global.dreametech.com/pages/user-manuals-and-faqs

# Құрылғыға шолу

## Қаптаманың ішіндегілер

(Dreame X50 Ultra)

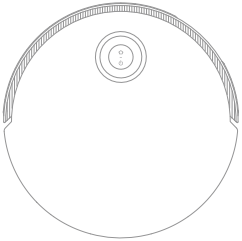

Робот

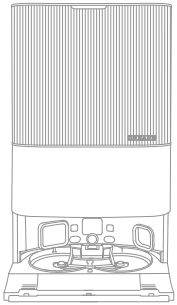

Негізгі станция

### Басқа керек-жарақтар

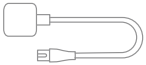

Қуат сымы

Негізгі станция рампасының ұзартқыш тақтасы

Пайдаланушы нұсқаулығы

Жуғыш затты автоматты құю бөлігі (алдын ала орнатылған)

Шаң жинағыш қап × 2 (1 алдын ала орнатылған)

Еден жуғыш төсемі × 2 (алдын ала орнатылған)

Еден жуғыш төсемінің ұстағышы × 2

Жуғыш тақта сүзгісі (алдын ала орнатылған)

Тазалау ерітіндісі

Тазалау құралы

# Құрылғыға шолу

## Қаптаманың ішіндегілер

(Dreame X50 Ultra Complete)

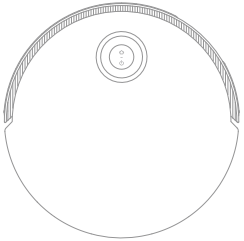

Робот

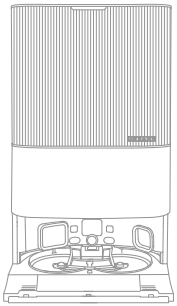

Негізгі станция

### Басқа керек-жарақтар

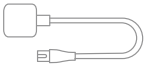

Қуат сымы

Негізгі станция рампасының ұзартқыш тақтасы

Жуғыш затты автоматты құю бөлігі (алдын ала орнатылған)

Шаң жинағыш қап × 2 (1 алдын ала орнатылған)

Еден жуғыш төсемі × 2 (алдын ала орнатылған)

Еден жуғыш төсемінің ұстағышы × 2

Жуғыш тақта сүзгісі (алдын ала орнатылған)

Пайдаланушы нұсқаулығы

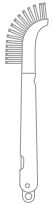

Тазалау құралы

### Қосымша керек-жарақтар жиыны

Негізгі қылшақ × 1

Бүйірлік қылшақ × 2

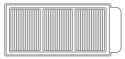

Шаң жинағыштың сүзгісі × 3

Шаң жинағыш қап × 3

Еден жуғыш төсемі × 12

Тазалау ерітіндісі × 1

# Құрылғыға шолу

## Робот

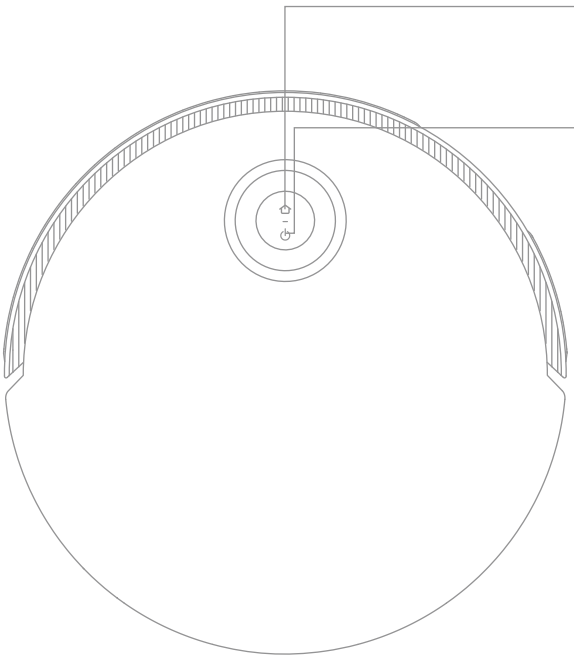

**Қайту түймесі**
- Роботты негізгі станцияға жіберу үшін басыңыз
- Бала қорғанысын өшіру үшін басып, 3 секунд ұстап тұрыңыз

**Қосу / тазалау түймесі**
- Қосу немесе өшіру үшін басып, 3 секунд ұстап тұрыңыз
- Робот қосылғаннан кейін тазалауды бастау үшін басыңыз

**Дөңгелек күй индикаторы**
- Тұрақты көк түс: Тазалау немесе тазарту аяқталды
- Тұрақты жасыл түс: Қуаттау
- Жыпылықтайтын қызғылт сары түс: Қате

**Түйменің күй индикаторы**
- Тұрақты ақ түс: Тазалау немесе тазарту аяқталды
- Баяу жанатын ақ түс: Зарядтау (батарея заряды аз емес)
- Тұрақты қызғылт сары түс: Батареяның төмен зарядында күту режимі немесе батареяның төмен зарядында кідіру
- Жыпылықтайтын қызғылт сары түс: Зарядтау (батарея заряды аз)
- Жыпылықтайтын қызғылт сары түс: Қате
- Жыпылықтайтын қызғылт: Камера қосулы

**Ескертпе:**
- Робот тазалау немесе зарядталу үшін орнына оралу барысында жұмысты кідірту үшін роботтағы кез келген түймені басыңыз.
- Dreamehome қолданбасы арқылы бала қорғанысын қосуға/ өшіруге болады.

# Құрылғыға шолу

## Робот және датчиктер

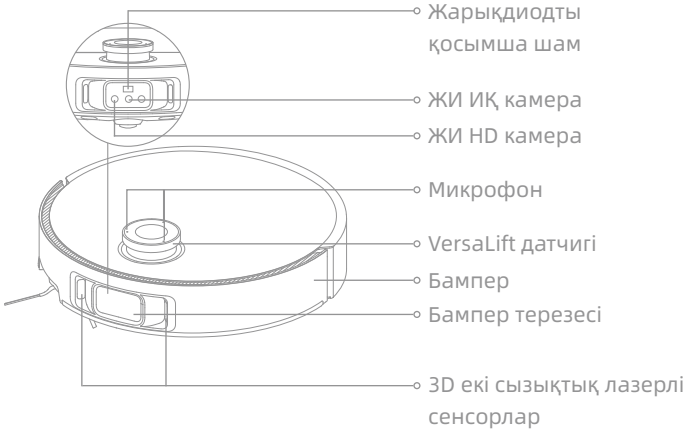


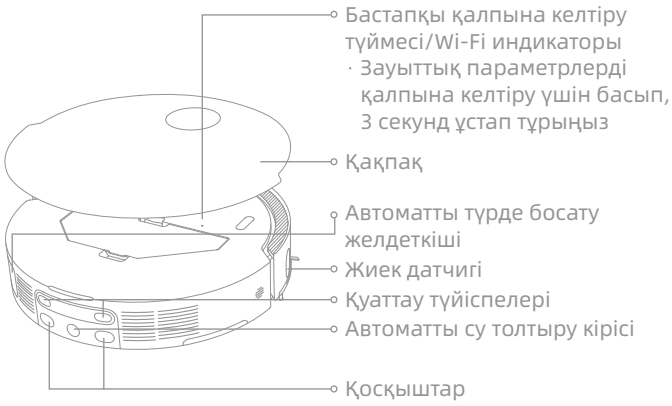


**Ескертпе:** VersaLift датчигі негізгі станцияда зарядталғанда немесе кішкентей саңылау аймақтарын тазалағанда робот күту күйінде болған кезде төмендейді. Кішкентай саңылау аймақтарын тазалаған кезде роботты қозғалтпаңыз, өйткені бұл оның орналасуына әсер етуі мүмкін.

# Құрылғыға шолу

## Робот және датчиктер

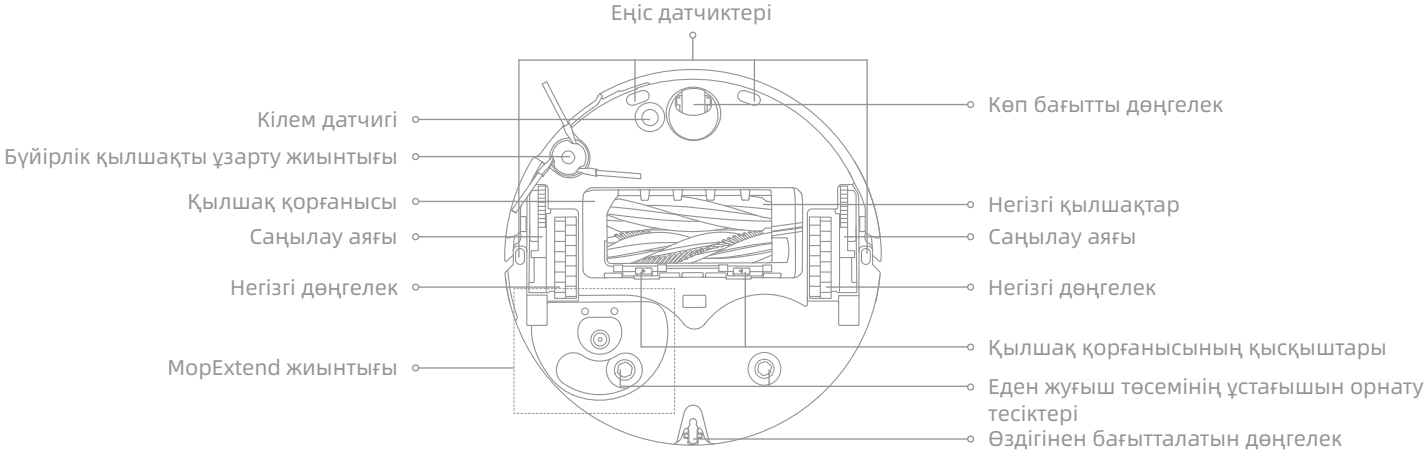


## Шаң жинағыш

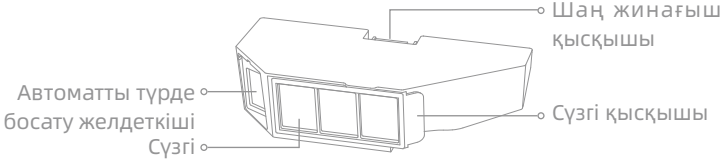


## Еден жуғыш жинағы

# Құрылғыға шолу

## Негізгі станция

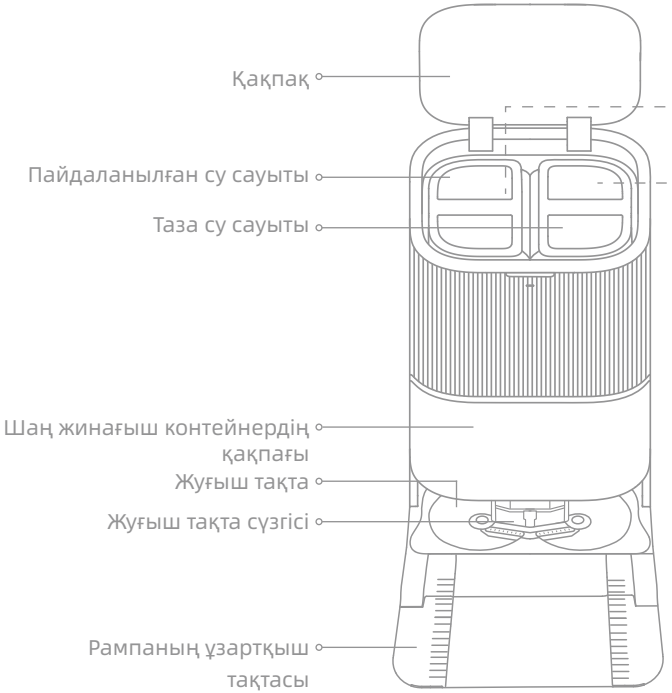


## Пайдаланылған су сауыты

## Таза су сауыты

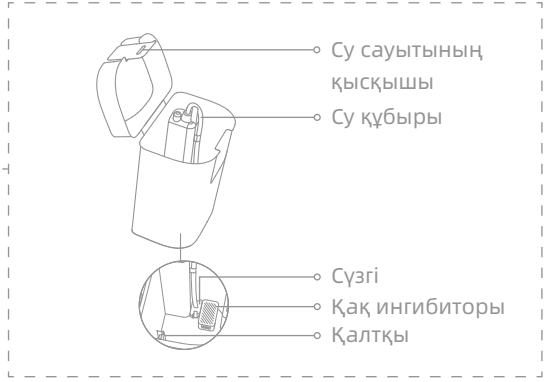

# Құрылғыға шолу

## Негізгі станция

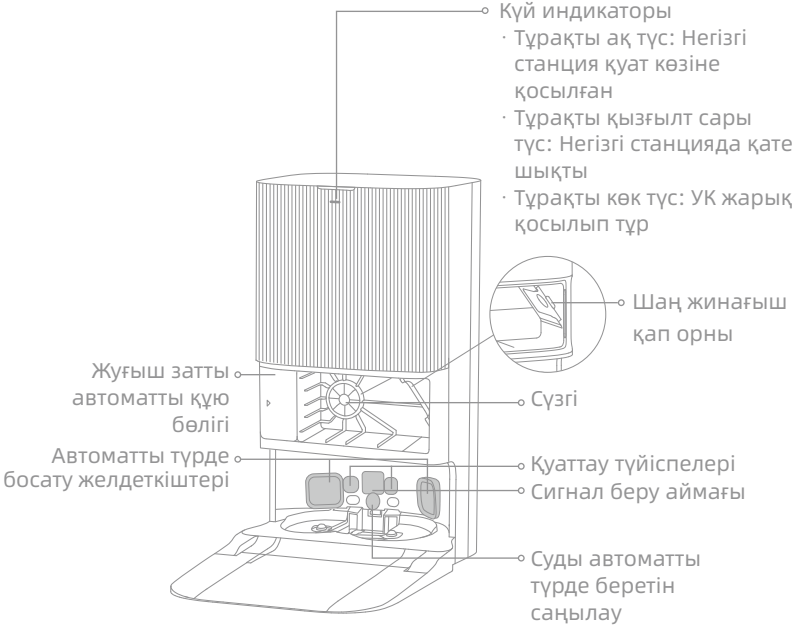

**Ескертпе:** Автоматты толтыруға және ағызуға арналған су жалғау жинағын бөлек сатып алу керек. (Тек бірнеше аймақтарда қолжетімді)

# Үйіңізді дайындау

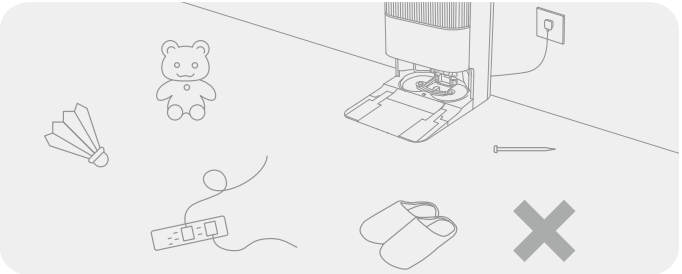

Робот шырмалмай, сырмай немесе соқпай және зиян келтірмей тазалау үшін тазалаудан бұрын бекітілмеген, сынғыш, құнды немесе қауіпті заттарды жинап қойыңыз, жерде жатқан кабельдерді, киімдерді, ойыншықтарды, қатты және өткір заттарды алып тастаңыз.

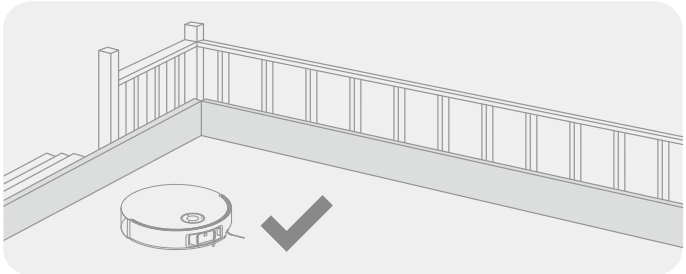

Робот қауіпсіз және қалыпты жұмыс істеуі үшін тазалау алдында баспалдақ жиегіне физикалық тосқауыл қойыңыз.

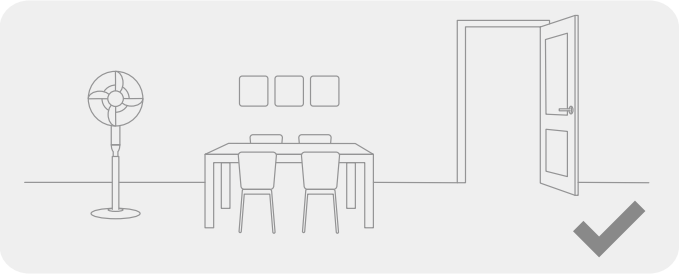

Тазаланатын бөлменің есігін ашып, көбірек орын босату үшін жиһазды өз орнына қойыңыз.

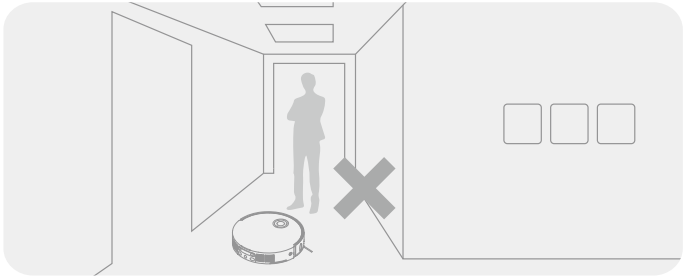

Робот тазалайтын жерлерді танымай қалмауы үшін роботтың алдында, табалдырықта, дәлізде немесе тар жерлерде тұрмаңыз.

**Ескертпе:**

· Роботты алғаш рет пайдаланғанда кедергі келтіре алатын заттарды дер кезінде жинап алу үшін тазалау кезінде роботтың ізінен жүріңіз.
· Жарықдиодты қосымша шам жарық жақсы түспейтін жерлерді қосымша жарықтандырады.
· Тастар, болат шарлар және ойыншық бөлшектері сияқты қатты заттарды немесе құрылыс қалдықтары, шыны сынықтары мен шегелер сияқты өткір заттарды сорып алмаңыз, әйтпесе еденнің беті сырылып кетуі мүмкін.

# Қолданар алдында

## 1. Негізгі станцияны орналастырыңыз және электр қуат көзіне қосыңыз

Негізгі станцияны Wi-Fi сигналы жақсы ұстайтын ашық жерге қойыңыз. Суретте көрсетілгендей қажетінше орын қалдырыңыз және қалқалы жерлерден заттарды алып тастаңыз. Қуат сымын негізгі станцияға салып, розеткаға қосыңыз.

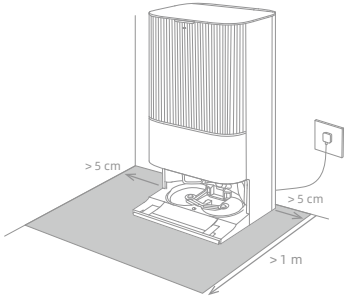

**Ескертпе:**

- Сигнал беру аймағында ешқандай кедергі жоқ екеніне көз жеткізіңіз.
- Ағаш едендерге немесе кілемдерге су дақтары түспеуі үшін негізгі станцияны кафельге немесе мәрмәр еденге орнатқан жөн.

## 2. Рампаның ұзартқыш тақтасын орнату

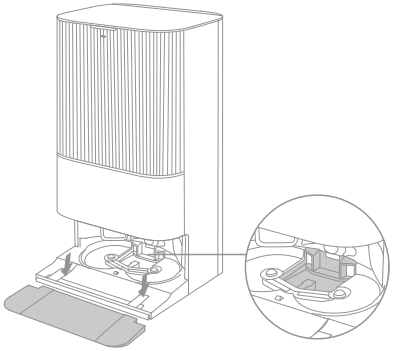

Жуғыш тақта сүзгісі

**Ескертпе:** Жуғыш тақта сүзгісі орнына салынғанына көз жеткізіңіз.

# Қолданар алдында

## 3. Роботтың қорғаныстарын алу және еден жуғыш жинағын орнату

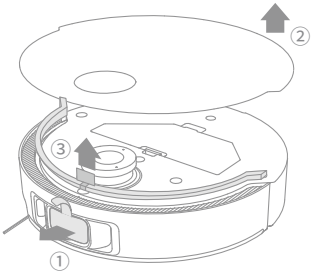


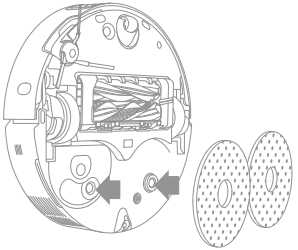

## 4. Роботты негізгі станцияға қосу

Роботты қосу үшін роботтағы ⏻ түймесін 3 секунд басып, ұстап тұрыңыз. Роботты еден жуғыш жинағын жуғыш тақтаға қаратып негізгі станцияға орнатыңыз. Робот негізгі станцияға сәтті қосылған кезде дыбыстық хабарлама естисіз. Робот толық зарядталғаннан кейін роботтағы және негізгі станциядағы күй индикаторлары 10 минут бойы жанып тұрады да одан кейін сөнеді.

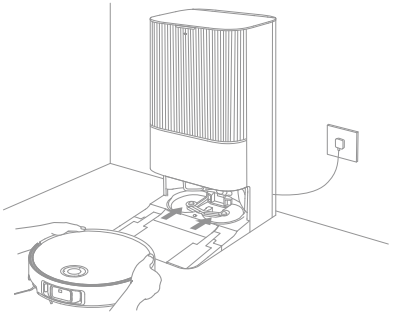

**Ескертпе:** Роботты алғаш рет қолданудың алдында толығымен зарядтау ұсынылады. Батарея заряды таусылғаннан кейін робот қосылмаған кезде, зарядтау үшін роботты станцияға қолмен қосыңыз.

## 5. Тазалау ерітіндісін қосу

(1) Шаң жинағыш контейнердің қақпағын шешіп, жуғыш затты автоматты құю бөлігін шығарып алыңыз.

(2) Бөліктің жоғарғы қақпағын ашыңыз және Тазалау ерітіндісін қосыңыз.

(3) Бөліктің қақпағын жабыңыз, оны негізгі станцияға қайта салыңыз және шаң жинағыш контейнердің қақпағын қайта орнатыңыз. Тазалау ерітіндісі жұмыс кезінде автоматты түрде қосылады.

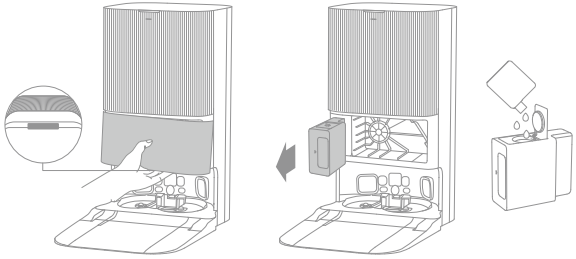

**Ескертпе:**

- Жуғыш затты автоматты құю бөлігін пайдалану үшін оған тазалау ерітіндісін толтырып құюға болады. Құрылғыны істен шығудан қорғау үшін ресми түрде мақұлданған Тазалау ерітінділерінен басқа сұйықтықты қоспаңыз.
- Жуғыш затты автоматты құю бөлігі орнына сырт етіп түскенше итеріп орнатыңыз.

## 6. Таза су сауытына су құйыңыз

Таза су сауытын негізгі станциядан шығарып алыңыз және сауытты таза сумен толтырыңыз. Содан кейін оны қайтадан негізгі станцияға орнатыңыз.

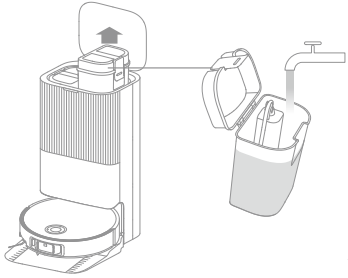

**Ескертпе:** Су саутына ыстық су құймаңыз, себебі бұдан сауыт деформацияланы мүмкін.

# Dreamehome App қолданбасына қосылу

## 1. Dreamehome қолданбасын жүктеп алу

Роботтың қақпағын шешіңіз де қолданбаны жүктеу және орнату үшін роботтағы QR кодын сканерлеңіз немесе қолданбалар дүкенінен “Dreamehome” іздеңіз.

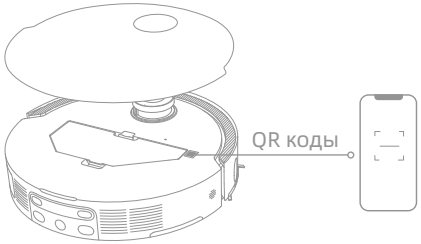


**Ескертпе:**

- Тек 2,4 ГГц Wi-Fi желісімен істейді.
- Қолданбаның бағдарламалық құралы жаңаруына байланысты іс жүзіндегі операциялар осы нұсқаулықта берілген нұсқаулардан өзгеше болуы мүмкін. Қолданбаның ағымдағы нұсқасына негізделген нұсқауларды орындаңыз.

## 2. Құрылғыны қосу

Құрылғыны қосу үшін Dreamehome қолданбасын ашыңыз, “Байланыс орнату үшін QR кодты сканерлеңіз” дегенді басыңыз және роботтағы тура сол QR кодты сканерлеңіз. Wi-Fi байланысын орнатуды аяқтау үшін кеңестерді орындаңыз.

**Ескертпе:** Wi-Fi желісін бастапқы қалпына келтіру үшін 2-ші қадамды қайталаңыз, содан кейін Wi-Fi байланысын орнатуды аяқтау үшін кеңестерді орындаңыз.

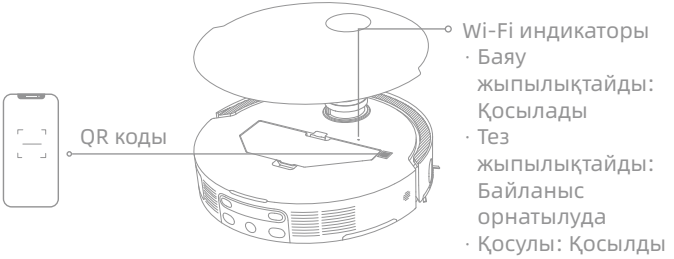

# Пайдалану әдісі

## Қосу/өшіру

Роботты қосу үшін ⏻ түймесін басып, 3 секунд ұстап тұрыңыз. Қуат индикаторы жанған күйде қалады. Немесе роботты негізгі станциясына роботтың қуаттау түйіспелерін негізгі станциямен сәйкестендіріп орнатыңыз, содан кейін робот автоматты түрде қосылып, зарядтауды бастайды. Роботты өшіру үшін оны негізгі станциядан қашыққа қойып, ⏻ түймесін басып, 3 секунд ұстап тұрыңыз.

## Картаны жедел жасау

Байланыс желісін алғаш рет теңшеуден кейін картаны жедел жасау үшін қолданбадағы нұсқауларды орындаңыз. Робот тазалаусыз картаны жасай бастайды. Робот негізгі станцияға оралғанда, карта жасау процесі аяқталады және карта автоматты түрде сақталады.

## Кідіріс/ұйқы режимі

Робот қосылып тұрғанда оны кідірту үшін кез келген түймені басыңыз.

Егер робот 10 минуттан артық кідірісте тұрса, ол автоматты түрде ұйқы режиміне өтеді. Роботтағы барлық индикаторлар сөнеді. Роботты ояту үшін роботтағы кез келген түймені басыңыз немесе қолданбаны пайдаланыңыз.

**Ескертпе:** Егер робот кідіріс режиміне қойылып, негізгі станцияға орнатылса, ағымдағы тазалау процесі аяқталады.

## Тазалауды автоматты түрде жалғастыру

Егер батарея заряды тым аз болса, робот зарядталу үшін автоматты түрде негізгі станцияға оралады. Батарея жеткілікті көлемде зарядталғаннан кейін, ол аяқталмаған тазалау тапсырмаларын орындауды жалғастырады.

**Ескертпе:** Бұл функцияны пайдалану үшін оны қолданбада қосыңыз.

## Мазаламау (DND) режимі

Робот Мазаламау (DND) режиміне ауыстырылғанда, робот тазалауды жалғастыра алмайды. DND режимі әдетте зауытта өшіріледі. Қолданба арқылы DND режимін қоса аласыз немесе DND мерзімін өзгерте аласыз. Әдетте DND мерзімі сағат 22:00 пен 8:00 аралығына қойылады.

**Ескертпе:**

- Жоспарланған тазалау тапсырмалары DND мерзімінде әдеттегідей орындалады.
- Робот DND мерзімі аяқталғаннан кейін тоқтаған жерінен тазалауды жалғастырады.

## Роботты қайта қосу

Егер робот жауап бермесе немесе оны өшіру мүмкін болмаса, оны мәжбүрлеп өшіру үшін ⏻ түймесін басып, 10 секунд ұстап тұрыңыз. Содан кейін, роботты қосу үшін ⏻ түймесін басып, 3 секунд ұстап тұрыңыз.

# Пайдалану әдісі

## Шаң сору және еден жуу

**Ескертпе:** Еден жуғыш жинағын орнатқаннан кейін робот алғаш пайдаланғанда “Шаң сору және еден жуу” режимінде әдепкі бойынша жұмыс істейді.

### 1. Тазалауды бастау

Роботты негізгі станциядан іске қосу үшін роботтағы ⏻ түймесін басыңыз немесе қолданбаны пайдаланыңыз. Содан кейін, робот оңтайлы тазалау маршрутын жоспарлайды және жасалған карта негізінде тазалау тапсырмасын орындайды.

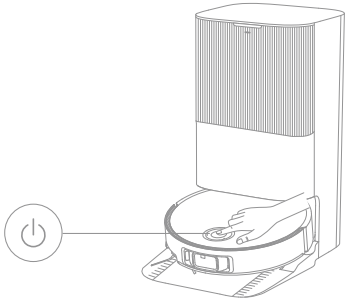

**Ескертпе:**

- Робот тазалап болғаннан кейін негізгі станцияға оңай оралуы үшін оны негізгі станциядан іске қосқан жөн.
- Робот тазалауды бастамас бұрын еден жуғыш төсемдер тазартылады, шыдамдылық танытып күтуіңізді сұраймыз.
- Жұмыс кезінде негізгі станцияны, таза су сауытын, сүзгіні пайдаланылған су сауытын немесе жуғыш тақтаны жылжытпаңыз.
- Еден жуғыш төсемін тазалауға қатысты ыстық сумен тазалауды қолданбада қосуға болады, ол барлық режимдерде қолданылады. Күйіп қалмас үшін функция қосулы кезде су шығатын тесікке қол тигізбеңіз.

### 2. Еден жуғышты автоматты түрде жуу

Тазалау кезінде робот қолданбада көрсетілген еден жуғыш төсемін тазалау жиілігіне сәйкес еден жуғыш төсемдерді тазалау үшін негізгі станцияға оралады. Негізгі станция роботтың су сауытын автоматты түрде толтырады және робот тазалауды жалғастырады.

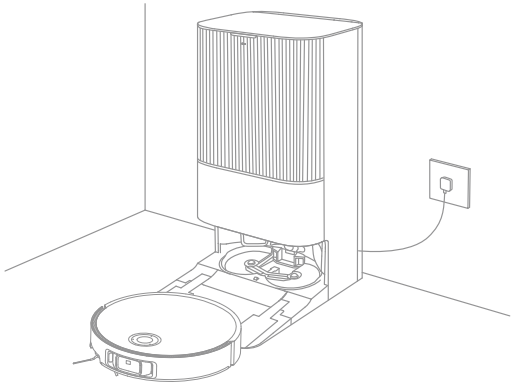

# Пайдалану әдісі

### 3. Шаң жинағышты автоматты босату және еден жуғыш төсемдерді жуу және құрғату

Робот тазалау тапсырмасын аяқтап, зарядталу үшін негізгі станцияға оралғаннан кейін негізгі станция шаң жинағышты автоматты түрде босатады, одан кейін еден жуғыш төсемдерді тазалайды және кептіреді.

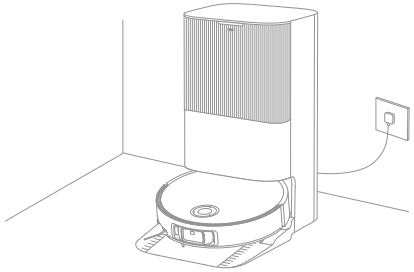

**Ескертпе:**

- Егер қолданбада автоматты босату функциясы өшірулі болса, негізгі станция шаң жинағышты автоматты түрде босатпайды.
- Негізгі станция шаң жинағышты қолданбада орнатылған баптауға сәйкес босатады.

### 4. Пайдаланылған су сауытын тазалау

Робот тапсырманы аяқтағаннан кейін жағымсыз иіс шықпауы үшін пайдаланылған су сауытын тазалаңыз.

#### Шаң сорудан кейін еден жуу

Қолданбада “Шаң сорудан кейін еден жуу” функциясын қосыңыз, сонда робот еденнің шаңын сору үшін негізгі станцияда еден жуғыш жинағын автоматты түрде шешіп алады. Шаң сору аяқталғаннан кейін робот еден жуғыш жинағын орнату үшін негізгі станцияға оралады және негізгі станция шаң жинағышты автоматты түрде босатады. Содан кейін, негізгі қылшақ пен бүйірлік қылшақ көтерілгеннен кейін робот еден жууды бастайды.

#### Тек шаң сору

Қолданбада “Тек шаң сору” функциясын қосыңыз, сонда робот автоматты түрде еден жуғыш жинағын негізгі станцияға барып шешеді және шаң соруды бастайды.

#### Тек еден жуу

Қолданбада “Тек еден жуу” функциясын қосыңыз, сонда робот еден жуғыш жинағының орнатылғанын негізгі станцияға барып автоматты түрде тексереді. Олай болмаса, робот еден жуғыш жинағын орнатып, негізгі қылшақтар мен бүйірлік қылшақ көтерілгеннен кейін еден жууды бастайды.

# Жоспарлы техникалық қызмет көрсету

## Бөлшектер

Роботты жақсы күйде ұстау үшін қолданбада керек-жарақтарды қолдану нұсқауларына немесе төмендегі жоспарлы техникалық қызмет көрсету кестесіне жүгініңіз.

| Бөлшек | Техникалық қызмет көрсету жиілігі | Ауыстыру кезеңі |
|---|---|---|
| Пайдаланылған су сауыты | Әр қолданудан кейін | / |
| Таза су сауыты | 2 аптада бір рет | |
| Негізгі қылшақтар | | Әр 6-12 ай сайын |
| Шаң жинағыш сүзгісі | | Әр 3-6 ай сайын |
| Бүйірлік қылшақ | | |
| Еден жуғыш төсемнің ұстағыштары | | / |
| Жуғыш тақта сүзгісі | Әр 1-2 ай сайын бір рет | / |
| Негізгі станцияның сигнал беру аймағы | Айына бір рет | |
| Қуаттау түйіспелері | | |
| Автоматты түрде босату желдеткіштері | | |
| Көп бағытты дөңгелек | | |
| Өздігінен бағытталатын дөңгелек | | |
| Жиек датчигі | | |
| VersaLift датчигі | | |
| 3D екі сызықтық лазерлі сенсорлар | | |

| Бөлшек | Техникалық қызмет көрсету жиілігі | Ауыстыру кезеңі |
|---|---|---|
| Кілем датчигі | Айына бір рет | / |
| Еңіс датчиктері | | |
| Бампер терезесі | | |
| Бампер | | |
| Роботтың автоматты су толтыру кірісі | | |
| Роботтың асты | | |
| Шаң жинағыш | Қажетінше тазалаңыз | |
| Негізгі дөңгелектер | | |
| Саңылау аяқтары | | |
| Шаң жинағыш қап | / | Әр 2-4 ай сайын |
| Еден жуғыш төсемдер | | Әр 1-3 ай сайын |
| Қақ ингибиторы | | Әр 18-36 ай сайын |

**Ескертпе:** Техникалық қызмет көрсету және жөндеу жиілігі нақты пайдалануға байланысты болады. Нақты мән-жайларға байланысты қажеттілік туындаса, тез арада техникалықы қызмет көрсету және жөндеу жұмыстарын жүргізу керек.

# Жоспарлы техникалық қызмет көрсету

## Жуғыш тақта сүзгісі

1. Роботты шығарып алыңыз да еден жуғыш төсемін тазалап болғаннан кейін жуғыш тақта сүзгісін шешіңіз.

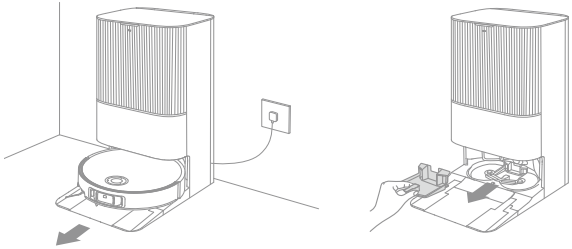

2. Жуғыш тақта сүзгісін таза сумен жуып, тазалап сүртіп, кейін жуғыш тақтаға қайта орнатыңыз.

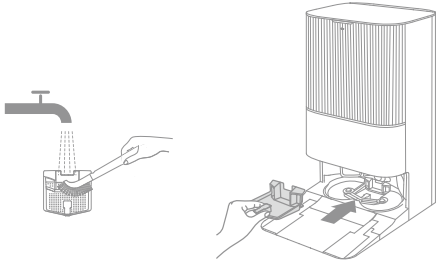

3. Роботты негізгі станцияға қайтару үшін қолданбаны пайдаланыңыз немесе ⌂ түймесін басыңыз немесе роботты қолмен орнына салыңыз.

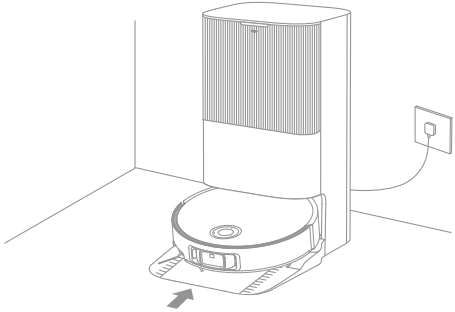

# Жоспарлы техникалық қызмет көрсету

## Шаң жинағыш қап

1. Шаң жинағыш контейнердің қақпағын ашып, шаң жинағыш қапты алыңыз.

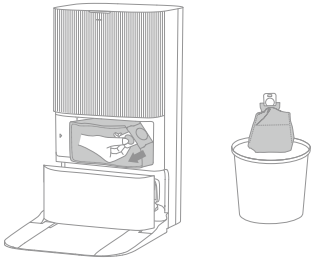

**Ескертпе:** Тұтқаны жоғары қарай тартқанда қап жабылып қалады да, ішіндегі шаң мен қоқыс абайсызда шашылмайды.

2. Сүзгідегі шаң мен қоқысты құрғақ шүберекпен тазалаңыз.

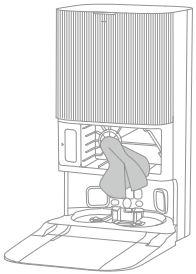

3. Жаңа шаң жинағыш қапты орнатыңыз.

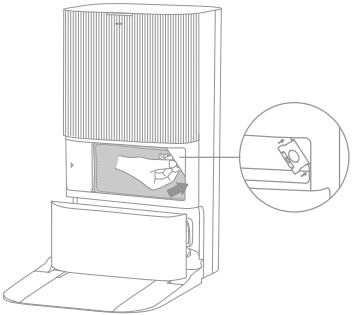

4. Шаң жинағыш контейнердің қақпағын қайта орнатыңыз.

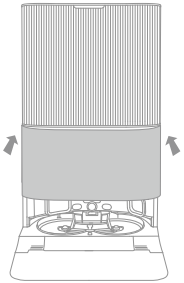

# Жоспарлы техникалық қызмет көрсету

## Пайдаланылған су сауыты

1. Пайдаланылған су сауытын шығарып алыңыз, қақпағын ашып, пайдаланылған суды төгіп тастаңыз.

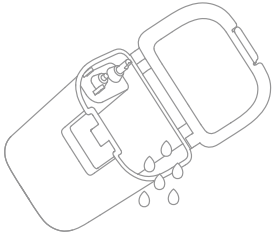

2. Пайдаланылған су сауытын таза сумен шайыңыз және жиынтықтағы тазалау құралмен пайдаланылған су сауытының ішкі қабырғасын тазалаңыз.

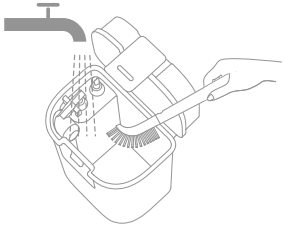

**Ескертпе:** Пайдаланылған су сауытындағы шарлы қалтқы жылжымалы бөлшек. Тазалау кезінде оны зақымдап алмау үшін көп күш салмаңыз.

# Жоспарлы техникалық қызмет көрсету

## Негізгі қылшақтар

1. Қылшақ қорғанысын шешу және қылшақты роботтан көтеріп шығару үшін қылшақтар қорғанысының қысқыштарын ішке қарай басыңыз.

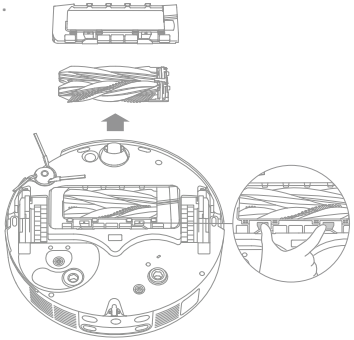

2. Қылшақтарды суретте көрсетілгендей шығарып алыңыз. Қылшақтарға оралған шашты алып тастау үшін жиынтықтағы тазарту құралын қолданыңыз. Тазалап болғаннан кейін қылшақты орнына сырт етіп кіргенше негізгі қылшақ ұстағышқа мықтап бекітіңіз.

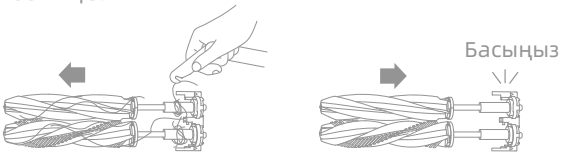


**Ескертпе:** Жарақаттанбау үшін негізгі қылшақтарды шығарып алған кезде абайлаңыз.

3. Негізгі қылшақтың ұстағышын ойықтарына еңкейтіп барып, басылған көрсеткілерін жоғары қаратып салыңыз.

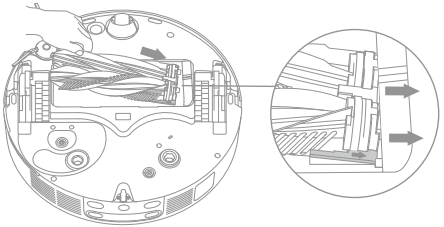

4. Қылшақ қорғанысының алдыңғы жағын ойыққа сәйкестендіріңіз, оны еңкейген күйде салыңыз да, орнына түсуі үшін басыңыз.

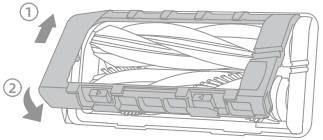

# Жоспарлы техникалық қызмет көрсету

## Бүйірлік қылшақ

Бүйірлік қылшақты бұрауышпен бұрап алыңыз, оны шаштардан тазалап, содан кейін орнына бұрап салыңыз.

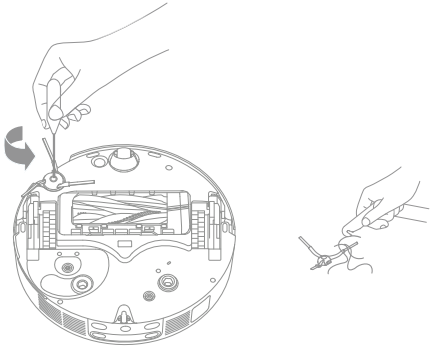

## Еден жуғыш төсемнің ұстағыштары

Еден жуғыш төсемінің ұстағыштарын шешіп алыңыз және тазалаңыз.

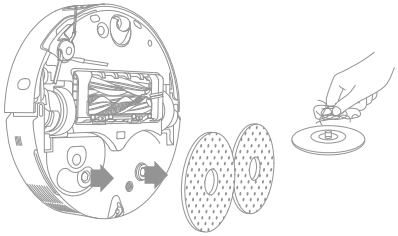

## Көп бағытты дөңгелек

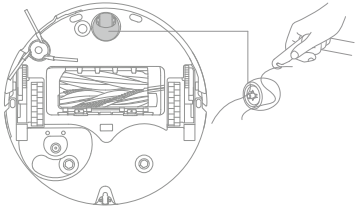

**Ескертпе:**

- Көп бағытты дөңгелектің білігі мен шинасын ажырату үшін шағын бұрағыш сияқты құралды пайдаланыңыз. Шамадан тыс күш салмаңыз.
- Көп бағытты дөңгелекті ағын сумен шайыңыз және толық құрғаннан кейін оны орнына салыңыз.

# Жоспарлы техникалық қызмет көрсету

## Шаң жинағыш пен сүзгі

1. Роботтың қақпағын шығарып алыңыз да шаң жинағышты шығарып алу үшін шаң жинағыш қысқышты басыңыз.

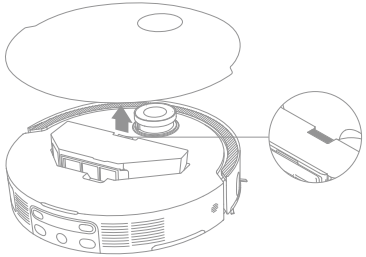

2. Шаң жинағыш сүзгісін шығарып алып, шаң жинағышты босатыңыз.

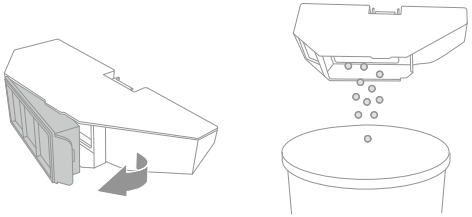

3. Кірді кетіру үшін сүзгі себетін ақырын соққылаңыз.

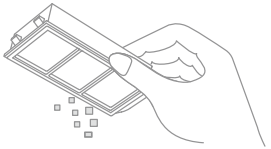

**Ескертпе:** Зақымдап алмау үшін сүзгіні қылшақпен, саусақпен немесе өткір заттармен тазалауға әрекеттенбеңіз.

4. Шаң жинағыш пен сүзгіні сумен шайып, қайта орнатпас бұрын толығымен құрғатыңыз.

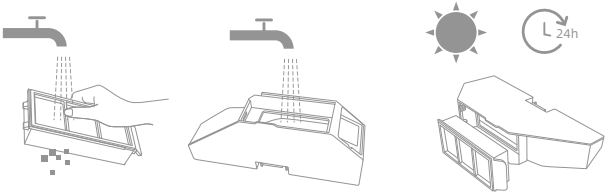


**Ескертпе:**

- Шаң жинағыш пен сүзгіні тек таза сумен шайыңыз. Жуғыш заттарды қолданбаңыз.
- Шаң жинағыш пен сүзгіні тек толық құрғаған кезде ғана қолданыңыз.

# Жоспарлы техникалық қызмет көрсету

## Робот датчиктері

Төмендегі суретте көрсетілгендей, роботтың датчиктерін жұмсақ, құрғақ шүберекпен сүртіңіз:

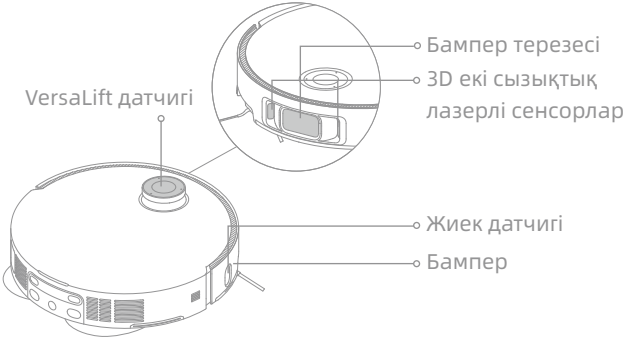


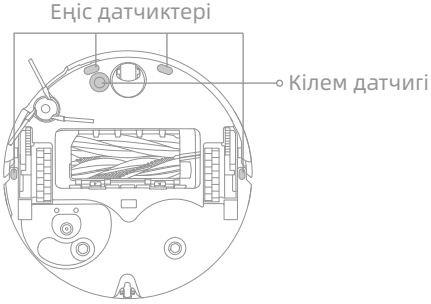


**Ескертпе:** Дымқыл шүберек робот пен негізгі станцияның ішіндегі сезімтал элементтерді зақымдауы мүмкін. Тазалау үшін құрғақ шүберекті пайдаланыңыз.

## Қуаттау түйіспелері және сигнал беру аймағы

Қуаттау түйіспелері мен сигнал беру аймағын жұмсақ, құрғақ шүберекпен сүртіңіз.

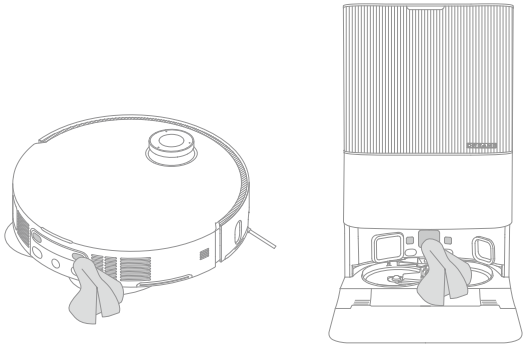

# Жоспарлы техникалық қызмет көрсету

## Автоматты түрде босату желдеткіштері

Робот пен негізгі станцияның автоматты түрде босату желдеткіштерін жұмсақ, құрғақ шүберекпен сүртіңіз.

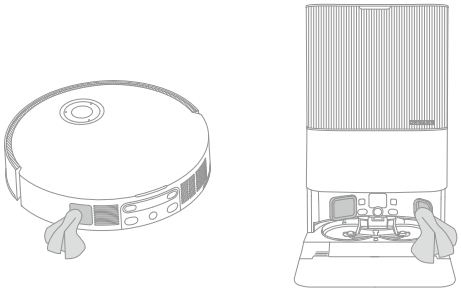

## Еден жуғыш төсемдер

Еден жуғыш төсемдерін ауыстыру үшін оларды еден жуғыш төсемінің ұстағышынан ажыратыңыз.

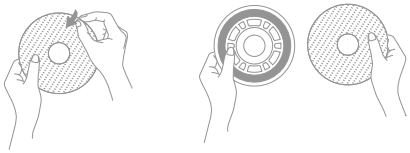

## Батарея

Робот өнімділігі жоғары литий-ионды батарея жиынтығымен жабдықталған. Батарея тиімді жұмыс атқаруы үшін күнделікті қолдану барысында батареяның жеткілікті зарядталғанына көз жеткізіңіз. Егер робот ұзақ уақыт бойы пайдаланылмайтын болса, оны өшіріп, жинап қойыңыз. Шамадан тыс қуатсыздануданзақымдалудың алдын алу үшін роботты кем дегенде үш айда бір рет қайта зарядтап тұру керек.

# Ақауларды анықтау және жою

| Ақау | Шешім |
|---|---|
| Робот қосылмайды. | Батареяның заряды төмен. Роботты станцияда қайта зарядтаңыз және әрекетті қайталаңыз.<br>Батареяның температурасы тым төмен немесе тым жоғары. Құрылғыны 0°C (32°F) және 40°C (104°F) аралығындағы температурада пайдалану ұсынылады. |
| Робот зарядталмайды. | Негізгі станция қуат көзіне қосылмаған, қуат сымының екі ұшы да дұрыс жалғанғанына көз жеткізіңіз.<br>Негізгі станциядағы зарядтау түйіспелері роботқа тимей тұр, зарядтау түйіспелерін тазалаңыз.<br>Робот қосқыштарында бөгде заттардың бар-жоғын тексеріп, бар болса, оларды алып тастаңыз. |
| Робот Wi-Fi желісіне қосыла алмайды. | Wi-Fi желісінің құпиясөзі дұрыс емес. Wi-Fi желісіне қосылу үшін құпиясөзді дұрыс тергеніңізге көз жеткізіңіз.<br>Робот 5 ГГц Wi-Fi қосылымын қолдамайды. Роботтың 2,4 ГГц Wi-Fi қосылымына қосылғанына көз жеткізіңіз.<br>Wi-Fi сигналы әлсіз. Робот Wi-Fi сигналы жақсы жерде екеніне көз жеткізіңіз.<br>Робот баптауға дайын болмауы мүмкін. Қолданбадан шығып, қайта кіріңіз, содан кейін нұсқауларға сәйкес әрекетті қайталаңыз. |
| Робот негізгі станцияны таба алмайды және оған орала алмайды. | Негізгі станция қуаттан ажыратылған немесе робот болмаған кезде орнынан қозғалтылды. Негізгі станцияны қуат көзіне қосыңыз немесе роботты зарядтау үшін негізгі станцияға орнатыңыз.<br>Негізгі станцияның айналасында тым көп кедергілер бар. Негізгі станцияны ашығырақ жерге қойыңыз.<br>Роботтың жылжуы оның өзін қайта орналасуына себеп болуы мүмкін, және ол қайта орналасу сәтсіздікке ұшыраған жағдайда картаны қайта жасайды. Егер робот негізгі станциядан тым алыс болса, ол автоматты түрде өздігінен орала алмауы мүмкін, бұл жағдайда роботты негізгі станцияға қолмен қою қажет болады.<br>Негізгі станцияның сигнал беру аймағын шаңнан немесе қоқыстан сүртіңіз. |

# Ақауларды анықтау және жою

| Ақау | Шешім |
|---|---|
| Робот негізгі станцияның алдында тұрып қалады және оған орала алмайды. | Робот бұғатталып қалмауы үшін оның екі жағында немесе негізгі станцияның алдында жеткілікті орын барын тексеріңіз. Зарядтағышқа оралатын орны бұғатталған, мысалы, есік жабық.<br>Негізгі станцияның алдындағы еден тым ылғалды болса, робот сырғанап кетуі мүмкін. Олай болса, әрекетті қайталамас бұрын артық суды жинап алыңыз.<br>Негізгі станцияны басқа жерге жылжытып, әрекетті қайталау ұсынылады.<br>Рампаның ұзартқыш тақтасы дұрыс орнатылғанына көз жеткізіңіз. |
| Робот өшпейді. | Қуаттау кезінде роботты өшіру мүмкін емес. Роботты негізгі станциядан алыстату ұсынылады, содан кейін оны өшіру үшін ⏻ түймесін басып, 3 секунд ұстап тұрыңыз.<br>Роботты 1-қадамды орындау арқылы өшіру мүмкін болмаса, роботты мәжбүрлеп өшіру үшін ⏻ түймесін басып, 10 секунд ұстап тұрыңыз. Егер мәселе шешілмесе, сатудан кейінгі қызмет көрсету өкіліне хабарласыңыз. |
| Қуаттау жылдамдығы төмен. | Батарея заряды төмен кезде роботты толық зарядтауға шамамен 4,5 сағат кетеді.<br>Егер сіз роботты көрсетілген ауқымнан тыс температурада пайдалансаңыз, батареяның қызмет ету мерзімін ұзарту үшін зарядтау жылдамдығы автоматты түрде баяулайды.<br>Роботтың және негізгі станцияның зарядтау түйіспелері ластануы мүмкін, оларды құрғақ шүберекпен сүртіңіз. |
| Робот жұмыс істеп тұрған кезде шу күшейеді. | Шаң жинағыш сүзгісінің бітелмегенін тексеріңіз. Бітелсе, оны тазалаңыз немесе ауыстырыңыз.<br>Қатты зат негізгі қылшақтарға немесе шаң жинағышқа тұрып қалуы мүмкін. Тексеріп, түскен қатты затты алып тастаңыз.<br>Негізгі қылшақтар немесе бүйірлік қылшақ шырмалып қалуы мүмкін. Тексеріп, шырмалған бөгде затты алып тастаңыз.<br>Сору режимін стандартты немесе үнсіз режимге ауыстырыңыз. |
| Робот берілген бағдар бойынша жүрмейді. | Роботты қолданар алдында қуат сымдары мен тәпішке сияқты заттарды жинастырып қою керек.<br>Ылғалды, тайғақ беттерде жұмыс істегенде негізгі дөңгелек сырғанайды. Роботты қолданар алдында барлық ылғалды жерлерді құрғату ұсынылады.<br>Роботтағы бампер терезесін және 3D екі сызықтық лазер сенсорларын таза күйде ұстау үшін оларды таза және жұмсақ шүберекпен сүртіңіз. |

# Ақауларды анықтау және жою

| Ақау | Шешім |
|---|---|
| Робот тазалайтын бөлмелерден өтіп кетеді. | Тазаланатын бөлмелердің есіктері ашық екеніне көз жеткізіңіз.<br>Тазаланатын бөлменің алдындағы орын ылғалды және тайғақ болуы мүмкін, бұл роботтың сырғанауына және дұрыс жұмыс істемеуіне әкелуі мүмкін. Роботты қолданар алдында еденді кептіріп көріңіз. |
| Робот зарядталғаннан кейін тазалауды жалғастырмайды. | Робот Мазаламау (DND) режимінде тұрмағанына көз жеткізіңіз, бұл оның тазалауды жалғастыруына жол бермейді.<br>Роботты негізгі станцияға қолмен орналастырғанда немесе роботты зарядтауға қолданба немесе ⌂ түймесі арқылы жібергенде, робот тазалауды қайта жалғастырмайды. |
| Станция шаң жинағышты автоматты түрде босата алмайды. | Шаң жинағыш контейнердегі шаң жинағыш қаптың толып қалмағанын тексеріңіз.<br>Егер шаң жинағыш қап толы болмаса, роботтың, негізгі станцияның немесе шаң жинағыштың автоматты түрде босату желдеткіштерінің бітеліп қалмағанын тексеріңіз. Бар болса, бітеліп қалған бөлшекті уақтылы тазалаңыз. |
| Жуғыш тақтадағы су деңгейі қалыпты емес. | Пайдаланылған су сауытындағы тығыздағыштың босамағанын немесе дұрыс орнатылғанын тексеріңіз, солай болса, оны қолмен қайта орнатыңыз. Егер мәселе шешілмесе, сатудан кейінгі қызмет көрсету тобына хабарласыңыз.<br>Дұрыс орнатылғанына көз жеткізу үшін пайдаланылған су сауытын төмен қарай ақырын басыңыз.<br>Жуғыш тақта сүзгісін шығарып алыңыз, сыртқа ағызу жолдарының бітелмегенін тексеріңіз және оларды тазалаңыз.<br>Тазалау ерітіндісін тексеріңіз. Ресми түрде мақұлданған Тазалау ерітінділерінен басқа сұйықтықты қоспаңыз. |
| Еден жуғыш төсемінің ұстағышы шамадан тыс көтерулі. | Бөгде заттың кептеліп қалмағанын тексеру үшін еден жуғыш төсемінің ұстағышын ажыратыңыз және роботты қайта іске қосып көріңіз. Егер мәселе шешілмесе, сатудан кейінгі қызмет көрсету тобына хабарласыңыз. |
| Таза су сауытының астында немесе тығыздағыштың айналасында су бар. | Таза су сауытын шығарғанда түтіктегі су сауыттың астына ағуы немесе тығыздағыштың айналасында қалып қоюы мүмкін. Бұл қалыпты жағдай. Құрғақ шүберекпен сүртіңіз. |

Қосымша ақпарат алу үшін бізбен https://global.dreametech.com сілтемесі арқылы хабарласыңыз

# Техникалық сипаттамасы

## Робот

| Үлгі | RLX85CE | RLX85CE-1 | RLX85CE-3 |
|---|---|---|---|
| | RLX85CE-4 | RLX85CE-5 | RLX85CE-6 |
| Қуаттау уақыты | Шамамен 4,5 сағат | | |
| Есептелген кернеу | 14,4 V⎓ | | |
| Есептелген қуат | 75 W | | |
| Жұмыс жиілігі | 2400-2483,5 MHz | | |
| Максималды шығыс қуаты | < 20 dBm | | |

Бұл жабдықты қалыпты пайдалану кезінде антенна мен пайдаланушының денесі арасындағы қашықтық кемінде 20 см болуы керек.

## Негізгі станция

| Үлгі | RCXE0105 | RCXE0108 | RCXE0109 |
|---|---|---|---|
| Есептік кіріс | 220-240 V~ 50-60 Hz | | |
| Есептік шығыс | 20 V⎓ 2 A | | |
| Есептік қуат (шаңды босату кезінде) | 700 W | | |
| Есептік қуат (ыстық сумен тазалау кезінде) | 1160 W | | |
| Есептік қуат (зарядталу және кептіру кезінде) | 87 W | | |

Ескертпе:

- Есептік қуат (ыстық сумен тазарту кезінде) тәжірибелі кезеңдегі қуат көрсеткіші негізінде анықталады (судың температурасы 25℃).
- Есептік қуат (зарядтау және кептіру кезінде) толық жүктеу кезеңіндегі қуат көрсеткіші негізінде анықталады.

# Батареяны кәдеге жарату және алып тастау

Кірістірілген литий-ионды батареяда қоршаған ортаға қауіпті заттар бар. Батареяны қоқысқа тастамас бұрын білікті техникалық мамандар батареяны алып тастап, оны тиісті қайта өңдеу зауытына тапсырғанына көз жеткізіңіз.

- құрылғыны қоқысқа тастамас бұрын батареяны құрылғыдан шығарып алу керек;
- батареяны шығару кезде құрылғы электр желісінен ажыратылған болуы керек;
- батареяны қауіпсіз жолмен тастау керек.

## САҚ БОЛЫҢЫЗ:

Батареяны шығарып алмас бұрын, қуат көзін өшіріп, батарея қуатын барынша отырғызыңыз.

Қажет емес батареяларды тиісті қайта өңдеу зауытында кәдеге жарату керек.

Жарылыс қаупін болдырмау үшін қоршаған орта температурасы жоғары болмауы тиіс.

Дұрыс пайдаланбаған жағдайда батареядағы сұйықтық ағып кетуі мүмкін. Денеңізге тиіп кеткен жағдайда сумен шайып, медициналық көмекке жүгініңіз.

## Шығару нұсқаулығы:

1. Роботты аударыңыз, тиісті құралмен роботтың артындағы бұрандаларды бұрап шығарыңыз, содан кейін қақпақты шешіңіз.
2. Батареяны шығару үшін батарея мен ПХБ тақтасының арасындағы клеммаларды ажыратыңыз.

## WEEE (Электр және электронды жабдықтың өндіріс қалдықтарын кәдеге жарату) туралы ақпарат

Осындай таңбасы бар барлық құрылғылар электр және электронды жабдықтардың қалдықтары болып табылады (2012/19/EU директивасына сәйкес – WEEE), оларды сұрыпталмаған тұрмыстық қалдықтармен араластыруға болмайды. Оның орнына, сіз пайдаланылған жабдықты үкімет немесе жергілікті билік тағайындаған қалдық электр және электронды жабдықты қайта өңдеу орнының арнайы жинау бекетіне тапсыру арқылы адам денсаулығы мен қоршаған ортаны қорғауыңыз керек. Қалдықтарды дұрыс жайғастыру және қайта өңдеу қоршаған ортаға және адам денсаулығына кері әсер тигізудің алдын алуға көмектеседі. Осындай жинау бекеттерінің орналасқан жерлері және олардың ережелері мен шарттары туралы қосымша ақпарат алу үшін орнатушы тарапқа немесе жергілікті билік органдарына хабарласыңыз.

# Xavfsizlik haqida ma’lumot

**Qurilmani notoʻgʻri ishlatish natijasida elektr toki urishi, yongʻin yoki jarohatlanishning oldini olish uchun jihozni ishlatishdan oldin foydalanuvchi qoʻllanmasini diqqat bilan oʻqib chiqing va undan kelajakda foydalanish uchun saqlab qoʻying.**

## Foydalanish boʻyicha cheklovlar

- Bu mahsulot xavfsiz ishlashini ta’minlash va har qanday xavfning oldini olish maqsadida 8 yoshdan kichik bolalar yoki jismoniy, hissiy, aqliy nuqsonlari yoki tajriba yoki bilimi cheklangan shaxslar ota-ona yoki qarovchilarning nazoratisiz foydalanmasligi lozim. Tozalash va texnik xizmat bolalar tomonidan nazoratsiz amalga oshirilmasligi lozim.
- Qurilma faqat uning toʻplamiga kiruvchi quvvatlash bloki bilan ishlatilishi lozim.
- Bu qurilmada faqat malakali kishilar tomonidan almashtirilishi mumkin akkumulyatorlar mavjud.
- Tozalanishi zarur maydonni boʻshating. Bolalar qurilma bilan oʻynamasligi lozim. Robot ishlayotgan vaqtda bolalar va uy hayvonlari undan xavfsiz masofada saqlanishiga ishonch hosil qiling.
- Jihozni vannaxonalar yoki hovuzlar atrofiga oʻrnatmang, quvvatlamang yoki foydalanmang.
- Bu mahsulot faqat uy sharoitida foydalanish uchun moʻljallangan. Uni ochiq havoda, polsiz yuzalarda yoki tijoriy hamda sanoat sharoitida ishlatmang.
- Qurilma toʻgʻri muhitda toʻgʻri ishlashiga ishonch hosil qiling. Aks holda, qurilmani ishlatmang.
- Quvvat simi shikastlangan boʻlsa, uni ishlab chiqaruvchi yoki uning servis agentida mavjud maxsus sim yoki ehtiyot qismi bilan almashtirish lozim.

# Xavfsizlik haqida ma’lumot

**Foydalanish bo‘yicha cheklovlar**

- Himoya to‘sig‘isiz yer sathidan baland maydonda robotdan foydalanmang.
- Robotni teskari qo‘ymang. LDS qopqog‘ini, robot qopqog‘ini yoki bamperni robot uchun tutqich sifatida ishlatmang.
- Robotdan harorat 0°S dan yuqori va 40°S dan past bo‘lgan muhitda foydalaning. Polda suyuqlik yoki yopishqoq moddalar yo‘qligiga ishonch hosil qiling.
- Sudralishdan shikastlanmasligi yoki buzilmasligi uchun qurilmani ishga tushirishdan oldin poldan barcha qotirilmagan ashyolarni oling va tozalash yo‘lidagi kabellar yoki quvvat simlarini chiqarib oling.
- Robotning mo‘rt yoki mayda ashyolarga urilishi va zarar yetkazishining oldini olish uchun poldan ularni yig‘ib oling.
- Sochlar, barmoqlar va tananing boshqa qismlarini robotning so‘rish tirqishidan uzoqda tuting.
- Tozalash vositasini bolalar qo‘li yetmaydigan joyda saqlang.
- Qurilmani chaqaloq yoki bola uxlayotgan xonada ishlatmang.
- Robot harakatsiz yoki harakatda bo‘lishidan qat’i nazar, uning ustiga bolalar, uy hayvonlari yoki biron bir ashyoni qo‘ymang.
- Toza suv idishiga faqat toza suv va rasmiy tasdiqlangan tozalovchi eritma qo‘shilishi mumkin. Spirt yoki dezinfeksiyalovchi vosita kabi boshqa suyuqlik qo‘shmang. Tozalovchi eritmaning toza suvga nisbati tozalovchi eritma butilkasida tekshirilishi mumkin. Tozalovchi eritmani bolalar qo‘li yetmaydigan joyda saqlang.

# Xavfsizlik haqida ma’lumot

**Foydalanish bo‘yicha cheklovlar**

- Robotdan yonayotgan ashyolarni tozalash uchun foydalanmang. Tez alangalanuvchi yoki yonuvchan suyuqliklar, agressiv gazlar yoki suyultirilmagan kislotalar hamda eritmalarni yig‘ib olish uchun robotdan foydalanmang.
- Qattiq yoki o‘tkir narsalarni changyutkich bilan tozalamang. Qurilmani toshlar, katta qog‘oz parchalari yoki qurilmaga tiqilishi ehtimoliy narsalarni yig‘ish uchun foydalanmang.
- Qurilmani tozalash yoki texnik xizmatdan oldin vilkasini rozetkadan chiqarish lozim.
- Robotni yoki tayanch stansiyani nam mato bilan artmang yoki ularni biror suyuqlik bilan yuvmang. Yuviladigan qismlarni tozalagach, ularni qayta o‘rnatish va ishlatishdan oldin to‘liq quriting.
- Bu mahsulotni Foydalanuvchi qo‘llanmasidagi ko‘rsatmalarga muvofiq ishlating. Bu mahsulotni noto‘g‘ri ishlatish natijasida yuzaga keladigan har qanday shikastlanish yoki zarar uchun foydalanuvchilar javobgardir.

**Batareyalar va quvvatlash**

- Hech qanday tashqi akkumulyator yoki tayanch stansiyadan foydalanmang. Robotdan faqat RCXE0105/RCXE0108/RCXE0109 modelli tayanch stansiyasi bilan foydalanish mumkin.
- Akkumulyatorni yoki tayanch stansiyani mustaqil qismlarga ajratish, ta’mirlash yoki o‘zgartirishga urinmang.
- Tayanch stansiyani issiqlik manbasi yaqiniga qo‘ymang.
- Tayanch stansiyaning quvvatlash kontaktlarini artish yoki tozalash uchun ho‘l mato yoki nam qo‘llardan foydalanmang.

# Xavfsizlik haqida ma’lumot

**Batareyalar va quvvatlash**

- Eski batareyalarni notoʻgʻri ravishda chiqitga chiqarmang. Keraksiz batareyalar mos qayta ishlash muassasasiga tashlanishi lozim.
- Quvvat simi shikastlangan yoki singan boʻlsa, uni ishlatishni darhol toʻxtatib, sotuvdan keyingi servis markaziga murojaat qiling.
- Tashish paytida robot oʻchirilganiga va iloji boʻlsa, asl oʻramida saqlanganiga ishonch hosil qiling.
- Agar robot uzoq vaqt ishlatilmasa, uni toʻliq quvvatlang, keyin oʻchiring va salqin hamda quruq joyda saqlang. Batareyani ortiqcha quvvatsizlantirmaslik uchun robotni kamida 3 oyda bir marta quvvatlang.

**Lazer xavfsizligi haqida ma’lumot**

- Bu mahsulotdagi lazer sensori IEC 60825-1:2014/EN 60825-1:2014/A11:2021 1-sinf lazer mahsulotlari uchun standart talablariga javob beradi. Foydalanish davomida u bilan bevosita koʻz orqali aloqadan saqlaning.

1-SINF LAZER MAHSULOTI

MIJOZ LAZER MAHSULOTI

EN 50689:2021

Faqat bino ichida foydalanish uchun

Operator qoʻllanmasini oʻqing

Usbu orqali Dreame Trading (Tianjin) Co., Ltd. RLX85CE/RLX85CE-1/RLX85CE-3/RLX85CE-4/RLX85CE-5/RLX85CE-6 radio qurilmasi turi 2014/53/EU direktivasiga muvofiqligini ma’lum qiladi. Yevropa Ittifoqi muvofiqlik deklaratsiyasi toʻliq matni quyidagi internet manzilida mavjud: https://global.dreametech.com

Batafsil elektron qoʻllanma uchun https://global.dreametech.com/pages/user-manuals-and-faqs saytiga oʻting

# Mahsulot bo‘yicha umumiy ma’lumot

## To‘plam tarkibi

(Dreame X50 Ultra)

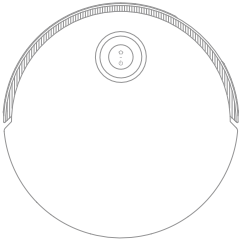

Robot

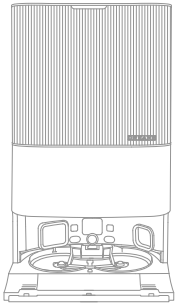

Tayanch stansiyasi

### Boshqa aksessuarlar

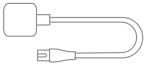

Quvvat kabeli

Tayanch stansiyasi rampasining kengayish plankasi

Foydalanuvchi qo‘llanmasi

Avtomatik yuvish vositasi bo‘lmasi (oldindan o‘rnatilgan)

Chang xaltasi × 2 (1 ta oldindan o‘rnatilgan)

Shvabra yostiqchasi × 2 (oldindan o‘rnatilgan)

Shvabra yostiqchasi tutqichi × 2

Yuvish qismi filtri (oldindan o‘rnatilgan)

Tozalovchi eritma

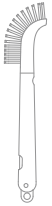

Tozalash asbobi

# Mahsulot bo‘yicha umumiy ma’lumot

## To‘plam tarkibi

(Dreame X50 Ultra Complete)

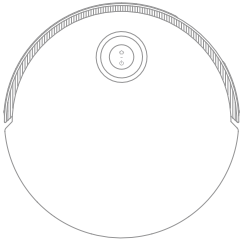

Robot

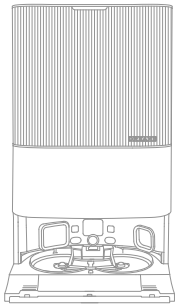

Tayanch stansiyasi

### Boshqa aksessuarlar

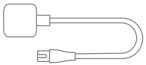

Quvvat kabeli

Tayanch stansiyasi rampasining kengayish plankasi

Avtomatik yuvish vositasi bo‘lmasi (oldindan o‘rnatilgan)

Chang xaltasi × 2 (1 ta oldindan o‘rnatilgan)

Shvabra yostiqchasi × 2 (oldindan o‘rnatilgan)

Shvabra yostiqchasi tutqichi × 2

Yuvish qismi filtri (oldindan o‘rnatilgan)

Foydalanuvchi qo‘llanmasi

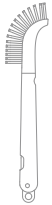

Tozalash asbobi

### Qo'shimcha aksessuarlar to'plami

Asosiy cho‘tkalar × 1

Yon cho‘tka × 2

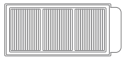

Changdon filtri × 3

Chang xaltasi × 3

Shvabra yostiqchasi × 12

Tozalovchi eritma × 1

# Mahsulot bo‘yicha umumiy ma’lumot

## Robot

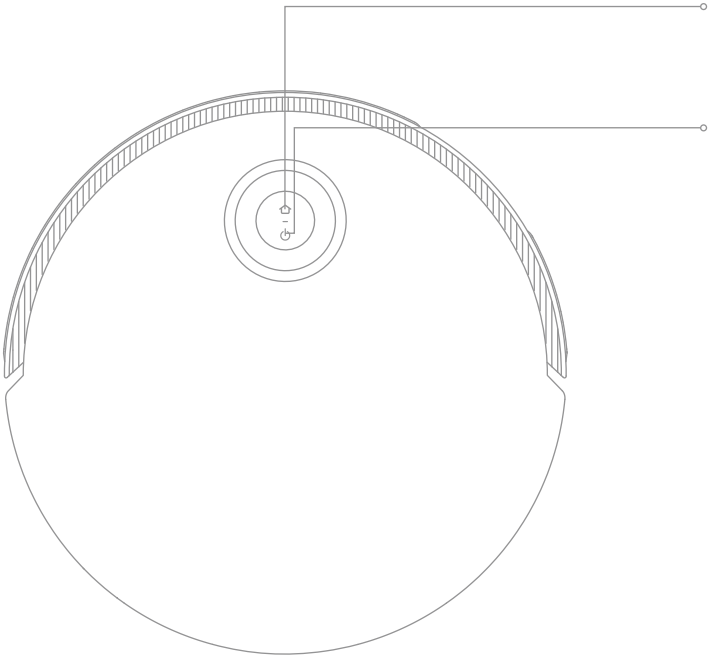

**Dock tugmasi**
- Robotni tayanch stansiyaga qaytarish uchun bosing
- Bolalardan himoya qulfini o‘chirish uchun 3 soniya bosib turing

**Quvvat / Tozalash tugmasi**
- Yoqish yoki o‘chirish uchun 3 soniya bosib turing
- Robot yoqilgach, tozalashni boshlash uchun bosing

**Aylanma holat indikatori**
- Yaxlit ko‘k: Tozalamoqda yoki tozalash tugallandi
- Yaxlit yashil: Quvvatlash
- Miltillovchi apelsinrang: Xatolik

**Tugma holati indikatori**
- Yaxlit oq: Tozalamoqda yoki tozalash tugallandi
- Oq rangda yonmoqda: Zaryadlanmoqda (akkumulyator quvvati kam emas)
- Yaxlit apelsinrang: Akkumulyator quvvati kam bo‘lganda kutish rejimida yoki akkumulyator quvvati kam bo‘lganda to‘xtash
- Apelsinrang yonmoqda: Zaryadlanmoqda (akkumulyator quvvati kam)
- Miltillovchi apelsinrang: Xatolik
- Miltillovchi pustirang: Kamera faollashtirildi

**Eslatma:**
- Robot tozalanayotganda yoki qayta qavvatlanishga qaytayotganda pauza qilish uchun robotdagi istalgan tugmani bosing.
- Bolalardan himoya qulfini Dreamehome ilovasi orqali yoqish / o‘chirish mumkin.

# Mahsulot bo‘yicha umumiy ma’lumot

## Robot va sensorlar

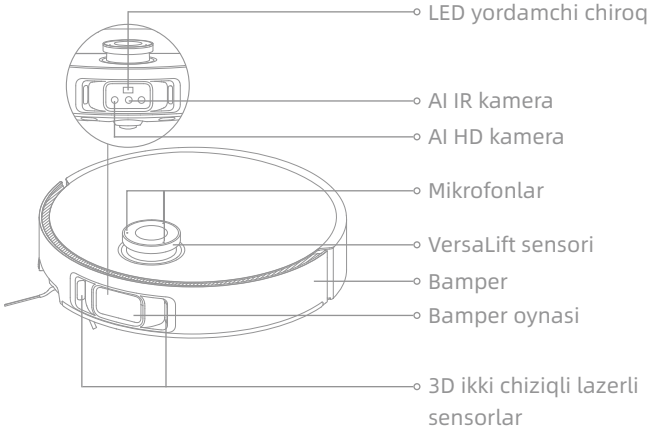


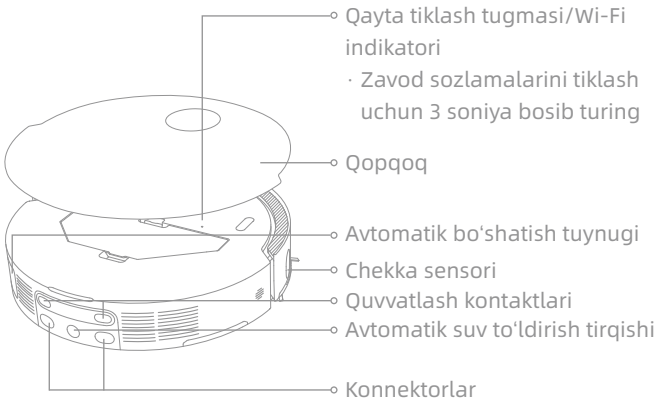


**Eslatma:** VersaLift sensori robot kutish rejimida, tayanch stantsiyada zaryad olayotganda yoki balandligi past joylarni tozalashda tushiriladi. Balandligi past bo'lgan joylarni tozalashda robotni qimirlatmang, chunki bu uning joylashishiga ta'sir qilishi mumkin.

# Mahsulot bo‘yicha umumiy ma’lumot

## Robot va sensorlar

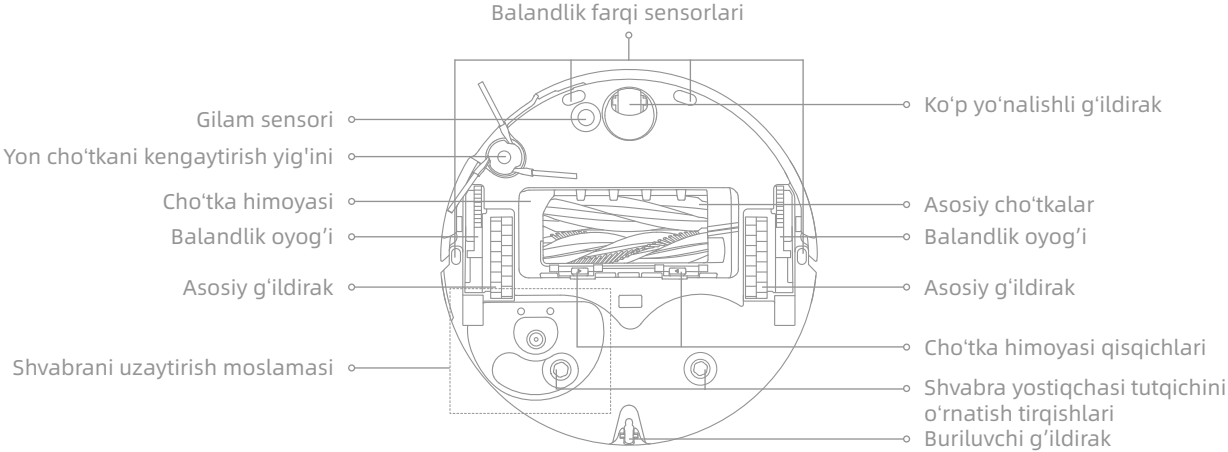


## Changdon

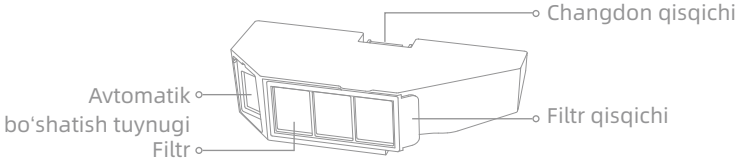


## Shvabra moslamasi

# Mahsulot bo‘yicha umumiy ma’lumot

## Tayanch stansiyasi

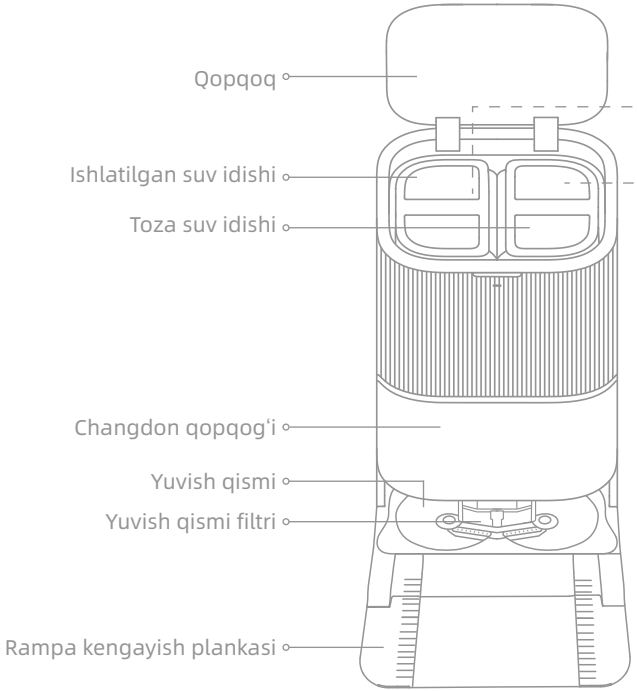


## Ishlatilgan suv idishi

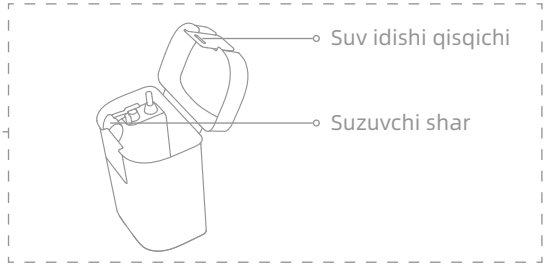


## Toza suv idishi

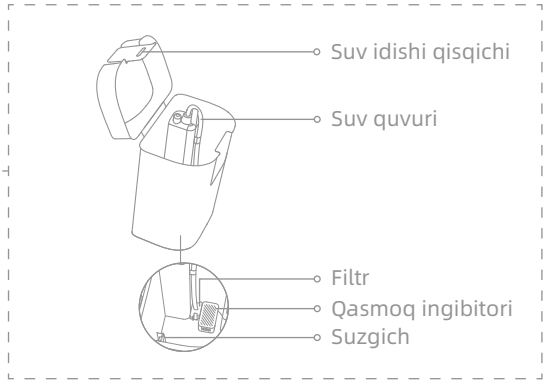

# Mahsulot bo'yicha umumiy ma'lumot

## Tayanch stansiyasi

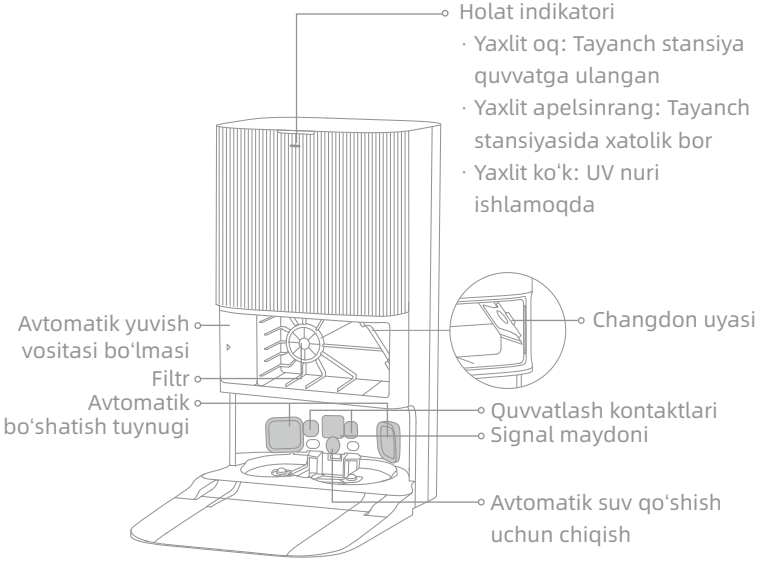


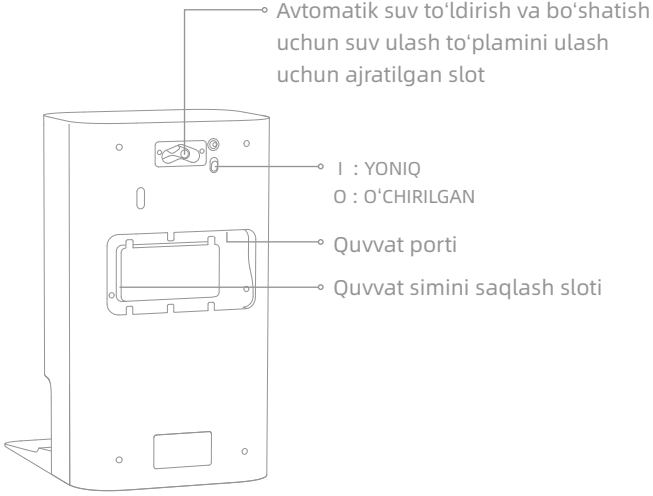


**Eslatma:** Avtomatik suv to'ldirish va bo'shatish uchun suv ulash to'plamini alohida sotib olish lozim. (Faqat ma'lum hududlarda mavjud)

# Uyingizni tayyorlash

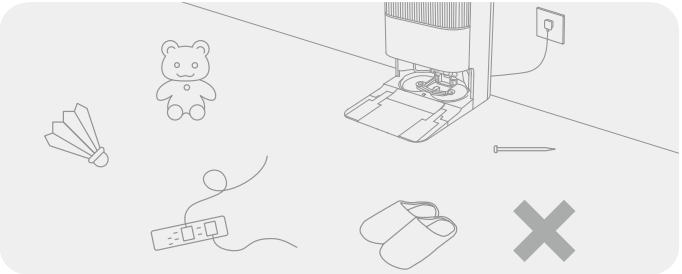

Tozalashdan oldin robot chigallashishi, tirnalishi yoki urilishi va yo'qotishlarga olib kelmasligi uchun omonat, mo'rt, qimmatli yoki xavfli ashyolarni oling va yerdagi kabellar, matolar, o'yinchoqlar, qattiq buyumlar va o'tkir ashyolarni yig'ib oling.

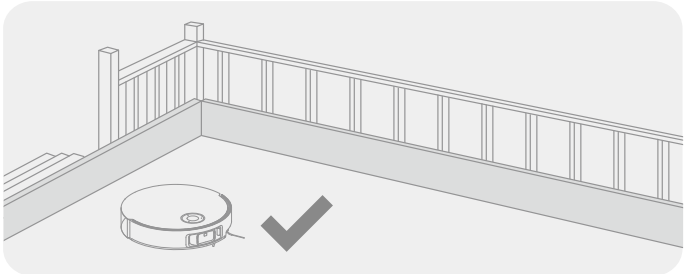

Tozalashdan oldin robot xavfsiz va ravon ishlashini ta'minlash uchun zinapoyalar chetiga jismoniy to'siq qo'ying.

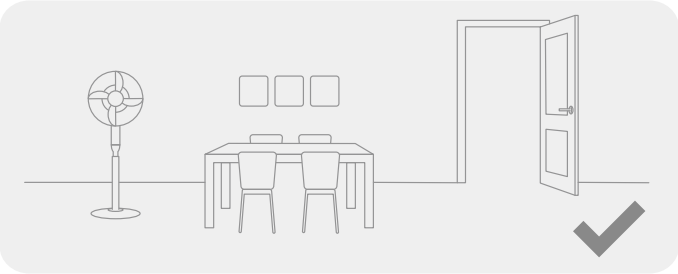

Tozalanadigan xona eshigini oching va ko'proq joy qoldirish uchun mebelni joyiga qo'ying.

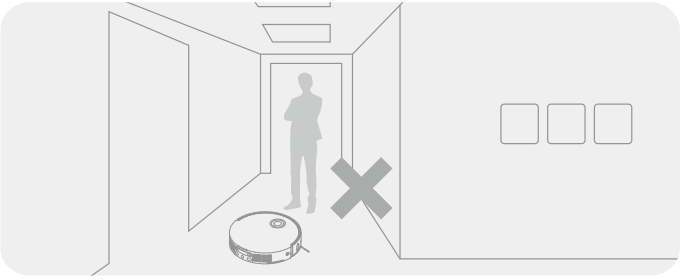

Robot tozalanishi zarur maydonlarni taniyolmasligining oldini olish uchun robot oldida, ostonada, koridorda yoki tor joylarda turmang.

**Eslatma:**

- Robotni birinchi marta ishlatayotganda har qanday ehtimoliy to'siqlarni vaqtida olish uchun tozalash vaqtida uni kuzatib boring.
- LED yordamchi chiroq yorug'ligi zaif muhitda yordamchi yoritishni ta'minlaydi.
- Toshlar, po'lat sharlar va o'yinchoq qismlari kabi qattiq ashyolarni yoki qurilish chiqindilari, singan shisha va mixlar kabi o'tkir ashyolarni changyutkich bilan tozalamang, aks holda pol tirnalishi mumkin.

# Foydalanishdan oldin

## 1. Tayanch stansiyani joylang va elektr rozetkaga ulang

Tayanch stansiyasini yaxshi Wi-Fi signali bilan imkon qadar ochiq joyga joylashtiring. Rasmda ko'rsatilganidek, yetarli joy qoldiring va soyali maydondagi barcha buyumlarni yig'ib oling. Quvvat simini tayanch stansiyaga tiqing va uni rozetkaga ulang.

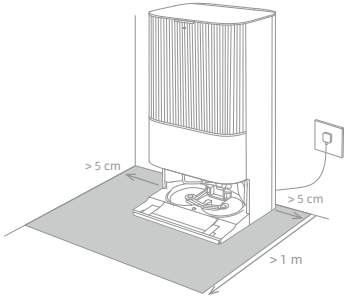


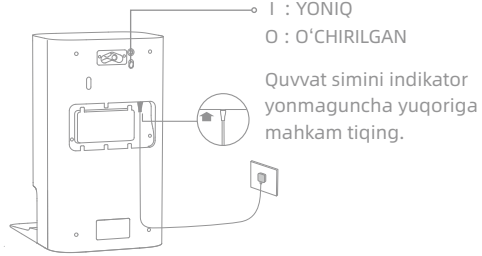


**Eslatma:**

- Biror buyum signal zonasini to'sib qo'ymasligiga ishonch hosil qiling.
- Suv tomchilari yog'och pol yoki gilamlarni ho'l qilishiga yo'l qo'ymaslik uchun, tayanch stansiyani kafel yoki marmar polga qo'yish tavsiya etiladi.

## 2. Rampa kengayish plankasi o'rnating

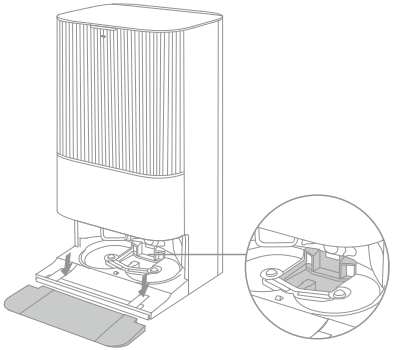

Yuvish qismi filtri

**Eslatma:** Kir yuvish qismi filtri joyiga o'rnatilganligiga ishonch hosil qiling.

# Foydalanishdan oldin

## 3. Robot himoyasini olib tashlang va shvabra yig'inini o'rnating

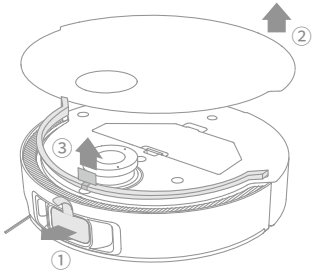


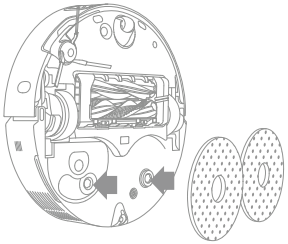

## 4. Robotni tayanch stansiyasiga ulang

Robotni yoqish uchun robotdagi ⏻ tugmasini 3 soniya bosib turing. Robotni tayanch stansiyaga, shvabra moslamasini yuvish qismiga qaratib joylashtiring. Keyin robot tayanch stansiyaga muvaffaqiyatli ulanganda ovozli bildirishnoma eshitiladi. Robot to'liq quvvatlangach, robot va tayanch stansiyadagi holat indikatorlari 10 daqiqa davomida yonib turadi va keyin xiralashadi.

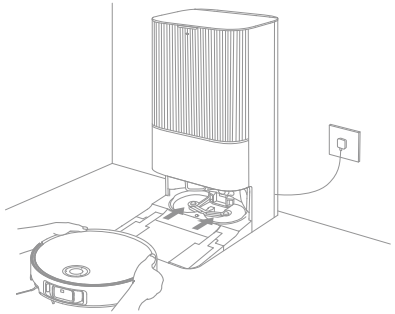

**Eslatma:** Robotni birinchi marta ishlatishdan oldin uni to'liq quvvatlash tavsiya etiladi. Akkumulyator quvvati tugagach, robotni yoqish imkoni bo'lmasa, robotni quvvatlash uchun qo'lda uni stansiya bilan ulang.

# Foydalanishdan oldin

## 5. Tozalovchi eritmani qo'shing

(1) Changdon qopqog'ini yechib oling va avtomatik yuvish vositasi bo'lmasini tortib chiqaring.

(2) Bo'lmaning ustki qopqog'ini oching va tozalovchi eritmani qo'shing.

(3) Bo'lma qopqog'ini yoping, qaytib tayanch stansiyaga qo'ying va keyin changdon qopqog'ini qayta o'rnating. Tozalovchi eritma ishlayotganda avtomatik ravishda qo'shiladi.

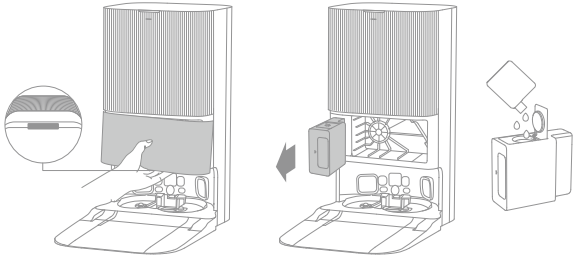

**Eslatma:**

- Avtomatik yuvish vositasi bo'lmasini foydalanish uchun tozalovchi eritma bilan to'ldirilishi mumkin. Nosozlikning oldini olish uchun rasman tasdiqlangan tozalovchi eritmadan boshqa suyuqlik qo'shmang.
- Avtomatik yuvish vositasi bo'lmasini tiq etgan ovoz chiqquncha joyiga o'rnating.

## 6. Toza suv idishiga suv soling

Tayanch stansiyasidan toza suv idishini chiqarib oling va idishni toza suv bilan to'ldiring. Keyin uni yana tayanch stansiyaga o'rnating.

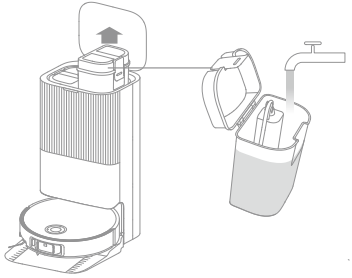

**Eslatma:** Suv idishiga issiq suv qo'shmang, chunki bu idishning deformatsiyasiga olib kelishi mumkin.

# Dreamehome ilovasiga ulanish

## 1. Dreamehome ilovasini yuklab oling

Ilovani yuklab olish va oʻrnatish uchun robot qopqog'ini yechib oling va robotdagi QR kodni skanerlang yoki ilovalar doʻkonidan “Dreamehome” ilovasini qidiring.

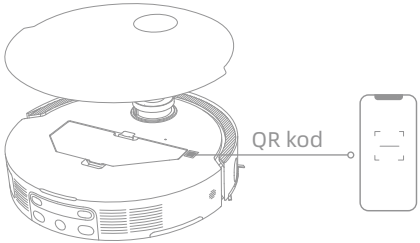


**Eslatma:**

- Faqat 2,4 GHz Wi-Fi dastaklanadi.
- Ilova dasturiy taʼminotidagi yangilanishlar tufayli amaldagi amallar bu qo'llanmadagi ko'rsatmalardan farq qilishi mumkin. Ilovaning joriy versiyasiga asosan ko'rsatmalarga amal qiling.

## 2. Qurilmani qo‘shing

Dreamehome ilovasini oching, “Ulanish uchun QR kodni skanerlash”ni bosing va qurilmani qo‘shish uchun robotdagi xuddi o‘sha QR kodni qayta skanerlang. Wi-Fi ulanishni tugatish uchun ko‘rsatmalarga amal qiling.

**Eslatma:** Wi-Fi ulanishni asliga qaytarish uchun 2-bosqichni takrorlang va Wi-Fi ulanishni tugatish uchun ko'rsatmalarga amal qiling.

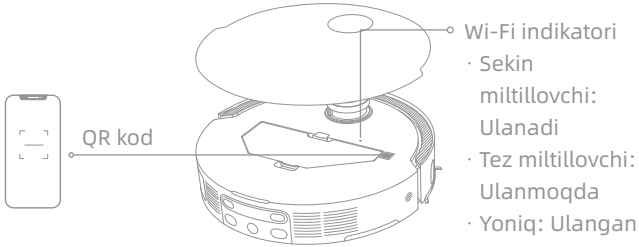

# Ishlatish usuli

## Yoqish/o'chirish

Robotni yoqish uchun ⏻ tugmasini 3 soniya bosib turing. Quvvat indikatori yoniq qoladi. Yoki robotning quvvatlash kontaktlarini tayanch stansiyasi quvvatlash kontaktlari bilan tenglashtirib, robotni tayanch stansiyaga joylashtiring, shundan so'ng robot avtomatik ravishda yoqiladi va zaryadlashni boshlaydi. Robotni o'chirish uchun robotni tayanch stansiyadan olib, ⏻ tugmasini 3 soniya bosib turing.

## Tezkor xaritalash

Tarmoqni birinchi marta sozlagach, zudlik bilan xarita tuzish uchun ilovadagi ko'rsatmalarga rioya qiling. Robot tozalamasdan xaritalashni boshlaydi. Robot tayanch stansiyaga qaytganida, xaritalash jarayoni yakunlangan bo'ladi va xarita avtomatik saqlanadi.

## Pauza/Uyqu

Robot ishlayotganida, uni pauzaga qo'yish uchun istalgan tugmani bosing.

Agar robot 10 daqiqadan ko'proq pauzaga qo'yilsa, u avtomatik uyqu rejimiga o'tadi. Robotdagi barcha indikatorlar o'chadi. Robotni uyg'otish uchun robotning istalgan tugmachasini bosing yoki ilovadan foydalaning.

**Eslatma:** Robot pauzaga qo'yilsa va tayanch stansiyaga joylashtirilsa, joriy tozalash jarayoni tugaydi.

## Tozalashni avtomatik davom ettirish

Akkumulyator quvvati juda kam bo'lsa, robot quvvatlash uchun avtomatik tayanch stansiyaga qaytadi. Batareya tegishli darajagacha quvvatlangach, u tugallanmagan tozalash vazifalarini davom ettiradi.

**Eslatma:** Bu funksiyadan foydalanish uchun uni ilovada yoqing.

## Bezovta qilinmaslik (DND) rejimi

Robot sozlamalarida Bezovta qilinmaslik (DND) rejimi o'rnatilganda, robot tozalashni davom ettirolmaydi. DND rejimi zavod sozlamalarida standartga muvofiq o'chirilgan bo'ladi. DND rejimini yoqish yoki DND davrini o'zgartirish uchun ilovadan foydalanishingiz mumkin. DND davri standartga muvofiq 22:00-8:00 etib belgilangan.

**Eslatma:**

- Rejalashtirilgan tozalash vazifalari DND davrida odatdagidek bajariladi.
- DND davri tugagach, robot tozalashni to'xtagan joyidan davom ettiradi.

## Robotni qayta ishga tushirish

Agar robot javob berishni to'xtatsa yoki o'chirilmasa, uni majburiy o'chirish uchun ⏻ tugmasini 10 soniya bosib turing. Keyin robotni yoqish uchun ⏻ tugmasini 3 soniya bosib turing.

# Ishlatish usuli

## Changyutkich va shvabra

**Eslatma:** Shvabra moslamasini o'rnatgandan so'ng, robot birinchi foydalanishda sukut bo'yicha "Changyutkich va shvabra" rejimida ishlaydi.

### 1. Tozalashni boshlang

Robotni tayanch stansiyadan ishga tushirish uchun robotdagi ⏻ tugmasini bosing yoki ilovadan foydalaning. Keyin robot optimal tozalash yo'nalishini rejalashtiradi va yaratilgan xarita asosida tozalash vazifasini amalga oshiradi.

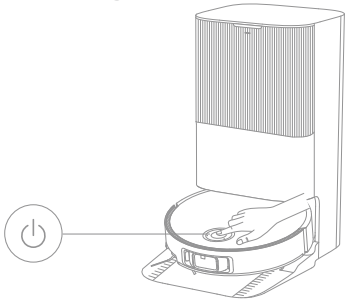

**Eslatma:**

- Robot tozalashdan so'ng tayanch stansiyaga osongina qaytishini ta'minlash uchun robotni tayanch stansiyadan ishga tushirish tavsiya etiladi.
- Robot pol yuvishni boshlashdan oldin, shvabra yostiqchalari tozalanadi, sabr bilan kuting.
- Ishlayotgan vaqtda tayanch stansiyani, toza suv idishini, ishlatilgan suv idishini yoki yuvish qismi filtrini harakatlantirmang.
- Issiq suvli tozalashni barcha rejimlarga tegishli shvabra yostiqchasi va tozalash uchun ilovada yoqish mumkin. Kuyishning oldini olish uchun funksiya yoqilgan vaqtda suv to'kish kanaliga tegmang.

### 2. Shvabrani avtomatik yuvish

Tozalashda robot dasturda ko'rsatilgan shvabra yostiqchasini tozalash chastotasiga asoslanib, avtomatik ravishda tayanch stansiyaga qaytadi. Tayanch stansiyasi robotning suv idishini avtomatik ravishda to'ldiradi va robot tozalashni davom ettiradi.

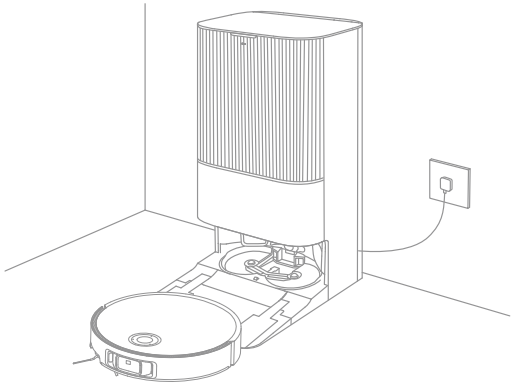

# Ishlatish usuli

### 3. Changdonni avtomatik ravishda bo'shating va shvabra yostiqchalarini yuving va quriting

Robot tozalash vazifasini amalga oshirib, quvvatlash uchun tayanch stansiyaga qaytgach, tayanch stansiya changdonni avtomatik bo'shatadi, keyin shvabra yostiqchalarini yuvadi va quritadi.

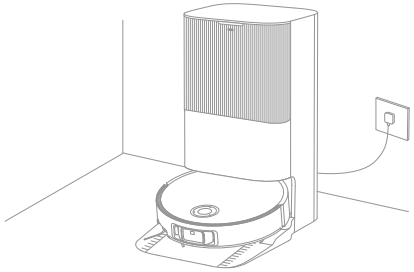

**Eslatma:**

- Agar ilovada avtomatik bo'shatish funksiyasi o'chirilgan bo'lsa, tayanch stansiya changdonni avtomatik bo'shatmaydi.
- Tayanch stansiya changdonni ilovada belgilangan chastotaga muvofiq bo'shatadi.

### 4. Ishlatilgan suv idishini tozalang

Robot o'z vazifasini amalga oshirgandan so'ng, har qanday hidning oldini olish uchun ishlatilgan suv idishini tozalang.

#### Changyutkich bilan tozalashdan so'ng yuvish

Ilovada changyutkich bilan tozalashdan so'ng yuvish funksiyasini yoqing va robot polni changyutkich bilan tozalash uchun tayanch stansiyada shvabra yig'inini yechadi. Changyutkich bilan tozalash tugallangandan so'ng, robot shvabra yig'inini o'rnatish uchun tayanch stansiyaga qaytadi va tayanch stansiya avtomatik ravishda changdonni bo'shatadi. Va so'ng, asosiy cho'tkalar va yon cho'tka ko'tarilgandan so'ng, robot yuvishni boshlaydi.

#### Faqat changyutkich bilan tozalash

Ilovada "Changyutkich" funksiyasini yoqing va robot tayanch stansiyada avtomatik shvabra yig'inini yechib oladi va changyutkich bilan tozalashni boshlaydi.

#### Faqat shvabra bilan tozalash

Ilovada shvabra bilan yuvish funksiyasini tanlang va robot tayanch stansiyada shvabra yig'inini o'rnatilganini tekshiradi. Agar bo'lmasa, robot shvabra yig'inini o'rnatadi va asosiy cho'tkalar hamda yon cho'tka ko'tarilgandan so'ng tozalashni boshlaydi.

# Rejalashtirilgan texnik xizmat

## Qismlar

Robotni yaxshi holatda saqlash uchun ilovadagi aksessuardan foydalanish yoki rejalashtirilgan texnik xizmat uchun quyidagi jadvalga qarash tavsiya etiladi.

| Qism | Texnik xizmat chastotasi | Almashtirish davri |
|---|---|---|
| Ishlatilgan suv idishi | Har foydalanishdan keyin | / |
| Toza suv idishi | Har 2 haftada bir marta | |
| Asosiy cho'tkalar | | Har 6-12 oyda |
| Changdon filtri | | Har 3-6 oyda |
| Yon cho'tka | | |
| Shvabra yostiqchasi tutqichlari | | / |
| Yuvish qismi filtri | Har 1-2 oyda bir marta | / |
| Tayanch stansiyasi signal maydoni | Har oyda bir marta | |
| Quvvatlash kontaktlari | | |
| Avtomatik bo'shatish tuynugi | | |
| Ko'p yo'nalishli g'ildirak | | |
| Buriluvchi g'ildirak | | |
| Chekka sensori | | |
| VersaLift sensori | | |
| 3D ikki chiziqli lazerli sensorlar | | |

| Qism | Texnik xizmat chastotasi | Almashtirish davri |
|---|---|---|
| Gilam sensori | Har oyda bir marta | / |
| Balandlik farqi sensorlari | | |
| Bamper oynasi | | |
| Bamper | | |
| Robotning avtomatik suv to'ldirish tirqishi | | |
| Robotning pastki qismi | | |
| Changdon | Zarur bo'lganda tozalash | |
| Asosiy g'ildiraklar | | |
| Balandlik oyoqlari | | |
| Chang xaltasi | / | Har 2-4 oyda |
| Shvabra yostiqchalari | | Har 1-3 oyda |
| Qasmoq ingibitori | | Har 18-36 oyda |

**Eslatma:** Ta'mirlash va almashtirish chastotasi amaldagi foydalanishga bog'liq. Agar maxsus holatlar tufayli istisno holat yuzaga kelsa, tezkor texnik xizmat ko'rsatish yoki almashtirish tavsiya etiladi.

# Rejalashtirilgan texnik xizmat

## Yuvish qismi filtri

1. Shvabra yostiqchasini tozalash tugallangandan so'ng robotni chiqarib oling va kir yuvish qismi filtrini yechib oling.

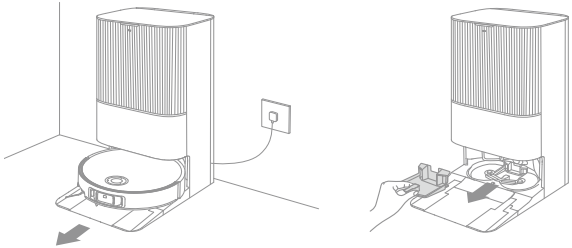

2. Yuvish qismi filtrini toza suv bilan chaying, tozalang va keyin uni yuvish qismiga qayta o'rnating.

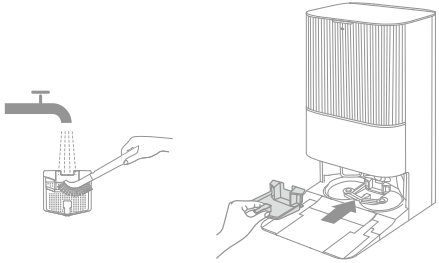

3. Robotni tayanch stantsiyaga qaytarish uchun ilovadan foydalaning yoki ⌂ tugmasini bosing yoki robotni qo'lda joylashtiring.

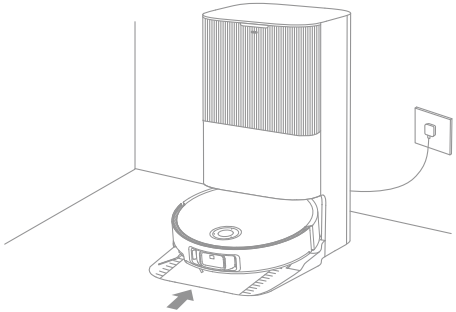

# Rejalashtirilgan texnik xizmat

## Chang xaltasi

1. Changdonning qopqog'ini yechib oling va chang xaltasini tashlang.

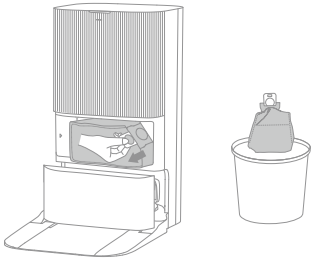

**Eslatma:** Tutqichni yuqoriga tortish chang va qoldiqlar tasodifan to'kilishining oldini olish uchun xaltani yopib qo'yadi.

2. Filtrdagi chang va qoldiqlarni quruq mato bilan olib tashlang.

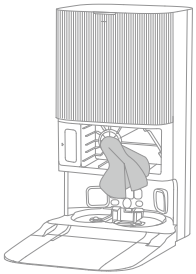

3. Yangi chang xaltasini o'rnating.

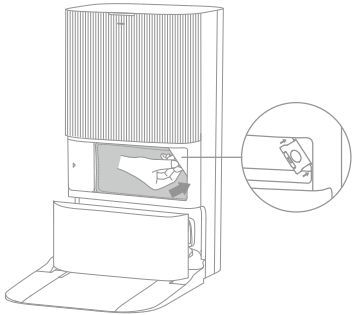

4. Changdonning qopqog'ini qayta o'rnating.

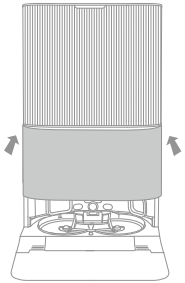

# Rejalashtirilgan texnik xizmat

## Ishlatilgan suv idishi

1. Ishlatilgan suv idishini chiqaring, qopqog'ini oching va ishlatilgan suvni to'king.

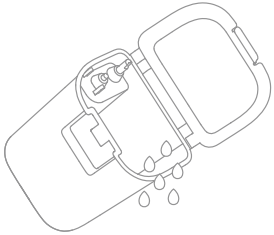

2. Ishlatilgan suv idishini toza suv bilan yuving va ishlatilgan suv idishining ichki devorini tozalash uchun ta'minlangan tozalash asbobidan foydalaning.

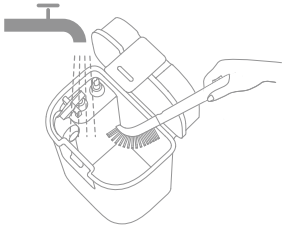

**Eslatma:** Ishlatilgan suv idishidagi suzuvchi shar harakatlanuvchi qismdir. Uni shikastlamaslik uchun tozalashda ortiqcha kuch ishlatmang.

# Rejalashtirilgan texnik xizmat

## Asosiy choʻtkalar

1. Choʻtkasi himoyasini chiqarish uchun choʻtka himoyasi qisqichlarini ichkariga bosing va so’ng choʻtkalarni robotdan koʻtaring.

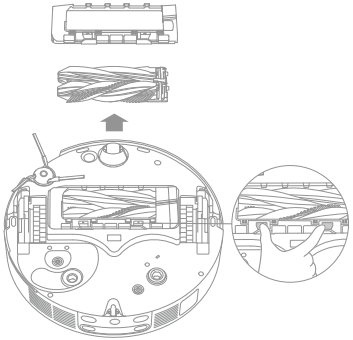

2. Sxemada ko'rsatilganidek, choʻtkalarni tortib chiqaring. Choʻtkalarda har qanday chigal sochlarni olib tashlash uchun berilgan tozalash asbobidan foydalaning. Tozalashdan so'ng, cho'tkalarni asosiy cho'tka tutqichiga tiq etgan ovoz chiqquncha joyiga o’rnating.

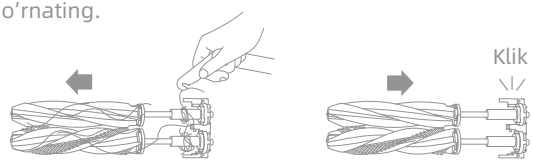


**Eslatma:** Jarohatlanishni oldini olish uchun asosiy cho'tkalarni tortib chiqarishda ehtiyot bo'ling.

3. Trafaret bosmada bosilgan strelkalarni yuqoriga qaratib, asosiy cho'tka tutqichini slotlarga egilgan holda pastga kiriting.

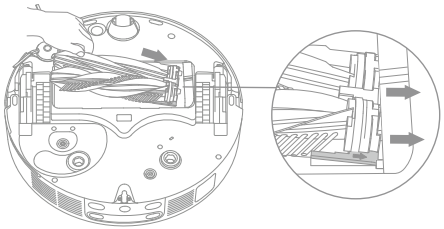

4. Cho'tka himoya qobig’inining old uchini slot bilan birlashtiring, uni egilgan holda pastga kiriting va so’ng uni joyiga bosing.

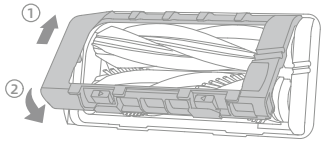

# Rejalashtirilgan texnik xizmat

## Yon choʻtka

Yon choʻtkani otvertka bilan yechib oling, sochni choʻtkadan tozalang va soʼng yana burab qo'ying.

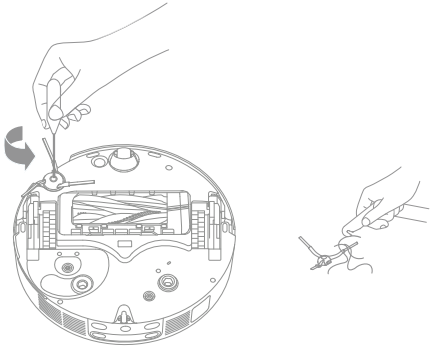

## Shvabra yostiqchasi tutqichlari

Shvabra yostiqchasi tutqichlarini yechib oling va tozalang.

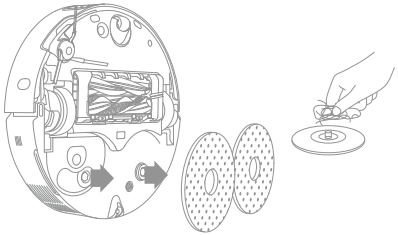

## Koʻp yoʻnalishli gʻildirak

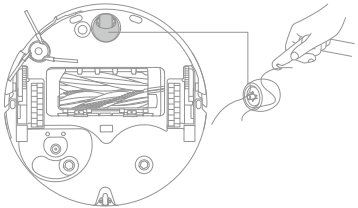

**Eslatma:**

- Koʻp yoʻnalishli gʻildirak oʻqi va shinalarini ajratish uchun kichik otvertkaga oʻxshash asbobdan foydalaning. Ortiqcha kuch ishlatmang.
- Koʻp yoʻnalishli gʻildirakni oqar suv ostida yuving va toʻliq quritgach, uni qayta joylashtiring.

# Rejalashtirilgan texnik xizmat

## Changdon va filtr

1. Changdonni olib chiqarish uchun robot qopqog'ini yeching va changdon qisqichini bosing.

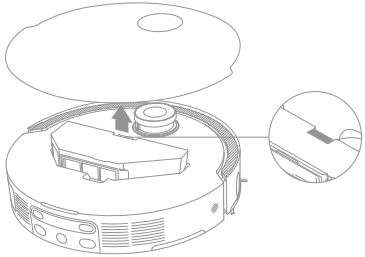

2. Changdon filtrini yechib oling va changdonni bo'shating.

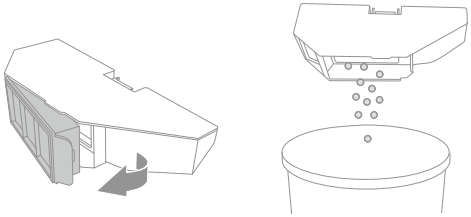

3. Kirlanishni olib tashlash uchun filtr savatini sekin silkiting.

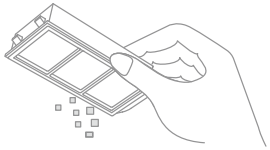

**Eslatma:** Shikastlanmaslik uchun filtrni cho'tka, barmoq yoki o'tkir narsalar bilan tozalashga urinmang.

4. Changdon va filtrni suv bilan yuving va qayta o'rnatishdan oldin ularni to'liq quriting.

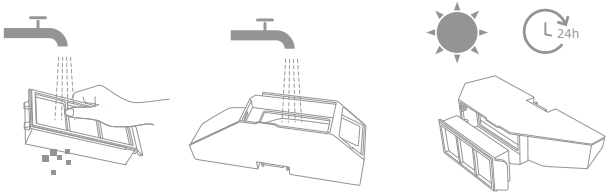


**Eslatma:**

- Changdon va filtrni faqat toza suv bilan yuving. Hech qanday yuvish vositasidan foydalanmang.
- Changdon va filtrdan faqat ular to'liq quriganda foydalaning.

# Rejalashtirilgan texnik xizmat

## Robot sensorlari

Robot sensorlari va quvvatlash kontaktlarini quyidagi rasmda ko'rsatilganidek yumshoq va quruq mato yordamida artib oling:

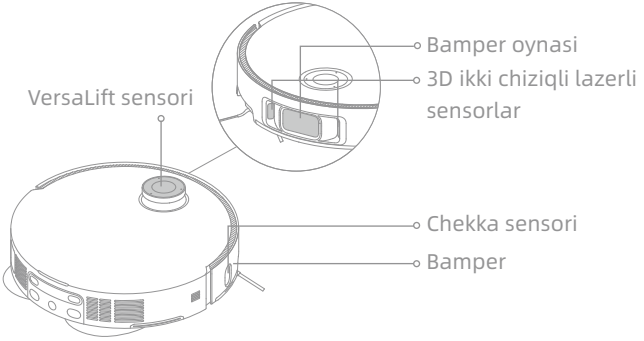


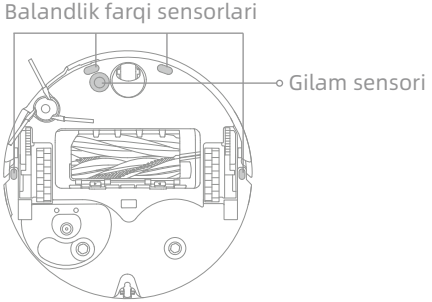


**Eslatma:** Nam mato robot va tayanch stansiyaning nozik elementlariga zarar yetkazishi mumkin. Tozalash uchun quruq matodan foydalaning.

## Quvvatlash kontaktlari va signal maydoni

Quvvatlash kontaktlarini va signal maydonini yumshoq va quruq mato bilan tozalang.

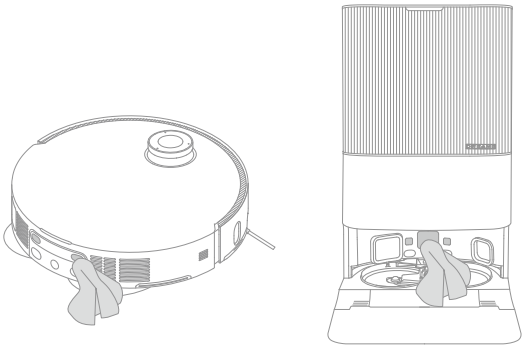

# Rejalashtirilgan texnik xizmat

## Avtomatik bo'shatish tuynugi

Robot va tayanch stansiyaning avtomatik bo'shatish tuynugini yumshoq va quruq mato bilan tozalang.

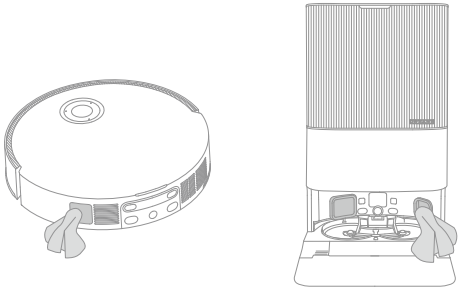

## Shvabra yostiqchalari

Shvabra yostiqchasi tutqichlaridan shvabra yostiqchalarini chiqaring.

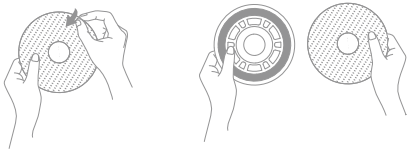

## Batareya

Robotda yuqori unumdorlikka ega litiy-ion batareyalar to'plami mavjud. Batareya optimal ishlashini ta'minlash uchun batareya kundalik foydalanish uchun yaxshi quvvatlanganiga ishonch hosil qiling. Agar robot uzoq vaqt ishlatilmasa, uni o'chiring va saqlab qo'ying. Haddan ortiq zaryadsizlanishdan kelib chiquvchi buzilishning oldini olish uchun robotni kamida uch oyda bir marta zaryadlang.

# Nosozliklarni bartaraf etish

| Muammo | Yechim |
|---|---|
| Robot yoqilmayapti. | Batareya quvvati kam. Robotni tayanch stansiyasida quvvatlang va qaytadan urining.<br>Batareyaning harorati juda past yoki juda yuqori. Qurilmani 0°C (32°F) va 40°C (104°F) orasidagi haroratda ishlatish tavsiya etiladi. |
| Robot quvvatlanmaydi. | Tayanch stansiyasi quvvatga ulanmagan, quvvat simining ikkala uchi ham to‘g‘ri ulanganiga ishonch hosil qiling.<br>Tayanch stansiyasidagi quvvatlash kontaktlari va robot o‘rtasidagi aloqa yomon, quvvatlash kontaktlarini tozalang.<br>Robotning ulagichlarida begona jism bor-yo‘qligini tekshiring va agar bo‘lsa, begona jismlarni olib tashlang. |
| Robot Wi-Fi tarmoqqa ulana olmadi. | Wi-Fi tarmoq paroli noto‘g‘ri. Wi-Fi tarmog‘ingizga ulanish uchun ishlatiladigan parol to‘g‘ri ekaniga ishonch hosil qiling.<br>Robot 5 GHz Wi-Fi ulanishni dastaklamaydi. Robot 2,4 GHz Wi-Fi ulanishga ulanganiga ishonch hosil qiling.<br>Wi-Fi signali zaif. Robot Wi-Fi qamrovi yaxshi hududda ekaniga ishonch hosil qiling.<br>Robot konfiguratsiyaga tayyor bo‘lmasligi mumkin. Ilovadan chiqing va qayta kiring, keyin ko‘rsatilgandek qayta urining. |
| Robot tayanch stansiyani topa olmayapti va unga qaytmayapti. | Robot tayanch stansiyasining ustida bo‘lmaganda tayanch stansiyasi quvvatdan uzilgan yoki boshqa joyga ko‘chirilgan.<br>Tayanch stansiyani quvvat manbasiga ulang yoki quvvatlanish uchun robotni tayanch stansiyaga joylang.<br>Tayanch stansiyasi atrofida juda ko‘p to‘siqlar mavjud. Tayanch stansiyasini ochiqroq maydonga joylashtiring.<br>Robotni ko‘chirish uning o‘z o‘rnini o‘rnatishga olib kelishi mumkin va agar o‘z o‘rnini qayta o‘rnatish muvaffaqiyatsiz bo‘lsa, u xaritani qayta yaratadi. Agar robot tayanch stansiyadan juda uzoqda bo‘lsa, u mustaqil avtomatik qaytib kelolmasligi mumkin, bu holda robotni qo‘lda tayanch stansiyaga joylashingiz lozim bo‘ladi.<br>Tayanch stansiyadagi signal maydonini chang yoki qoldiqlardan tozalang. |

# Nosozliklarni bartaraf etish

| Muammo | Yechim |
|---|---|
| Robot Tayanch stansiyasi oldida tiqilib qoladi va unga qaytib kelolmaydi. | Robotning bloklanishiga yo'l qo'ymaslik uchun tayanch stantsiyasining ikkala tomonida yoki oldida yetarli joy mavjudligini tekshiring.Quvvatlanish uchun qaytish yo’nalishi bloklangan, masalan, eshik yopiq.<br>Agar tayanch stansiyasi oldidagi pol ortiqcha ho‘l bo‘lsa, robot sirpanishi mumkin. Agar shunday bo‘lsa, qayta urinishdan oldin ortiqcha suvni tozalang.<br>Tayanch stansiyasini boshqa joyga ko‘chirish va qaytadan urinish tavsiya etiladi.<br>Rampaning kengayish plankasi to'g'ri o‘rnatilganiga ishonch hosil qiling. |
| Robot o‘chmaydi. | Robot quvvat olayotganda uni o‘chirib bo‘lmaydi. Robotni o‘chirish uchun uni tayanch stansiyadan ko‘chirish, so’ng ⏻ tugmasini 3 soniya bosib turish tavsiya etiladi.<br>Agar 1-bosqichni bajarish orqali robotni o‘chirib bo‘lmasa, robotni majburan o‘chirish uchun ⏻ tugmasini 10 soniya bosib turing. Muammo yechilmasa, sotuvdan keyingi servis markaziga murojaat qiling. |
| Quvvatlash tezligi past. | Robotning akkumulyatori quvvati kam bo‘lsa, uni to‘liq quvvatlash uchun taxminan 4,5 soat vaqt ketadi.<br>Agar siz robotni belgilangan diapazondan tashqari haroratlarda ishlatsangiz, akkumulyatorning ishlash muddatini uzaytirish uchun quvvatlash tezligi avtomatik ravishda sekinlashadi.<br>Robot va tayanch stansiyadagi quvvatlash kontaktlari kirlangan bo‘lishi mumkin, ularni quruq mato bilan arting. |
| Robot ishlayotgan vaqtda shovqin kuchayadi. | Changdon filtri to‘lib qolganini tekshiring. Agar shunday bo‘lsa, uni tozalang yoki almashtiring.<br>Asosiy cho‘tkalar yoki changdonga qattiq jism tiqilib qolgan bo‘lishi mumkin. Tekshiring va har qanday qattiq jismni olib tashlang.<br>Asosiy cho‘tkalar yoki yon cho‘tka chigallashishi mumkin. Tekshiring va har qanday begona jismni olib tashlang.<br>So‘rish rejimini Standart yoki Tinch rejimga o‘tkazing. |
| Robot belgilangan yo‘nalishga rioya qilmasdan harakat qiladi. | Robotni ishlatishdan oldin elektr simlari va shippaklar kabi ashyolarni tartibga solish lozim.<br>Ho‘l sirpanchiq yuzalarda ishlash asosiy g‘ildirakning sirpanishiga olib keladi. Robotni ishlatishdan oldin ho‘l joylarni quritish tavsiya etiladi.<br>Robotdagi bamper oynasi va 3D ikki chiziqli lazerli sensorlarni toza va to'siqsiz saqlash uchun ularni toza, yumshoq mato bilan arting. |

# Nosozliklarni bartaraf etish

| Muammo | Yechim |
|---|---|
| Robot tozalanishi zarur xonalarni o'tkazib yuboradi. | Tozalanadigan xonalarning eshiklari ochiq ekaniga ishonch hosil qiling.<br>Tozalanishi zarur xona oldidagi joy ho'l va sirpanchiq bo'lishi mumkin, bu esa robot sirpanib ketishi va g'ayritabiiy ishlashiga olib keladi. Robotni ishlatishdan oldin polni quriting. |
| Robot quvvatlangach, tozalashni davom ettirmaydi. | Robot "Bezovta qilmaslik" (DND) rejimiga o'rnatilmaganiga ishonch hosil qiling, bu rejim tozalashni davom ettirishga yo'l qo'ymaydi.<br>Robotni qo'lda tayanch stansiyaga joylashtirgandan so'ng yoki robotni ilova yoki ⌂ tugmasi orqali quvvatlash uchun yuborigandan so'ng, robot tozalashda davom etmaydi. |
| Stansiya avtomatik ravishda changdonni bo'shata olmaydi. | Chang idishidagi changdon to'lganini tekshiring.<br>Agar chang xaltasi to'lgan bo'lmasa, robot, tayanch stansiya yoki changdonning avtomatik bo'shatish tirqishlarida to'siqlar mavjudligini tekshiring. Agar mavjud bo'lsa, tiqilgan qismni vaqtida tozalang. |
| Yuvish qismidagi suv darajasi me'yorda emas. | Ishlatilgan suv idishidagi prokladka bo'shashgan yoki to'g'ri o'rnatilmaganini tekshiring va agar shunday bo'lsa, uni qo'lda qayta o'rnating. Muammo yechilmasa, sotuvdan keyingi servis jamoasiga murojaat qiling.<br>Ishlatilgan suv idishining to'g'ri o'rnatilganiga ishonch hosil qilish uchun uni sekin bosing.<br>Yuvish qismi filtrini oling va kanalizatsiya oqavasi chiqish joyi tiqilib qolmaganini tekshiring va tozalang.<br>Tozalovchi eritmani tekshiring. Rasman tasdiqlangan tozalovchi eritmadan boshqa suyuqlik qo'shmang. |
| Shvabra yostiqchasi tutqichi g'ayritabiiy tarzda ko'tarilgan. | Shvabra yostiqchasida begona jismlar bor-yo'qligini tekshirish uchun shvabra yostiqchasi tutqichini yechib oling va robotni qayta ishga tushirishga harakat qiling. Muammo yechilmasa, sotuvdan keyingi servis jamoasiga murojaat qiling. |
| Toza suv idishi ostida yoki prokladka atrofida suv bor. | Toza suv idishini chiqarishda quvurdagi suvning bir qismi idish ostida yoki prokladka atrofida qolishi mumkin. Bu normal holat. Iltimos, quruq mato bilan artib oling. |

Qo'shimcha yordam olish uchun https://global.dreametech.com orqali biz bilan bog'laning

# Texnik xususiyatlari

## Robot

| Modeli | RLX85CE | RLX85CE-1 | RLX85CE-3 |
|---|---|---|---|
| | RLX85CE-4 | RLX85CE-5 | RLX85CE-6 |
| Quvvatlash vaqti | Taxminan 4,5 soat | | |
| Nominal kuchlanish | 14,4 V⎓ | | |
| Nominal quvvat | 75 W | | |
| Ishlash chastotasi | 2400-2483,5 MHz | | |
| Maksimal chiqish quvvati | < 20 dBm | | |

Oddiy foydalanish sharoitida bu uskuna antenna va foydalanuvchi tanasi o‘rtasida kamida 20 cm masofada bo‘lishi lozim.

## Tayanch stansiyasi

| Modeli | RCXE0105 | RCXE0108 | RCXE0109 |
|---|---|---|---|
| Nominal kirish quvvati | 220-240 V~ 50-60 Hz | | |
| Nominal chiqish quvvati | 20 V⎓ 2 A | | |
| Nominal quvvat (changni bo‘shatish paytida) | 700 W | | |
| Nominal quvvat (issiq suvli tozalash paytida) | 1160 W | | |
| Nominal quvvat (quvvatlash va quritish paytida) | 87 W | | |

Eslatma:

- Nominal quvvat (issiq suvli tozalash paytida) reprezentativ davrdagi quvvat qiymati bilan belgilanadi (suv harorati 25℃).
- Nominal quvvat (quvvatlash va quritish paytida) to‘liq yuklanish davridagi quvvat qiymati bilan belgilanadi.

# Batareyani chiqitga chiqarish va tashlash

O‘rnatilgan litiy-ion batareyada atrof-muhit uchun xavfli moddalar mavjud. Batareyani chiqitga chiqarishdan oldin batareyani malakali mutaxassislar chiqarishi va tegishli qayta ishlash nuqtasiga topshirishiga ishonch hosil qiling.

- jihoz chiqitga chiqarilishidan oldin batareya chiqarib olinishi kerak;
- batareyani chiqarayotganda jihoz elektr tarmog‘idan uzilishi kerak;
- xavfsiz tarzda chiqitga chiqarilishi kerak.

## DIQQAT:

Batareyani olishdan oldin, quvvatni uzing va batareyani iloji boricha bo‘shating.

Keraksiz batareyalar mos qayta ishlash muassasasiga tashlanishi lozim.

Portlash xavfining oldini olish uchun yuqori haroratli muhit ta’siriga yo‘liqtirmang.

Noto‘g‘ri sharoitda foydalanganda batareyadan suyuqlik chiqishi mumkin. Badaningizga tegsa, suv bilan yuvib tashlang va tibbiy yordam uchun murojaat qiling.

## Chiqarib olish bo‘yicha qo‘llanma:

1. Robotni ag‘daring, orqasidagi murvatlarni yechib olish uchun tegishli asbobdan foydalanib, qopqoqni yechib oling.
2. Batareyani yechib olish uchun batareya va bosma plata orasidagi ulagichlarni yechib oling.

## WEEE haqida ma’lumot

Bu belgiga ega barcha mahsulotlar chiqindi elektr va elektron uskunalar (WEEE 2012/19/EU direktivasidagi kabi) bo‘lib, ular ajratilmagan maishiy chiqindilar bilan aralashmasligi lozim. Buning o‘rniga chiqindi qurilmalaringizni hukumat yoki mahalliy hokimiyat organlari belgilagan chiqindi elektr va elektron qurilmalarni qayta ishlash uchun mo‘ljallangan yig‘ish punktiga topshirish orqali inson salomatligi va atrof-muhitni muhofaza qilishingiz lozim. To‘g‘ri chiqitga chiqarish va qayta ishlash atrof-muhit va inson salomatligi uchun ehtimoliy salbiy oqibatlarning oldini olishga yordam beradi. Bunday yig‘ish punktlarining joylashuvi va shartlari haqida qo‘shimcha ma’lumot olish uchun o‘rnatuvchi yoki mahalliy hokimiyat organlariga murojaat qiling.

# Інформація щодо безпеки

Щоб уникнути ураження електричним струмом, виникнення пожежі чи травми внаслідок неналежного користування апаратом, уважно прочитайте посібник користувача, перш ніж починати користуватися апаратом, і збережіть його для подальшого використання.

## Обмеження щодо використання

- Щоб забезпечити безпечне користування апаратом і уникати можливих ризиків, дітям віком до 8 років, особам похилого віку та особам з фізичними, сенсорними чи розумовими вадами, а також особам, які не мають достатніх знань чи досвіду заборонено користуватися цим апаратом без нагляду одного з батьків чи опікуна. Дітям без нагляду заборонено здійснювати очищення та поточне обслуговування.
- Пристрій можна використовувати тільки разом із блоком живлення, який входить до комплекту.
- Цей пристрій містить акумулятори, виймати які можуть лише кваліфіковані особи.
- Звільніть ділянку, яку потрібно прибрати. Діти не повинні гратися з приладом. Подбайте, щоб під час роботи апарата діти й домашні тварини перебували на безпечній відстані від нього.
- Не встановлюйте, не заряджайте та не користуйтеся пристроєм у ваннах чи поряд із басейнами.
- Цей виріб призначений тільки для прибирання підлоги в домашніх умовах. Не користуйтеся ним надворі, на будь-яких інших поверхнях, крім підлоги, а також у комерційних чи промислових умовах.
- Переконайтеся в тому, що апарат правильно функціонує в належних умовах. Якщо це не так, не користуйтесь апаратом.
- Щоб уникнути небезпеки в разі пошкодження шнура живлення, його слід замінити на спеціальний шнур чи вузол, який можна придбати в виробника чи його агента з обслуговування.

# Інформація щодо безпеки

## Обмеження щодо використання

- Не використовуйте робот на ділянці, розташованій вище від рівня підлоги, якщо вона не огороджена захисним бар'єром.
- Не розміщуйте робот догори дном. Не користуйтеся кришкою LDS (лазерного датчика відстані), кришкою робота чи бампером як ручкою робота.
- Використовуйте робота за температури вище 0°C і нижче 40°C. Переконайтеся в тому, що на підлозі немає рідин чи липких речовин.
- Щоб уникнути пошкоджень чи травмування внаслідок перетягування предметів, перед початком користування апаратом приберіть з підлоги будь-які незакріплені предмети, сховайте кабелі й шнури живлення.
- Приберіть з підлоги крихкі чи дрібні предмети, щоб уникнути наїзду та їх пошкодження роботом.
- Тримайте волосся, пальці чи інші частини тіла подалі від всмоктувальних отворів робота.
- Тримайте прилад для прибирання подалі від дітей.
- Не користуйтесь пристроєм у кімнаті, де спить дитина або немовля.
- Не ставте дітей, домашніх тварин чи будь-які предмети зверху на робот, незалежно від того, стоїть він на місці чи рухається.
- У резервуар для чистої води можна додавати лише чисту воду та офіційно схвалений миючий засіб. Не додавайте до нього інші рідини, як-от спирт або засіб для дезінфекції. Співвідношення миючого розчину до чистої води можна дізнатися на пляшці з миючим розчином. Тримайте засіб для прибирання подалі від дітей.
- Не використовуйте робот для прибирання будь-яких легкозаймистих предметів. Не використовуйте робота для збирання легкозаймистих чи вогненебезпечних рідин, корозійно-активних газів чи нерозведених кислот або розчинників.

# Інформація щодо безпеки

## Обмеження щодо використання

- Не пилососьте тверді чи гострі предмети. Не використовуйте апарат для збирання таких предметів як каміння, великих шматків паперу чи будь-яких предметів, які можуть засмітити апарат.
- Перш ніж починати будь-які роботи з прибирання чи технічного обслуговування апарата, витягніть вилку з розетки.
- Не протирайте робот чи базову станцію мокрою серветкою та не ополіскуйте їх жодною рідиною. Перед встановленням та використанням вимитих деталей їх необхідно повністю висушити.
- Використовуйте цей виріб згідно з вказівками, наведеними в Посібнику користувача. Користувачі несуть відповідальність за будь-які збитки або пошкодження, що виникли внаслідок неналежного використання цього виробу.

## Акумулятори і зарядка

- Не використовуйте акумулятор чи базову станцію стороннього виробника. Робот можна використовувати тільки спільно з базовою станцією моделі RCXE0105/RCXE0108/RCXE0109.
- Не намагайтеся самотужки розбирати, ремонтувати або змінювати конструкцію акумулятора чи базової станції.
- Не ставте базову станцію біля джерела тепла.
- Не використовуйте мокру тканину та не торкайтеся мокрими руками зарядних контактів базової станції з метою їхнього очищення.
- Не викидайте старі акумулятори неналежним чином. Непотрібні акумулятори слід здавати до відповідного пункту повторної переробки.

# Інформація щодо безпеки

**Акумулятори і зарядка**

- У разі пошкодження чи розриву шнура живлення негайно припиніть його використання і зверніться у службу сервісного обслуговування.
- Переконайтеся в тому, що під час транспортування робот вимкнений і, якщо можливо, зберігається в оригінальній упаковці.
- Якщо робот не буде використовуватися протягом тривалого часу, повністю зарядіть його, потім вимкніть і зберігайте в сухому прохолодному місці. Щоб уникнути перерозряджання акумулятора, заряджайте робота принаймні раз на 3 міс.

**Інформація щодо безпеки використання лазерного випромінювання**

- Лазерний датчик у цьому виробі відповідає стандарту IEC 60825-1:2014/EN 60825-1:2014/A11:2021 для лазерних виробів класу 1. Під час роботи лазерного датчика не допускайте потрапляння в очі лазерного випромінювання.

ЛАЗЕРНИЙ ВИРІБ КЛАСУ 1

СПОЖИВЧИЙ ЛАЗЕРНИЙ ВИРІБ

EN 50689:2021

Тільки для використання в приміщенні

Прочитайте посібник з експлуатації

Цим документом компанія «Дрім Трейдінг» (Тяньцзінь) Ко., Лтд. (Dreame Trading (Tianjin) Co., Ltd.) заявляє, що радіоелектронне обладнання типу RLX85CE/RLX85CE-1/RLX85CE-3/RLX85CE-4/RLX85CE-5/RLX85CE-6 відповідає вимогам Директиви 2014/53/EU. Повний текст декларації про відповідність ЄС доступний за наступною інтернет-адресою: https://global.dreametech.com
З повним текстом електронного посібника можна ознайомитися, відвідавши веб-сторінку
https://global.dreametech.com/pages/user-manuals-and-faqs

# Основна інформація про виріб

## Вміст упаковки

(Dreame X50 Ultra)

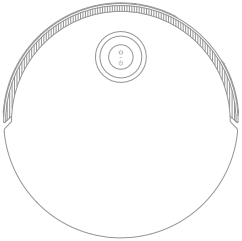

Робот

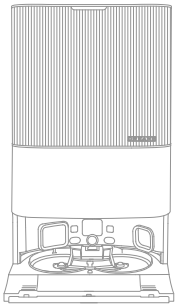

Базова станція

### Інші аксесуари

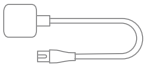

Шнур живлення

Платформа розширення в'їзду на базову станцію

Посібник користувача

Відсік для миючого засобу, який автоматично подається (попередньо встановлено)

Мішок для пилу, 2 шт. (1 попередньо встановлено)

Накладка швабри, 2 шт. (попередньо встановлено)

Тримач накладки швабри, 2 шт.

Фільтр мийної платформи (попередньо встановлено)

Мийний розчин

Очисний інструмент

# Основна інформація про виріб

## Вміст упаковки

(Dreame X50 Ultra Complete)

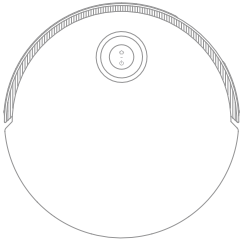

Робот

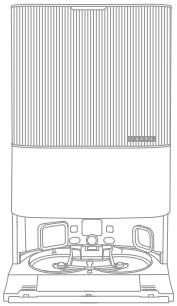

Базова станція

### Інші аксесуари

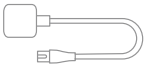

Шнур живлення

Платформа розширення в'їзду на базову станцію

Відсік для миючого засобу, який автоматично подається (попередньо встановлено)

Мішок для пилу, 2 шт. (1 попередньо встановлено)

Накладка швабри, 2 шт. (попередньо встановлено)

Тримач накладки швабри, 2 шт.

Фільтр мийної платформи (попередньо встановлено)

Посібник користувача

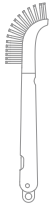

Очисний інструмент

### Комплект додаткового приладдя

Основна подвійна щітка, 1 шт.

Бічна щітка, 2 шт.

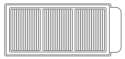

Фільтр пилозбірника, 3 шт.

Мішок для пилу, 3 шт.

Накладка швабри, 12 шт.

Мийний розчин , 1 шт.

# Основна інформація про виріб

## Робот

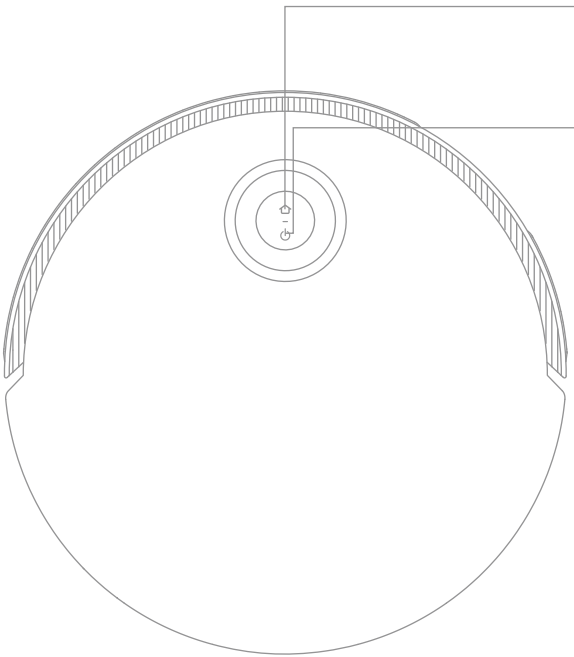

**Кнопка повернення на док-станцію**
- Натисніть, щоб відправити робот назад на базову станцію
- Натисніть і утримуйте протягом 3 секунд, щоб вимкнути блокування від дітей

**Кнопка живлення / прибирання**
- Щоб увімкнути / вимкнути робот, натисніть і утримуйте кнопку протягом 3 секунд
- Натисніть, щоб почати прибирання після ввімкнення робота

**Круговий індикатор стану**
- Постійно світиться синім кольором: прибирання відбувається чи завершено
- Постійно світиться зеленим кольором: Зарядка
- Блимає оранжевим кольором: Помилка

**Індикатор стану на кнопці**
- Постійно світиться білим кольором: прибирання відбувається чи завершено
- Пульсує білим кольором: зарядка (акумулятор не розряджений)
- Постійно світиться помаранчевим кольором: перехід в режим очікування при низькому заряді акумулятора або призупинення роботи внаслідок низького заряду акумулятора
- Пульсує оранжевим кольором: зарядка (акумулятор розряджений)
- Блимає оранжевим кольором: Помилка
- Блимає рожевим кольором: камеру активовано

**Примітка:**
- Щоб призупинити робот під час прибирання чи повернення на зарядку, слід натиснути на ньому будь-яку кнопку.
- Функцію блокування від дітей можна ввімкнути/вимкнути через додаток Dreamehome.

# Основна інформація про виріб

## Робот і датчики

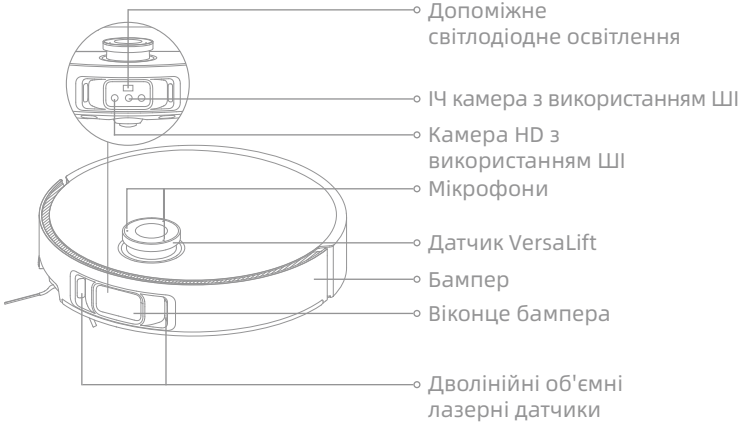

**Примітка:** Датчик VersaLift буде опущений, коли робот перебуває в режимі очікування, заряджається на базовій станції або прибирає у зонах із низьким зазором. Під час прибирання у зонах із низьким зазором не рухайте робот, щоб не перешкоджати йому визначати своє місцезнаходження.

# Основна інформація про виріб

## Робот і датчики

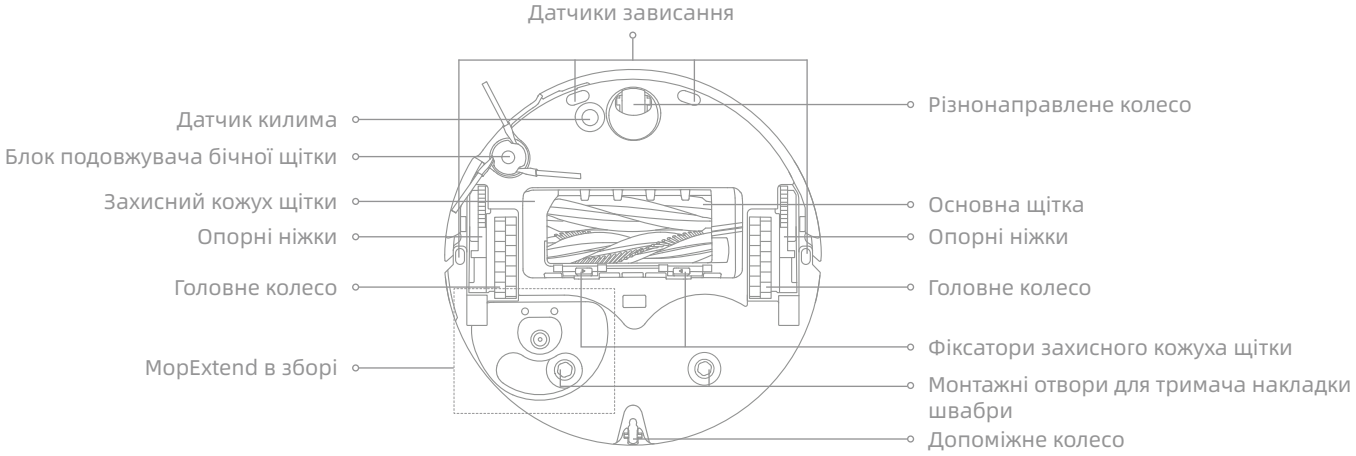


## Пилозбірник

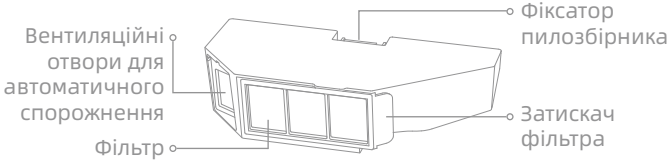


## Швабра в зборі

# Основна інформація про виріб

## Базова станція

## Резервуар для використаної води

## Резервуар для чистої води

# Основна інформація про виріб

## Базова станція

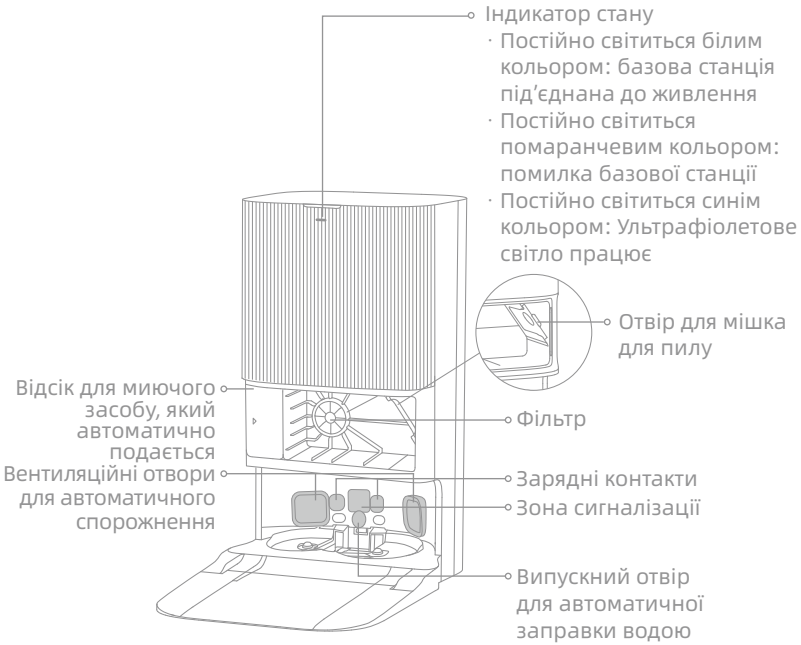

**Примітка:** Комплект для подачі води для автоматичної заправки і зливу продається окремо. (Він доступний лише у деяких регіонах)

# Підготовка помешкання

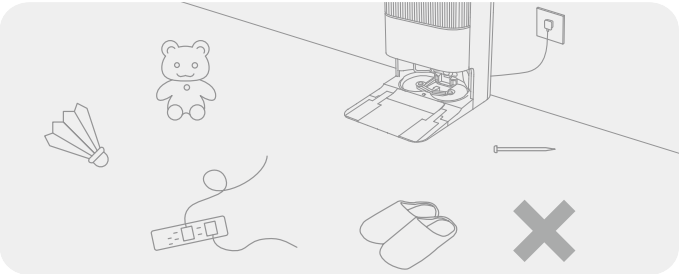

Перед прибиранням приберіть нестійкі, крихкі, цінні чи небезпечні предмети, заберіть кабелі, тканинні предмети, іграшки, тверді й гострі предмети, розташовані на підлозі, щоб робот не затягнув, не подряпав чи не вдарив їх, спричинивши таким чином матеріальні збитки.

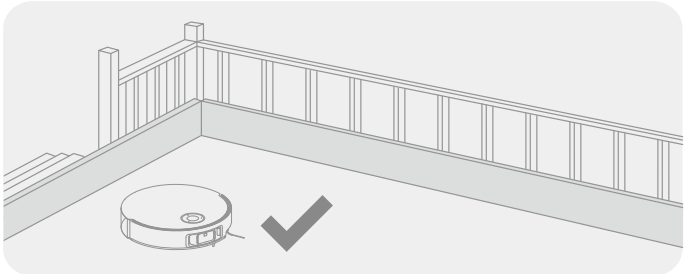

Перед прибиранням поставте фізичний бар'єр на краю сходів, щоб забезпечити надійне і безперебійне функціонування робота.

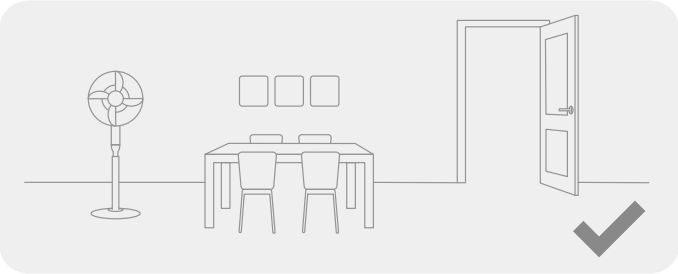

Відчиніть двері кімнати, яку потрібно прибрати, і пересуньте меблі на відповідні місця, щоб у кімнаті було більше вільного простору.

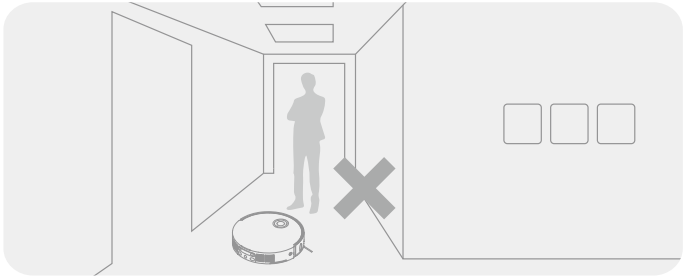

Щоб не перешкоджати роботу розпізнавати ділянки, які потрібно прибирати, не ставайте на шляху у робота, на порогах, у коридорах чи у вузьких проходах.

**Примітка:**

- Під час першого використання робота слідкуйте за його роботою, щоб вчасно усувати з його шляху можливі перешкоди.
- Допоміжний світлодіодний ліхтар забезпечить додаткове підсвічування в умовах недостатньої освітленості.
- Не пилососьте тверді предмети, як-от камені, сталеві кулі й деталі іграшок, чи гострі предмети, як-от будівельне сміття, розбите скло чи нігті, – це може призвести до утворення подряпин на підлозі.

# Перед використанням

## 1. Встановіть базову станцію та підключіть її до електричної розетки

Розмістіть базову станцію в максимально доступному місці з хорошим сигналом Wi-Fi. Залиште навколо неї достатньо місця, як показано на малюнку, і приберіть будь-які об'єкти із зони навколо. Вставте роз'єм шнура живлення в базову станцію, а вилку – в розетку.

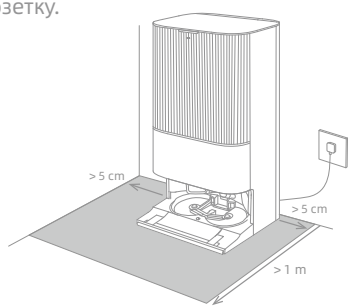


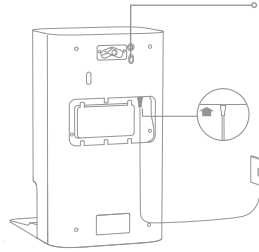


**Примітка:**

- Переконайтеся, що жодні предмети не перекривають зону сигналізації.
- Щоб запобігти утворенню плям від води на дерев'яній підлозі чи килимі, рекомендується розміщувати базову станцію на підлозі, покритій керамічною плиткою чи мармуром.

## 2. Установіть платформу розширення в'їзду

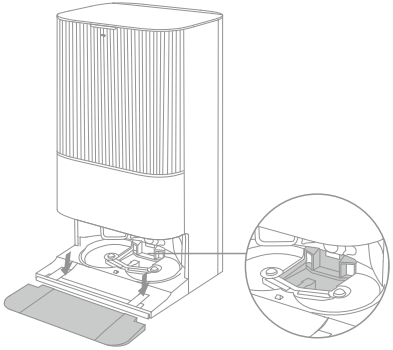

Фільтр мийної платформи

**Примітка:** Переконайтеся, що фільтр мийної платформи встановлено на місце.

# Перед використанням

## 3. Зніміть захисні деталі робота і встановіть вузол вологого прибирання

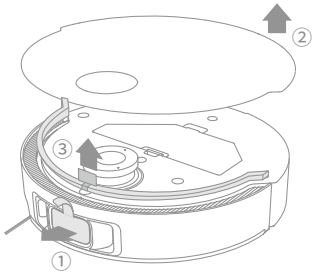


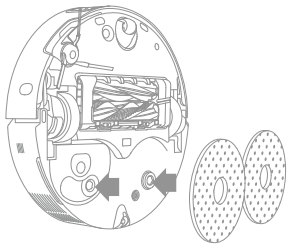

## 4. Під’єднайте робот до базової станції

Щоб увімкнути робот, натисніть і утримуйте кнопку ⏻ на ньому протягом 3 секунд. Поставте робота на базову станцію так, щоб швабра в зборі була розміщена у напрямку мийної платформи. Коли робот успішно підключиться до базової станції, пролунає голосове повідомлення. Коли робот повністю зарядиться, індикатори стану на роботі й базовій станції будуть світитися протягом 10 хв, а потім згаснуть.

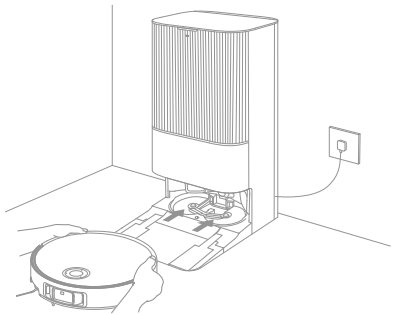

**Примітка:** Перед першим використанням рекомендується повністю зарядити робот. Якщо робота не вдається увімкнути внаслідок повного розряджання акумулятора, з’єднайте робота зі станцією вручну, щоб зарядити його.

# Перед використанням

## 5. Налийте мийний розчин

(1) Зніміть кришку резервуара для пилу і витягніть відсік для автоматичної подачі мийного розчину.

(2) Відкрийте верхню кришку відсіку й налийте у нього мийний розчин.

(3) Закрийте кришку відсіку, поставте його назад у базову станцію та встановіть на місце кришку резервуара для пилу. Під час роботи мийний розчин автоматично додається.

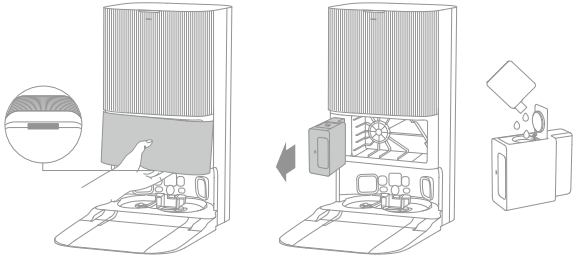

**Примітка:**

- Відсік для мийного засобу, який автоматично подається, можна заповнити мийним розчином, який планується використовувати. Щоб уникати несправностей, не наливайте іншу рідину, крім офіційно дозволеного мийного розчину.
- Установіть відсік для автоматичної подачі мийного розчину до клацання.

## 6. Налийте воду в резервуар для чистої води

Вийміть з базової станції резервуар для чистої води та заповніть його чистою водою. Після цього встановіть його на місце в базову станцію.

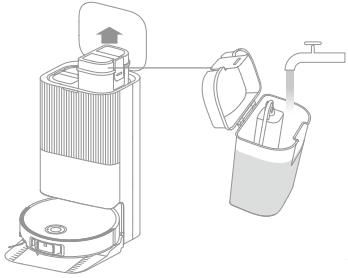

**Примітка:** Не наливайте в резервуар для чистої води гарячу воду: це може призвести до деформації резервуара.

# Підключення до додатку Dreamehome

## 1. Завантажте додаток Dreamehome

Зніміть кришку робота, зіскануйте QR-код на роботі або знайдіть у магазині програмного забезпечення назву «Dreamehome», щоб завантажити і встановити додаток.

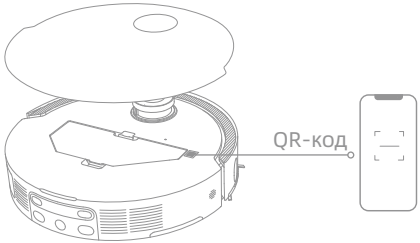


**Примітка:**

- Підтримується тільки Wi-Fi з частотою 2,4 ГГц.
- У зв'язку з оновленням програмного забезпечення додатка, фактичні операції можуть відрізнятися від інструкцій у цьому посібнику. Виконуйте вказівки, що відповідають поточній версії додатку.

## 2. Додайте пристрій

Відкрийте додаток Dreamehome, натисніть поле «Scan QR code to connect» (Сканувати QR-код для підключення) у правому верхньому куті і ще раз зіскануйте той самий QR-код, щоб додати пристрій. Виконавши вказівки, завершіть встановлення з'єднання з Wi-Fi.

**Примітка:** Щоб скинути з'єднання Wi-Fi, повторіть крок 2 і, виконуючи вказівки, завершіть встановлення з'єднання з Wi-Fi.

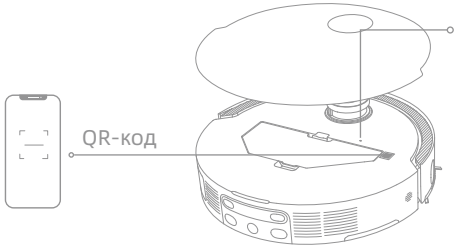


Індикатор Wi-Fi

- Повільно блимає: очікується з'єднання
- Швидко блимає: підключення
- Світиться: з'єднання встановлене

# Спосіб використання

## Увімкнення/вимкнення

Щоб увімкнути робот, натисніть і утримуйте кнопку ⏻ на ньому протягом 3 секунд. Індикатор живлення буде світитися. Або помістіть робот на базову станцію, сумістивши його зарядні контакти з контактами базової станції, після чого робот увімкнеться автоматично та почне заряджатися. Щоб вимкнути робот, зніміть його з базової станції та натисніть і утримуйте кнопку ⏻ протягом 3 секунд.

## Швидке складання карти

Уперше виконавши налаштування конфігурації мережі, виконайте вказівки в додатку, щоб швидко створити карту. Робот почне складати карту без прибирання. Коли робот повернеться на базову станцію, створення мапи буде завершене, та її буде автоматично збережено.

## Пауза/сон

Коли робот працює, натисніть будь-яку кнопку, щоб призупинити роботу.

Якщо робот призупинений довше ніж на 10 хв, він автоматично переходить у режим сну. Усі індикатори на роботі згаснуть. Щоб вивести робот із режиму сну, натисніть будь-яку кнопку на роботі або скористайтеся додатком.

**Примітка:** Якщо робот призупинити та поставити на базову станцію, поточний процес прибирання завершиться.

## Автоматичне відновлення прибирання

Якщо акумулятор сильно розряджений, робот автоматично повернеться до базової станції на зарядку. Після зарядки до відповідного рівня заряду акумулятора робот продовжить виконання незавершених завдань з прибирання.

**Примітка:** Щоб скористатися цією функцією, ввімкніть її в додатку.

## Режим «Не турбувати (DND)»

Коли робот переведений в режим «Не турбувати (DND)», він не зможе відновити прибирання. За замовчуванням, режим DND вимкнений виробником. Користуючись додатком, можна ввімкнути режим DND чи змінити період його дії. За замовчуванням дія режиму DND триває від 22:00 до 8:00.

**Примітка:**

- Протягом періоду дії режиму «Не турбувати» заплановані завдання з прибирання виконуються.
- Після завершення періоду дії режиму DND робот продовжує прибирання з того місця, на якому він зупинився.

## Перезапуск робота

Якщо робот перестав реагувати чи не вимикається, натисніть і утримуйте кнопку ⏻ протягом 10 секунд, щоб вимкнути його примусово. Після цього натисніть і утримуйте кнопку ⏻ протягом 3 секунд, щоб увімкнути робот.

# Спосіб використання

## Пилосос з вологим прибиранням

**Примітка:** Після встановлення швабри в зборі, під час першого використання робот за замовчуванням працюватиме у режимі «Пилосос з вологим прибиранням».

### 1. Розпочніть прибирання

Натисніть на роботі кнопку ⏻ або скористайтеся додатком, щоб робот почав прибирання від базової станції. Тоді робот спланує оптимальний маршрут прибирання й виконуватиме завдання з прибирання на підставі створеної карти.

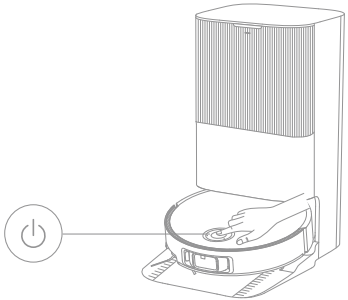

**Примітка:**

- Щоб забезпечити легке повернення робота на базову станцію після прибирання, рекомендується зробити так, щоб він починав роботу з базової станції.
- Зачекайте, поки перед початком вологого прибирання робот помиє накладки швабри.
- Поки це відбувається, не переміщуйте базову станцію, резервуар для чистої води, резервуар для використаної води й фільтр мийної платформи.
- У додатку можна увімкнути миття гарячою водою для очищення накладки швабри, яке застосовується в усіх режимах. Щоб уникнути опіків, не торкайтеся випускного отвору для води, коли ця функція увімкнена.

### 2. Автоматичне миття швабри

Після прибирання робот автоматично повертається на базову станцію, щоб вимити накладки швабри, відповідно до періодичності миття, вказаної в додатку. Базова станція автоматично доливає воду в резервуар для води, і робот продовжує прибирання.

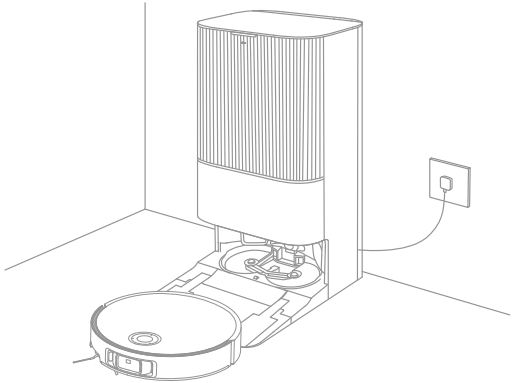

# Спосіб використання

### 3. Здійсніть автоматичне спорожнення пилозбірника, миття та сушіння насадок для вологого прибирання

Коли робот після закінчення завдання з прибирання повертається на базову станцію для зарядки, базова станція автоматично починає випорожнення пилозбірника, а потім миє та сушить накладки швабри.

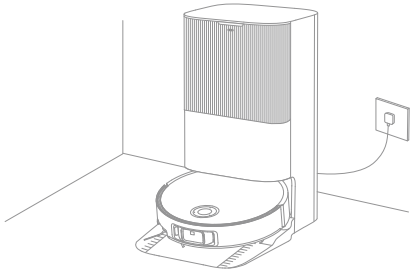

Примітка:

- Якщо в додатку функція автоматичного спорожнення вимкнена, базова станція не здійснюватиме автоматичне спорожнення пилозбірника.
- Базова станція спорожнює пилозбірник відповідно до налаштувань у додатку.

### 4. Очистьте резервуар для використаної води

Коли робот закінчить виконувати завдання, очистьте резервуар для використаної води, щоб у ньому не утворювалися неприємні запахи.

### Вологе прибирання після прибирання пилососом

Увімкніть функцію вологого прибирання після пилососа в додатку, й робот автоматично зніме вузол вологого прибирання на базовій станції, щоб пропилососити підлогу. Закінчивши прибирання за допомогою пилососа, робот повернеться на базову станцію, щоб встановити вузол вологого прибирання, й базова станція автоматично виконає спорожнення пилозбірника. А після того, як робот підніме основну подвійну і бічну щітки, він почне вологе прибирання.

### Тільки пилосос

Увімкніть функцію пилососа в додатку, й робот автоматично зніме вузол вологого прибирання на базовій станції та почне пилососити.

### Тільки вологе прибирання

Увімкніть функцію вологого прибирання у додатку, й робот автоматично перевірить, чи встановлено вузол вологого прибирання на базовій станції. Якщо це не так, робот встановить вузол вологого прибирання і почне вологе прибирання після того, як підніме основну подвійну і бічну щітки.

# Поточне обслуговування

## Деталі

Щоб підтримувати робота у належному стані, рекомендується виконувати поточне обслуговування, дотримуючись вказівок щодо використання приладдя у додатку або в наступній таблиці.

| Деталь | Періодичність технічного обслуговування | Періодичність заміни |
|---|---|---|
| Резервуар для використаної води | Після кожного використання | / |
| Резервуар для чистої води | Раз на 2 тижні | |
| Основна щітка | | Кожні 6–12 місяці |
| Фільтр пилозбірника | | Кожні 3–6 місяці |
| Бічна щітка | | |
| Тримачі накладки швабри | | / |
| Фільтр мийної платформи | Кожні 1–2 місяці | / |
| Зона сигналізації базової станції | Раз на місяць | |
| Зарядні контакти | | |
| Вентиляційні отвори для автоматичного спорожнення | | |
| Різнонаправлене колесо | | |
| Допоміжне колесо | | |
| Датчик країв | | |
| Датчик VersaLift | | |
| Дволінійні об'ємні лазерні датчики | | |

| Деталь | Періодичність технічного обслуговування | Періодичність заміни |
|---|---|---|
| Датчик килима | Раз на місяць | / |
| Датчики зависання | | |
| Віконце бампера | | |
| Бампер | | |
| Впускний отвір робота для автоматичної заправки водою | | |
| Днище робота | | |
| Пилозбірник | Очищувати за потреби | |
| Головні колеса | | |
| Опорна ніжка | | |
| Мішок для пилу | / | Кожні 2–4 місяці |
| Накладки швабри | | Кожні 1–3 місяці |
| Інгібітор накипу | | Кожні 18–36 місяці |

**Примітка:** Частота, з якої потрібно здійснювати технічне обслуговування та заміну, залежить від фактичного використання. У виняткових випадках, зумовлених особливими обставинами, рекомендується проводити технічне обслуговування та заміну якнайшвидше.

# Поточне обслуговування

## Фільтр мийної платформи

1. Дістаньте робот і вийміть фільтр мийної платформи після завершення миття накладки швабри.

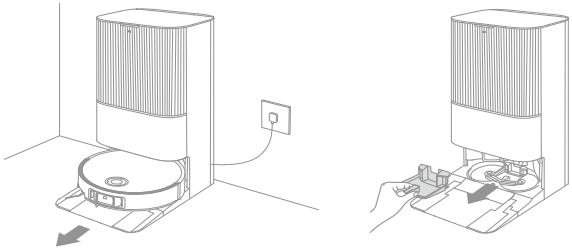

2. Промийте фільтр мийної платформи чистою водою, витріть його начисто і встановіть на місце в мийну платформу.

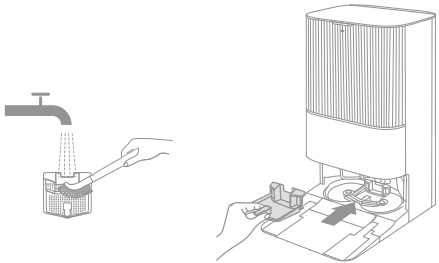

3. Щоб повернути робот на базову станцію, скористайтеся додатком або натисніть кнопку ⌂ , чи помістіть робот на місце вручну.

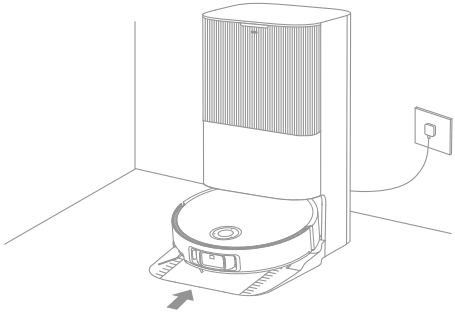

# Поточне обслуговування

## Мішок для пилу

1. Зніміть кришку резервуара для пилу та викиньте мішок для пилу.

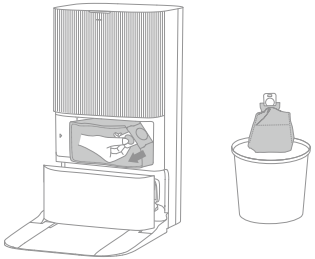

**Примітка:** Якщо потягнути за ручку вгору, мішок закриється, щоб запобігти випадковому висипанню пилу та сміття.

2. Очистьте фільтр від пилу і сміття сухою серветкою.

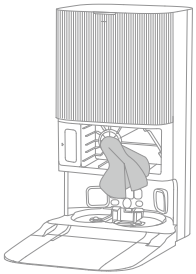

3. Установіть новий мішок для пилу.

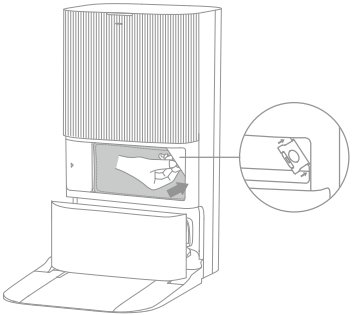

4. Встановіть кришку резервуара для пилу на місце.

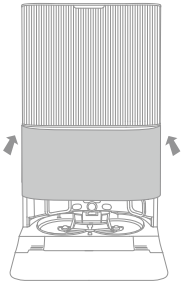

# Поточне обслуговування

## Резервуар для використаної води

1. Вийміть резервуар для використаної води, відкрийте його кришку і вилийте використану воду.

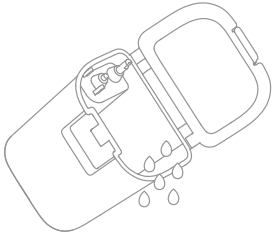

2. Промийте резервуар для використаної води чистою водою та очистьте внутрішні стінки резервуара для використаної води за допомогою інструмента для чищення, який входить у комплект.

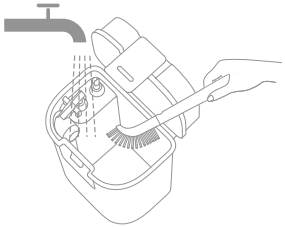

**Примітка:** Поплавкова куля у резервуарі для використаної води є рухомою деталлю. Не докладайте надмірних зусиль під час очищення, щоб не пошкодити її.

# Поточне обслуговування

## Основна щітка

1. Зніміть захисний кожух щітки, притиснувши його фіксатори, і вийміть щітку з робота.

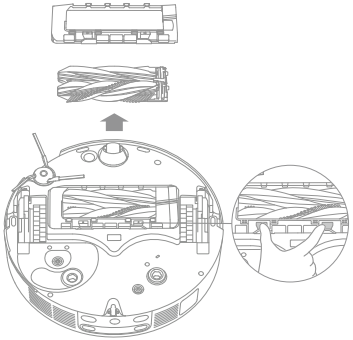

2. Витягніть щітки, як показано на рисунку. Зніміть волосся, що намоталося навколо щіток, за допомогою очисного інструмента, який входить у комплект. Після очищення міцно вставте щітки в тримач основної щітки, доки вони не зафіксуються на місці із клацанням.

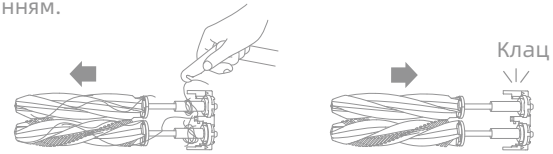


**Примітка:** Будьте обережні, витягуючи основну подвійну щітку, щоб уникнути травм.

3. Вставте тримач основної щітки, з трафаретними стрілками догори, у отвори, спрямовуючи його вниз під нахилом.

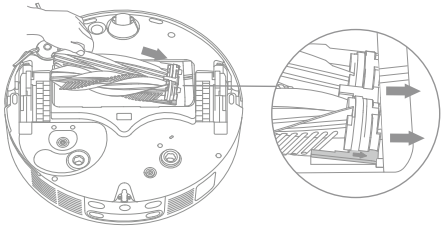

4. Сумістіть передній край захисного кожуха щітки з отвором, вставте його вниз під нахилом, а потім натисніть, щоб вставити його на місце.

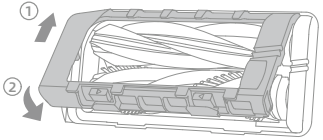

# Поточне обслуговування

## Бічна щітка

Відкрутіть викруткою бічну щітку, заберіть із неї волосся та закрутіть її назад.

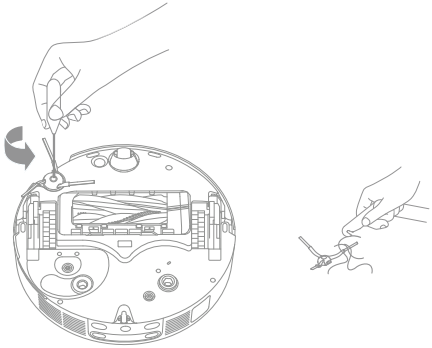

## Тримачі накладки швабри

Зніміть і почистьте тримачі накладки швабри.

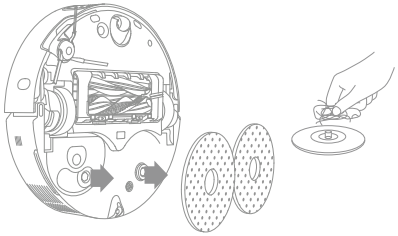

## Різнонаправлене колесо

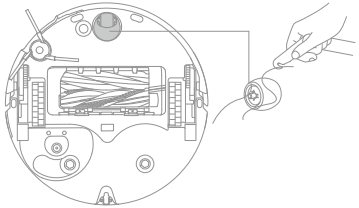

Примітка:

- Користуючись інструментом, наприклад маленькою викруткою, відділіть вісь і шину різнонаправленого колеса. Не прикладайте надмірної сили.
- Вимийте різнонаправлене колесо у проточній воді та, коли воно повністю висохне, встановіть його на місце.

# Поточне обслуговування

## Пилозбірник і фільтр

1. Зніміть кришку робота і вийміть пилозбірник, натиснувши на його фіксатор.

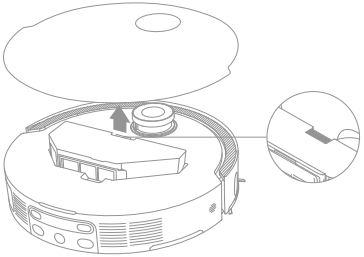

2. Зніміть фільтр пилозбірника і спорожніть пилозбірник.

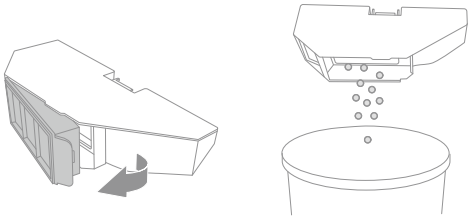

3. Легенько постукавши по кошику фільтра, витрусіть із нього бруд.

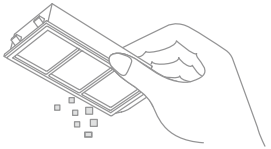

**Примітка:** Не намагайтеся очистити фільтр щіткою, пальцем або гострими предметами, щоб запобігти його пошкодженню.

4. Вимийте пилозбірник і фільтр водою і повністю висушіть, перш ніж встановлювати їх на місце.

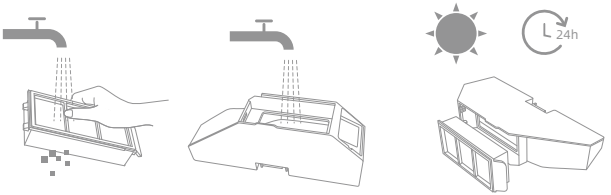


**Примітка:**

- Мийте фільтр і пилозбірник тільки у чистій воді. Не використовуйте мийний засіб.
- Використовуйте пилозбірник і фільтр тільки після їх повного висихання.

# Поточне обслуговування

## Датчики робота

Витріть датчики робота сухою м’якою тканиною, як показано на рисунку нижче:

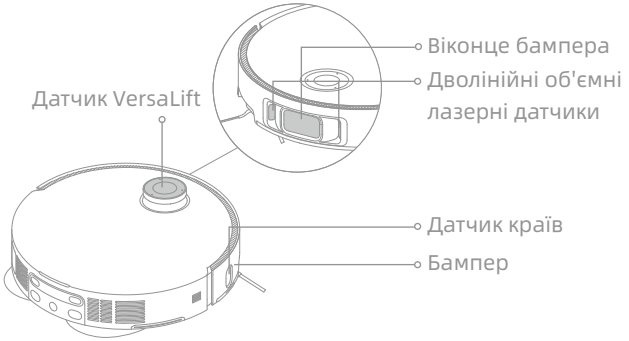


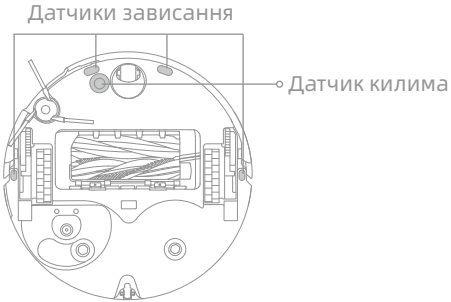


**Примітка:** Використання вологої серветки може призвести до пошкодження чутливих елементів усередині робота і базової станції. Використовуйте для очищення суху тканину.

## Зарядні контакти і зона сигналізації

Очистіть зарядні контакти й зону сигналізації сухою м’якою серветкою.

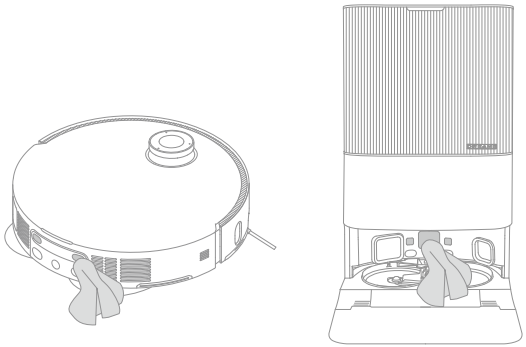

# Поточне обслуговування

## Вентиляційні отвори для автоматичного спорожнення

Очистьте вентиляційні отвори для автоматичного випорожнення робота і базової станції сухою м’якою серветкою.

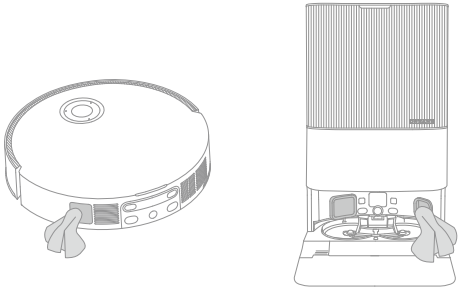

## Накладки швабри

Зніміть накладку швабри з тримача, щоб замінити її.

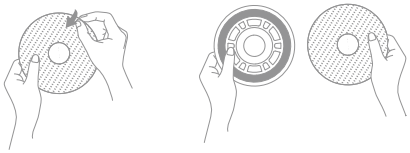

## Акумулятор

Робот обладнаний блоком високоякісних літій-іонних акумуляторів. Щоб підтримувати оптимальні параметри акумулятора, завжди тримайте його достатньо зарядженим. Якщо робот не буде використовуватися протягом тривалого часу, вимкніть його і покладіть на зберігання. Щоб уникнути пошкодження через саморозряджання, заряджайте робот принаймні раз на 3 місяці.

# Пошук і усунення несправностей

| Проблема | Вирішення |
|---|---|
| Робот не вмикається. | Розрядився акумулятор. Зарядіть робот на базовій станції та спробуйте увімкнути його ще раз.<br>Температура акумулятора занадто низька або занадто висока. Рекомендується користуватися апаратом за температури від 0°C (32°F) до 40°C (104°F). |
| Робот не заряджається. | Базова станція не підключена до електромережі, переконайтеся, що обидва кінці кабелю живлення правильно під'єднані.<br>Поганий контакт між зарядними контактами на базовій станції та роботом, почистьте зарядні контакти.<br>Перевірте, чи немає у роз’ємах робота будь-яких сторонніх предметів; якщо так, то видаліть їх. |
| Роботу не вдалося підключитися до мережі Wi-Fi. | Уведено неправильний пароль мережі Wi-Fi. Переконайтеся, що для підключення до мережі Wi-Fi використовується правильний пароль.<br>Робот не підтримує підключення до мережі Wi-Fi з робочою частотою 5 ГГц. Переконайтеся, що робот підключений до мережі Wi-Fi з робочою частотою 2,4 ГГц.<br>Сигнал мережі Wi-Fi слабкий. Переконайтеся, що робот розташований у місці з хорошим покриттям мережі Wi-Fi.<br>Можливо, робот не готовий до налаштування конфігурації. Вийдіть і знову увійдіть у додаток, після чого повторіть спробу відповідно до вказівок. |
| Робот не може знайти базову станцію та повернутися до неї. | Базова станція відключена від джерела живлення або за час відсутності у ній робота вона була переміщена. Під’єднайте базову станцію до джерела живлення або установіть робот на базову станцію для зарядки.<br>Навколо базової станції занадто багато перешкод. Поставте базову станцію в більш доступне місце.<br>Переміщення робота може призвести до його повторного позиціонування, і якщо це йому не вдасться, він заново побудує карту. Якщо робот розташований занадто далеко від базової станції, він не зможе самостійно повернутися, і його доведеться поставити на базову станцію вручну.<br>Протріть зону сигналізації на базовій станції, щоб очистити її від пилу чи сміття. |

# Пошук і усунення несправностей

| Проблема | Вирішення |
|---|---|
| Робот застрягає перед базовою станцією та не може повернутися на неї. | Перевірте, чи достатньо місця з обох боків або перед базовою станцією, щоб запобігти блокуванню робота.<br>Маршрут назад для заряджання заблоковано, наприклад, закриті двері.<br>Якщо підлога перед базовою станцією занадто мокра, робот може ковзати. У такому випадку перед повторною спробою витріть надмірну кількість вологи.<br>Рекомендується перемістити базову станцію в інше місце і повторити спробу.<br>Переконайтеся в тому, що платформа розширення в'їзду встановлена правильно. |
| Робот не вимикається. | Під час заряджання робот не вимикається. Щоб вимкнути робот, рекомендується зняти його з базової станції та натиснути й утримувати кнопку ⏻ протягом 3 секунд.<br>Якщо не вдасться вимкнути робот, виконавши крок 1, натисніть і утримуйте кнопку ⏻ протягом 10 секунд, щоб вимкнути робот примусово. Якщо проблема не зникне, зверніться в службу сервісного обслуговування. |
| Зарядка відбувається повільно. | Коли акумулятор розряджений, його повна зарядка триває приблизно 4,5 год.<br>Якщо експлуатація робота здійснюється за межами вказаного температурного діапазону, швидкість зарядки автоматично зменшуватиметься для подовження терміну експлуатації акумулятора.<br>Можливо, зарядні контакти на роботі чи базовій станції забруднені – протріть їх сухою серветкою. |
| Шум зростає під час роботи робота. | Перевірте, чи не забився фільтр пилозбірника. Якщо це так, очистьте чи замініть його.<br>Твердий предмет може потрапити в основну подвійну щітку або пилозбірник. Перевірте і, якщо виявите твердий предмет, видаліть його.<br>Основна подвійна або бічна щітка може заплутатися. Перевірте і, якщо виявите будь-які сторонні предмети, видаліть їх.<br>Виберіть режим всмоктування «Стандартний» чи «Тихий». |
| Робот пересувається, не дотримуючись заданого маршруту. | Перед початком використання робота такі предмети як шнури чи капці слід скласти в одне місце.<br>Під час руху по мокрим слизьким поверхням головне колесо ковзає. Перед використанням робота рекомендується витерти мокрі ділянки.<br>Протріть віконце бампера і дволінійний лазерний датчик робота чистою м'якою серветкою, щоб вони були чисті і ніщо не погіршувало їх роботу. |

# Пошук і усунення несправностей

| Проблема | Вирішення |
|---|---|
| Робот минає кімнати, в яких потрібно виконати прибирання. | Переконайтеся, що двері кімнат, в яких потрібно прибрати, відчинені.<br>Поверхня перед кімнатою, в якій потрібно прибрати, може бути мокрою і слизькою, внаслідок чого робот буде ковзати і працювати неналежно. Спробуйте витерти підлогу перед використанням робота. |
| Після зарядки робот не відновлює прибирання. | Переконайтеся в тому, що робот не переведений в режим «Не турбувати (DND)», –в цьому режимі він не може відновити прибирання.<br>Після ручного повернення робота на базову станцію або його спрямування на зарядку через додаток або кнопку ⌂ на ньому він не відновлює прибирання. |
| Станція не може автоматично випорожнити пилозбірник. | Перевірте, чи не заповнений мішок для пилу у пилозбірнику.<br>Якщо мішок для пилу не заповнений, перевірте, чи є будь-які перешкоди в отворах робота для автоматичного випорожнення, базовій станції чи пилозбірнику. Якщо такі є, вчасно очистьте заблоковану деталь. |
| У мийній платформі невідповідний рівень води. | Перевірте, чи правильно встановлена і щільно закрита пробка резервуару для використаної води; якщо це не так, поправте її вручну. Якщо проблема не зникне, зверніться у службу обслуговування споживачів.<br>Злегка притиснувши резервуар для використаної води, переконайтеся в тому, що він правильно встановлений.<br>Зніміть фільтр мийної платформи і перевірте, чи не перекритий зливний отвір; якщо це так, очистіть його.<br>Перевірте мийний розчин. Не наливайте будь-яку іншу рідину, крім офіційно дозволеного мийного розчину. |
| Тримач накладки швабри піднято неправильно. | Вийміть тримач накладки вологого прибирання, щоб перевірити, чи не застрягли в ньому сторонні предмети, та спробуйте перезапустити робот. Якщо проблема не зникне, зверніться у службу обслуговування споживачів. |
| Під резервуаром для чистої води або навколо ущільнювача присутня вода. | Під час виймання резервуара для чистої води з труби може витекти трохи води під резервуар або навколо ущільнювача. Це нормально. Витріть сухою тканиною. |

Щоб отримати додаткову допомогу, зв'яжіться з нами через вебсайт https://global.dreametech.com

# Технічні характеристики

## Робот

| Модель | RLX85CE | RLX85CE-1 | RLX85CE-3 |
|---|---|---|---|
| | RLX85CE-4 | RLX85CE-5 | RLX85CE-6 |
| Час заряджання | Прибл. 4,5 год | | |
| Номінальна напруга | 14,4 V⎓ | | |
| Номінальна потужність | 75 W | | |
| Робоча частота | 2400–2483,5 MHz | | |
| Максимальна вихідна потужність | < 20 dBm | | |

За нормальних умов використання відстань між антеною цього обладнання і тілом користувача має бути щонайменше 20 см.

## Базова станція

| Модель | RCXE0105 | RCXE0108 | RCXE0109 |
|---|---|---|---|
| Номінальна вхідна напруга | 220–240 V~ 50–60 Hz | | |
| Номінальний вихід | 20 V⎓ 2 A | | |
| Номінальна потужність (під час видалення пилу) | 700 W | | |
| Номінальна потужність (під час миття гарячою водою) | 1160 W | | |
| Номінальна потужність (під час зарядки і сушіння) | 87 W | | |

Примітка:

- Номінальна потужність (під час миття гарячою водою) визначається значенням потужності під час репрезентативного періоду (за температури води 25℃ ).
- Номінальна потужність (під час зарядки і сушіння) визначається значенням потужності в період повного навантаження.

# Демонтаж і утилізація акумулятора

Вбудований літій-іонний акумулятор містить речовини, небезпечні для довкілля. Перш ніж викинути акумулятор, подбайте, щоб його зняли кваліфіковані спеціалісти й щоб його здали у відповідний пункт повторної переробки.

- Перш ніж викинути апарат, з нього потрібно зняти акумулятор;
- Під час виймання акумулятора апарат має бути відключений від джерела живлення;
- Піквідацію акумулятора слід здійснювати безпечним способом.

## ОБЕРЕЖНО!

Перш ніж виймати акумулятор, відключіть живлення і максимально розрядіть його.

Непотрібні акумулятори слід здавати до відповідного пункту повторної переробки.

Не піддавайте їх впливу високих температур, інакше існує небезпека вибуху.

У разі неправильного поводження з акумулятора може витікати рідина. Якщо вона потрапить на тіло, промийте уражену ділянку водою та зверніться по медичну допомогу.

## Як вилучати акумулятор:

1. Переверніть робота, за допомогою відповідного інструменту викрутіть гвинти на його задній панелі та зніміть кришку.
2. Роз’єднайте контакти між акумулятором і друкованою платою і зніміть акумулятор.

## Інформація щодо відходів електричного й електронного обладнання (WEEE)

Усі вироби, на які нанесено цей знак, являють собою відходи електричного й електронного обладнання (WEEE, згідно з Директивою 2012/19/EU), і їх не слід викидати разом із несортованим побутовим сміттям. Натомість слід берегти здоров’я людей і довкілля, здаючи відходи обладнання до спеціального пункту збору відходів електричного та електронного обладнання, призначеного урядом або місцевими органами влади. Правильна утилізація і повторна переробка допоможе запобігти можливому негативному впливу на довкілля та здоров’я людей. Для отримання додаткової інформації щодо розташування й умов роботи таких пунктів збирання зверніться до спеціалістів, які займаються встановленням такого обладнання, або до місцевих органів влади.

# Bezpečnostní informace

Abyste předešli úrazu elektrickým proudem, požáru nebo zranění způsobenému nesprávným používáním spotřebiče, přečtěte si před použitím spotřebiče pozorně návod k použití a uschovejte si jej pro budoucí použití.

## Omezení používání

- Tento výrobek nesmí používat děti do 8 let ani osoby se sníženými fyzickými, smyslovými nebo duševními schopnostmi nebo s nedostatkem zkušeností a znalostí, pokud jsou bez dozoru rodiče nebo opatrovníka zaručujícího bezpečný provoz a předcházení rizikům. Čištění a údržbu nesmí provádět děti bez dozoru.
- Spotřebič lze používat pouze s napájecím zdrojem dodaným se spotřebičem.
- Tento spotřebič obsahuje baterie, které mohou vyměňovat pouze kvalifikované osoby.
- Vykliďte prostor, který má být čištěn. Spotřebič nesmí být používán dětmi ke hře. Zajistěte, aby se děti a domácí zvířata během provozu robota nacházela v bezpečné vzdálenosti.
- Spotřebič neinstalujte, nenabíjejte ani nepoužívejte v koupelnách nebo v okolí bazénů.
- Tento výrobek je určen pouze k čištění podlah v domácím prostředí. Nepoužívejte jej venku, na jiných než podlahových površích ani v komerčním či průmyslovém prostředí.
- Ujistěte se, že spotřebič pracuje správně ve vhodném prostředí. V opačném případě spotřebič nepoužívejte.
- Pokud je napájecí kabel poškozen, musí být nahrazen speciálním kabelem nebo sestavou, které jsou k dispozici u výrobce nebo jeho servisního zástupce.

# Bezpečnostní informace

**Omezení používání**

- Nepoužívejte robota v prostoru zavěšeném nad úrovní země bez ochranné bariéry.
- Neumisťujte robota vzhůru nohama. Nepoužívejte kryt LDS, kryt robota ani nárazník jako rukojeť robota.
- Robota používejte v prostředí s okolní teplotou nad 0 °C a pod 40 °C. Ujistěte se, že na podlaze není žádná tekutina nebo lepkavá látka.
- Abyste zabránili poškození nebo zranění v důsledku tahání, odstraňte z podlahy všechny volné předměty a před zahájením provozu přístroje odstraňte kabely nebo napájecí šňůry na čisticí dráze.
- Odstraňte z podlahy křehké nebo malé předměty, aby do nich robot nenarazil a nepoškodil je.
- Udržujte vlasy, prsty a jiné části těla mimo sací otvor robota.
- Udržujte čisticí nástroj mimo dosah dětí.
- Nepoužívejte spotřebič v místnosti, kde spí kojenec nebo dítě.
- Nepokládejte na robota děti, domácí zvířata ani žádné předměty bez ohledu na to, zda je robot v klidu nebo v pohybu.
- Do nádržky na čistou vodu lze přidávat pouze čistou vodu a oficiálně schválený čisticí roztok. Nepřidávejte žádnou jinou tekutinu, například alkohol nebo dezinfekční prostředek. Poměr čisticího roztoku k čisté vodě lze zkontrolovat na lahvi s čisticím roztokem. Čisticí roztok uchovávejte mimo dosah dětí.

# Bezpečnostní informace

**Omezení používání**

- Nepoužívejte robota k čištění žádných hořících předmětů. Nepoužívejte robota ke sběru hořlavých nebo vznětlivých kapalin, korozivních plynů nebo neředěných kyselin či rozpouštědel.
- Nevysávejte tvrdé nebo ostré předměty. Nepoužívejte spotřebič ke sběru předmětů, jako jsou kameny, velké kusy papíru nebo jakékoli předměty, které by mohly spotřebič ucpat.
- Před čištěním nebo údržbou spotřebiče je nutné vyjmout zástrčku ze zásuvky.
- Neotírejte robota ani základní stanici mokrým hadříkem ani je neoplachujte žádnou tekutinou. Po vyčištění omyvatelných částí je před opětovnou instalací a použitím zcela vysušte.
- Tento výrobek používejte v souladu s pokyny uvedenými v návodu k použití. Uživatelé nesou odpovědnost za veškeré ztráty nebo škody, které vzniknou v důsledku nesprávného používání tohoto výrobku.

**Baterie a nabíjení**

- Nepoužívejte baterie ani základnové stanice jiných výrobců. Robota lze používat pouze se základní stanicí RCXE0105/RCXE0108/RCXE0109.
- Nepokoušejte se sami rozebírat, opravovat nebo upravovat baterii nebo základní stanici.
- Neumisťujte základní stanici do blízkosti zdroje tepla.
- K otírání nebo čištění nabíjecích kontaktů základní stanice nepoužívejte mokrý hadřík ani mokré ruce.

# Bezpečnostní informace

**Baterie a nabíjení**

- Nevyhazujte nesprávně staré baterie. Nepotřebné baterie je nutné zlikvidovat v příslušném recyklačním středisku.
- Pokud se napájecí kabel poškodí nebo zlomí, okamžitě jej přestaňte používat a kontaktujte poprodejní servis.
- Dbejte na to, aby byl robot při přepravě vypnutý a pokud možno uložený v původním obalu.
- Pokud robot nebudete delší dobu používat, plně jej nabijte, poté jej vypněte a uložte na chladném a suchém místě. Robota dobíjejte alespoň jednou za 3 měsíce, aby nedošlo k nadměrnému vybití baterie.

**Bezpečnostní informace k laseru**

- Laserový senzor v tomto výrobku splňuje normu IEC 60825-1:2014/EN 60825-1:2014/A11:2021 pro laserové výrobky třídy 1. Během používání se vyhněte přímému pohledu.

LASEROVÝ VÝROBEK TŘÍDY 1

SPOTŘEBITELSKÝ LASEROVÝ VÝROBEK

EN 50689:2021

Pouze pro vnitřní použití

Přečtěte si návod k obsluze

Společnost Dreame Trading (Tianjin) Co., Ltd. tímto prohlašuje, že rádiové zařízení typu RLX85CE/RLX85CE-1/RLX85CE-3/RLX85CE-4/RLX85CE-5/RLX85CE-6 je v souladu se směrnicí 2014/53/EU. Úplné znění EU prohlášení o shodě je dostupné na internetové adrese: https://global.dreametech.com

Podrobnou elektronickou příručku naleznete na adrese https://global.dreametech.com/pages/user-manuals-and-faqs

# Přehled výrobku

## Obsah balení

(Dreame X50 Ultra)

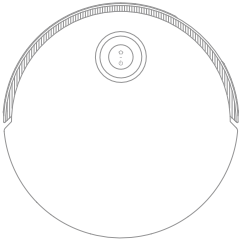

Robot

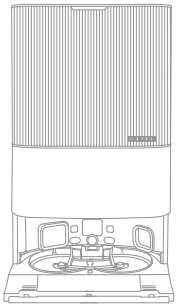

Základní stanice

## Další příslušenství

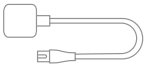

Napájecí kabel

Rozšiřující deska rampy základní stanice

Uživatelská příručka

Přihrádka na automatický prací prostředek (předinstalovaná)

Prachový sáček × 2 (1 předinstalovaná)

Mopovací podložka × 2 (předinstalovaná)

Držák mopovací podložky × 2

Filtr pro mycí desku (předinstalovaná)

Čisticí roztok

Čisticí nástroj

# Přehled výrobku

## Obsah balení

(Dreame X50 Ultra Complete)

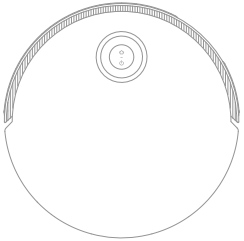

Robot

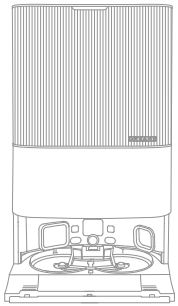

Základní stanice

### Další příslušenství

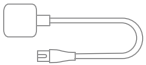

Napájecí kabel

Rozšiřující deska rampy základní stanice

Přihrádka na automatický prací prostředek (předinstalovaná)

Prachový sáček × 2 (1 předinstalovaná)

Mopovací podložka × 2 (předinstalovaná)

Držák mopovací podložky × 2

Filtr pro mycí desku (předinstalovaná)

Uživatelská příručka

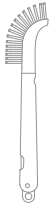

Čisticí nástroj

### Sada doplňkového příslušenství

Hlavní kartáče × 1

Boční kartáč × 2

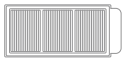

Filtr prachového boxu × 3

Prachový sáček × 3

Mopovací podložka × 12

Čisticí roztok × 1

# Přehled výrobku

## Robot

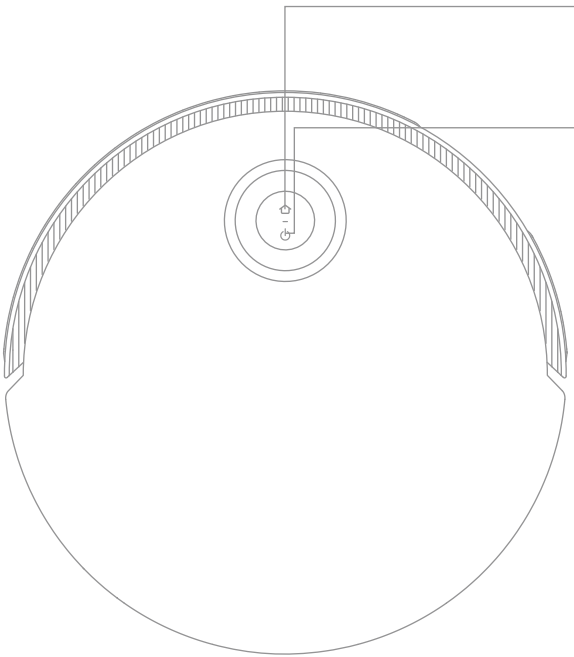

**Tlačítko doku**

- Stisknutím tlačítka odešlete robota zpět do základní stanice
- Stisknutím a podržením po dobu 3 sekund vypnete dětský zámek

**Tlačítko Napájení / čištění**

- Stisknutím a podržením na 3 sekundy zapnete nebo vypnete
- Stisknutím spustíte úklid po zapnutí robota

**Indikátor kruhového stavu**

- Nepřetržitě svítící modrá: Dokončené čištění nebo úklid
- Nepřetržitě svítící zelená: Nabíjení
- Blikající oranžová: Porucha

**Indikátor stavu tlačítka**

- Nepřetržitě svítící bílá: Dokončené čištění nebo úklid
- Pomalu blikající bílá: Nabíjení (ne slabá baterie)
- Nepřetržitě svítící oranžová: Pohotovostní režim při slabé baterii nebo pozastavení při slabé baterii
- Pomalu blikající oranžová: Nabíjení (slabá baterie)
- Blikající oranžová: Porucha
- Blikající růžová: Aktivovaná kamera

**Poznámka:**

- Stisknutím libovolného tlačítka na robotu pozastavíte úklid robota nebo jeho návrat k nabíjení.
- Dětský zámek lze povolit/zakázat prostřednictvím aplikace Dreamehome.

# Přehled výrobku

## Robot a senzory

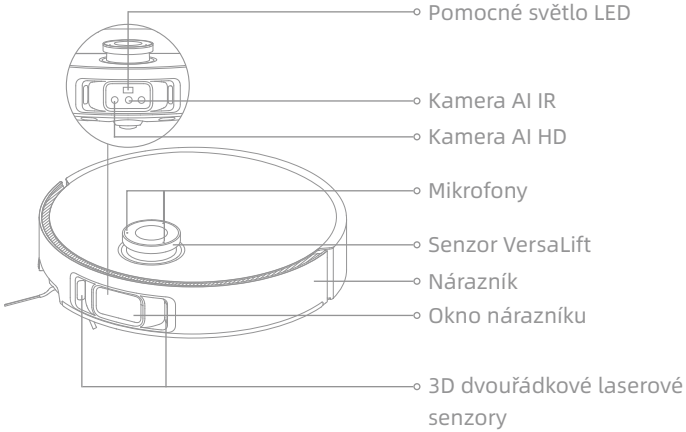


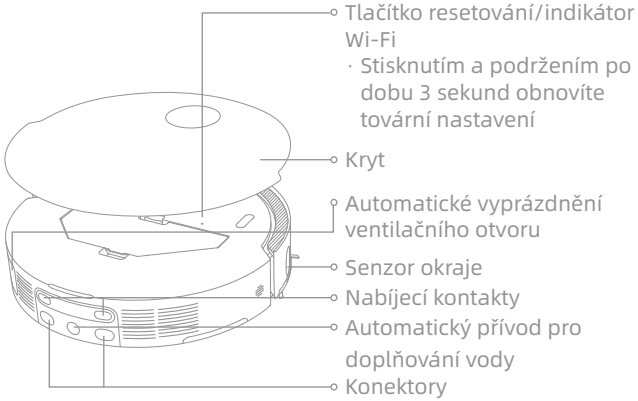


**Poznámka:** Senzor VersaLift se spustí, když je robot v pohotovostním režimu, nabíjí se na základní stanici nebo uklízí místa s malým průhledem. V případě úklidu oblastí s nízkou průchodností robotem nepohybujte, protože by to mohlo ovlivnit jeho polohování.

# Přehled výrobku

## Robot a senzory

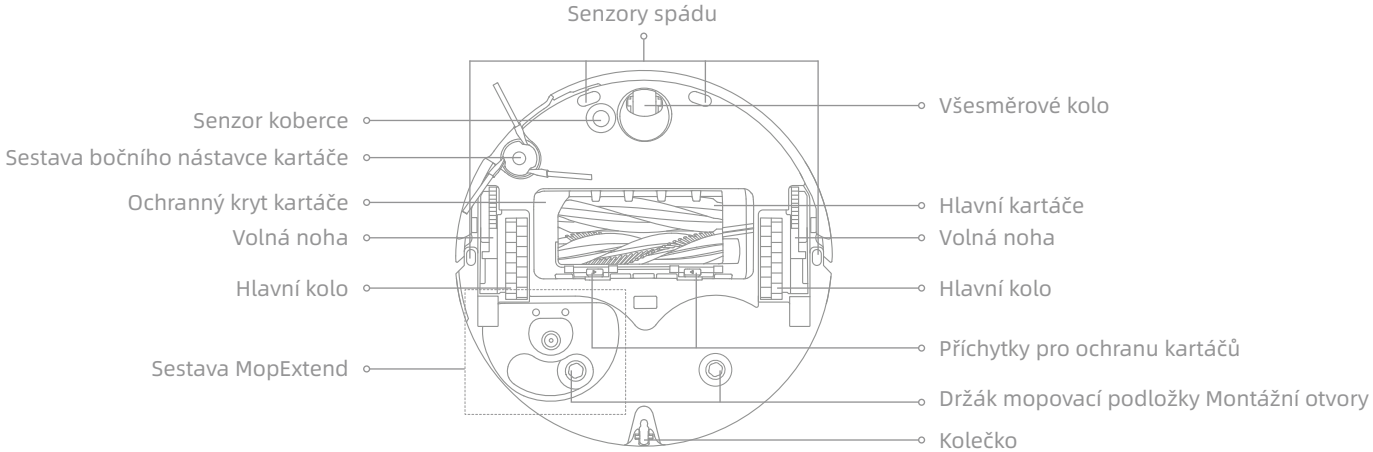


## Prachový box

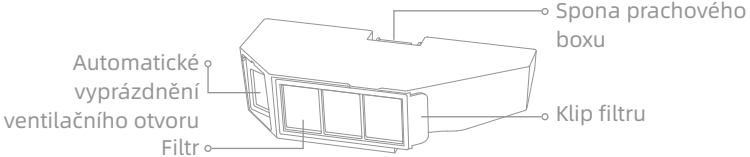


## Sestava mopu

# Přehled výrobku

## Základní stanice

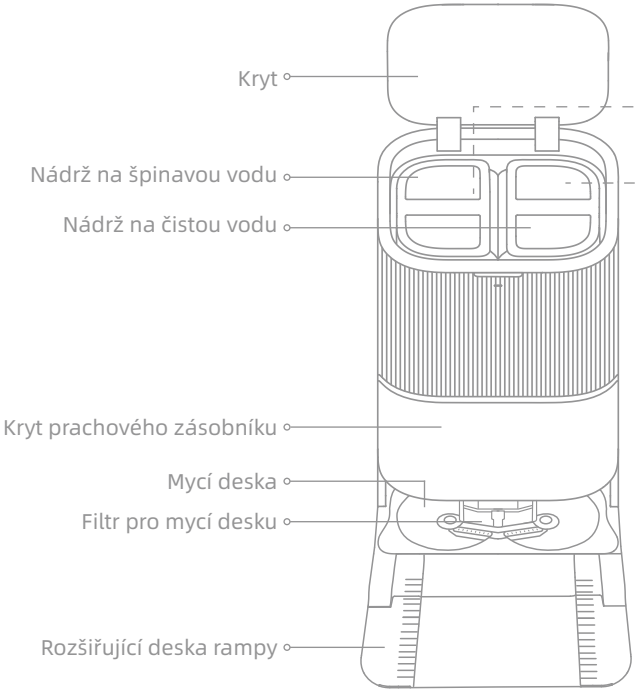


## Nádrž na špinavou vodu

## Nádrž na čistou vodu

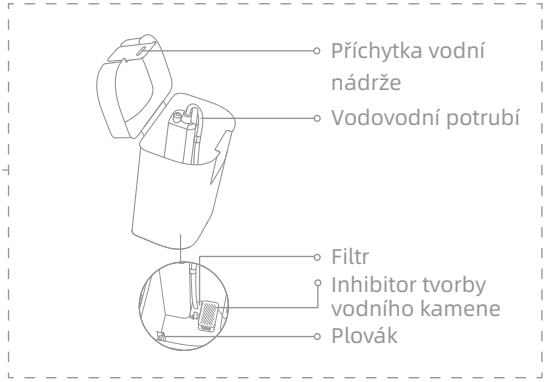

# Přehled výrobku

## Základní stanice

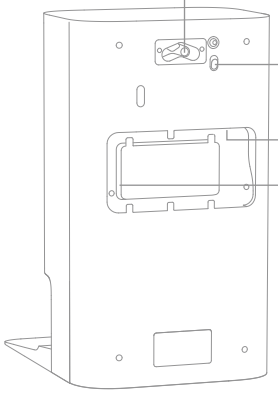


**Poznámka:** Sadu pro připojení vody pro automatické doplňování a vypouštění je třeba zakoupit samostatně. (K dispozici pouze v určitých regionech)

# Příprava vašeho domova

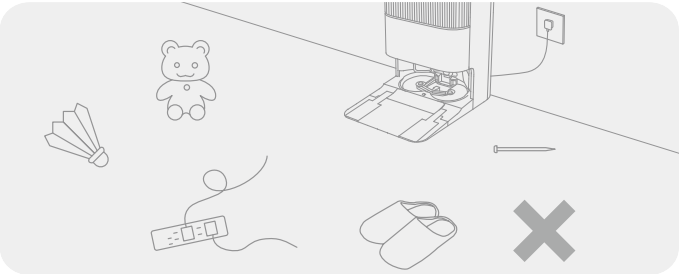

Před úklidem odstraňte nestabilní, křehké, cenné nebo nebezpečné předměty a uklíďte kabely, látky, hračky, tvrdé předměty a ostré předměty na zemi, aby se do nich robot nezamotal, nepoškrábal je nebo je nesrazil a nezpůsobil ztráty.

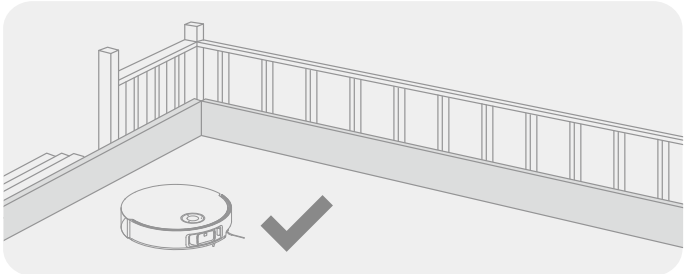

Před úklidem umístěte na okraj schodů fyzickou zábranu, abyste zajistili bezpečný a bezproblémový provoz robota.

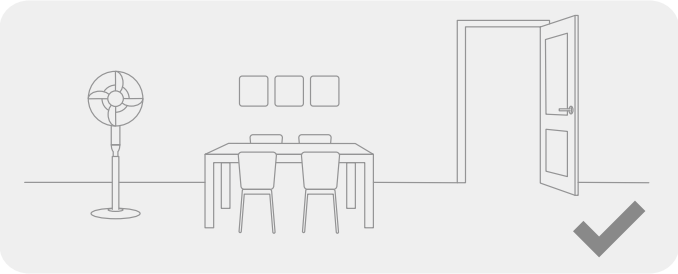

Otevřete dveře uklízené místnosti a uložte nábytek na správné místo, abyste ponechali více prostoru.

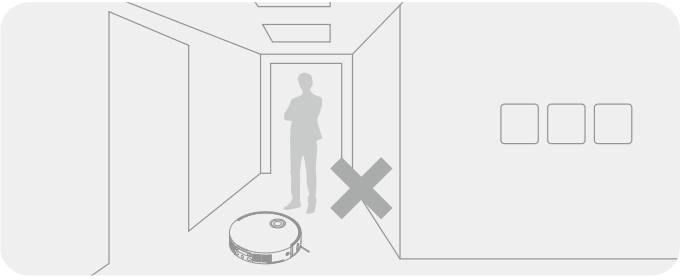

Aby robot nevynechal místa, která je třeba uklidit, nestůjte před robotem, na prahu, v chodbě nebo na úzkých místech.

**Poznámka:**

- Při prvním použití robota jej při úklidu sledujte, abyste včas odstranili případné překážky.
- Přídavné světlo LED poskytuje pomocné osvětlení ve slabě osvětleném prostředí.
- Nevysávejte tvrdé předměty, jako jsou kameny, ocelové kuličky a části hraček, ani ostré předměty, jako je stavební odpad, rozbité sklo a hřebíky, jinak může dojít k poškrábání podlahy.

# Před použitím

## 1. Umístěte základní stanici a připojte ji k elektrické zásuvce

Základní stanici umístěte na co nejotevřenější místo s dobrým signálem Wi-Fi. Ponechte dostatek místa, jak je znázorněno na obrázku, a odstraňte všechny předměty ve stínované oblasti. Zasuňte napájecí kabel do základní stanice a zapojte jej do zásuvky.

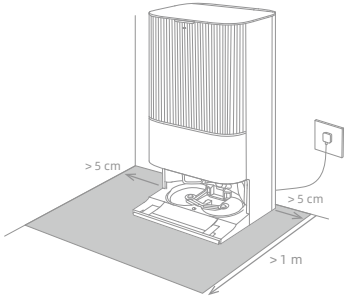


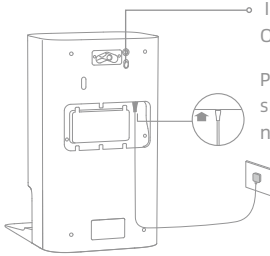

I : ZAP
O : VYP

Pevně zasuňte napájecí kabel směrem nahoru, dokud se nerozsvítí kontrolka.

**Poznámka:**
- Ujistěte se, že signalizační oblast neblokují žádné předměty.
- Aby nedošlo k navlhčení dřevěných podlah nebo koberců, doporučujeme umístit základní stanici na dlaždice nebo mramorové podlahy.

## 2. Instalace rozšiřující desky rampy

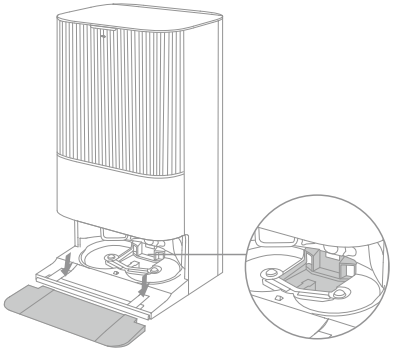

Filtr pro mycí desku

**Poznámka:** Ujistěte se, že je filtr mycí desky nainstalován na svém místě.

# Před použitím

## 3. Odstraňte ochranu robota a nainstalujte sestavu mopu

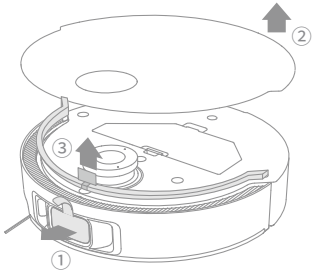


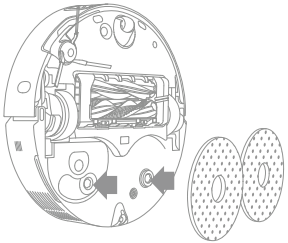

## 4. Připojte robota k základní stanici

Robota zapnete stisknutím a podržením tlačítka ⏻ na robotu po dobu 3 sekund. Umístěte robota na základní stanici sestavou mopu směrem k mycí desce. Poté uslyšíte hlasové oznámení, když se robot úspěšně připojí k základní stanici. Po úplném nabití robota zůstanou indikátory stavu na robotovi a základnové stanici svítit po dobu 10 minut a poté zhasnou.

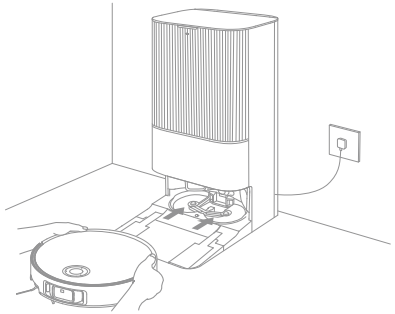

**Poznámka:** Před prvním použitím se doporučuje robota plně nabít. Pokud po vybití baterie nelze robota zapnout, připojte robota ke stanici ručně a nabijte jej.

# Před použitím

## 5. Přidání čisticího roztoku

(1) Sejměte kryt prachové nádoby a vytáhněte přihrádku na automatický čisticí prostředek.

(2) Otevřete horní víko přihrádky a přidejte čisticí roztok.

(3) Zavřete víko přihrádky, vložte ji zpět do základní stanice a poté znovu nasaďte kryt prachové nádoby. Čisticí roztok se přidává automaticky během práce.

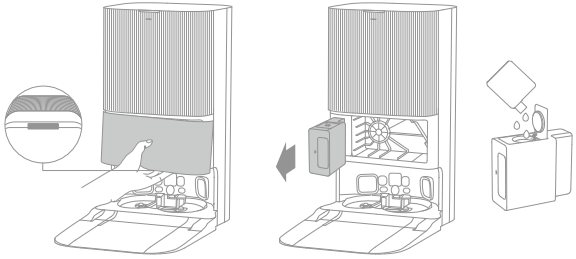

**Poznámka:**

- Přihrádku na automatický čisticí prostředek lze pro použití naplnit čisticím roztokem. Nepřidávejte žádnou jinou tekutinu než oficiálně schválený čisticí roztok, abyste předešli poruše.
- Nasaďte přihrádku na automatický čisticí prostředek, dokud nezapadne na své místo.

## 6. Doplňte vodu do nádrže na čistou vodu

Vyjměte nádrž na čistou vodu ze základní stanice a naplňte ji čistou vodou. Poté ji nainstalujte zpět do základní stanice.

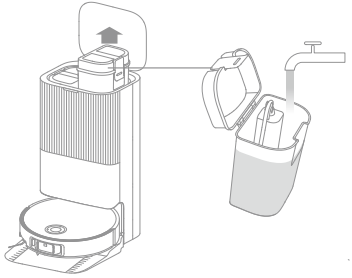

**Poznámka:** Do nádrže na vodu nepřilévejte horkou vodu, protože by mohlo dojít k její deformaci.

# Připojení pomocí aplikace Dreamehome

## 1. Stáhnutí aplikace Dreamehome

Odstraňte kryt robota a naskenujte QR kód na robotu nebo vyhledejte „Dreamehome “ v obchodě s aplikacemi a stáhněte a nainstalujte aplikaci.

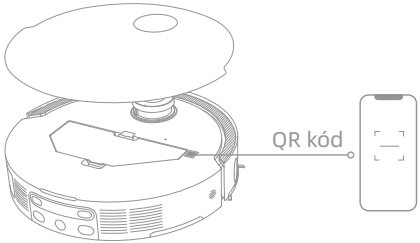


**Poznámka:**

- Podporována je pouze Wi-Fi 2,4 GHz.
- Vzhledem k aktualizacím softwaru aplikace se skutečné operace mohou lišit od pokynů v této příručce. Postupujte podle pokynů podle aktuální verze aplikace.

## 2. Přidat zařízení

Otevřete aplikaci Dreamehome, klepněte na „Naskenovat QR kód pro připojení “ a znovu naskenujte stejný QR kód na robotu pro přidání zařízení. Postupujte podle pokynů a dokončete připojení Wi-Fi.

**Poznámka:** Pro obnovení Wi-Fi zopakujte krok 2 a poté podle pokynů dokončete připojení Wi-Fi.

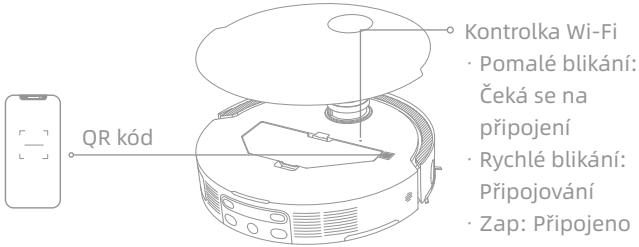

# Jak používat

## Zapnutí/vypnutí

Robota zapnete stisknutím a podržením tlačítka ⏻ po dobu 3 sekund. Indikátor napájení zůstane svítit. Nebo umístěte robota na základní stanici tak, že srovnáte nabíjecí kontakty robota s kontakty základní stanice, a robot se automaticky zapne a začne se nabíjet. Chcete-li robota vypnout, odsuňte robota od základní stanice a stiskněte a podržte tlačítko ⏻ po dobu 3 sekund.

## Rychlé mapování

Po prvním nastavení sítě postupujte podle pokynů v aplikaci pro rychlé vytvoření mapy. Robot začne mapovat bez čištění. Když se robot vrátí do základní stanice, proces mapování byl dokončen a mapa se automaticky uloží.

## Pauza/spánek

Když je robot v provozu, stisknutím libovolného tlačítka jej pozastavíte.

Pokud je robot pozastavený déle než 10 minut, automaticky přejde do režimu spánku. Všechny kontrolky na robotu se vypnou. Stisknutím libovolného tlačítka na robotovi nebo pomocí aplikace robota probudíte.

**Poznámka:** Pokud je robot zastaven a umístěn na základní stanici, aktuální proces úklidu se ukončí.

## Automatické obnovení úklidu

Pokud je baterie příliš vybitá, robot se automaticky vrátí na základní stanici, aby se nabil. Po nabití na odpovídající úroveň baterie bude pokračovat v nedokončených úklidových úkonech.

**Poznámka:** Chcete-li tuto funkci používat, povolte ji v aplikaci.

## Režim Nerušit (DND)

Když je robot nastaven do režimu Nerušit (DND), robot nebude moci pokračovat v úklidu. Režim DND je ve výchozím nastavení z výroby vypnut. Pomocí aplikace můžete režim DND povolit nebo upravit dobu DND. Ve výchozím nastavení je perioda DND 22:00-8:00.

**Poznámka:**

- Naplánované úkony čištění se během doby DND provádějí jako obvykle.
- Po uplynutí doby DND bude robot pokračovat v úklidu tam, kde skončil.

## Restartování robota

Pokud robot přestane reagovat nebo jej nelze vypnout, stisknutím a podržením tlačítka ⏻ po dobu 10 sekund jej násilně vypněte. Poté stisknutím a podržením tlačítka ⏻ po dobu 3 sekund robota zapněte.

# Jak používat

## Vysávání a vytírání

**Poznámka:** Po instalaci sestavy mopu bude robot při prvním použití standardně pracovat v režimu „vysávání a mopování ".

### 1. Spustit čištění

Stiskněte tlačítko ⏻ na robotovi nebo použijte aplikaci, aby se robot spustil ze základní stanice. Poté robot naplánuje optimální trasu úklidu a provede úklid na základě vytvořené mapy.

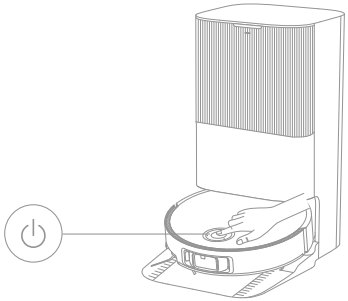

Poznámka:
- Aby se robot po úklidu snadno vrátil do základní stanice, doporučujeme, aby robot startoval ze základní stanice.
- Mopovací podložky budou vyčištěny dříve, než robot začne vytírat, vyčkejte prosím trpělivě.
- Během provozu nepohybujte základní stanicí, nádrží na čistou vodu, nádrží na špinavou vodu ani filtru pro mycí desku.
- V aplikaci lze povolit čištění horkou vodou pro čištění mopové podložky, což platí pro všechny režimy. Abyste předešli opaření, nedotýkejte se výstupu vody, když je funkce zapnutá.

### 2. Automatické mytí mopu

Při úklidu se robot automaticky vrátí do základní stanice, aby vypral mopovací podložky na základě frekvence čištění mopovacích podložek zadané v aplikaci. Základní stanice automaticky doplní nádrž na vodu a robot bude pokračovat v úklidu.

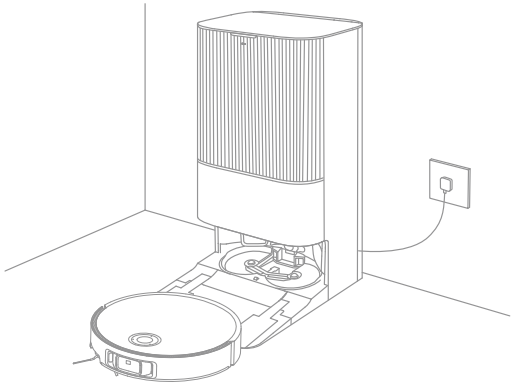

# Jak používat

## 3. Automatické vyprazdňování prachové nádoby a mytí a sušení mopovacích podložek

Poté, co robot dokončí úklid a vrátí se do základní stanice k nabití, základní stanice automaticky vyprázdní zásobník na prach a poté umyje a vysuší podložky mopu.

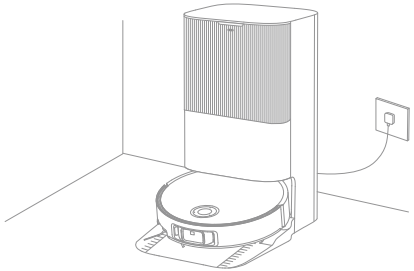

Poznámka:

- Pokud je funkce automatického vyprazdňování v aplikaci vypnutá, základní stanice nebude automaticky vyprazdňovat prachovou schránku.
- Základní stanice vyprázdní schránku na prach podle nastavení v aplikaci.

## 4. Čištění nádrže na špinavou vodu

Po dokončení úkolu robota vyčistěte nádrž na špinavou vodu, abyste zabránili vzniku zápachu.

### Vytírání po vysávání

Pokud v aplikaci povolíte funkci mopování po vysávání, robot automaticky sejme mop ze základní stanice a vysaje podlahu. Po dokončení vysávání se robot vrátí na základní stanici, aby nainstaloval sestavu mopu, a základní stanice automaticky vyprázdní zásobník na prach. A poté robot po zvednutí hlavních kartáčů a bočního kartáče začne vytírat.

### Pouze vysávání

Pokud v aplikaci povolíte funkci vysávání, robot automaticky sejme mop ze základní stanice a začne vysávat.

### Pouze vytírání

Povolte v aplikaci funkci vytírání a robot automaticky zkontroluje, zda je sestava mopu nainstalována na základní stanici. Pokud tomu tak není, robot nainstaluje sestavu mopu a začne vytírat po zvednutí hlavních kartáčů a bočního kartáče.

# Rutinní údržba

## Díly

Chcete-li udržet robota v dobrém stavu, doporučujeme se řídit použitím příslušenství v aplikaci nebo následující tabulkou pro běžnou údržbu.

| Díl | Frekvence údržby | Doba výměny |
|---|---|---|
| Nádrž na špinavou vodu | Po každém použití | / |
| Nádrž na čistou vodu | Jednou za 2 týdny | |
| Hlavní kartáče | | Každých 6 až 12 měsíců |
| Filtr prachového boxu | | Každých 3 až 6 měsíců |
| Boční kartáč | | |
| Držáky mopovací podložky | | / |
| Filtr pro mycí desku | Jednou za každé 1 až 2 měsíce | / |
| Signalizační oblast základní stanice | Jednou za měsíc | |
| Nabíjecí kontakty | | |
| Automatické vyprázdnění ventilačních otvorů | | |
| Všesměrové kolo | | |
| Kolečko | | |
| Senzor okraje | | |
| Senzor VersaLift | | |
| 3D dvouřádkové laserové senzory | | |

| Díl | Frekvence údržby | Doba výměny |
|---|---|---|
| Senzor koberce | Jednou za měsíc | / |
| Senzory spádu | | |
| Okno nárazníku | | |
| Nárazník | | |
| Automatické doplňování vody do robota | | |
| Spodní část robota | | |
| Prachový box | Vyčistěte jej podle potřeby | |
| Hlavní kola | | |
| Volné nohy | | |
| Prachový sáček | / | Každé 2 až 4 měsíce |
| Mopovací podložky | | Každé 1 až 3 měsíce |
| Inhibitor tvorby vodního kamene | | Každých 18 až 36 měsíců |

**Poznámka:** Četnost údržby a výměny závisí na skutečném používání. Pokud dojde k výjimce v důsledku zvláštních okolností, doporučuje se rychlá údržba nebo výměna.

# Rutinní údržba

## Filtr pro mycí desku

1. Po dokončení čištění mopové podložky vyjměte robot a vyjměte filtr mycí desky.

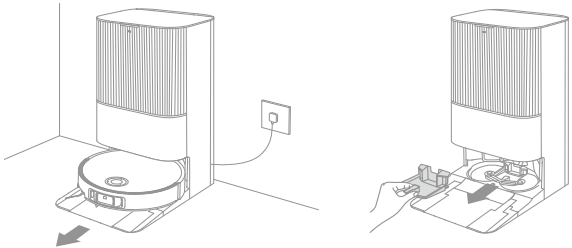

2. Opláchněte filtr mycí desky čistou vodou, otřete jej a poté jej znovu nainstalujte do mycí desky.

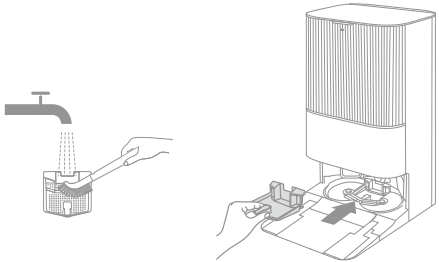

3. Pomocí aplikace nebo stisknutím tlačítka ⌂ můžete robota vrátit do základní stanice nebo ho ručně vrátit zpět.

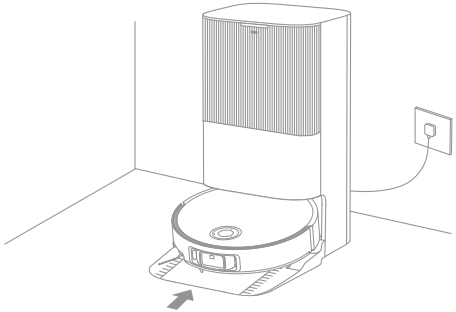

# Rutinní údržba

## Prachový sáček

1. Sejměte kryt prachové nádrže a vyhoďte prachový sáček.

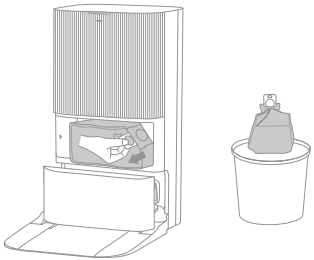

**Poznámka:** Zatažením za rukojeť směrem nahoru se sáček utěsní, aby prach a nečistoty náhodně nevypadly.

2. Prach a nečistoty z filtru odstraňte suchým hadříkem.

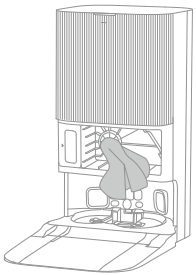

3. Nainstalujte nový prachový sáček.

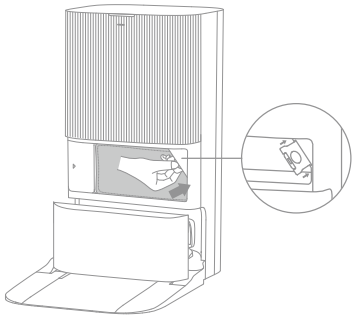

4. Znovu nainstalujte kryt prachové nádoby.

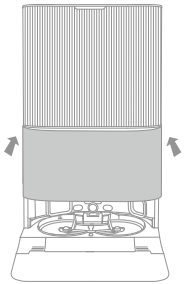

# Rutinní údržba

## Nádrž na špinavou vodu

1. Vyjměte nádrž na špinavou vodu, otevřete její kryt a vylijte špinavou vodu.

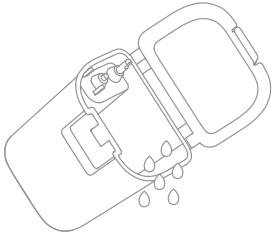

2. Nádrž na špinavou vodu vypláchněte čistou vodou a pomocí poskytnutého čisticího nástroje očistěte vnitřní stěnu nádrže na špinavou vodu.

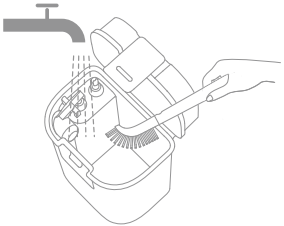

**Poznámka:** Plováková koule v nádrži na špinavou vodu je pohyblivá část. Při jejím čištění nevyvíjejte příliš velkou sílu, aby nedošlo k jejímu poškození.

# Rutinní údržba

## Hlavní kartáče

1. Stisknutím spon krytu kartáče směrem dovnitř sejměte kryt kartáče a poté vyjměte kartáče z robota.

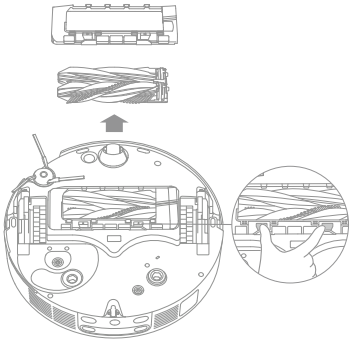

2. Vytáhněte kartáče podle obrázku. Pomocí dodaného čisticího nástroje odstraňte všechny vlasy zamotané v kartáčích. Po vyčištění kartáče pevně zasuňte do hlavního držáku kartáčů, dokud nezapadnou na své místo.

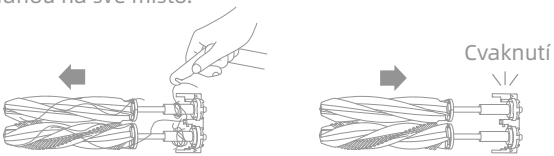


**Poznámka:** Při vytahování hlavních kartáčů buďte opatrní, aby nedošlo ke zranění.

3. S šipkami na obrazovce směřujícími nahoru zasuňte držák hlavního kartáče šikmo dolů do drážek.

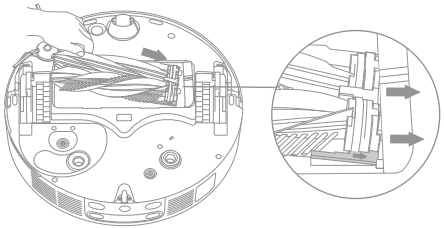

4. Vyrovnejte přední konec krytu kartáčů se štěrbinou, zasuňte jej šikmo dolů a zatlačte jej na místo.

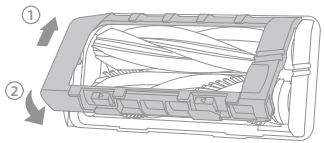

# Rutinní údržba

## Boční kartáč

Odšroubujte boční kartáč šroubovákem, očistěte jej od chlupů a poté jej opět našroubujte.

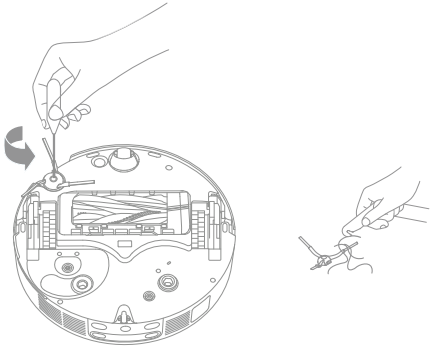

## Držáky mopovací podložky

Vyjměte a vyčistěte držáky mopovací podložky.

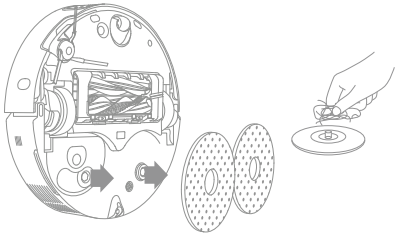

## Všesměrové kolo

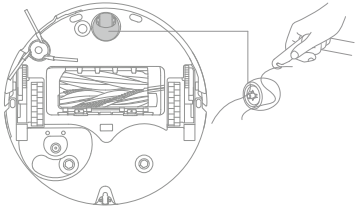

Poznámka:

- Pomocí nástroje, například malého šroubováku, oddělte osu a pneumatiku všesměrového kola. Nepoužívejte nadměrnou sílu.
- Opláchněte všesměrové kolo pod tekoucí vodou a po úplném vysušení jej vložte zpět.

# Rutinní údržba

## Prachový box a filtr

1. Odstraňte kryt robota a stisknutím spony prachového boxu vyjměte zásobník na prach.

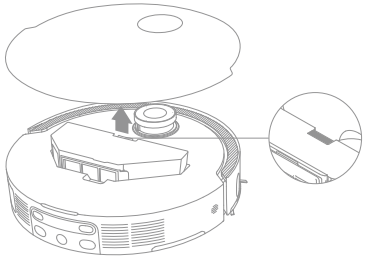

2. Vyjměte filtr zásobníku na prach a poté zásobník na prach vyprázdněte.

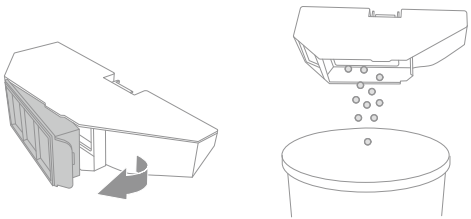

3. Jemným poklepáním na koš filtru odstraňte nečistoty.

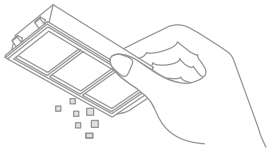

**Poznámka:** Nepokoušejte se čistit filtr kartáčem, prstem nebo ostrými předměty, aby nedošlo k jeho poškození.

4. Před opětovnou instalací opláchněte prachový box a filtr vodou a zcela je osušte.

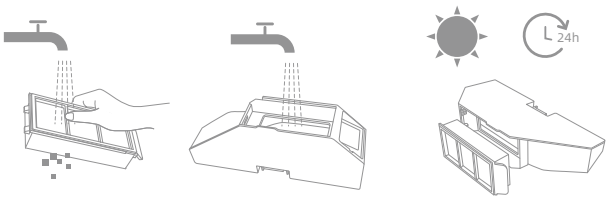


**Poznámka:**

- Prachový box a filtr oplachujte pouze čistou vodou. Nepoužívejte žádné čisticí prostředky.
- Prachový box a filtr používejte pouze tehdy, když jsou zcela suché.

# Rutinní údržba

## Senzory robota

Otřete senzory robota měkkým a suchým hadříkem, jak je znázorněno na následujícím obrázku:

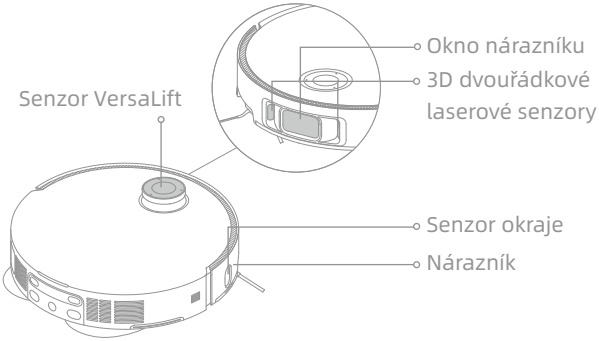


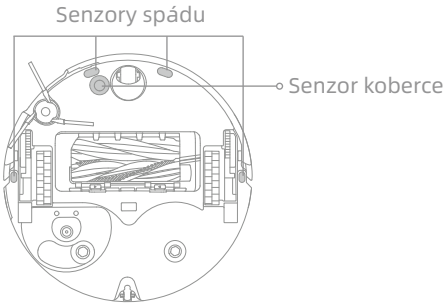


**Poznámka:** Mokrý hadřík může poškodit citlivé prvky robota a základní stanice. K čištění používejte suchý hadřík.

## Nabíjecí kontakty a signalizační oblast

Nabíjecí kontakty a signalizační oblast čistěte měkkým a suchým hadříkem.

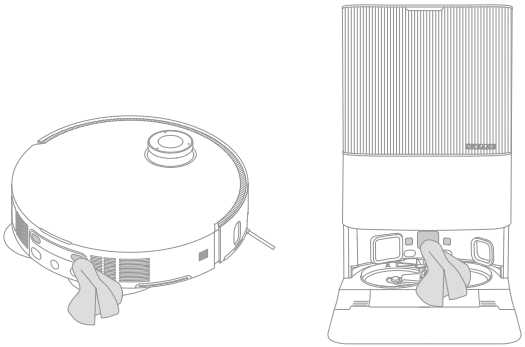

# Rutinní údržba

## Automatické vyprázdnění ventilačních otvorů

Vyčistěte automaticky vyprazdňované větrací otvory robota a základní stanice měkkým a suchým hadříkem.

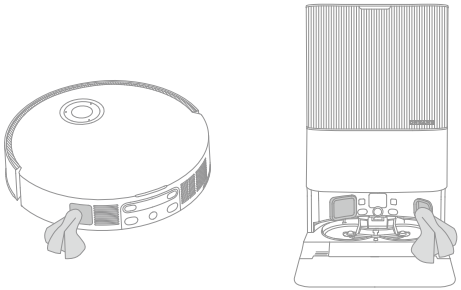

## Mopovací podložky

Pro výměnu vyjměte mopovací podložky z držáků mopovací podložky.

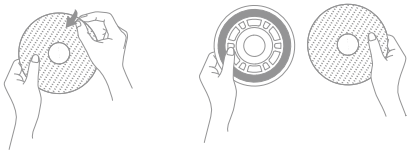

## Baterie

Robot obsahuje vysoce výkonnou lithium-iontovou baterii. Dbejte na to, aby byl akumulátor při každodenním používání dobře nabitý, aby byl zachován jeho optimální výkon. Pokud robot delší dobu nepoužíváte, vypněte jej a odložte. Abyste zabránili poškození v důsledku nadměrného vybití, nabíjejte robota alespoň jednou za tři měsíce.

# Řešení problémů

| Problém | Řešení |
|---|---|
| Robot se nezapne. | Baterie je vybitá. Nabijte robota na základně a zkuste to znovu.<br>Teplota baterie je příliš nízká nebo příliš vysoká. Doporučuje se provozovat spotřebič při teplotě mezi 0°C (32°F) a 40°C (104°F). |
| Robota nelze nabíjet. | Základní stanice není připojena k napájení, zkontrolujte, zda jsou oba konce jejího napájecího kabelu správně zapojeny.<br>Kontakt mezi nabíjecími kontakty na základní stanici a robotem je špatný, očistěte nabíjecí kontakty.<br>Zkontrolujte, zda se na konektorech robota nenachází cizí předmět, a případně cizí předmět odstraňte. |
| Robot se nedokáže připojit k síti Wi-Fi. | Heslo sítě Wi-Fi je nesprávné. Zkontrolujte, zda je heslo použité pro připojení k síti Wi-Fi správné.<br>Robot nepodporuje připojení Wi-Fi v pásmu 5 GHz. Zkontrolujte, zda je robot připojen k připojení Wi-Fi 2,4 GHz.<br>Signál Wi-Fi je slabý. Ujistěte se, že se robot nachází v oblasti s dobrým pokrytím sítě Wi-Fi.<br>Robot nemusí být připraven ke konfiguraci. Ukončete a znovu vstupte do aplikace a poté to zkuste znovu podle pokynů. |
| Robot nemůže najít základní stanici a vrátit se k ní. | Základní stanice je odpojena od napájení nebo je přemístěna, když na ní robot není. Připojte prosím základní stanici k napájení nebo umístěte robota na základní stanici, aby se mohl nabíjet.<br>V okolí základní stanice je příliš mnoho překážek. Umístěte základní stanici na volnější plochu.<br>Pohyb robota může způsobit změnu jeho polohy, a pokud se změna polohy nezdaří, znovu vytvoří mapu. Pokud je robot příliš daleko od základní stanice, nemusí být schopen se sám automaticky vrátit, v takovém případě budete muset robota na základní stanici umístit ručně.<br>Otřete signalizační oblast na základní stanici, abyste odstranili prach nebo nečistoty. |

# Řešení problémů

| Problém | Řešení |
|---|---|
| Robot se zasekne před základní stanicí a nemůže se k ní vrátit. | Zkontrolujte, zda je po obou stranách nebo před základní stanicí dostatek místa, aby nedošlo k zablokování robota. Cesta pro návrat k nabíjení je zablokovaná, např. jsou zavřené dveře.<br>Robot může uklouznout, pokud je podlaha před základní stanicí příliš mokrá. V takovém případě před dalším pokusem přebytečnou vodu očistěte.<br>Doporučujeme přemístit základní stanici na jiné místo a zkusit to znovu.<br>Ujistěte se, že je prodlužovací deska rampy správně nainstalována. |
| Robot se nevypíná. | Robota nelze vypnout, když se nabíjí. Doporučujeme robota odsunout od základní stanice a poté jej vypnout stisknutím a podržením tlačítka ⏻ po dobu 3 sekund.<br>Pokud robota nelze vypnout provedením kroku 1, stiskněte a podržte tlačítko ⏻ po dobu 10 sekund, abyste robota násilně vypnuli. Pokud problém přetrvává, obraťte se na poprodejní servis. |
| Rychlost nabíjení je pomalá. | Když je baterie vybitá, trvá úplné nabití robota přibližně 4,5 hodiny.<br>Pokud budete robota provozovat při teplotách mimo uvedený rozsah, rychlost nabíjení se automaticky sníží, aby se prodloužila životnost baterie.<br>Nabíjecí kontakty robota i základní stanice mohou být znečištěné, otřete je suchým hadříkem. |
| Během provozu robota se zvyšuje hlučnost. | Zkontrolujte, zda není ucpaný filtr prachového boxu. Pokud ano, vyčistěte jej nebo vyměňte.<br>V hlavních kartáčích nebo prachovém boxu se může zachytit tvrdý předmět. Zkontrolujte a odstraňte jakýkoli tvrdý předmět.<br>Hlavní kartáče nebo boční kartáč se může zamotat. Zkontrolujte a odstraňte všechny cizí předměty.<br>Přepněte režim sání na Standardní nebo Tichý. |
| Robot se pohybuje bez dodržení nastavené trasy. | Předměty, jako jsou napájecí kabely a pantofle, by měly být před použitím robota uklizeny.<br>Práce na mokrém kluzkém povrchu způsobuje prokluzování hlavního kola. Doporučujeme mokrá místa před použitím robota vysušit.<br>Otřete okno nárazníku a 3D dvouřádkové laserové senzory robota čistým měkkým hadříkem, aby zůstaly čisté a nezakryté. |

# Řešení problémů

| Problém | Řešení |
|---|---|
| Robot přehlédne místnosti, které je třeba uklidit. | Ujistěte se, že jsou dveře uklízených místností otevřené.<br>Místo před uklízenou místností může být mokré a kluzké, což může způsobit, že robot uklouzne a pracuje nestandardně. Před použitím robota zkuste podlahu vysušit. |
| Robot po nabití nepokračuje v úklidu. | Ujistěte se, že robot není nastaven do režimu Nerušit (DND), který mu zabrání v obnovení úklidu.<br>Robot nepokračuje v úklidu poté, co robota ručně umístíte na základní stanici nebo odešlete robota k nabíjení prostřednictvím aplikace nebo tlačítka ⌂ . |
| Stanice nemůže automaticky vyprázdnit prachový box. | Zkontrolujte, zda je prachový sáček v prachovém zásobníku plný.<br>Pokud prachový sáček není plný, zkontrolujte, zda se u otvorů pro automatické vyprazdňování robota, základní stanice nebo prachového boxu nenachází nějaká překážka. Pokud ano, včas ucpanou část vyčistěte. |
| Hladina vody v mycím boxu je abnormální. | Zkontrolujte, zda není těsnění na nádržce na špinavou vodu uvolněné nebo nesprávně nainstalované, a pokud ano, ručně jej obnovte. Pokud problém přetrvává, obraťte se na poprodejní servis.<br>Jemně zatlačte na nádržku na špinavou vodu, abyste se ujistili, že je správně nainstalována.<br>Vyjměte filtr mycí desky a zkontrolujte, zda není ucpaný odtok odpadní vody, a vyčistěte jej.<br>Zkontrolujte čisticí roztok. Nepřidávejte jinou tekutinu než oficiálně schválený čisticí roztok. |
| Držák mopovací podložky je abnormálně zvednutý. | Vyjměte držák mopovací podložky a zkontrolujte, zda v něm neuvízl nějaký cizí předmět, a zkuste robota znovu spustit. Pokud problém přetrvává, obraťte se na poprodejní servis. |
| Pod nádržkou na čistou vodu nebo kolem těsnění je voda. | Při vyjímání nádržky na čistou vodu může pod nádržkou nebo kolem těsnění zůstat trochu vody v potrubí. To je normální. Otřete ji prosím suchým hadříkem. |

Chcete-li získat další podporu, kontaktujte nás na adrese https://global.dreametech.com

# Specifikace

## Robot

| Model | RLX85CE | RLX85CE-1 | RLX85CE-3 |
|---|---|---|---|
| | RLX85CE-4 | RLX85CE-5 | RLX85CE-6 |
| Doba nabíjení | Asi 4,5 hodiny | | |
| Jmenovité napětí | 14,4 V⎓ | | |
| Jmenovitý výkon | 75 W | | |
| Provozní frekvence | 2400-2483,5 MHz | | |
| Maximální výstupní výkon | < 20 dBm | | |

Při běžném používání tohoto zařízení by měla být mezi anténou a tělem uživatele dodržena vzdálenost alespoň 20 cm.

## Základní stanice

| Model | RCXE0105 | RCXE0108 | RCXE0109 |
|---|---|---|---|
| Jmenovitý vstup | 220-240 V~ 50-60 Hz | | |
| Jmenovitý výkon | 20 V⎓ 2 A | | |
| Jmenovitý výkon (při vyprazdňování) | 700 W | | |
| Jmenovitý výkon (při čištění horkou vodou) | 1160 W | | |
| Jmenovitý výkon (při nabíjení a sušení) | 87 W | | |

Poznámka:

· Jmenovitý výkon (při čištění horkou vodou) je určen hodnotou výkonu během reprezentativního období (teplota vody 25 ℃).

· Jmenovitý výkon (během nabíjení a sušení) je určen hodnotou výkonu v době plného zatížení.

# Likvidace a odstranění baterie

Vestavěná lithium-iontová baterie obsahuje látky nebezpečné pro životní prostředí. Před likvidací baterie se ujistěte, zda byla baterie vyjmuta kvalifikovanými techniky a zlikvidována v příslušném recyklačním středisku.

- baterie musí být před vyřazením ze spotřebiče vyjmuta;
- vyjmutí baterie musí být spotřebič odpojen od elektrické sítě;
- baterie musí být bezpečně zlikvidována.

## UPOZORNĚNÍ:

Před vyjmutím odpojte baterii od zdroje napájení a co nejvíce ji nechte vybít.

Nepotřebné baterie je nutné zlikvidovat v příslušném recyklačním středisku.

Nevystavujte baterii vysokým teplotám, abyste předešli riziku exploze.

V nestandardních podmínkách může z baterie vystříknout kapalina. Pokud dojde ke kontaktu, opláchněte postižené místo vodou a vyhledejte lékařskou pomoc.

## Postup vyjmutí:

1. Otočte robota, pomocí vhodného nástroje odstraňte šrouby na zadní straně robota a poté sejměte kryt.
2. Odpojte svorky mezi baterií a deskou plošných spojů a vyjměte baterii.

## Informace o odpadech z elektrických a elektronických zařízení (OEEZ)

Všechny výrobky označené tímto symbolem patří mezi odpady elektrických a elektronických zařízení (OEEZ podle směrnice 2012/19/EU), které se nesmí míchat s netříděným domovním odpadem. Chraňte proto lidské zdraví a životní prostředí a odevzdejte svá vysloužilá zařízení na určeném sběrném místě pro recyklaci použitých elektrických a elektronických zařízení určeném státními nebo místními úřady. Správná likvidace a recyklace pomůže zabránit možným negativním důsledkům pro životní prostředí a lidské zdraví. Další informace o umístění i podmínkách těchto sběrných míst získáte od prodejce nebo místních úřadů.

# Bezpečnostné informácie

Ak chcete zabrániť zásahu elektrickým prúdom, požiaru alebo zraneniu v dôsledku nesprávneho používania spotrebiča, pred použitím spotrebiča si dôkladne prečítajte príručku používateľa a uschovajte ju na použitie v budúcnosti.

## Obmedzenia používania

- Tento produkt by nemali používať deti mladšie ako 8 rokov ani osoby s telesným, zmyslovým alebo duševným postihnutím, prípadne obmedzenými skúsenosťami alebo znalosťami, bez dozoru rodiča alebo opatrovníka, aby sa zaistila bezpečná prevádzka a zabránilo sa prípadným rizikám. Deti bez dozoru nesmú vykonávať čistenie ani údržbu.
- Spotrebič je určený len na používanie s napájacou jednotkou poskytnutou so spotrebičom.
- Tento spotrebič obsahuje batérie, ktoré môžu vymeniť len vyškolené osoby.
- Uvoľnite plochu určenú na čistenie. So spotrebičom sa nesmú hrať deti. Keď je robot v prevádzke, uistite sa, že deti a domáce zvieratá sa nachádzajú v bezpečnej vzdialenosti od neho.
- Spotrebič neinštalujte, nenabíjajte a nepoužívajte v kúpeľni ani v blízkosti bazéna.
- Tento produkt je určený len na čistenie podláh v domácom prostredí. Nepoužívajte ho v exteriéri, na iných povrchoch ako podlahách ani v obchodnom alebo priemyselnom prostredí.
- Uistite sa, že spotrebič pracuje správne vo vhodnom prostredí. V opačnom prípade spotrebič nepoužívajte.
- Ak je poškodený napájací kábel, musí sa vymeniť za špeciálny kábel alebo zostavu, ktorú poskytne výrobca alebo jeho servisný zástupca.

# Bezpečnostné informácie

## Obmedzenia používania

- Robot nepoužívajte na ploche vyvýšenej nad úrovňou zeme bez ochrannej zábrany.
- Robot nepokladajte dole hlavou. Nepoužívajte kryt LDS, kryt robota ani nárazník ako rukoväť robota.
- Robot používajte v prostrediach s teplotou viac ako 0 °C a menej ako 40 °C. Uistite sa, že na podlahe sa nenachádza žiadna tekutina ani lepkavá látka.
- Ak chcete zabrániť poškodeniu alebo škodám pri ťahaní, pred uvedením spotrebiča do prevádzky odstráňte všetky voľné predmety na podlahe, ako aj napájacie a iné káble v dráhe čistenia.
- Z podlahy odstráňte krehké alebo malé predmety, aby do nich robot nenarazil a nepoškodil ich.
- Nepribližujte vlasy, prsty a iné časti tela k nasávaciemu otvoru robota.
- Nástroj na čistenie uschovajte mimo dosahu detí.
- Spotrebič nepoužívajte v miestnosti, v ktorej spí dieťa alebo dojča.
- Na robot nepokladajte deti, domáce zvieratá ani žiadne predmety, a to bez ohľadu na to, či sa pohybuje alebo nie.
- Do nádržky na čistú vodu možno pridať len čistú vodu a oficiálne schválený čistiaci roztok. Nepridávajte žiadnu inú tekutinu, ako napríklad lieh alebo dezinfekčný prostriedok. Pomer čistiaceho roztoku k čistej vode možno skontrolovať na fľaši s čistiacim roztokom. Čistiaci roztok uschovajte mimo dosahu detí.

# Bezpečnostné informácie

## Obmedzenia používania

- Robot nepoužívajte na čistenie horiacich predmetov. Robot nepoužívajte na zber horľavých alebo zápalných kvapalín, korozívnych plynov, prípadne nezriedených kyselín alebo rozpúšťadiel.
- Nevysávajte tvrdé ani ostré predmety. Spotrebič nepoužívajte na zber predmetov, ako sú napríklad kamene, veľké kusy papiera alebo predmety, ktoré môžu spotrebič upchať.
- Pred čistením alebo údržbou spotrebiča je nutné odpojiť zástrčku od sieťovej zásuvky.
- Robot a základnú stanicu neutierajte mokrou handričkou ani ich neoplachujte žiadnou tekutinou. Po vyčistení umývateľných častí tieto časti nechajte úplne vysušiť pred ich opätovným vložením a používaním.
- Tento produkt používajte v súlade s pokynmi v príručke používateľa. Používatelia sú zodpovední za prípadnú stratu alebo poškodenie v dôsledku nesprávneho používania tohto produktu.

## Batérie a nabíjanie

- Nepoužívajte žiadne batérie ani základnú stanicu tretích strán. Robot možno používať len s modelom základnej stanice RCXE0105/RCXE0108/RCXE0109.
- Nepokúšajte sa sami rozoberať, opravovať ani upravovať batériu alebo základnú stanicu.
- Neumiestňujte základnú stanicu do blízkosti zdroja tepla.
- Neutierajte a nečistite nabíjacie kontakty základnej stanice mokrou handričkou ani mokrými rukami.

# Bezpečnostné informácie

**Batérie a nabíjanie**

- Likvidujte správne staré batérie. Nepotrebné batérie by sa mali zlikvidovať vo vhodnom recyklačnom zariadení.
- Ak sa poškodí alebo pokazí napájací kábel, ihneď ho prestaňte používať a kontaktujte oddelenie popredajného servisu.
- Uistite sa, že pri preprave je robot vypnutý, a ak je to možné, je uložený vo svojom pôvodnom obale.
- Ak sa robot nebude dlhší čas používať, úplne ho nabite, vypnite ho a uložte ho na chladnom a suchom mieste. Robot nabíjajte aspoň raz za 3 mesiace, aby sa zabránilo nadmernému vybitiu batérie.

**Bezpečnostné informácie o laseroch**

- Laserový snímač v tomto produkte vyhovuje norme IEC 60825-1:2014/EN 60825-1:2014/A11:2021 pre laserové produkty triedy 1. Pri používaní zabráňte priamemu kontaktu očí s ním.

LASEROVÝ PRODUKT TRIEDY 1

SPOTREBITEĽSKÝ LASEROVÝ PRODUKT

EN 50689:2021

Iba na použitie vo vnútorných priestoroch

Prečítajte si návod na obsluhu

Spoločnosť Dreame Trading (Tianjin) Co., Ltd. týmto vyhlasuje, že rádiové zariadenie typu RLX85CE/RLX85CE-1/RLX85CE-3/RLX85CE-4/RLX85CE-5/RLX85CE-6 je v súlade so smernicou 2014/53/EÚ. Úplné znenie EÚ vyhlásenia o zhode je k dispozícii na tejto internetovej adrese: https://global.dreametech.com

Podrobnú elektronickú príručku nájdete na adrese https://global.dreametech.com/pages/user-manuals-and-faqs

# Prehľad produktu

## Obsah balenia

(Dreame X50 Ultra)

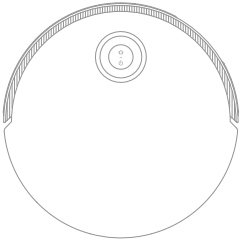

Robot

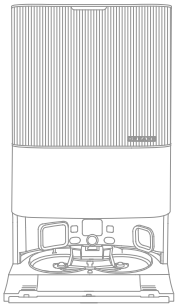

Základná stanica

## Iné príslušenstvo

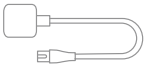

Napájací kábel

Nadstavec rampy základnej stanice

Používateľská príručka

Automatická priehradka na čistiaci prostriedok (vopred vložené)

Vrecko na prach 2 ks (1 vopred nainštalované)

Mopovacia podložka 2 ks (vopred vložené)

Držiak mopovacej podložky 2 ks

Filter umývacej dosky (vopred vložené)

Čistiaci roztok

Nástroj na čistenie

# Prehľad produktu

## Obsah balenia

(Dreame X50 Ultra Complete)

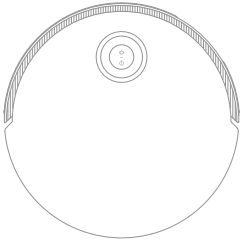

Robot

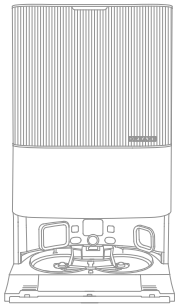

Základná stanica

## Iné príslušenstvo

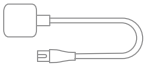

Napájací kábel

Nadstavec rampy základnej stanice

Automatická priehradka na čistiaci prostriedok (vopred vložené)

Vrecko na prach 2 ks (1 vopred nainštalované)

Mopovacia podložka 2 ks (vopred vložené)

Držiak mopovacej podložky 2 ks

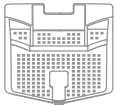

Filter umývacej dosky (vopred vložené)

Používateľská príručka

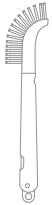

Nástroj na čistenie

## Súprava dodatočného príslušenstva

Hlavná kefka 1 ks

Bočná kefka 2 ks

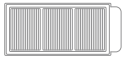

Filter škatule na prach 3 ks

Vrecko na prach 3 ks

Mopovacia podložka 12 ks

Čistiaci roztok 1 ks

# Prehľad produktu

## Robot

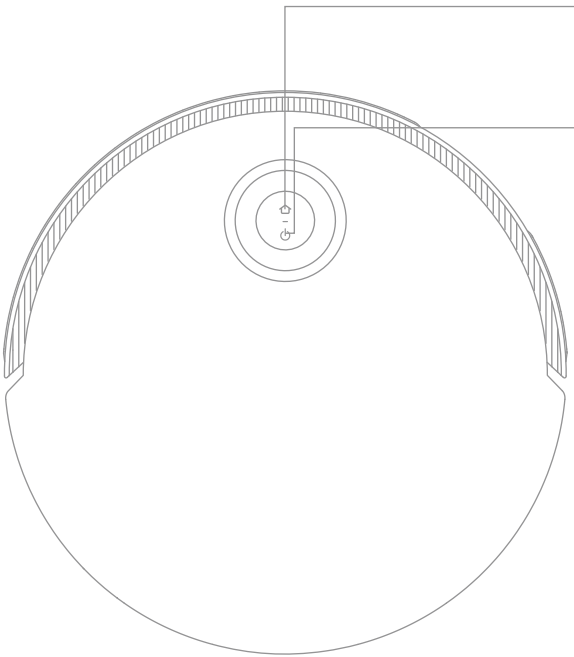

**Tlačidlo doku**
· Stlačením odošlete robot späť do základnej stanice
· Pridržaním počas 3 sekúnd zakážete detskú poistku

**Vypínač/tlačidlo čistenia**
· Pridržaním počas 3 sekúnd spotrebič zapnete alebo vypnete
· Stlačením spustíte čistenie po zapnutí robota

**Kruhový indikátor stavu**
· Svieti namodro: prebieha alebo sa dokončilo čistenie
· Nepretržite svieti zelená: Nabíjanie
· Bliká naoranžovo: Chyba

**Indikátor stavu tlačidla**
· Svieti nabielo: prebieha alebo sa dokončilo čistenie
· Pulzuje nabielo: prebieha nabíjanie (batéria nie je takmer vybitá)
· Nepretržite svieti oranžová: pohotovostný režim pri takmer vybitej batérii alebo pozastavenie pri takmer vybitej batérii
· Pulzuje naoranžovo: prebieha nabíjanie (batéria je takmer vybitá)
· Bliká naoranžovo: Chyba
· Bliká naružovo: Aktivovaná kamera

**Poznámka:**
· Keď robot čistí alebo sa vracia, aby sa nabil, stlačením ľubovoľného tlačidla na robote ho pozastavíte.
· Detskú poistku možno povoliť/zakázať prostredníctvom aplikácie Dreamehome.

# Prehľad produktu

## Robot a snímače

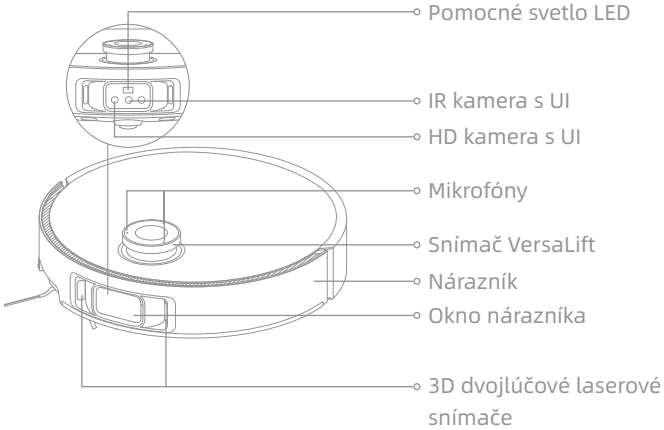


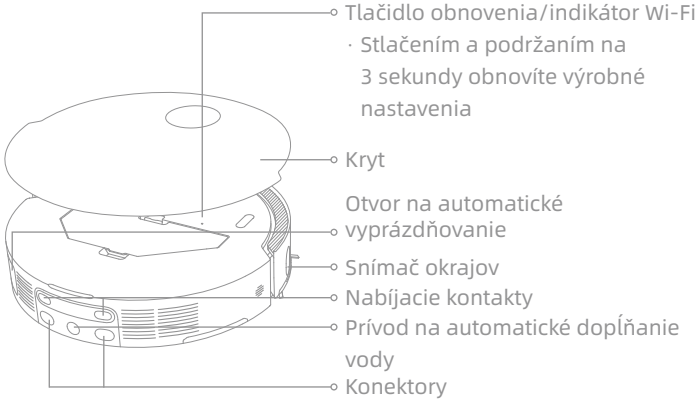


**Poznámka:** Snímač VersaLift sa spustí, keď je robot v pohotovostnom režime, nabíja sa na základnej stanici alebo čistí oblasti s nízkou svetlou výškou. V prípade čistenia oblastí s nízkou svetlou výškou robotom nehýbte, pretože to môže ovplyvniť jeho polohovanie.

# Prehľad produktu

## Robot a snímače

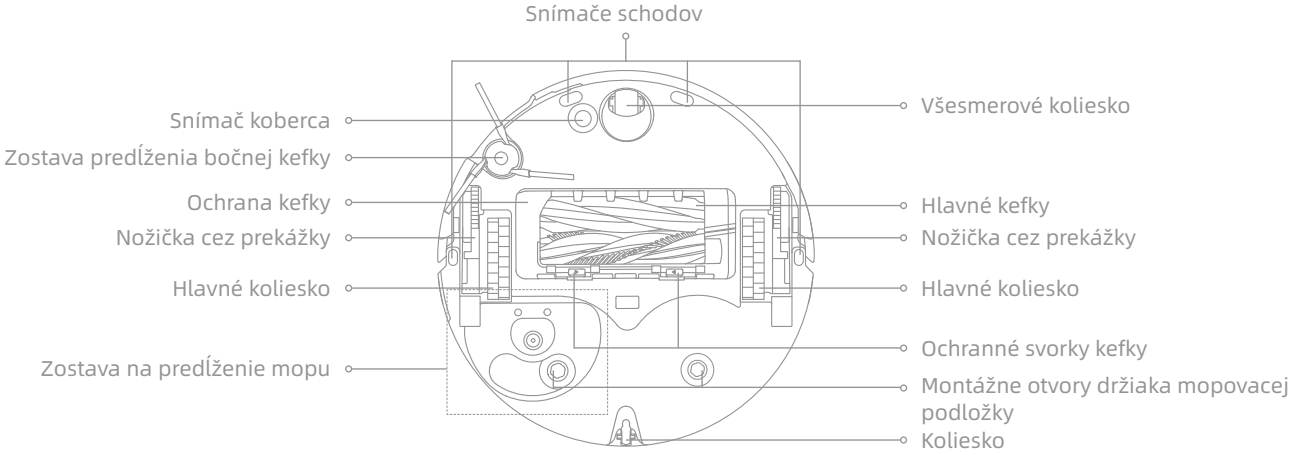


## Škatuľa na prach

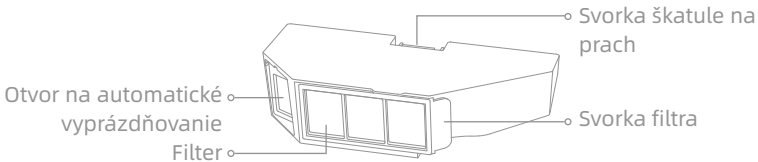


## Zostava mopu

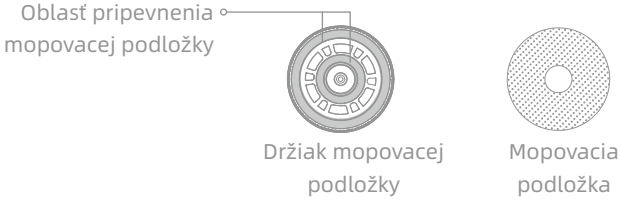

# Prehľad produktu

## Základná stanica

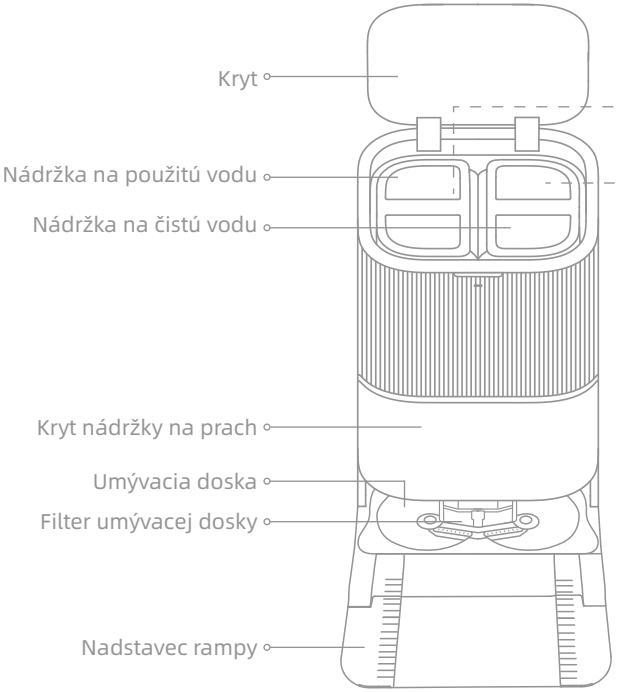


## Nádržka na použitú vodu

## Nádržka na čistú vodu

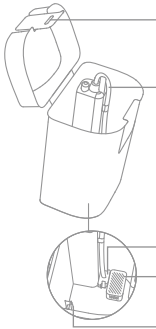

# Prehľad produktu

## Základná stanica

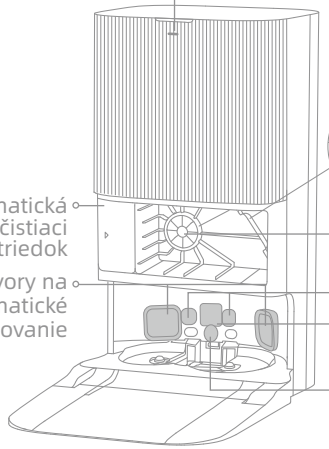


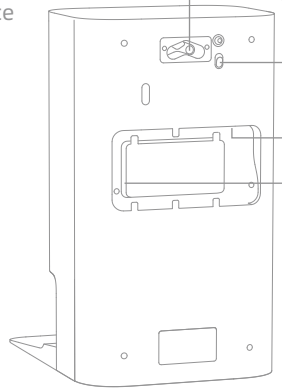


**Poznámka:** Súpravu na pripojenie vody na automatické dopĺňanie a vypúšťanie je potrebné zakúpiť samostatne. (K dispozícii len v určitých regiónoch)

# Príprava domácnosti

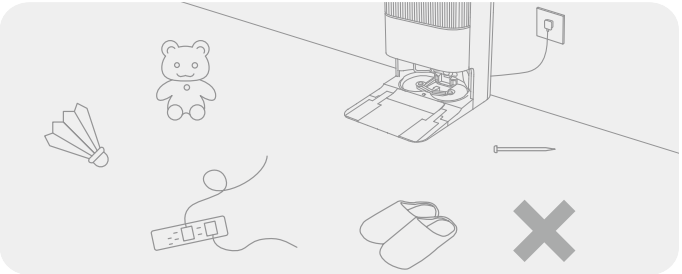

Pred čistením odstráňte nestabilné, krehké, cenné a nebezpečné predmety, ako aj káble, handričky, hračky, tvrdé a ostré predmety na zemi, aby sa do nich robot nezaplietol, nepoškriabal ich alebo ich neprevrátil a nespôsobil škodu.

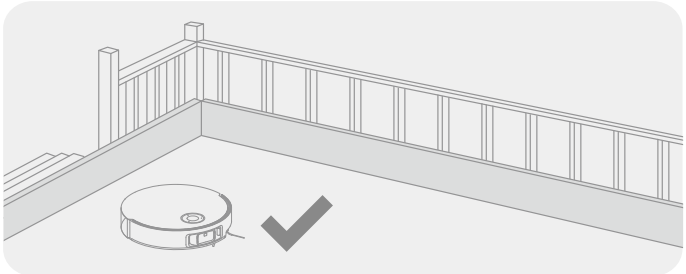

Pred čistením položte fyzickú zábranu na okraj schodov, aby sa zaistila bezpečná a plynulá činnosť robota.

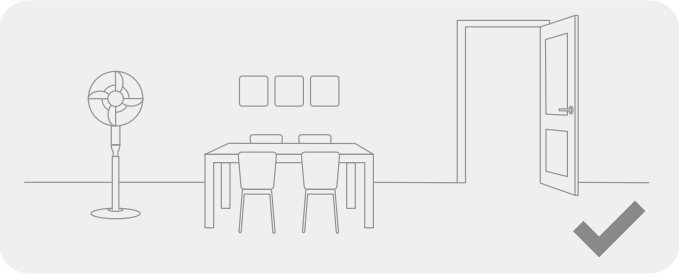

Otvorte dvere miestnosti určenej na čistenie a položte nábytok na vhodné miesto, aby ste vytvorili viac priestoru.

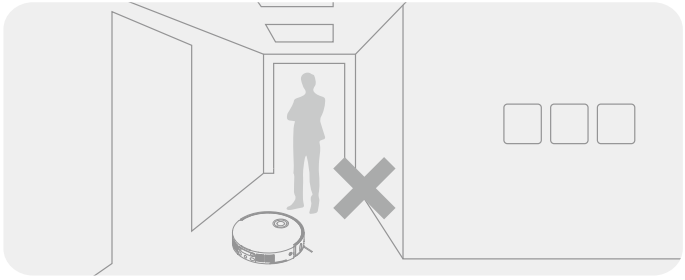

Aby robot nevynechal miesta, ktoré je potrebné vyčistiť, nestojte pred robotom, na prahu, v chodbe alebo na úzkych miestach.

**Poznámka:**

· Pri prvom použití robota ho počas čistenia sledujte a včas odstráňte prípadné prekážky.
· Pomocné svetlo LED poskytuje pomocné osvetlenie v slabo osvetlených prostrediach.
· Nevysávajte tvrdé predmety, ako napríklad kamene, oceľové guľôčky a časti hračiek, ale tiež ostré predmety, ako napríklad stavebný odpad, rozbité sklo a klince, inak môže dôjsť k poškriabaniu dlážky.

# Pred použitím

## 1. Umiestnenie základnej stanice a pripojenie k elektrickej zásuvke

Položte základnú stanicu na miesto, ktoré je čo najviac otvorené a má dobrý signál Wi-Fi. Ponechajte dostatok priestoru, ako je znázornené na obrázku, a odstráňte všetky predmety v zatienenej oblasti. Do základnej stanice zasuňte napájací kábel a zapojte ho do zásuvky.

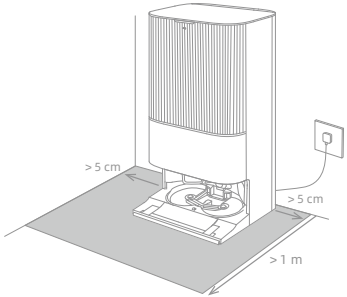


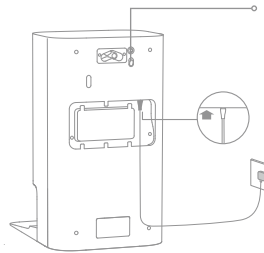

I : ZAPNUTÉ
O : VYPNUTÉ

Pevne zasuňte napájací kábel smerom nahor, kým sa nerozsvieti indikátor.

**Poznámka:**

- Uistite sa, že žiadne predmety neblokujú signálnu oblasť.
- Ak chcete, aby mláky vody nezamočili drevené podlahy alebo koberce, základnú stanicu sa odporúča položiť na dlaždice alebo mramorové podlahy.

## 2. Inštalácia nadstavca rampy

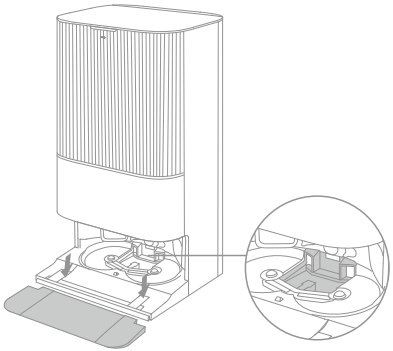

Filter umývacej dosky

**Poznámka:** Uistite sa, že je filter umývacej dosky nainštalovaný na svojom mieste.

# Pred použitím

## 3. Odstráňte ochranu robota a nainštalujte zostavu mopu

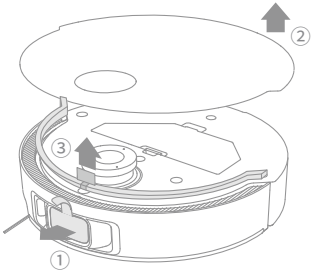


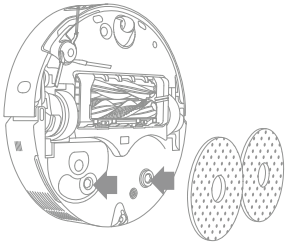

## 4. Pripojenie robota k základnej stanici

Stlačením a podržaním tlačidla ⏻ na robote na 3 sekundy ho zapnete. Položte robot na základnú stanicu tak, aby bola zostava mopu otočená smerom k umývacej doske. Potom zaznie hlasové oznámenie, keď sa robot úspešne pripojí k základnej stanici.
Po úplnom nabití robota zostanú indikátory stavu na robote a základnej stanici svietiť 10 minút a potom zhasnú.

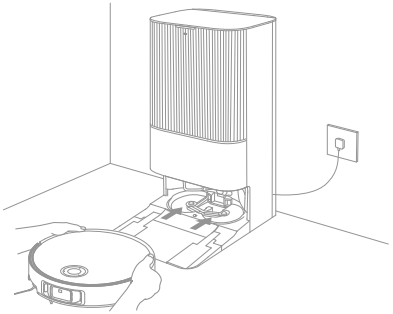

**Poznámka:** Pred prvým použitím robota sa odporúča úplne ho nabiť. Ak sa robot nedá zapnúť, pretože je úplne vybitá batéria, pripojte ho k stanici manuálne, aby sa nabil.

# Pred použitím

## 5. Pridajte čistiaci roztok

(1) Odstráňte kryt nádržky na prach a vytiahnite automatickú priehradku na čistiaci prostriedok.

(2) Otvorte horný kryt priehradky a pridajte čistiaci roztok.

(3) Zatvorte kryt priehradky, vložte ju späť do základnej stanice a potom znova nasaďte kryt nádržky na prach. Čistiaci roztok sa bude pridávať automaticky počas práce.

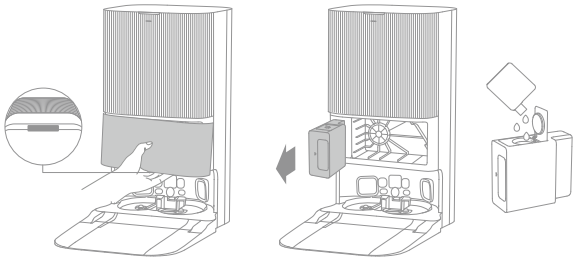

**Poznámka:**

- Automatickú priehradku na čistiaci prostriedok možno naplniť čistiacim roztokom na použitie. Nepridávajte žiadnu inú tekutinu ako oficiálne schválený čistiaci roztok, aby ste predišli poruchám.
- Nainštalujte automatickú priehradku na čistiaci prostriedok, kým nezacvakne na svoje miesto.

## 6. Pridanie vody do nádržky na čistú vodu

Vyberte nádržku na čistú vodu zo základnej stanice a nádržku naplňte čistou vodou. Potom ju vložte späť do základnej stanice.

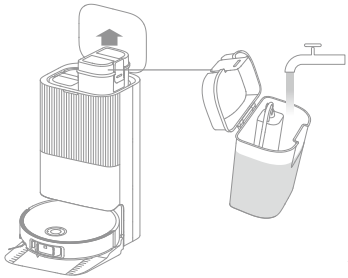

**Poznámka:** Do nádržky na vodu nepridávajte horúcu vodu, pretože nádržka by sa mohla zdeformovať.

# Pripojenie k aplikácii Dreamehome

## 1. Stiahnutie aplikácie Dreamehome

Odstráňte kryt robota a naskenujte QR kód na robote alebo vyhľadajte „Dreamehome“ v obchode s aplikáciami a stiahnite a nainštalujte aplikáciu.

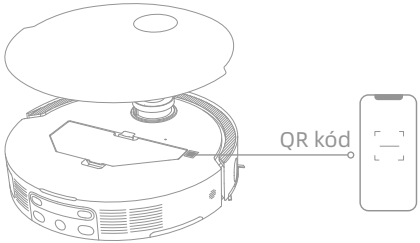


**Poznámka:**

- Podporovaná je len 2,4 GHz sieť Wi-Fi.
- V dôsledku inovácií softvéru aplikácie sa skutočná prevádzka môže líšiť od pokynov v tejto príručke. Postupujte podľa pokynov na základe aktuálnej verzie aplikácie.

## 2. Pridanie zariadenia

Otvorte aplikáciu Dreamehome, ťuknite na „Naskenovať QR kód na pripojenie“ a znova naskenujte ten istý QR kód na robote, aby ste pridali zariadenie. Podľa pokynov dokončite vytvorenie pripojenia Wi-Fi.

**Poznámka:** Ak chcete obnoviť Wi-Fi, zopakujte krok 2 a potom postupujte podľa pokynov na dokončenie pripojenia Wi-Fi.

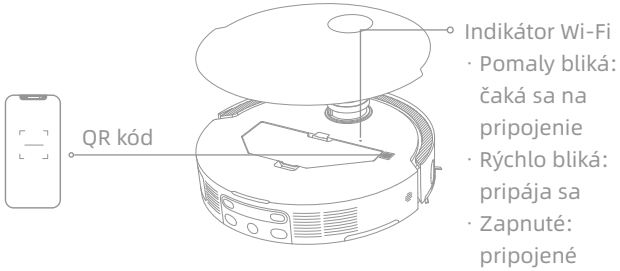

# Návod na použitie

## Zapnutie/vypnutie

Stlačením a podržaním tlačidla ⏻ na 3 sekundy zapnete robota. Indikátor napájania zostane svietiť. Alebo umiestnite robota na základnú stanicu tak, že zarovnáte nabíjacie kontakty robota s kontaktmi základnej stanice, a potom sa robot automaticky zapne a začne sa nabíjať. Ak chcete robot vypnúť, odsuňte ho zo základnej stanice a na 3 sekundy stlačte a podržte tlačidlo ⏻.

## Rýchle mapovanie

Po prvom nakonfigurovaní siete podľa pokynov v aplikácii rýchlo vytvorte mapu. Robot spustí mapovanie bez čistenia. Keď sa robot vráti na základnú stanicu, proces mapovania bude dokončený a mapa sa automaticky uloží.

## Pozastavenie/spánok

Keď je robot spustený, stlačením ľubovoľného tlačidla ho pozastavíte.

Ak je robot pozastavený dlhšie ako 10 minút, automaticky prejde do režimu spánku. Všetky indikátory na robote zhasnú. Ak chcete robot prebudiť, stlačte ľubovoľné tlačidlo na robote alebo použite aplikáciu.

**Poznámka:** Ak sa robot pozastaví a položí na základnú stanicu, aktuálny proces čistenia sa ukončí.

## Automatické obnovenie čistenia

Ak je batéria takmer vybitá, robot sa automaticky vráti na základnú stanicu, aby sa nabil. Keď sa nabije na dostatočnú úroveň nabitia batérie, bude pokračovať v nedokončených úlohách čistenia.

**Poznámka:** Ak chcete používať túto funkciu, povoľte ju v aplikácii.

## Režim Nerušiť

Keď je robot nastavený na režim Nerušiť (DND), robot nebude môcť pokračovať v čistení. Režim Nerušiť je predvolene zakázaný vo výrobnom závode. Pomocou aplikácie môžete režim Nerušiť povoliť alebo upraviť obdobie nerušenia. Predvolené obdobie nerušenia je 22:00 – 8:00.

**Poznámka:**

- Naplánované úlohy čistenia sa počas obdobia nerušenia vykonajú zvyčajným spôsobom.
- Keď sa obdobie nerušenia skončí, robot bude pokračovať v čistení tam, kde prestal.

## Reštartovanie robota

Ak robot prestane reagovať alebo sa nedá vypnúť, na 10 sekúnd stlačte a podržte tlačidlo ⏻, čím ho vynútene vypnete. Potom stlačením a podržaním tlačidla ⏻ na 3 sekundy robot zapnete.

# Návod na použitie

## Vysávanie a mopovanie

**Poznámka:** Po inštalácii súpravy mopu bude robot počas prvého použitia predvolene pracovať v režime „Vysávanie a mopovanie".

### 1. Spustenie čistenia

Stlačením tlačidla ⏻ na robote alebo pomocou aplikácie nastavte spustenie robota zo základnej stanice. Robot potom naplánuje optimálnu dráhu čistenia a vykoná úlohu čistenia na základe vytvorenej mapy.

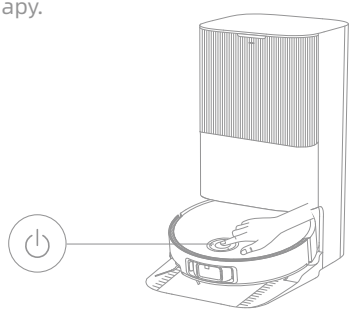

**Poznámka:**

- Ak chcete zabezpečiť, aby sa robot po čistení jednoducho vrátil na základnú stanicu, odporúča sa, aby robot začínal zo základnej stanice.
- Skôr ako robot začne mopovať, vyčistia sa mopovacie podložky. Buďte trpezliví a počkajte.
- Základnú stanicu, nádržku na čistú vodu, nádržku na použitú vodu ani filter umývacej dosky počas prevádzky nepresúvajte.
- Čistenie horúcou vodou možno v aplikácii povoliť pre čistenie mopovej podložky, čo platí pre všetky režimy. Aby ste zabránili obareniu, nedotýkajte sa výtoku vody, keď je funkcia zapnutá.

### 2. Automatické umývanie mopu

Pri čistení sa robot automaticky vráti na základnú stanicu, aby sa umyli mopovacie podložky, na základe frekvencie čistenia mopovacích podložiek zadanej v aplikácii. Základná stanica automaticky doplní nádržku na vodu robota a ten bude pokračovať v čistení.

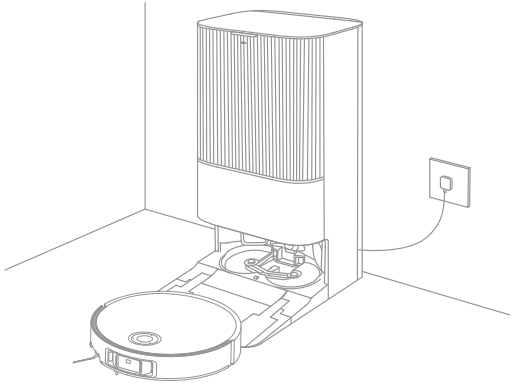

# Návod na použitie

## 3. Automatické vyprázdnenie škatule na prach a umytie a vysušenie mopovacích podložiek

Keď robot dokončí upratovanie a vráti sa do základnej stanice, aby sa nabil, základná stanica automaticky vyprázdni zásobník na prach a potom umyje a vysuší mopové podložky.

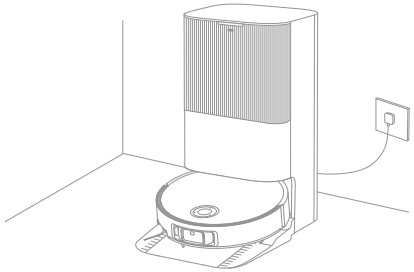

Poznámka:

- Ak je funkcia automatického vyprázdňovania vypnutá v aplikácii, základná stanica nebude automaticky vyprázdňovať škatuľu na prach.
- Základná stanica vyprázdni škatuľu na prach podľa nastavenia v aplikácii.

## 4. Čistenie nádržky na použitú vodu

Keď robot dokončí svoju úlohu, vyčistite nádržku na použitú vodu, aby sa nešíril zápach.

### Mopovanie po vysávaní

Ak v aplikácii povolíte funkciu mopovania po vysávaní, robot automaticky odstráni súpravu mopu na základnej stanici a povysáva podlahu. Po dokončení vysávania sa robot vráti na základnú stanicu, aby nainštaloval zostavu mopu, a základná stanica automaticky vyprázdni škatuľu na prach. A potom robot začne mopovať po zdvihnutí hlavných kefiek a bočných kefiek.

### Len vysávanie

V aplikácii zapnite funkciu vysávania a robot automaticky odstráni zostavu mopu na základnej stanici a začne vysávať.

### Len mopovanie

Ak v aplikácii povolíte funkciu mopovania, robot automaticky skontroluje, či je na základnej stanici nainštalovaná zostava mopu. Ak nie, robot nainštaluje zostavu mopu a po zdvihnutí hlavných a bočných kefiek začne mopovať.

# Bežná údržba

## Súčasti

Ak chcete robot zachovať v dobrom stave, odporúča sa oboznámiť sa s používaním príslušenstva v aplikácii alebo s tabuľkou bežnej údržby nižšie.

| Súčasť | Frekvencia údržby | Obdobie výmeny |
|---|---|---|
| Nádržka na použitú vodu | Po každom použití | / |
| Nádržka na čistú vodu | Raz za 2 týždne | |
| Hlavné kefky | | Každých 6 až 12 mesiacov |
| Filter škatule na prach | | Každých 3 až 6 mesiacov |
| Bočná kefka | | |
| Držiaky mopovacej podložky | | / |
| Filter umývacej dosky | Raz za 1 až 2 mesiace | / |
| Signálna oblasť základnej stanice | Raz za mesiac | |
| Nabíjacie kontakty | | |
| Otvory na automatické vyprázdňovanie | | |
| Všesmerové koliesko | | |
| Koliesko | | |
| Snímač okrajov | | |
| Snímač VersaLift | | |
| 3D dvojlúčové laserové snímače | | |

| Súčasť | Frekvencia údržby | Obdobie výmeny |
|---|---|---|
| Snímač koberca | Raz za mesiac | / |
| Snímače schodov | | |
| Okno nárazníka | | |
| Nárazník | | |
| Automatické doplňanie vody do robota | | |
| Dolná časť robota | | |
| Škatuľa na prach | Čistenie podľa potreby | |
| Hlavné kolieska | | |
| Nožičky cez prekážky | | |
| Vrecko na prach | / | Každých 2 až 4 mesiacov |
| Mopovacie podložky | | Každých 1 až 3 mesiacov |
| Inhibítor vodného kameňa | | Každých 18 až 36 mesiacov |

**Poznámka:** Frekvencia údržby a výmeny závisí od skutočného používania. Ak dôjde k výnimke v dôsledku osobitných okolností, odporúča sa okamžitá údržba alebo výmena.

# Bežná údržba

## Filter umývacej dosky

1. Po skončení čistenia mopovej podložky vyberte robot a odstráňte filter umývacej dosky.

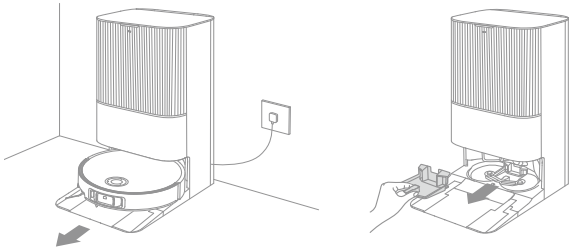

2. Filter umývacej dosky opláchnite čistou vodou, utrite ho a potom ho opäť vložte do umývacej dosky.

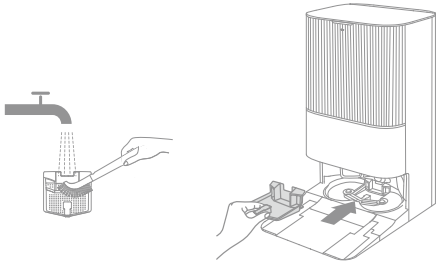

3. Pomocou aplikácie alebo stlačením tlačidla ⌂ vráťte robota do základnej stanice, prípadne robota manuálne vráťte späť.

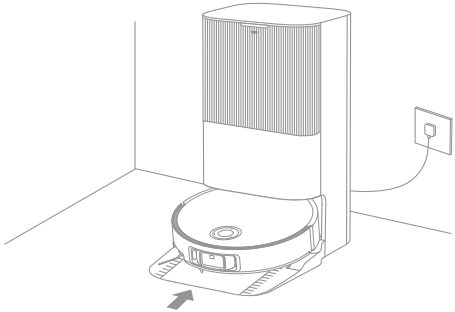

# Bežná údržba

## Vrecko na prach

1. Vyberte kryt nádržky na prach a zahoďte vrecko na prach.

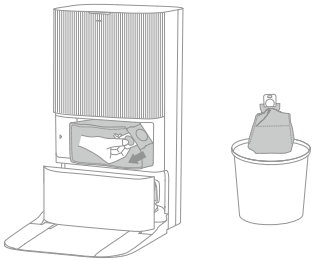

**Poznámka:** Potiahnutím rukoväti nahor sa vrecko utesní, aby sa z neho náhodne nevysypal prach a nečistoty.

2. Suchou handričkou odstráňte prach a nečistoty z filtra.

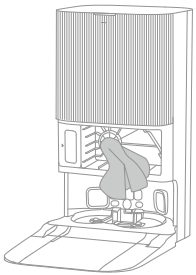

3. Vložte nové vrecko na prach.

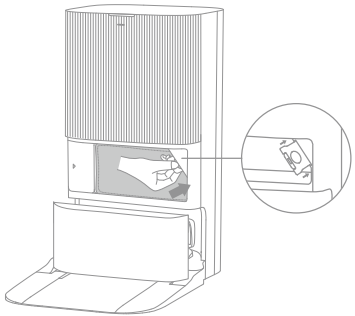

4. Znova vložte kryt nádržky na prach.

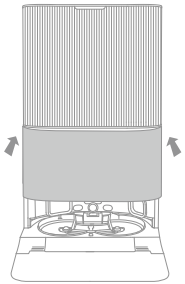

# Bežná údržba

## Nádržka na použitú vodu

1. Vyberte nádržku na použitú vodu, otvorte jej kryt a vylejte použitú vodu.

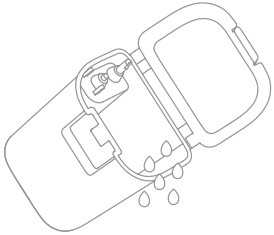

2. Nádržku na použitú vodu vypláchnite čistou vodou a pomocou priloženého čistiaceho nástroja vyčistite vnútornú stenu nádržky na použitú vodu.

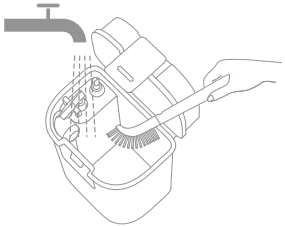

**Poznámka:** Guľa plaváka v nádržke na použitú vodu predstavuje pohyblivú súčasť. Pri jej čistení nepoužívajte príliš veľkú silu, aby ste ju nepoškodili.

# Bežná údržba

## Hlavné kefky

1. Stlačením svoriek ochranného krytu kefiek dovnútra odstráňte kryt kefiek a potom kefky vyberte z robota.

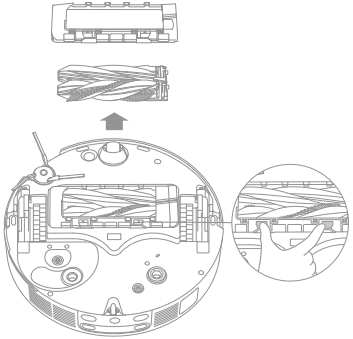

2. Vytiahnite kefky tak, ako je znázornené na obrázku. Pomocou dodaného čistiaceho nástroja odstráňte všetky vlasy zamotané v kefkách. Po vyčistení pevne zatlačte kefky do hlavného držiaka kefiek, kým nezacvaknú na svoje miesto.

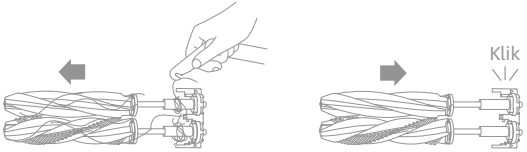


**Poznámka:** Pri vyťahovaní hlavných kefiek buďte opatrní, aby ste predišli zraneniu.

3. S šípkami vytlačenými na obrazovke smerom nahor zasuňte držiak hlavných kefiek do otvorov šikmo nadol.

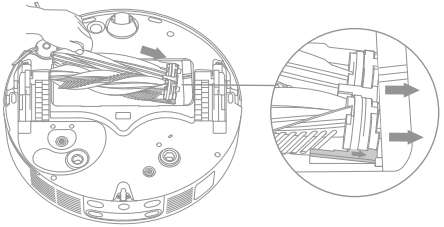

4. Zarovnajte predný koniec krytu kefiek so štrbinou, zasuňte ho šikmým spôsobom smerom nadol a potom ho zatlačte na miesto.

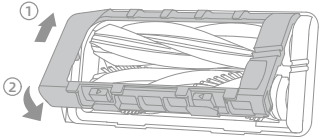

# Bežná údržba

## Bočná kefka

Pomocou skrutkovača odskrutkujte bočnú kefku, očistite z nej vlasy a potom ju naskrutkujte späť.

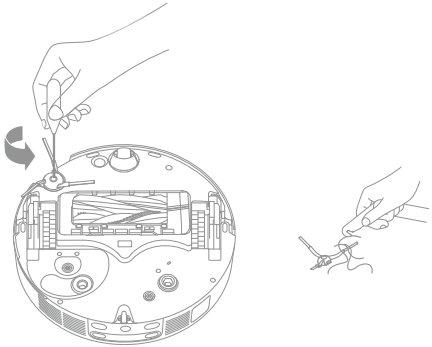

## Držiaky mopovacej podložky

Vyberte a vyčistite držiaky mopovacej podložky.

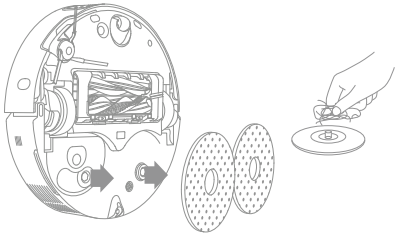

## Všesmerové koliesko

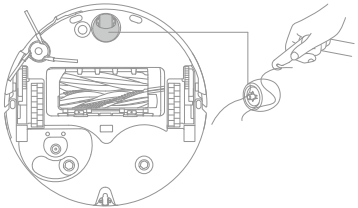

Poznámka:

- Na oddelenie nápravy a pneumatiky všesmerového kolieska použite nástroj, ako napríklad malý skrutkovač. Nepoužívajte nadmernú silu.
- Opláchnite všesmerové koliesko pod tečúcou vodou a po úplnom vysušení ho vložte späť.

# Bežná údržba

## Škatuľa na prach a filter

1. Odstráňte kryt robota a stlačením svorky škatule na prach vyberte škatuľu na prach.

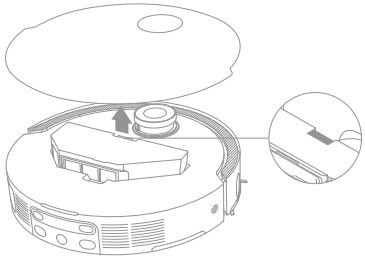

2. Odstráňte filter škatule na prach a potom vyprázdnite škatuľu na prach.

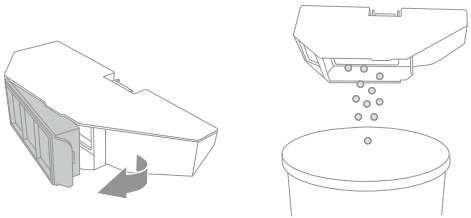

3. Jemným ťuknutím na kôš filtra odstráňte nečistoty.

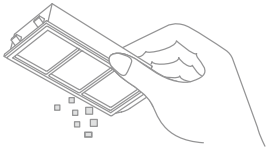

**Poznámka:** Nepokúšajte sa čistiť filter kefkou, prstom alebo ostrými predmetmi, aby nedošlo k poškodeniu.

4. Opláchnite škatuľu na prach a filter vodou a pred opätovným vložením ich úplne vysušte.

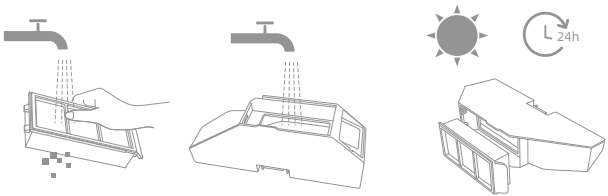


**Poznámka:**

- Škatuľu na prach a filter oplachujte len čistou vodou. Nepoužívajte čistiaci prostriedok.
- Škatuľu na prach a filter používajte až po úplnom vysušení.

# Bežná údržba

## Snímače robota

Utrite snímače robota mäkkou suchou handričkou, ako je znázornené na obrázku nižšie:

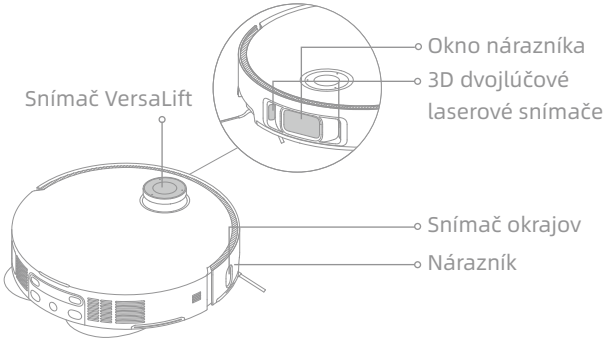


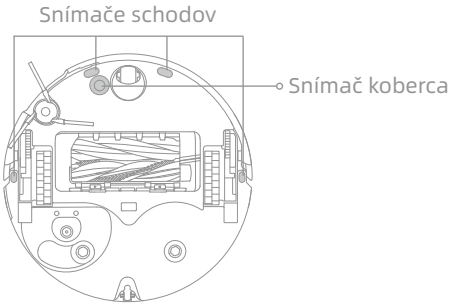


**Poznámka:** Mokrá handrička môže poškodiť citlivé prvky v rámci robota a základnej stanice. Na čistenie používajte suchú handričku.

## Nabíjacie kontakty a signálna oblasť

Nabíjacie kontakty a signálnu oblasť vyčistite mäkkou suchou handričkou.

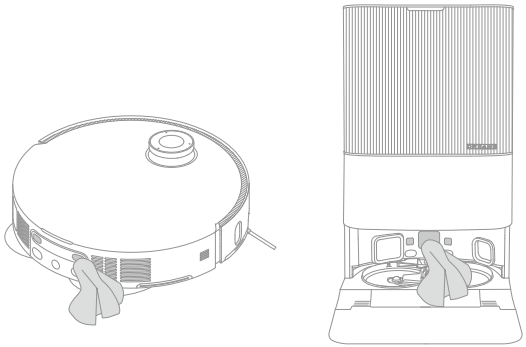

# Bežná údržba

## Otvory na automatické vyprázdňovanie

Otvory na automatické vyprázdňovanie robota a základnej stanice vyčistite mäkkou suchou handričkou.

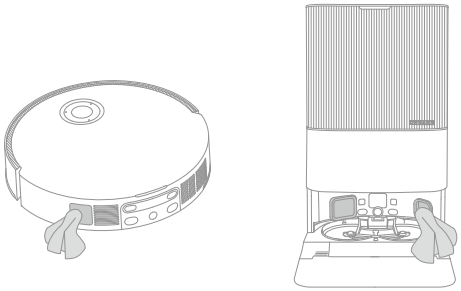

## Mopovacie podložky

Ak chcete vymeniť mopovacie podložky, vyberte ich z držiakov mopovacej podložky.

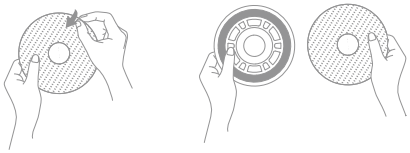

## Batéria

Robot obsahuje vysokovýkonný lítium-iónový akumulátor. Uistite sa, že batéria je vždy dostatočne nabitá na každodenné používanie, aby sa zachoval optimálny výkon batérie. Ak sa robot dlhší čas nepoužíva, vypnite a odložte ho. Ak chcete zabrániť poškodeniu v dôsledku nadmerného vybitia, robot nabite aspoň raz za tri mesiace.

# Riešenie problémov

| Problém | Riešenie |
|---|---|
| Robot sa nedá zapnúť. | Batéria je málo nabitá. Nabite robot na základni a skúste to znova.<br>Teplota batérie je príliš vysoká alebo príliš nízka. Spotrebič sa odporúča používať pri teplote od 0 °C (32 °F) do 40 °C (104 °F). |
| Robot sa nenabíja. | Základná stanica nie je pripojená k zdroju napájania, uistite sa, že oba konce jej napájacieho kábla sú správne zapojené.<br>Kontakt medzi nabíjacími kontaktmi na základnej stanici a robote je zlý, očistite nabíjacie kontakty.<br>Skontrolujte, či sa na konektoroch robota nenachádza cudzí predmet, a ak áno, odstráňte ho. |
| Robot sa nemôže pripojiť k sieti Wi-Fi. | Heslo siete Wi-Fi je nesprávne. Uistite sa, že heslo použité na pripojenie k sieti Wi-Fi je správne.<br>Robot nepodporuje 5 GHz pripojenie Wi-Fi. Uistite sa, že robot je pripojený k 2,4 GHz pripojeniu Wi-Fi.<br>Signál Wi-Fi je slabý. Uistite sa, že robot sa nachádza na mieste s dobrým pokrytím Wi-Fi.<br>Robot nemusí byť pripravený na konfiguráciu. Opustite a znova otvorte aplikáciu a potom to skúste znova podľa pokynov. |
| Robot nemôže nájsť základnú stanicu a vrátiť sa na ňu. | Základná stanica je odpojená od zdroja napájania alebo bola premiestnená, keď na nej robot nebol. Pripojte základnú stanicu k zdroju napájania alebo položte robot na základnú stanicu, aby sa nabil.<br>V okolí základnej stanice sa nachádza príliš veľa prekážok. Položte základnú stanicu na viac otvorenú plochu.<br>Premiestnenie robota môže spôsobiť, že znova určí svoju polohu, pričom ak opätovné určenie polohy zlyhá, robot znova vytvorí mapu. Ak sa robot nachádza príliš ďaleko od základnej stanice, nemusí byť schopný sa sám automaticky vrátiť, pričom v takom prípade bude potrebné položiť robot na základnú stanicu manuálne.<br>Utrite signálnu oblasť na základnej stanici, aby sa odstránil prach alebo nečistoty. |

# Riešenie problémov

| Problém | Riešenie |
|---|---|
| Robot uviazol pred základnou stanicou a nemôže sa na ňu vrátiť. | Skontrolujte, či je po oboch stranách alebo pred základnou stanicou dostatok priestoru, aby robot nebol zablokovaný.<br>Cesta na návrat na nabíjanie je zablokovaná, napr. sú zatvorené dvere.<br>Robot sa môže kĺzať, ak je podlaha pred základnou stanicou príliš mokrá. V takom prípade odstráňte prebytočnú vodu a potom to skúste znova.<br>Odporúča sa premiestniť základnú stanicu na iné miesto a skúsiť to znova.<br>Uistite sa, že nadstavec rampy je nainštalovaný správne. |
| Robot sa nedá vypnúť. | Robot sa nedá vypnúť, keď sa nabíja. Odporúča sa premiestniť robot zo základnej stanice a potom ho stlačením a podržaním tlačidla ⏻ na 3 sekundy vypnúť.<br>Ak sa robot nedá vypnúť vykonaním kroku 1, stlačením a podržaním tlačidla ⏻ na 10 sekúnd robot vypnete vynútene. Ak problém pretrváva, kontaktujte oddelenie popredajného servisu. |
| Nabíjanie je pomalé. | Ak je batéria robota takmer vybitá, jeho úplné nabitie trvá približne 4,5 hodiny.<br>Ak robot používate pri teplotách mimo určeného rozsahu, rýchlosť nabíjania sa automaticky zníži, aby sa predĺžila životnosť batérie.<br>Nabíjacie kontakty robota aj základnej stanice môžu byť znečistené, utrite ich suchou handričkou. |
| Keď je robot v prevádzke, zvyšuje sa hlučnosť. | Skontrolujte, či nie je upchatý filter škatule na prach. Ak áno, vyčistite ho alebo ho vymeňte.<br>V hlavných kefkách alebo škatuli na prach môže byť zachytený tvrdý predmet. Skontrolujte a odstráňte prípadný tvrdý predmet.<br>V hlavných kefkách alebo bočnej kefke môže byť niečo zapletené. Skontrolujte a odstráňte prípadné cudzie predmety.<br>Prepnite režim nasávania na štandardný alebo tichý. |
| Robot sa pohybuje bez toho, aby dodržiaval nastavenú dráhu. | Pred použitím robota by sa mali upratať predmety, ako napríklad napájacie káble a papuče.<br>Pri práci na mokrých a klzkých povrchoch sa kĺže hlavné koliesko. Pred použitím robota sa odporúča mokré miesta vysušiť.<br>Okno nárazníka a 3D dvojlúčové laserové snímače na robote utrite čistou, mäkkou handričkou, aby boli čisté a nezakryté. |

# Riešenie problémov

| Problém | Riešenie |
|---|---|
| Robot vynecháva miestnosti určené na čistenie. | Uistite sa, že dvere miestností určených na čistenie sú otvorené.<br>Miesto pred miestnosťou určenou na čistenie môže byť mokré a klzké, v dôsledku čoho sa robot kĺže a pracuje nezvyčajne. Pred použitím robota skúste podlahu vysušiť. |
| Robot po nabití nepokračuje v čistení. | Uistite sa, že robot nie je nastavený na režim Nerušiť, ktorý mu znemožňuje pokračovať v čistení.<br>Robot nebude pokračovať v čistení, ak ho manuálne položíte na základnú stanicu alebo ho odošlete na nabíjanie prostredníctvom aplikácie alebo tlačidla ⌂. |
| Stanica nedokáže automaticky vyprázdniť škatuľu na prach. | Skontrolujte, či vrecko na prach v nádržke na prach nie je plné.<br>Ak vrecko na prach nie je plné, skontrolujte, či sa pri otvoroch na automatické vyprázdňovanie robota, základnej stanici alebo škatuli na prach nenachádza prekážka. Ak áno, včas vyčistite zablokovanú súčasť. |
| Hladina vody v umývacej doske je nezvyčajná. | Skontrolujte, či tesnenie na nádržke na použitú vodu nie je uvoľnené alebo nainštalované nesprávne, a ak áno, manuálne ho upravte. Ak problém pretrváva, kontaktujte tím popredajného servisu.<br>Jemne zatlačte na nádržku na použitú vodu, aby ste sa uistili, že je nainštalovaná správne.<br>Odstráňte filter umývacej dosky a skontrolujte, či nie je zablokovaný odtok odpadových vôd, a vyčistite ho.<br>Skontrolujte čistiaci roztok. Nepridávajte žiadnu tekutinu okrem oficiálne schváleného čistiaceho roztoku. |
| Držiak mopovacej podložky je nezvyčajne vyvýšený. | Vyberte držiak mopovacej podložky, skontrolujte, či v ňom neuviazol akýkoľvek cudzí predmet, a skúste reštartovať robot. Ak problém pretrváva, kontaktujte tím popredajného servisu. |
| Pod nádržkou na čistú vodu alebo v okolí tesnenia sa nachádza voda. | Pri vyberaní nádržky na čistú vodu môže časť vody v rúrke zostať pod nádržkou alebo v okolí tesnenia. Je to bežné. Utrite ju suchou handričkou. |

Ak potrebujete ďalšiu podporu, kontaktujte nás na https://global.dreametech.com

# Technické údaje

## Robot

| Model | RLX85CE | RLX85CE-1 | RLX85CE-3 |
|---|---|---|---|
| | RLX85CE-4 | RLX85CE-5 | RLX85CE-6 |
| Čas nabíjania | Približne 4,5 hodiny | | |
| Menovité napätie | 14,4 V⎓ | | |
| Menovitý výkon | 75 W | | |
| Prevádzková frekvencia | 2400 - 2483,5 MHz | | |
| Maximálny výstupný výkon | < 20 dBm | | |

Pri bežnom používaní tohto zariadenia by sa mala udržiavať vzdialenosť najmenej 20 cm medzi anténou a telom používateľa.

## Základná stanica

| Model | RCXE0105 | RCXE0108 | RCXE0109 |
|---|---|---|---|
| Menovitý vstup | 220-240 V~ 50-60 Hz | | |
| Menovitý výstup | 20 V⎓ 2 A | | |
| Menovitý príkon (počas vyprázdňovania prachu) | 700 W | | |
| Menovitý príkon (počas čistenia horúcou vodou) | 1160 W | | |
| Menovitý príkon (počas nabíjania a sušenia) | 87 W | | |

Poznámka:

- Menovitý výkon (počas čistenia horúcou vodou) je určený hodnotou výkonu počas reprezentatívneho obdobia (teplota vody 25 ℃).
- Menovitý príkon (počas nabíjania a sušenia) je určený na základe hodnoty príkonu počas obdobia plného zaťaženia.

# Likvidácia a demontáž batérie

Vstavaná lítium-iónová batéria obsahuje látky, ktoré sú nebezpečné pre životné prostredie. Batériu pred likvidáciou musí demontovať kvalifikovaný technik a musí sa zlikvidovať v príslušnom recyklačnom zariadení.

- batéria sa pred likvidáciou musí vybrať zo spotrebiča,
- pred vybratím batérie musí byť spotrebič odpojený od elektrickej siete,
- batériu treba zlikvidovať bezpečným spôsobom.

## UPOZORNENIE:

Pred vybratím batérie odpojte napájanie a batériu čo najviac vybite.

Nepotrebné batérie by sa mali zlikvidovať vo vhodnom recyklačnom zariadení.

Nevystavujte prostrediu s vysokou teplotou, aby ste predišli riziku výbuchu.

Pri nešetrnom zaobchádzaní môže z batérie vytiecť kvapalina. V prípade zasiahnutia opláchnite zasiahnuté miesto vodou a vyhľadajte lekársku pomoc.

## Pokyny na demontáž:

1. Prevráťte robot, pomocou vhodného nástroja odstráňte skrutky na zadnej strane robota a potom odstráňte kryt.
2. Odpojte svorky medzi batériou a doskou plošných spojov a vyberte batériu.

## Informácie o OEEZ

Všetky výrobky s týmto symbolom sa považujú za odpad z elektrických a elektronických zariadení (OEEZ podľa smernice 2012/19/EÚ), ktorý sa nesmie miešať s netriedeným domovým odpadom. Preto chráňte ľudské zdravie a životné prostredie odovzdaním odpadového zariadenia určenému zbernému miestu na recykláciu odpadových elektrických a elektronických zariadení, ktoré sú na túto činnosť oprávnené štátom alebo miestnymi orgánmi. Správna likvidácia a recyklácia pomôže predchádzať potenciálnym negatívnym dôsledkom na životné prostredie a ľudské zdravie. Ak chcete získať ďalšie informácie o mieste a o podmienkach týchto zberných miest, obráťte sa na pracovníka montáže alebo na miestne orgány.

# Varnostne informacije

Da bi se izognili električnemu udaru, požaru ali poškodbam, ki bi lahko nastale zaradi nepravilne uporabe naprave, pred uporabo naprave natančno preberite uporabniški priročnik in ga shranite za prihodnjo uporabo.

## Omejitve uporabe

- Tega izdelka ne smejo uporabljati otroci, mlajši od 8 let, niti osebe s telesnimi, senzoričnimi, intelektualnimi omejitvami ali pomanjkanjem izkušenj in znanja brez nadzora staršev ali skrbnikov, da zagotovijo varno uporabo in preprečijo tveganja. Čiščenja in vzdrževanja ne smejo izvajati otroci brez nadzora.
- Naprava se sme uporabljati le z napajalno enoto, ki je priložena napravi.
- Naprava vsebuje baterije, ki jih lahko zamenjajo le usposobljene osebe.
- Spraznite območje, ki ga želite očistiti. Otroci ne smejo uporabljati naprave kot igrače. Poskrbite, da bodo otroci in hišni ljubljenčki med delovanjem robota na varni razdalji.
- Naprave ne nameščajte, polnite ali uporabljajte v kopalnicah ali okoli bazenov.
- Ta izdelek je namenjen samo čiščenju tal v domačem okolju. Ne uporabljajte ga na prostem, na drugih površinah kot tleh ali v komercialnem ali industrijskem okolju.
- Poskrbite, da bo naprava delovala pravilno v ustreznem okolju. Če to ni mogoče, naprave ne uporabljajte.
- Če je napajalni kabel poškodovan, ga je treba zamenjati s posebnim kablom ali sklopom, ki je na voljo pri proizvajalcu ali njegovem servisnem zastopniku.

# Varnostne informacije

## Omejitve uporabe

- Ne uporabljajte robota na območjih, ki so dvignjena nad nivo tal in brez zaščitne ograje.
- Ne postavljajte robota na glavo. Ne uporabljajte pokrova laserja (LDS), pokrova robota ali odbijača kot ročaja za dvigovanje robota.
- Robota uporabljajte v okolju, kjer je temperatura zraka nad 0 °C in pod 40 °C. Prepričajte se, da na tleh ni tekočin ali lepljivih snovi.
- Da preprečite škodo ali poškodbe zaradi vlečenja, pred uporabo naprave odstranite vse prosto ležeče predmete s tal ter kable in napajalne vrvice na poti čiščenja.
- Odstranite krhke ali majhne predmete s tal, da preprečite trke in morebitne poškodbe zaradi gibanja robota.
- Lase, prste in druge dele telesa držite stran od sesalne odprtine robota.
- Orodje za čiščenje hranite izven dosega otrok.
- Ne uporabljajte naprave v prostoru, kjer spi dojenček ali otrok.
- Na robota ne postavljajte otrok, hišnih ljubljenčkov ali predmetov, ne glede na to ali je robot v mirovanju ali gibanju.
- V rezervoar za čisto vodo dodajajte le čisto vodo in uradno odobreno čistilno raztopino. Ne dodajajte nobenih drugih tekočin, kot so alkohol ali razkužila. Razmerje med čistilno raztopino in čisto vodo je navedeno na steklenici čistilne raztopine. Čistilno raztopino hranite izven dosega otrok.

# Varnostne informacije

**Omejitve uporabe**

- Ne uporabljajte robota za čiščenje gorečih predmetov. Robota ne uporabljajte za pobiranje vnetljivih ali gorljivih tekočin, korozivnih plinov ali nerazredčenih kislin in topil.
- Ne sesajte trdih ali ostrih predmetov. Naprave ne uporabljajte za pobiranje predmetov, kot so kamni, veliki kosi papirja ali kateri koli predmeti, ki bi lahko zamašili napravo.
- Pred čiščenjem ali vzdrževanjem naprave je treba vtič izklopiti iz vtičnice.
- Robota ali osnovne postaje ne brišite z mokro krpo in ju ne izpirajte s tekočinami. Po čiščenju pralnih delov te dele popolnoma posušite, preden jih ponovno namestite in uporabite.
- Izdelek uporabljajte v skladu z navodili v uporabniškem priročniku. Uporabniki so odgovorni za vsako izgubo ali škodo, ki nastane zaradi nepravilne uporabe tega izdelka.

**Baterije in polnjenje**

- Ne uporabljajte baterij ali osnovnih postaj drugih proizvajalcev. Robot se lahko uporablja samo z osnovno postajo modelov RCXE0105/RCXE0108/RCXE0109.
- Ne poskušajte sami razstavljati, popravljati ali spreminjati baterije ali osnovne postaje.
- Osnovne postaje ne postavljajte blizu virov toplote.
- Kontaktov za polnjenje osnovne postaje ne brišite ali čistite z mokro krpo ali mokrimi rokami.

# Varnostne informacije

**Baterije in polnjenje**

- Starih baterij ne odlagajte nepravilno. Nepotrebne baterije oddajte v ustrezne centre za reciklažo.
- Če je napajalni kabel poškodovan ali pokvarjen, ga prenehajte uporabljati in se obrnite na poprodajno službo.
- Prepričajte se, da je robot izklopljen med transportom in po možnosti shranjen v originalni embalaži.
- Če robota dlje časa ne boste uporabljali, ga popolnoma napolnite, nato izklopite in shranite na hladnem in suhem mestu. Robota napolnite vsaj enkrat na tri mesece, da preprečite prekomerno praznjenje baterije.

**Varnostne informacije o laserskih proizvodih**

- Laserski senzor v tem izdelku ustreza standardu IEC 60825-1:2014/EN 60825-1:2014/A11:2021 za laserske izdelke razreda 1. Med uporabo se izogibajte neposrednemu stiku z očmi.

LASERSKI IZDELEK RAZREDA 1

POTROŠNIŠKI LASERSKI IZDELEK

EN 50689:2021

Samo za notranjo uporabo

Preberite uporabniški priročnik

Dreame Trading (Tianjin) Co., Ltd. s tem izjavlja, da je radijska oprema tipa RLX85CE/RLX85CE-1/RLX85CE-3/RLX85CE-4/RLX85CE-5/RLX85CE-6 skladna z Direktivo 2014/53/EU. Celotno besedilo EU izjave o skladnosti je na voljo na naslednjem spletnem naslovu: https://global.dreametech.com

Za podrobna navodila in pogosto zastavljena vprašanja obiščite: https://global.dreametech.com/pages/user-manuals-and-faqs

# Pregled Izdelka

## Vsebina paketa

(Dreame X50 Ultra)

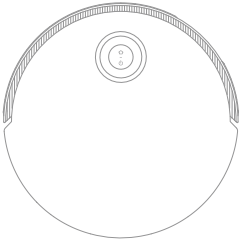

Robot

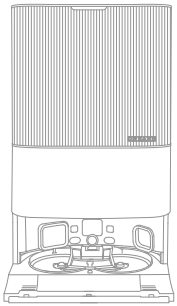

Osnovna postaja

## Drugi dodatki

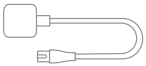

Napajalni kabel

Razširitvena plošča klančine osnovne postaje

Uporabniški priročnik

Predal za samodejno doziranje detergenta (prednameščeno)

Vrečka za prah × 2 (1 prednameščena)

Krpa za brisanje × 2 (prednameščeno)

Nosilec krpe × 2

Filter pralne plošče (prednameščeno)

Čistilna raztopina

Ščetka za čiščenje

# Pregled Izdelka

## Vsebina paketa

(Dreame X50 Ultra Complete)

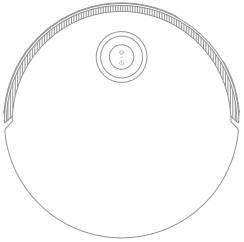

Robot

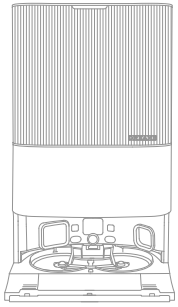

Osnovna postaja

### Drugi dodatki

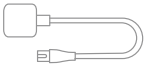

Napajalni kabel

Razširitvena plošča klančine osnovne postaje

Predal za samodejno doziranje detergenta (prednameščeno)

Vrečka za prah × 2 (1 prednameščena)

Krpa za brisanje × 2 (prednameščeno)

Nosilec krpe × 2

Filter pralne plošče (prednameščeno)

Uporabniški priročnik

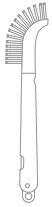

Ščetka za čiščenje

### Dodatni komplet dodatkov

Glavna krtača × 1

Stranska krtača × 2

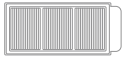

Filter posode za prah × 3

Vrečka za prah × 3

Krpa za brisanje × 12

Čistilna raztopina × 1

# Pregled Izdelka

## Robot

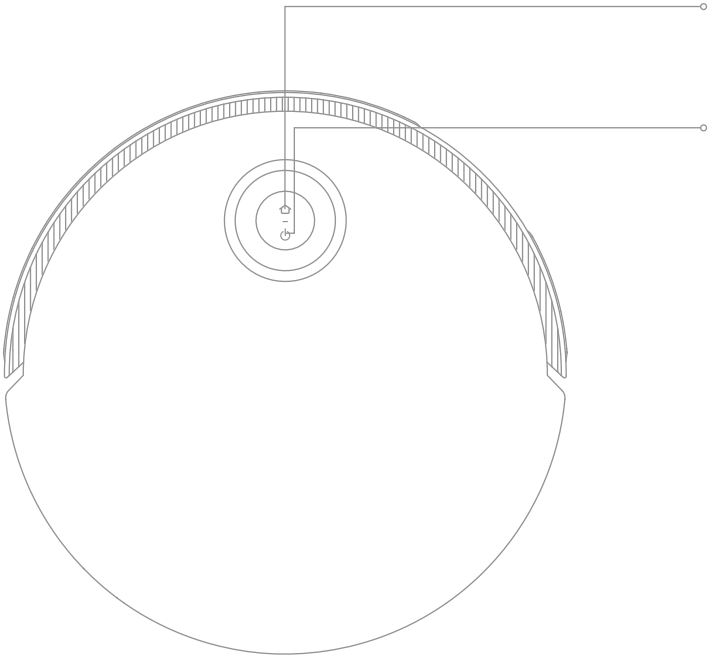

**Gumb za vrnitev na osnovno postajo**
- Pritisnite za pošiljanje robota nazaj v osnovno postajo
- Držite 3 sekunde za onemogočanje otroške zaščite

**Gumb za vklop/čiščenje**
- Pritisnite in držite 3 sekunde za vklop ali izklop
- Pritisnite za začetek čiščenja, ko je robot vklopljen

**Krožni indikator stanja**
- Neprekinjena modra svetloba: brisanje ali čiščenje zaključeno
- Neprekinjena zelena svetloba: polnjenje
- Utripajoča oranžna svetloba: napaka

**Indikator stanja na gumbu**
- Neprekinjena bela svetloba: brisanje ali čiščenje zaključeno
- Počasi utripajoča bela svetloba: polnjenje (baterija ni prazna)
- Neprekinjena oranžna svetloba: stanje pripravljenosti z nizko baterijo ali premor pri nizki bateriji
- Počasi utripajoča oranžna svetloba: polnjenje (prazna baterija)
- Utripajoča oranžna svetloba: napaka
- Utripajoča rožnata: kamera aktivirana

**Opomba:**
- Pritisnite kateri koli gumb na robotu za premor med čiščenjem ali vračanjem na polnjenje.
- Otroško zaščito lahko omogočite/onemogočite v aplikaciji Dreamehome.

# Pregled Izdelka

## Robot in senzorji

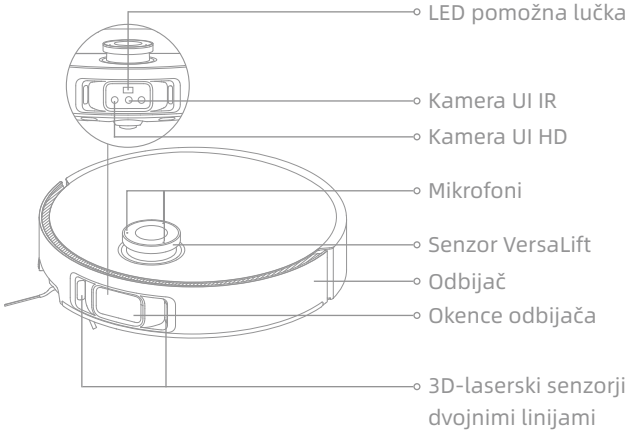


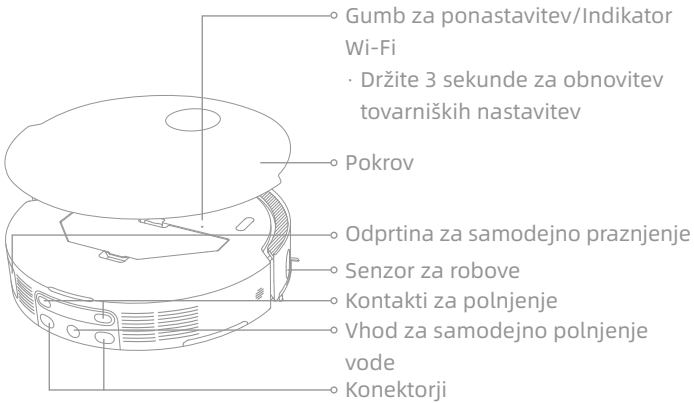


**Opomba:** Senzor VersaLift se bo spustil, ko bo robot v stanju pripravljenosti, polnjenju na osnovni postaji ali pri čiščenju območij z nizko višino. Pri čiščenju območij z nizko višino ne premikajte robota, saj lahko to vpliva na njegovo pozicioniranje.

# Pregled Izdelka

## Robot in senzorji

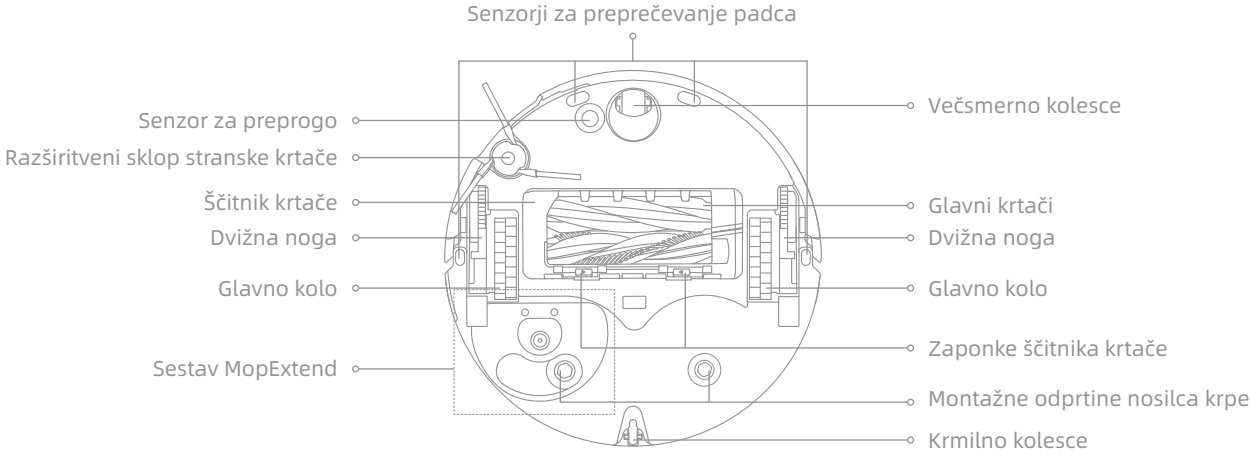


## Posoda za prah

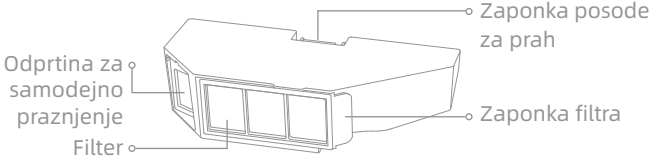


## Modul za brisanje

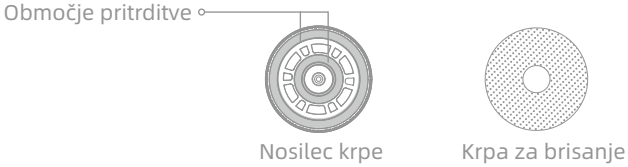

# Pregled Izdelka

## Osnovna postaja

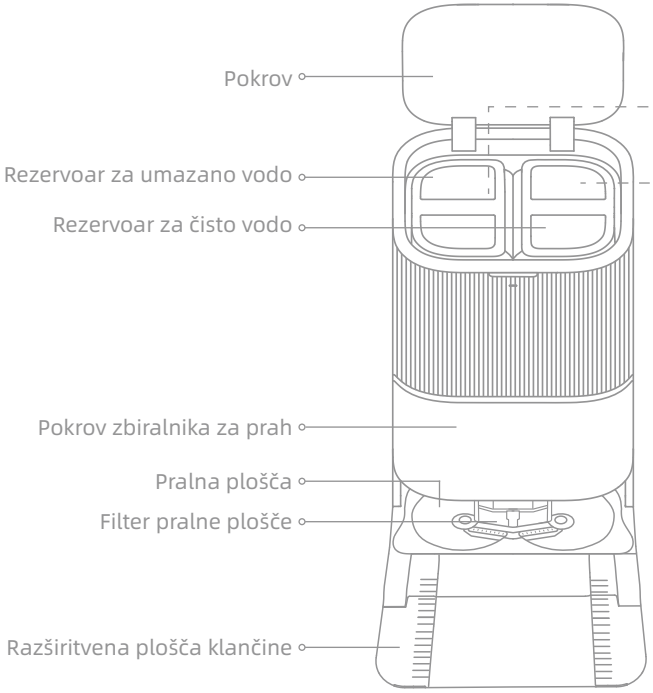


## Rezervoar za umazano vodo

## Rezervoar za čisto vodo

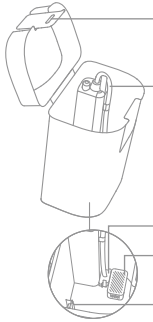

# Pregled Izdelka

## Osnovna postaja

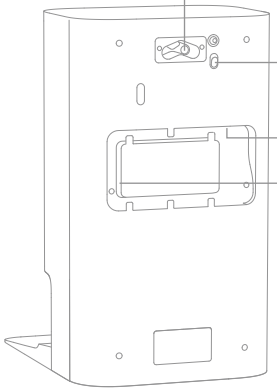


**Opomba:** Komplet za samodejno polnjenje in praznjenje vode je treba kupiti ločeno. (Je na voljo le v določenih regijah.)

# Pred čiščenjem

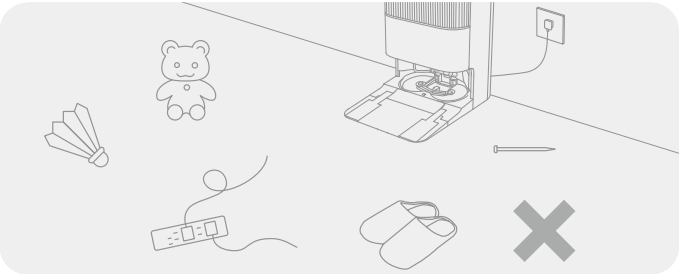

Umaknite nestabilne, lomljive, dragocene ali nevarne predmete ter pospravite kable, krpe, igrače, trde in ostre predmete s tal, da preprečite, da bi se zapletle v robota ali da bi jih robot opraskal ali prevrnil, kar bi lahko povzročilo škodo.

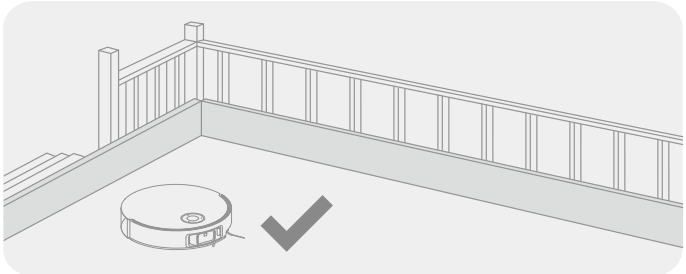

Pred čiščenjem namestite fizično oviro na rob stopnic, da zagotovite varno in nemoteno delovanje robota.

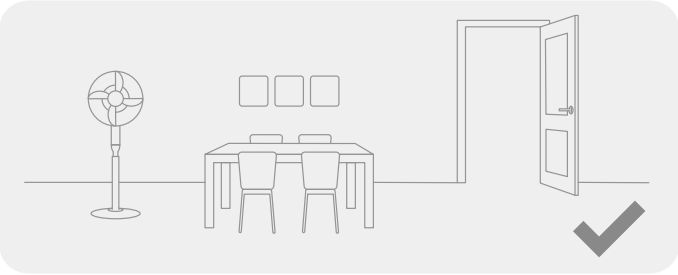

Odprite vrata prostora, ki ga želite očistiti, in pohištvo postavite na ustrezno mesto, da zagotovite več prostora.

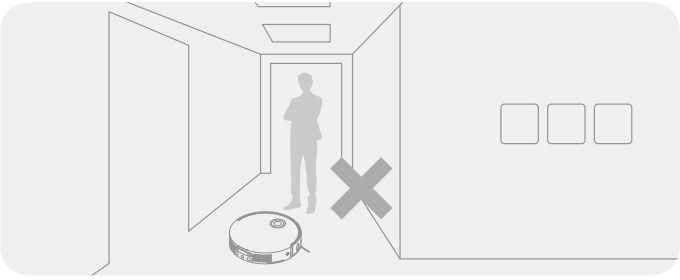

Da preprečite, da bi robot zgrešil območja, ki jih je treba očistiti, ne stojte pred robotom, pragom, hodnikom ali na ozkih mestih.

Opomba:

- Pri prvem zagonu robota spremljajte med čiščenjem, da pravočasno odstranite morebitne ovire.
- LED pomožna lučka bo zagotavljala dodatno osvetlitev v slabo osvetljenih okoljih.
- Ne sesajte trdih predmetov, kot so kamni, jeklene kroglice in deli igrač, ali ostrih predmetov, kot so gradbeni odpadki, razbito steklo in žeblji, saj lahko s tem opraskate tla.

# Pred uporabo

## 1. Postavite osnovno postajo in jo priključite na napajanje

Postavite osnovno postajo na lokacijo, ki je čim bolj odprta in ima dober Wi-Fi signal. Pustite dovolj prostora, kot je prikazano na sliki, in odstranite vse predmete v senčenem območju. Vstavite napajalni kabel v osnovno postajo in ga priključite v vtičnico.

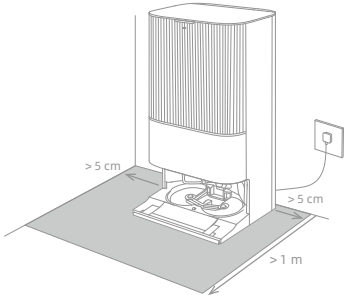


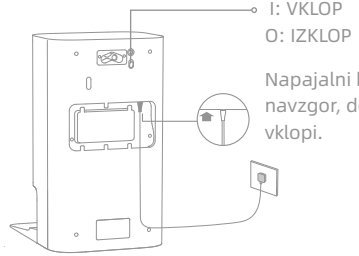


**Opomba:**

- Prepričajte se, da predmeti ne blokirajo signalnega območja.
- Da preprečite nastanek vodnih madežev na lesenih tleh ali preprogah, priporočamo, da osnovno postajo postavite na ploščice ali marmorna tla.

## 2. Namestite razširitvena ploščo klančine osnovne postaje

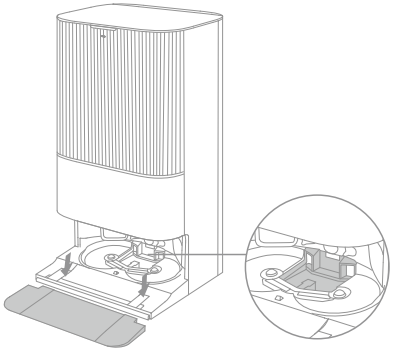

Filter pralne plošče

**Opomba:** Prepričajte se, da je filter za pralno ploščo pravilno nameščen.

# Pred uporabo

## 3. Odstranite zaščite z robota in namestite modul za brisanje

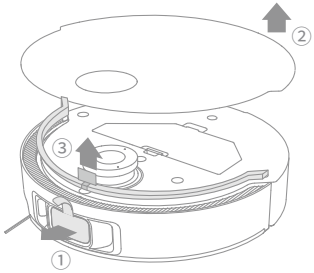


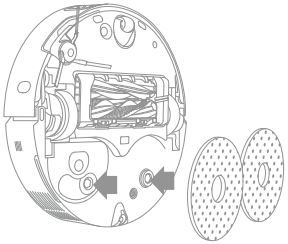

## 4. Povežite robota z osnovno postajo

Pritisnite in držite gumb ⏻ na robotu 3 sekunde, da ga vklopite. Robota postavite na osnovno postajo z modulom za brisanje, obrnjenim proti pralni plošči. Ko se robot uspešno poveže z osnovno postajo, boste slišali glasovno obvestilo. Ko bo robot popolnoma napolnjen, bodo indikatorji stanja na robotu in osnovni postaji svetili 10 minut, nato pa se zatemnili.

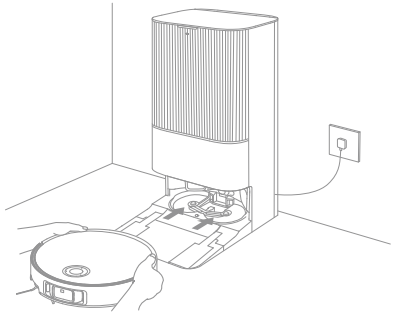

**Opomba:** Priporočamo, da robota pred prvo uporabo popolnoma napolnite. Če robota ni mogoče vklopiti zaradi izpraznjene baterije, ga ročno povežite z osnovno postajo za polnjenje.

# Pred uporabo

## 5. Dodajte čistilno raztopino

(1) Odstranite pokrov zbiralnika za prah in izvlecite predal za samodejno doziranje detergenta.

(2) Odprite zgornji pokrov predala in dodajte čistilno raztopino.

(3) Zaprite pokrov predala, ga vrnite v osnovno postajo in ponovno namestite pokrov zbiralnika za prah. Čistilna raztopina se bo samodejno dodajala med delovanjem.

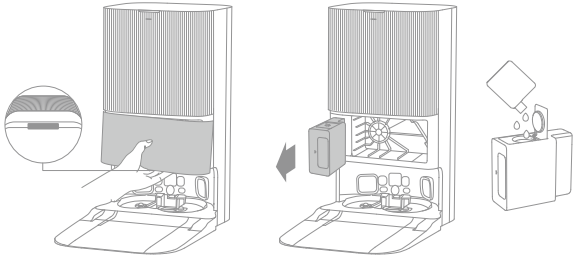

Opomba:

- Predal za samodejno doziranje detergenta je lahko napolnjen s čistilno raztopino. Vanj dodajajte samo uradno odobreno čistilno raztopino, da preprečite okvare.
- Predal za detergent namestite, da zaslišite klik.

## 6. Dodajte vodo v rezervoar za čisto vodo

Odstranite rezervoar za čisto vodo iz osnovne postaje in ga napolnite s čisto vodo. Nato ga ponovno namestite v osnovno postajo.

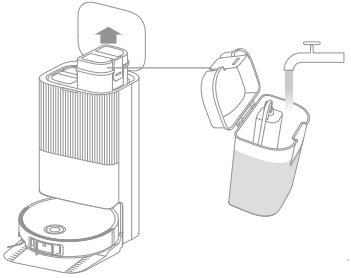

**Opomba:** V rezervoar za vodo ne dodajajte vroče vode, saj lahko to povzroči deformacijo rezervoarja.

# Povezovanje z aplikacijo Dreamehome

## 1. Prenesite aplikacijo Dreamehome

Skenirajte kodo QR na robotu ali poiščite "Dreamehome" v trgovini z aplikacijami, da prenesete in namestite aplikacijo.

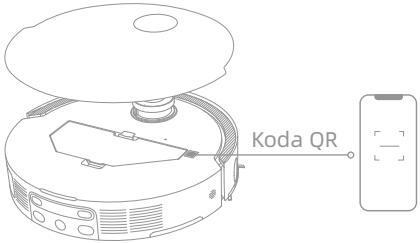


**Opomba:**

- Podprto je samo omrežje Wi-Fi 2,4 GHz.
- Zaradi nadgradenj programske opreme se lahko dejanski postopki razlikujejo od navodil v tem priročniku. Sledite navodilom glede na trenutno različico aplikacije.

## 2. Dodajte napravo

Odprite aplikacijo Dreamehome, tapnite "Skeniraj kodo QR za povezavo" in ponovno skenirajte isto kodo QR na robotu, da dodate napravo. Sledite navodilom za dokončanje povezave z omrežjem Wi-Fi.

**Opomba:** Za ponastavitev Wi-Fi-ja, ponovite korak 2 in sledite navodilom za ponovno povezavo.

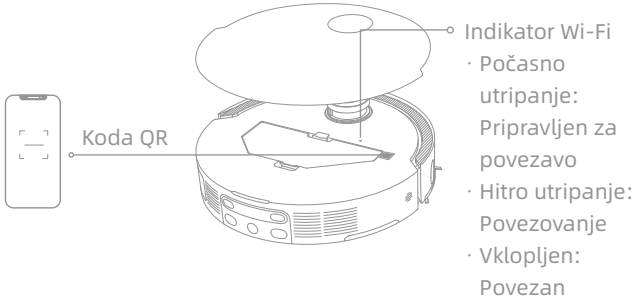

# Navodila za uporabo

## Vklop/Izklop

Pritisnite in držite gumb ⏻ 3 sekunde, da vklopite robota. Indikator napajanja bo ostal prižgan. Ali pa postavite robota na osnovno postajo tako, da uskladite kontakte za polnjenje robota s tistimi na osnovni postaji, nato pa se bo robot samodejno vklopil in začel polniti. Če želite robota izklopiti, ga odstranite iz osnovne postaje in pritisnite ter držite gumb ⏻ 3 sekunde.

## Hitro ustvarjanje zemljevida

Po prvi konfiguraciji omrežja sledite navodilom v aplikaciji za hitro ustvarjanje zemljevida. Robot bo začel ustvarjanje zemljevida brez čiščenja. Ko se robot vrne na osnovno postajo, bo proces ustvarjanja zemljevida zaključen, zemljevid pa samodejno shranjen.

## Premor/način mirovanja

Ko robot deluje, pritisnite kateri koli gumb, da ga začasno ustavite.

Če je robot ustavljen več kot 10 minut, samodejno preide v način mirovanja. Vsi indikatorji na robotu se ugasnejo. Robota prebudite s pritiskom na kateri koli gumb ali prek aplikacije.

**Opomba:** Če robota premaknete na osnovno postajo, medtem ko je začasno ustavljen, se trenutni postopek čiščenja zaključi.

## Samodejno nadaljevanje čiščenja

Če je baterija preveč prazna, se robot samodejno vrne na osnovno postajo za polnjenje. Ko je baterija dovolj napolnjena, bo nadaljeval nedokončane naloge čiščenja.

**Opomba:** To funkcijo omogočite v aplikaciji.

## Način »Ne moti« (DND)

V načinu »Ne moti« robot ne nadaljuje čiščenja, indikator napajanja pa se ugasne. Privzeto je ta način onemogočen. Uporabite aplikacijo za omogočanje načina »Ne moti« ali spreminjanje obdobja načina »Ne moti«. Privzeto 22:00–8:00.

**Opomba:**

- Načrtovane naloge čiščenja bodo med obdobjem »Ne moti« izvedene normalno.
- Robot bo nadaljeval s čiščenjem po preteku obdobja »Ne moti«.

## Ponovni zagon robota

Če robot preneha odgovarjati ali ga ni mogoče izklopiti, pritisnite in držite gumb ⏻ 10 sekund za prisilni izklop. Nato pritisnite in držite gumb ⏻ 3 sekunde za vklop.

# Navodila za uporabo

## Sesanje in brisanje

**Opomba:** Po namestitvi modula za brisanje bo robot pri prvi uporabi privzeto deloval v načinu "Sesanje in brisanje".

### 1. Začetek čiščenja

Pritisnite gumb ⏻ na robotu ali uporabite aplikacijo, da začnete čiščenje z osnovne postaje. Robot bo načrtoval optimalno pot čiščenja glede na ustvarjeni zemljevid.

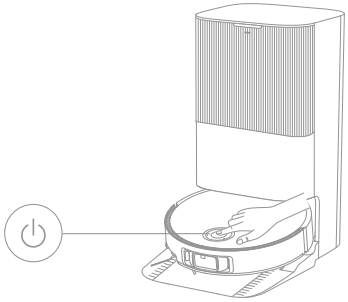

**Opomba:**

- Da zagotovite, da se robot po čiščenju zlahka vrne na osnovno postajo, priporočamo, da začne čiščenje z osnovne postaje.
- Krpe za brisanje se bodo pred začetkom pomivanja očistile, zato prosimo, da počakate.
- Med delovanjem ne premikajte osnovne postaje, rezervoarja za čisto vodo, rezervoarja za umazano vodo ali filtra pralne plošče.
- Čiščenje z vročo vodo lahko omogočite v aplikaciji za čiščenja krpe za brisanje, kar velja za vse načine. Da preprečite oparine, se ne dotikajte iztoka vode, ko je funkcija aktivna.

### 2. Samodejno pranje krpe za brisanje

Med čiščenjem se robot samodejno vrne na osnovno postajo, da opere krpe za brisanje glede na frekvenco pranja krp za brisanje, določeno v aplikaciji. Osnovna postaja bo samodejno napolnila rezervoar za vodo robota, robot pa bo nadaljeval čiščenje.

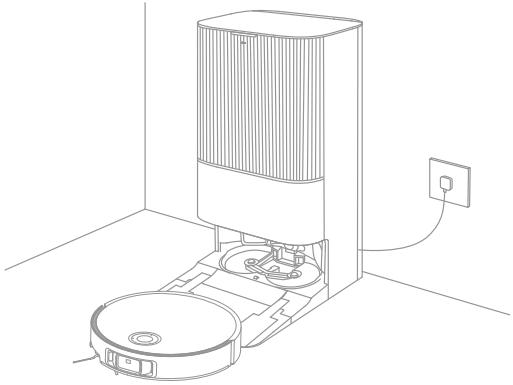

### 3. Samodejno praznjenje posode za prah ter pranje in sušenje krp za brisanje

Ko robot zaključi nalogo čiščenja in se vrne na osnovno postajo na polnjenje, bo osnovna postaja samodejno izpraznila posodo za prah in nato čistiti in sušiti krpe za brisanje.

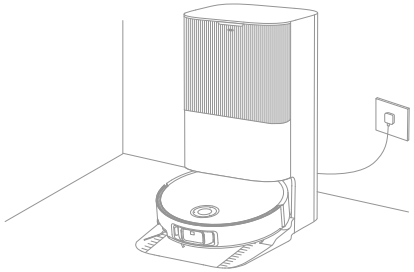

Opomba:
- Če je funkcija samodejnega praznjenja v aplikaciji izklopljena, osnovna postaja ne bo samodejno izpraznila posode za prah.
- Osnovna postaja bo posodo za prah praznila glede na nastavitve v aplikaciji.

### 4. Čiščenje rezervoarja za umazano vodo

Po končanem delu robota očistite rezervoar za umazano vodo, da preprečite nastanek neprijetnih vonjav.

#### Brisanje po sesanju

Omogočite funkcijo brisanja po sesanju v aplikaciji in robot bo samodejno odstranil modul za brisanje na osnovni postaji, da bo posesal tla. Po končanem sesanju se bo robot vrnil na osnovno postajo, namestil modul za brisanje, osnovna postaja pa bo samodejno izpraznila posodo za prah. Nato bo robot začel z brisanjem tal, potem ko se glavni krtači in stranska krtača dvigneta.

#### Samo sesanje

Omogočite funkcijo brisanja po sesanju v aplikaciji in robot bo samodejno odstranil modul za brisanje na osnovni postaji in začel sesati tla.

#### Samo brisanje

Omogočite funkcijo brisanja v aplikaciji in robot bo samodejno preveril, ali je modul za brisanje nameščen na osnovni postaji. Če ni, bo robot namestil modul za brisanje in začel z brisanjem tal, potem ko se glavni krtači in stranska krtača dvigneta.

# Redno vzdrževanje

## Deli

Za vzdrževanje robota v dobrem stanju priporočamo, da za redno vzdrževanje upoštevate uporabo dodatkov v aplikaciji ali spodnjo tabelo.

| Del | Pogostost vzdrževanja | Obdobje zamenjave |
|---|---|---|
| Rezervoar za umazano vodo | Po vsaki uporabi | / |
| Rezervoar za čisto vodo | Enkrat na 2 tedna | |
| Glavni krtači | | Vsakih 6 do 12 mesecev |
| Filter posode za prah | | Vsakih 3 do 6 mesecev |
| Stranska krtača | | |
| Nosilci krp | | / |
| Filter pralne plošče | Enkrat na 1 do 2 meseca | / |
| Signalno območje osnovne postaje | Enkrat na mesec | |
| Kontakti za polnjenje | | |
| Odprtine za samodejno praznjenje | | |
| Večsmerno kolesce | | |
| Krmilno kolesce | | |
| Senzor za robove | | |
| Senzor VersaLift | | |
| 3D-laserski senzorji z dvojnimi linijami | | |

| Del | Pogostost vzdrževanja | Obdobje zamenjave |
|---|---|---|
| Senzor za preprogo | Enkrat na mesec | / |
| Senzorji za preprečevanje padca | | |
| Okence odbijača | | |
| Odbijač | | |
| Vhod na robotu za samodejno polnjenje vode | | |
| Spodnji del robota | | |
| Posoda za prah | Po potrebi | |
| Glavni kolesi | | |
| Dvižni nogi | | |
| Vrečka za prah | / | Vsakih 2 do 4 mesecev |
| Krpe za brisanje | | Vsakih 1 do 3 mesecev |
| Zadrževalec vodnega kamna | | Vsakih 18 do 36 mesecev |

**Opomba:** Pogostost vzdrževanja in zamenjave je odvisna od dejanske uporabe. Če pride do izjem zaradi posebnih okoliščin, se priporoča takojšnje vzdrževanje ali zamenjava.

# Redno vzdrževanje

## Filter pralne plošče

1. Ko je čiščenje krp za brisanje končano, vzemite robota z osnovne postaje in snemite filter pralne plošče.

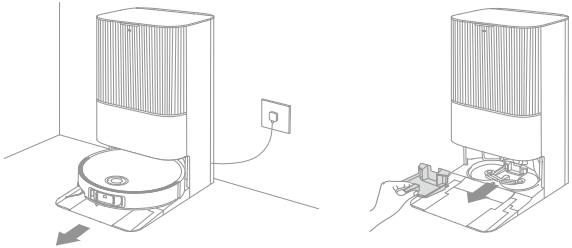

2. Filter pralne plošče sperite s čisto vodo, ga obrišite do čistega in ga ponovno namestite na pralno ploščo.

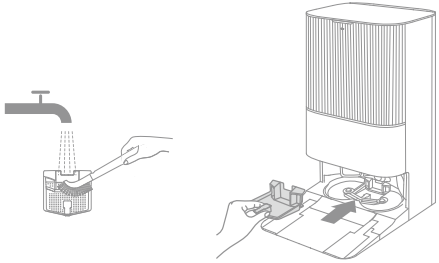

3. Uporabite aplikacijo ali pritisnite gumb ⌂ , da se robot vrne na osnovno postajo ali pa ga samo postavite tja.

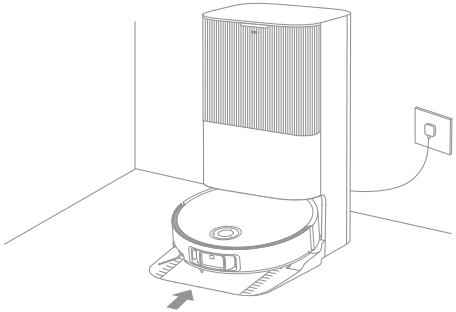

# Redno vzdrževanje

## Vrečka za prah

1. Odstranite pokrov zbiralnika za prah in zavrzite vrečko za prah.

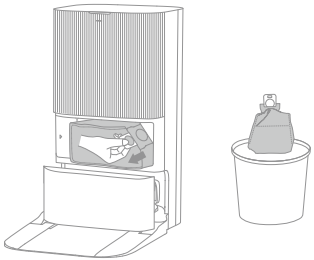

**Opomba:** Z vlečenjem ročaja navzgor se bo vrečka zaprla, da preprečite nenamerno raztresanje prahu in ostankov.

2. S suho krpo odstranite prah in ostanke s filtra.

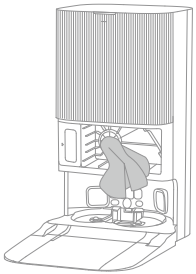

3. Vstavite novo vrečko za prah.

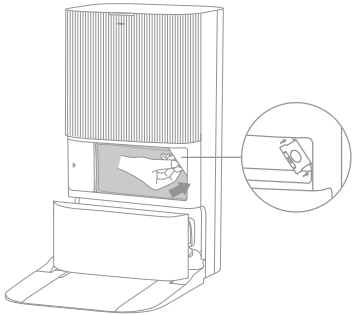

4. Ponovno namestite pokrov zbiralnika za prah.

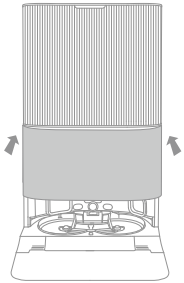

# Redno vzdrževanje

## Rezervoar za umazano vodo

1. Odstranite rezervoar za umazano vodo, odprite pokrov in izlijte umazano vodo.

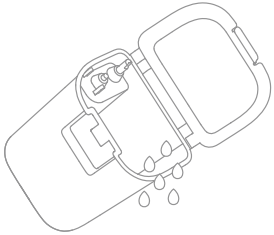

2. Sperite rezervoar za umazano vodo s čisto vodo ter s priloženo ščetko očistite notranjo steno rezervoarja.

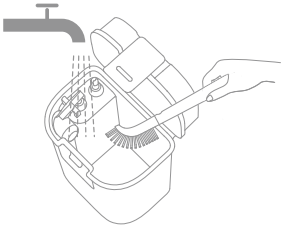

**Opomba:** Plovna krogla v rezervoarju za umazano vodo je premičen del. Pri čiščenju ne uporabljajte prevelike sile, da preprečite poškodbe.

# Redno vzdrževanje

## Glavni krtači

1. Zaponke ščitnika krtače pritisnite navznoter, da odstranite zaščito, in odstranite krtači iz robota.

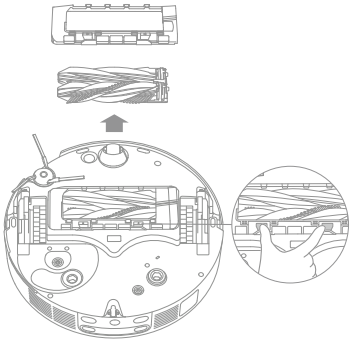

2. Izvlecite krtači, kot je prikazano na sliki. S priloženo ščetko za čiščenje odstranite zapletene lase na krtačah. Po čiščenju ščetki trdno potisnite v nosilec glavne ščetke, dokler ne zaslišite klika.

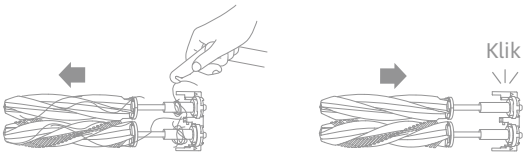


**Opomba:** Pri odstranjevanju glavnih krtač bodite previdni, da preprečite poškodbe.

3. Vstavite nosilec glavne krtače poševno navzdol v reže, tako da so puščice usmerjene navzgor.

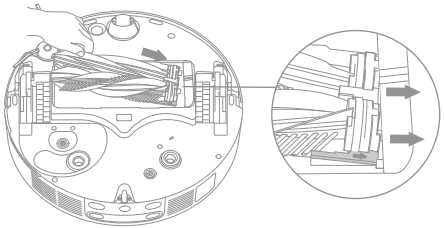

4. Poravnajte sprednji del ščitnika krtače z režo, jo poševno vstavite navzdol in nato pritisnite, da se pritrdi na mesto.

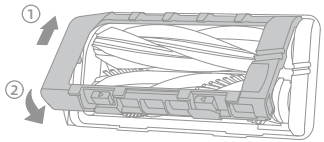

# Redno vzdrževanje

## Stranska krtača

Odvijte stransko krtačo s pomočjo izvijača, očistite lase iz krtače in jo nato ponovno privijte.

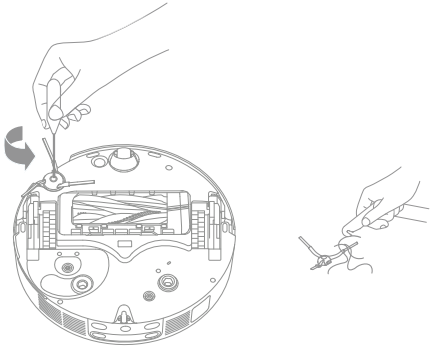

## Nosilci krp

Odstranite in očistite nosilce krp.

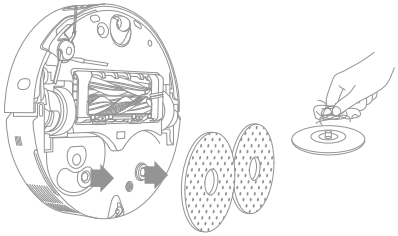

## Večsmerno kolesce

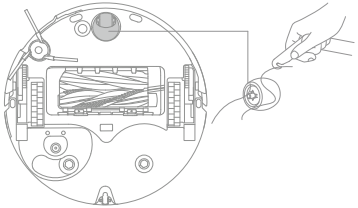

**Opomba:**

- Uporabite orodje, kot je majhen izvijač, da ločite os in kolo večsmernega kolesca. Ne uporabljajte prevelike sile.
- Sperite večsmerno kolesce pod tekočo vodo in ga ponovno namestite, ko je povsem suho.

# Redno vzdrževanje

## Posoda za prah in filter

1. Odstranite pokrov robota in pritisnite na zaponko posode za prah, da jo odstranite.

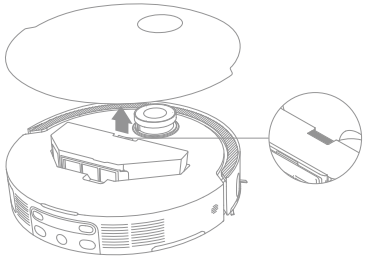

2. Odstranite filter posode za prah in spraznite posodo za prah.

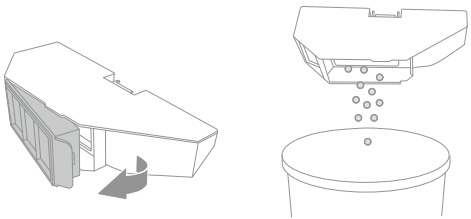

3. Nežno tapnite na posodico filtra, da odstranite umazanijo.

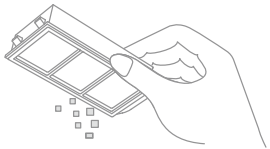

**Opomba:** Ne čistite filtra s krtačo, prsti ali ostrimi predmeti, da preprečite poškodbe.

4. Sperite posodo za prah in filter z vodo ter ju popolnoma posušite, preden ju ponovno namestite.

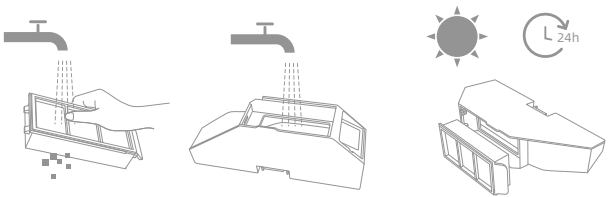


**Opomba:**

· Posodo za prah in filter spirajte le s čisto vodo. Ne uporabljajte detergenta.
· Posodo za prah in filter uporabite šele, ko sta popolnoma suha.

# Redno vzdrževanje

## Senzorji robota

Očistite senzorje robota z mehko in suho krpo, kot prikazuje spodnja slika:

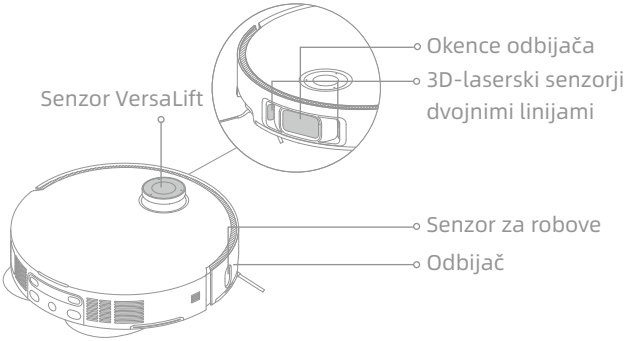


Senzorji za preprečevanje padca

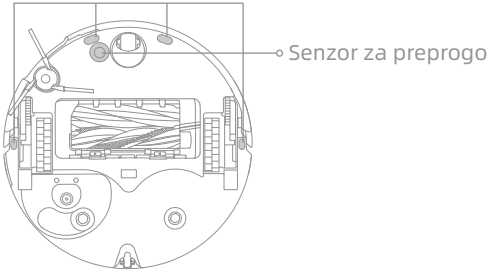


**Opomba:** Mokra krpa lahko poškoduje občutljive elemente v robotu in osnovni postaji. Za čiščenje uporabljajte suho krpo.

## Kontakti za polnjenje in signalno območje

Očistite kontakte za polnjenje in signalno območje z mehko in suho krpo.

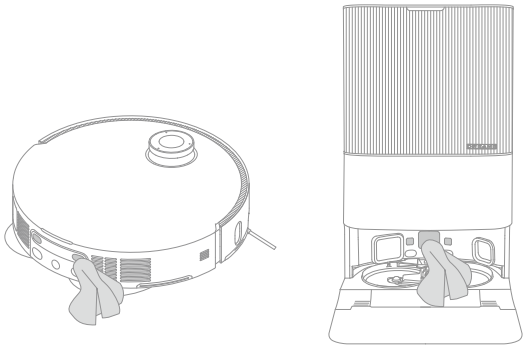

# Redno vzdrževanje

## Odprtine za samodejno praznjenje

Očistite odprtine za samodejno praznjenje na robotu in osnovni postaji z mehko in suho krpo.

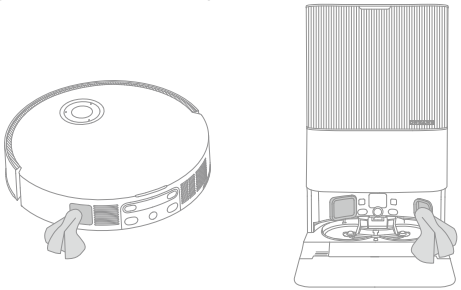

## Krpe za brisanje

Odstranite krpe za brisanje z nosilcev krp za brisanje in jih zamenjajte.

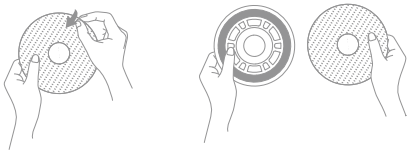

## Baterija

Robot vsebuje zmogljivo litij-ionsko baterijo. Za optimalno delovanje baterije poskrbite, da je baterija redno napolnjena za dnevno uporabo. Če robota dlje časa ne boste uporabljali, ga izklopite in pospravite. Da preprečite poškodbe zaradi prekomernega praznjenja, robota napolnite vsaj enkrat na tri mesece.

# Odpravljanje težav

| Težava | Rešitev |
|---|---|
| Robot se ne vklopi. | Baterija je prazna. Napolnite robota na osnovni postaji in poskusite znova.<br>Temperatura baterije je prenizka ali previsoka. Priporočamo uporabo naprave pri temperaturi med 0 °C in 40 °C. |
| Robot se ne polni. | Osnovna postaja ni priključena na napajanje. Preverite, ali sta oba konca napajalnega kabla pravilno priključena.<br>Stik med polnilnimi kontakti na osnovni postaji in robotom je slab. Očistite polnilne kontakte.<br>Preverite, ali je na konektorjih robota kakšen tujek, in ga odstranite, če je prisoten. |
| Robot se ne poveže z Wi-Fi-jem. | Geslo omrežja Wi-Fi je napačno. Prepričajte se, da je geslo za povezavo z vašim Wi-Fi omrežjem pravilno.<br>Robot ne podpira povezave z omrežjem Wi-Fi 5 GHz. Povežite robota z omrežjem Wi-Fi 2,4 GHz.<br>Signal Wi-Fi je šibek. Prepričajte se, da je robot na območju z dobrim Wi-Fi signalom.<br>Robot morda ni pripravljen na konfiguracijo. Zaprite aplikacijo in jo ponovno odprite, nato pa poskusite znova po navodilih. |
| Robot ne najde osnovne postaje in se ne vrne nanjo. | Osnovna postaja ni priključena na napajanje ali je bila premaknjena, ko robot ni bil na njej. Priključite osnovno postajo na napajanje ali postavite robota na osnovno postajo za polnjenje.<br>Okoli osnovne postaje je preveč ovir. Postavite osnovno postajo na bolj odprto območje.<br>Premik robota lahko povzroči njegovo ponovno pozicioniranje, in če to ne uspe, bo ustvaril nov zemljevid. Če je robot predaleč od osnovne postaje, se morda ne bo mogel samodejno vrniti. V tem primeru ga ročno postavite na osnovno postajo.<br>Obrišite signalno območje na osnovni postaji, da odstranite prah ali ostanke. |

# Odpravljanje težav

| Težava | Rešitev |
|---|---|
| Robot se zatakne pred osnovno postajo in se ne more vrniti nanjo. | Preverite, ali je na obeh straneh ali pred osnovno postajo dovolj prostora, da se prepreči blokiranje robota. Pot za vrnitev na polnjenje je blokirana, npr. vrata so zaprta.<br>Če so tla pred osnovno postajo preveč mokra, robotu lahko drsi. V tem primeru obrišite odvečno vodo in poskusite znova.<br>Priporočljivo je, da osnovno postajo premaknete na drugo mesto in poskusite znova.<br>Prepričajte se, da je razširitvena plošča klančine pravilno nameščena. |
| Robot se ne izklopi. | Robot se ne more izklopiti, ko se polni. Premaknite robota z osnovne postaje in nato pritisnite ter držite gumb ⏻ za 3 sekunde, da ga izklopite.<br>Če s korakom 1 ni možno izklopiti robota, pritisnite in držite gumb ⏻ za 10 sekund, da ga prisilno izklopite. Če težava ostaja, se obrnite na poprodajno službo. |
| Hitrost polnjenja je počasna. | Popolno polnjenje robota traja približno 4,5 ure, ko je baterija prazna.<br>Če uporabljate robota pri temperaturah zunaj priporočenega območja, se bo hitrost polnjenja samodejno upočasnila, da podaljšate življenjsko dobo baterije.<br>Polnilni kontakti na robota in osnovni postaji so morda umazani. Očistite jih s suho krpo. |
| Hrup med delovanjem robota narašča. | Preverite, ali je filter posode za prah zamašen. Če je, ga očistite ali zamenjajte.<br>V glavnih krtačah ali posodi za prah je lahko ujeta trda stvar. Preverite in odstranite trd predmet.<br>V glavnih krtačah ali stranski krtači so morda zapleteni tujki. Preverite in jih odstranite.<br>Preklopite sesalni način na standardni ali tihi način. |
| Robot se ne drži nastavljene poti. | Pred uporabo robota pospravite predmete, kot so električni kabli in copati.<br>Delovanje na mokrih in spolzkih površinah lahko povzroči zdrs glavnega kolesa. Poskrbite, da bodo tla pred uporabo robota suha.<br>Obrišite okno odbijača in 3D-dvosmerne laserske senzorje na robotu z mehko čisto krpo, da ostanejo čisti in da jih nič ne ovira. |

# Odpravljanje težav

| Težava | Rešitev |
|---|---|
| Robot izpusti sobe za čiščenje. | Prepričajte se, da so vrata sob, ki bi jih moral očistiti, odprta.<br>Preverite, ali so tla pred sobo, ki jo je treba očistiti, mokra in spolzka, kar lahko povzroči zdrs robota in nenormalno delovanje. Preverite, ali so tla pred uporabo robota suha. |
| Robot po polnjenju ne nadaljuje s čiščenjem. | Prepričajte se, da robot ni nastavljen na način »Ne moti« (DND), ki preprečuje nadaljevanje čiščenja.<br>Robot ne bo nadaljeval čiščenja, če ga ročno postavite na osnovno postajo ali ga pošljete na polnjenje prek aplikacije ali gumba ⌂ . |
| Osnovna postaja ne izprazni samodejno posode za prah. | Preverite, ali je vrečka za prah v zbiralniku za prah polna.<br>Če vrečka za prah ni polna, preverite, ali je na odprtinah za samodejno praznjenje robota, osnovni postaji ali posodi za prah kakšna ovira. Če je, jo odstranite. |
| Nivo vode v pralni plošči je nenormalen. | Preverite, ali je tesnilo na rezervoarju za umazano vodo ohlapno ali nepravilno nameščeno, in ga po potrebi ročno nastavite. Če težava ostaja, se obrnite na poprodajno službo.<br>Nežno potisnite rezervoar za umazano vodo, da zagotovite pravilno namestitev.<br>Odstranite filter pralne plošče in preverite, ali je odtok za umazano vodo zamašen, ter ga očistite.<br>Preverite čistilno raztopino. Ne dodajajte nobene tekočine, razen uradno odobrene čistilne raztopine. |
| Nosilec krpe je nenavadno dvignjen. | Odstranite nosilec krpe, preverite, ali je v njem ujet kakšen tujek, in poskusite znova zagnati robota. Če težava ostaja, se obrnite na poprodajno službo. |
| Pod rezervoarjem za čisto vodo ali okoli tesnila je voda. | Ko odstranite rezervoar za čisto vodo, lahko nekaj vode iz cevi ostane pod rezervoarjem ali okoli tesnila. To je normalno. Obrišite s suho krpo. |

Za dodatno podporo nas kontaktirajte na https://global.dreametech.com.

# Specifikacije

## Robot

| Model | RLX85CE | RLX85CE-1 | RLX85CE-3 |
|---|---|---|---|
| | RLX85CE-4 | RLX85CE-5 | RLX85CE-6 |
| Čas polnjenja | Približno 4,5 ure | | |
| Nazivna napetost | 14,4 V⎓ | | |
| Nazivna moč | 75 W | | |
| Delovna frekvenca | 2400–2483,5 MHz | | |
| Največja izhodna moč | < 20 dBm | | |

Pri običajni uporabi mora biti razdalja med anteno in telesom uporabnika najmanj 20 cm.

## Osnovna postaja

| Model | RCXE0105 | RCXE0108 | RCXE0109 |
|---|---|---|---|
| Nazivni vhod | 220–240 V~ 50–60 Hz | | |
| Nazivni izhod | 20 V⎓2 A | | |
| Nazivna moč (med praznjenjem prahu) | 700 W | | |
| Nazivna moč (med čiščenjem z vročo vodo) | 1160 W | | |
| Nazivna moč (med polnjenjem in sušenjem) | 87 W | | |

Opomba:

- Nazivna moč (med čiščenjem z vročo vodo) temelji na vrednosti moči pri reprezentativnem obdobju (temperatura vode 25 °C).
- Nazivna moč (med polnjenjem in sušenjem) temelji na vrednosti moči pri obdobju polne obremenitve.

# Odstranjevanje in recikliranje baterije

Vgrajena litij-ionska baterija vsebuje snovi, ki so nevarne za okolje. Pred odstranjevanjem baterije poskrbite, da jo odstranijo usposobljeni tehniki in jo završejo na ustreznem zbirnem mestu za recikliranje.

- Baterijo je treba odstraniti iz naprave, preden jo završete.
- Napravo je treba odklopiti iz omrežja, preden odstranite baterijo.
- Baterijo je treba zavreči na varen način.

## POZOR:

Pred odstranjevanjem baterije odklopite napajanje in izpraznite baterijo čim bolj.

Nepotrebne baterije oddajte v ustrezne centre za reciklažo.

Ne izpostavljajte jih visokim temperaturam, da preprečite tveganje eksplozije.

Ob zlorabi lahko iz baterije izteče tekočina. Če pride v stik s kožo, sperite z vodo in poiščite zdravniško pomoč.

## Navodila za odstranjevanje baterije:

1. Obrnite robota, uporabite ustrezno orodje za odstranitev vijakov na zadnji strani robota in odstranite pokrov.
2. Odklopite priključke med baterijo in tiskanim vezjem ter odstranite baterijo.

## Informacije o OEEO

Vsi izdelki z oznako tega simbola so odpadna električna in elektronska oprema (OEEO po direktivi 2012/19/EU), ki je ne smete mešati z nesortiranimi gospodinjskimi odpadki. Namesto tega zaščitite zdravje ljudi in okolje tako, da svojo odpadno opremo odnesete na določeno zbirno mesto za recikliranje odpadne električne in elektronske opreme, ki ga določijo vlada ali lokalne oblasti. Pravilno odstranjevanje in recikliranje pomaga preprečevati morebitne negativne posledice za okolje in zdravje ljudi. Za več informacij o lokacijah ter pogojih in določilih teh zbirnih mest se obrnite na monterja ali lokalne oblasti.

# Biztonsági információk

A készülék nem megfelelő használatából eredő áramütés, tűz vagy sérülés elkerülése érdekében a készülék használata előtt olvassa el figyelmesen a használati útmutatót, és őrizze meg azt a későbbi használatra.

## Felhasználási korlátozások

- Ezt a terméket 8 éves és fiatalabb gyermekek, valamint csökkent fizikai, érzékszervi vagy szellemi képességekkel élő, illetve korlátozott tapasztalattal és ismeretekkel rendelkező személyek nem használhatják szülő vagy gondviselő felügyelete nélkül a biztonságos működés biztosítása és a kockázatok elkerülése érdekében. A tisztítást és karbantartást gyermekek felügyelet nélkül nem végezhetik.
- A készüléket csak a hozzá mellékelt tápegységgel szabad használni.
- Ez a készülék olyan akkumulátorokat tartalmaz, amelyeket csak szakképzett személyek cserélhetnek ki.
- Tegye szabaddá a takarítani kívánt területet. Gyermekek nem játszhatnak a készülékkel. Ügyeljen arra, hogy a gyerekek és a háziállatok biztonságos távolságban legyenek a robottól, miközben az működik.
- Ne telepítse, töltse vagy használja a készüléket fürdőszobákban vagy medencék környékén.
- Ez a termék kizárólag otthoni környezetben történő padlótisztításra szolgál. Ne használja kültéren, nem padlófelületeken, illetve kereskedelmi vagy ipari környezetben.
- Győződjön meg arról, hogy a készülék megfelelő környezetben és megfelelően működik. Ellenkező esetben ne használja a készüléket.
- Ha a tápkábel megsérült, azt a gyártótól vagy annak szervizétől beszerezhető, speciális kábellel vagy szerelvénnyel kell helyettesíteni.

# Biztonsági információk

## Felhasználási korlátozások

- Ne használja a robotot a talajszint fölé függesztett, védőkorlát nélküli területen.
- Ne helyezze a robotot fejjel lefelé. Ne használja az LDS burkolatot, a robot burkolatát vagy az ütközőt a robot fogantyújaként.
- A robotot olyan környezetben használja, ahol a környezeti hőmérséklet 0 °C és 40 °C közötti tartományban van. Ügyeljen arra, hogy a padlón ne legyen folyadék vagy ragacsos anyag.
- A vonszolásból eredő károk vagy sérülések elkerülése érdekében a készülék üzemeltetése előtt távolítson el minden szabadon heverő tárgyat a padlóról, és távolítsa el a takarítási útvonalon lévő vezetékeket vagy hálózati kábeleket.
- Távolítsa el a törékeny vagy apró tárgyakat a padlóról, nehogy a robot beléjük ütközzön és kárt tegyen bennük.
- Tartsa távol a hajat, az ujjakat és más testrészeket a robot szívónyílásától.
- Tartsa a takarítóeszközt gyerekektől távol.
- Ne üzemeltesse a készüléket olyan helyiségben, ahol csecsemő vagy gyermek alszik.
- Ne helyezzen gyermekeket, háziállatokat vagy bármilyen tárgyat a robot tetejére, függetlenül attól, hogy az álló vagy mozgó állapotban van.
- A tisztavíz-tartályba csak tiszta víz és a hivatalosan jóváhagyott tisztítóoldat tölthető. Ne adjon hozzá más folyadékot, például alkoholt vagy fertőtlenítőszert. A tisztítóoldat és a tiszta víz aránya ellenőrizhető a tisztítóoldatos palackon. Tartsa a tisztítóoldatot gyermekektől távol.

# Biztonsági információk

## Felhasználási korlátozások

- Ne használja a robotot égő tárgyak feltakarítására. Ne használja a robotot gyúlékony vagy éghető folyadékok, maró gázok, illetve hígítatlan savak vagy oldószerek felszedésére.
- Ne porszívózzon fel kemény vagy éles tárgyakat. Ne használja a készüléket olyan tárgyak felszedésére, mint például kövek, nagy papírdarabok vagy bármilyen olyan tárgy, amely eltömítheti a készüléket.
- A készülék tisztítása vagy karbantartása előtt a csatlakozódugót ki kell húzni a konnektorból.
- Ne törölje le a robotot vagy a bázisállomást nedves ruhával, és ne öblítse le azokat semmilyen folyadékkal. A mosható alkatrészek tisztítása után teljesen szárítsa meg az alkatrészeket, mielőtt visszaszerelné és használná őket.
- Kérjük, hogy a terméket a használati útmutatóban található utasításoknak megfelelően használja. A felhasználó felelős minden olyan veszteségért vagy kárért, amely a termék nem megfelelő használatából ered.

## Akkumulátorok és töltés

- Ne használjon harmadik féltől származó akkumulátort vagy bázisállomást. A robot csak az RCXE0105/RCXE0108/RCXE0109 típusú bázisállomással használható.
- Ne próbálja meg saját maga szétszerelni, javítani vagy módosítani az akkumulátort vagy a bázisállomást.
- Ne helyezze a bázisállomást hőforrások közelébe.
- A bázisállomás töltőérintkezőit ne törölje le nedves kézzel vagy nedves ruhával.

# Biztonsági információk

**Akkumulátorok és töltés**

- A használt akkumulátorok ártalmatlanítását az előírásoknak megfelelően végezze. Az elhasználódott akkumulátorokat a megfelelő újrahasznosító létesítményben kell ártalmatlanítani.
- Ha a tápkábel megsérül vagy elszakad, azonnal hagyja abba a készülék használatát, és forduljon az ügyfélszolgálathoz.
- Ügyeljen arra, hogy a robot szállítás közben ki legyen kapcsolva, és lehetőleg az eredeti csomagolásban tárolja.
- Ha a robotot hosszabb ideig nem használja, töltse fel teljesen, majd kapcsolja ki, és tárolja száraz, hűvös helyen. Legalább 3 havonta egyszer töltse fel a robotot, hogy elkerülje az akkumulátor túlzott lemerülését.

**Lézeres biztonsági információk**

- A termékben található lézeres érzékelő megfelel az IEC 60825-1:2014/EN 60825-1:2014/A11:2021 szabvány előírásainak az 1. osztályú lézertermékekre vonatkozóan. Használat közben ne nézzen közvetlenül a lézersugárba.

1. OSZTÁLYÚ LÉZERTERMÉK

FOGYASZTÓI LÉZERTERMÉK

EN 50689:2021

Kizárólag beltéri használatra

Olvassa el a kezelői kézikönyvet

A Dreame Trading (Tianjin) Co., Ltd. ezennel kijelenti, hogy az RLX85CE/RLX85CE-1/RLX85CE-3/RLX85CE-4/RLX85CE-5/RLX85CE-6 típusú rádióberendezés megfelel a 2014/53/EU irányelvnek. Az EU-megfelelőségi nyilatkozat teljes szövege a következő internetcímen érhető el: https://global.dreametech.com

A részletes e-kézikönyvért kérjük, látogasson el ide: https://global.dreametech.com/pages/user-manuals-and-faqs

# Termékáttekintés

## A csomag tartalma

(Dreame X50 Ultra)

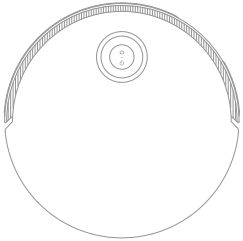

Robot

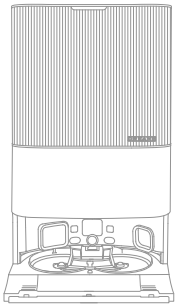

Bázisállomás

### További tartozékok

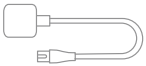

Tápkábel

Bázisállomás rámpabővítő lemeze

Használati útmutató

Automatikus tisztítószer rekesz (előre beszerelt)

Porzsák × 2 (1 db. előre beszerelt)

Felmosóbetét × 2 (előre beszerelt)

Felmosóbetét tartója × 2

Mosótálca szűrő (előre beszerelt)

Tisztítóoldat

Tisztítóeszköz

# Termékáttekintés

## A csomag tartalma

(Dreame X50 Ultra Complete)

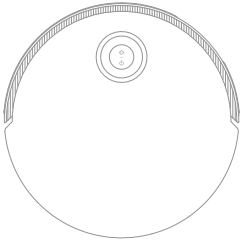

Robot

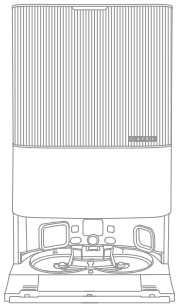

Bázisállomás

### További tartozékok

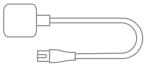

Tápkábel

Bázisállomás rámpabővítő lemeze

Automatikus tisztítószer rekesz (előre beszerelt)

Porzsák × 2 (1 db. előre beszerelt)

Felmosóbetét × 2 (előre beszerelt)

Felmosóbetét tartója × 2

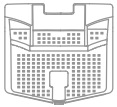

Mosótálca szűrő (előre beszerelt)

Használati útmutató

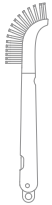

Tisztítóeszköz

### Extra tartozékkészlet

Főkefék × 1

Oldalsó kefe × 2

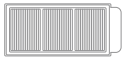

Porgyűjtő tartály szűrő × 3

Porzsák × 3

Felmosóbetét × 12

Tisztítóoldat × 1

# Termékáttekintés

## Robot

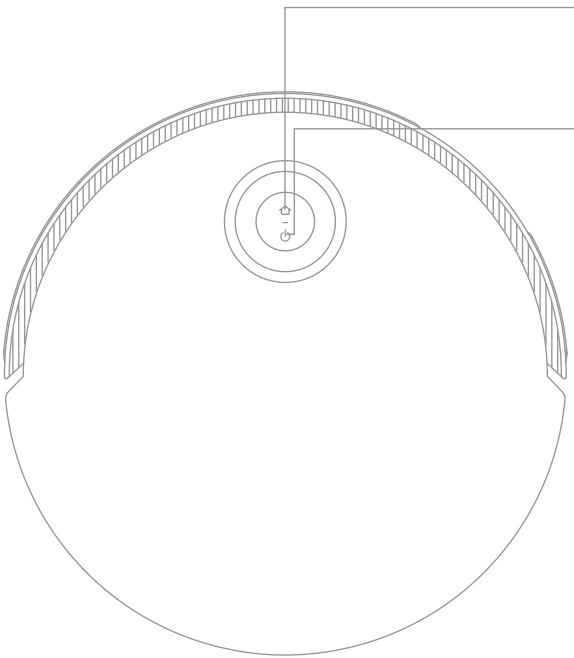

**Dokkolás gomb**
- Nyomja meg a robot visszaküldéséhez a bázisállomásra
- Nyomja meg és tartsa lenyomva 3 másodpercig a gyerekzár feloldásához

**Tápkapcsoló / Takarítás gomb**
- A robot bekapcsolásához nyomja meg és tartsa lenyomva 3 másodpercig
- A robot bekapcsolása után nyomja meg röviden a takarítás elindításához

**Kör alakú állapotjelző**
- Egyenletes kék: Tisztítás és takarítás befejeződött
- Egyenletes zöld: Töltés
- Villogó narancssárga: Hiba

**Gomb állapotjelző**
- Folyamatos fehér: Tisztítás és takarítás befejeződött
- Villogó fehér: Töltés (nem alacsony töltöttségű akkumulátor)
- Folyamatos narancssárga: Készenlét alacsony akkumulátortöltöttség esetén vagy szüneteltetett működés
- Pislákoló narancssárga: Töltés (alacsony töltöttségű akkumulátor)
- Villogó narancssárga: Hiba
- Villogó rózsaszín: Kamera aktiválva

**Megjegyzés:**
- A robot bármelyik gombjának megnyomásával szüneteltetheti a robot működését a takarítás vagy a töltéshez való visszatérés közben.
- A gyerekzár a Dreamehome alkalmazás segítségével kapcsolható be/ki.

# Termékáttekintés

## Robot és érzékelők

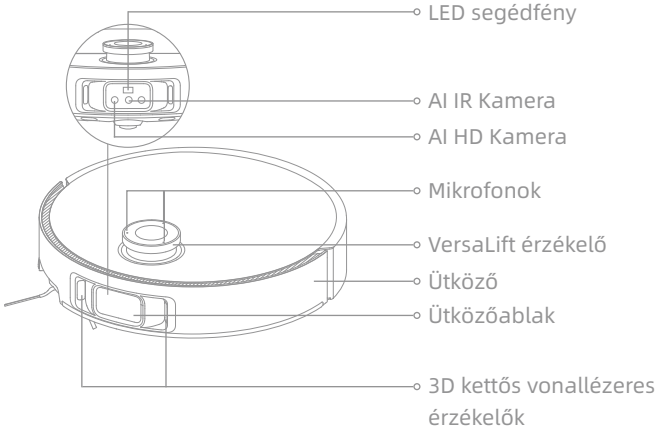


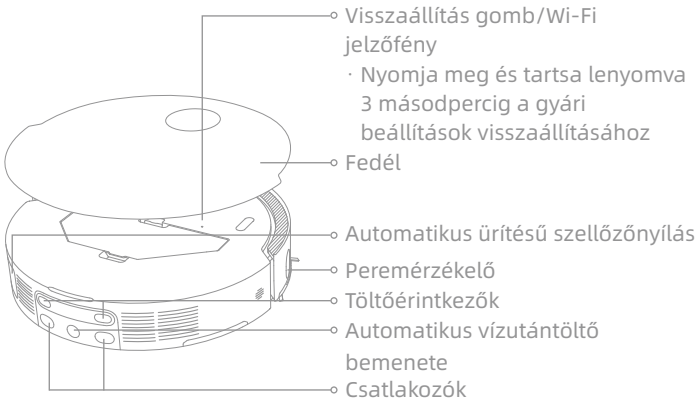


**Megjegyzés:** A VersaLift érzékelő leereszkedik, amikor a robot készenléti üzemmódban van, a bázisállomáson töltődik, vagy alacsony átjárhatóságú területeket takarít. Alacsony átjárhatóságú területeket tisztítása esetén ne mozgassa a robotot, mivel ez befolyásolhatja a pozicionálását.

# Termékáttekintés

## Robot és érzékelők

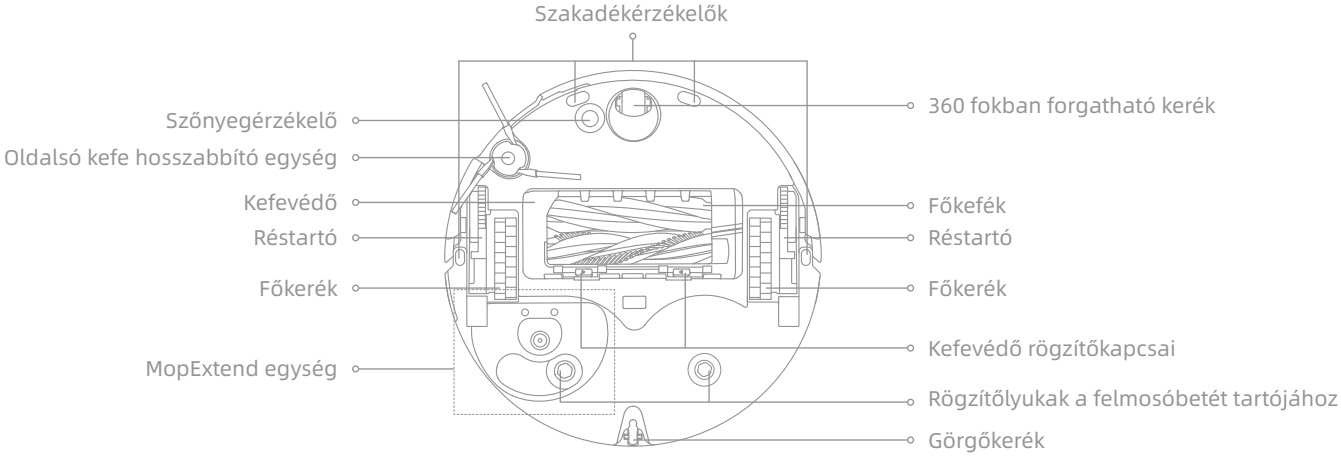


## Porgyűjtő

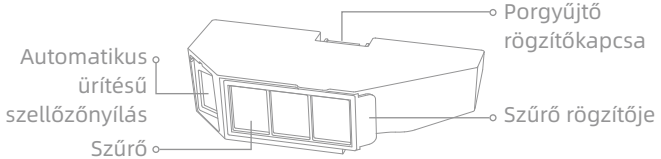


## Felmosó összeszerelése

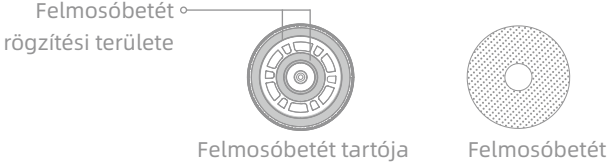

# Termékáttekintés

## Bázisállomás

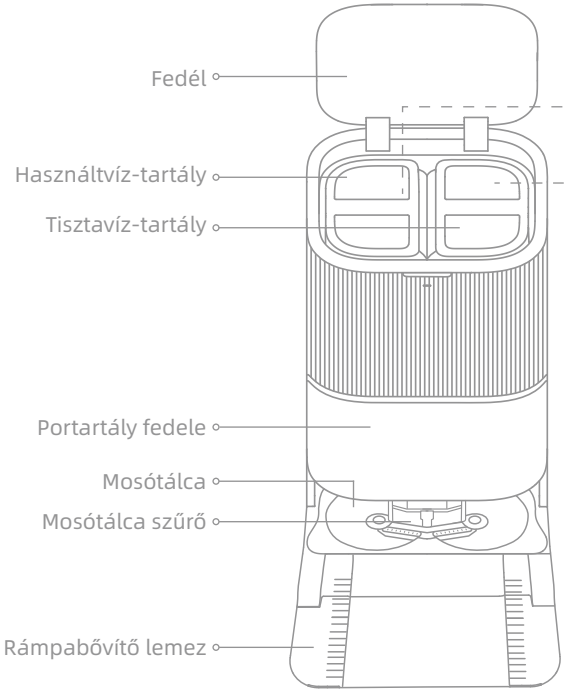


## Használtvíz-tartály

## Tisztavíz-tartály

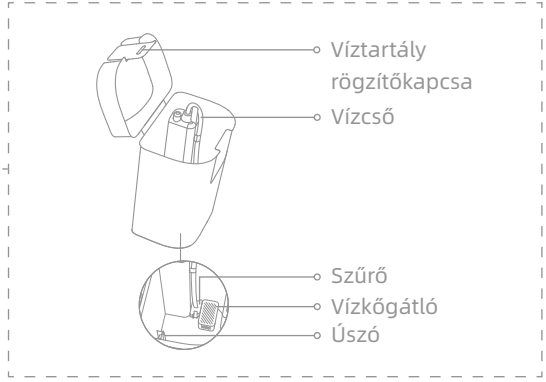

# Termékáttekintés

## Bázisállomás

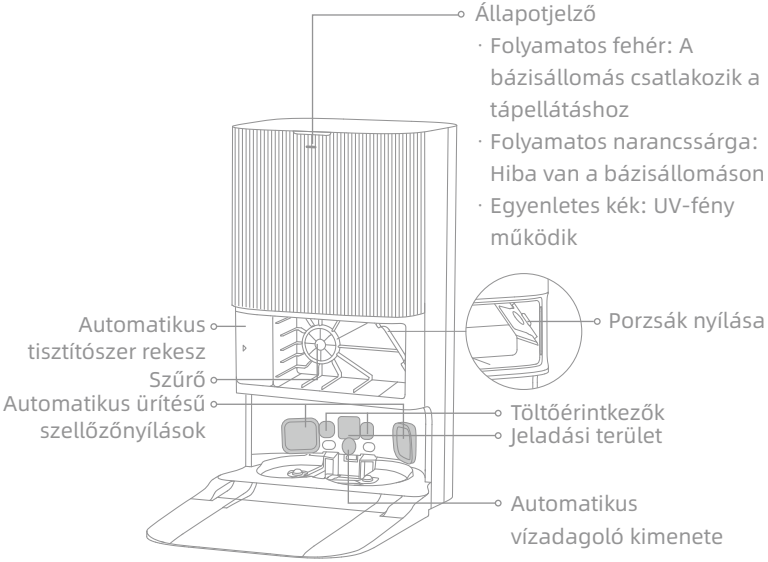


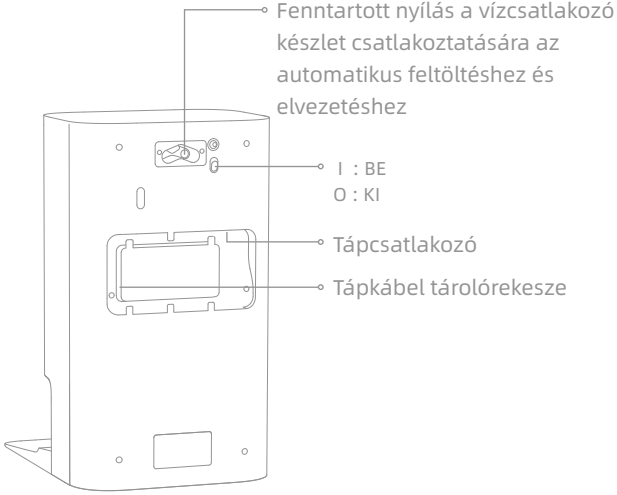


**Megjegyzés:** Az automatikus feltöltéshez és elvezetéshez szükséges vízcsatlakozó készletet külön kell megvásárolni. (Csak bizonyos régiókban áll rendelkezésre)

# Előkészületek otthona takarításához

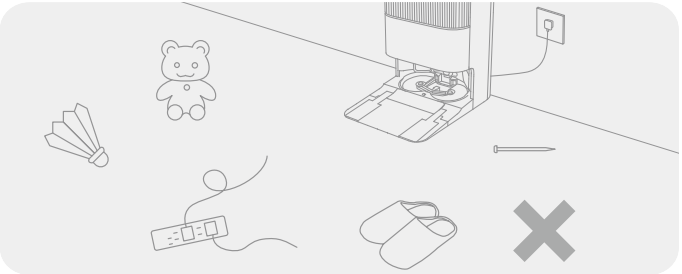

A takarítás megkezdése előtt távolítsa el az instabil, törékeny, értékes vagy veszélyes tárgyakat, és szedje össze a földön lévő kábeleket, ruhákat, játékokat, kemény és éles tárgyakat, hogy elkerülje, hogy a robot belegabalyodjon ezekbe, megkarcolja vagy felborítsa azokat, és károkat okozzon.

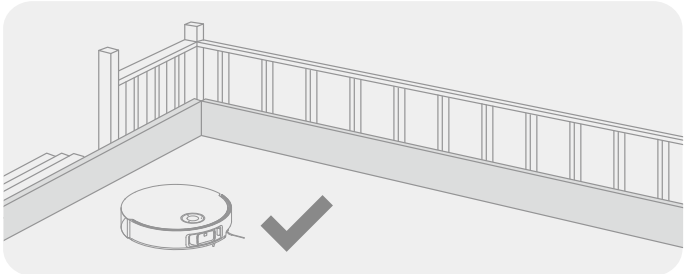

A takarítás megkezdése előtt helyezzen fizikai akadályt a lépcső szélére, hogy biztosítsa a robot biztonságos és zökkenőmentes működését.

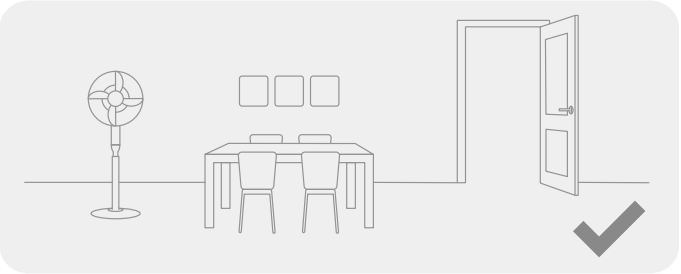

Nyissa ki a takarítani kívánt helyiség ajtaját, és helyezze el a bútorokat úgy, hogy minél több hely maradjon szabadon.

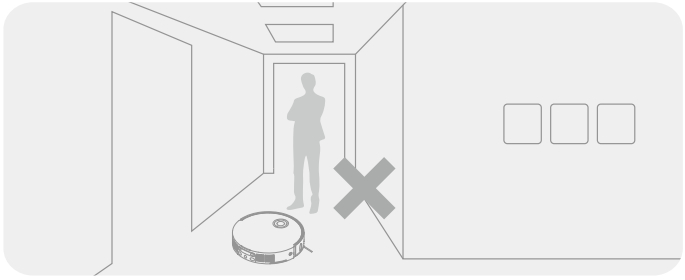

Annak érdekében, hogy a robot ne hagyjon ki tisztítandó területeket, ne álljon a robot elé, illetve ne álljon meg előtte a küszöbön, folyosón vagy szűk helyeken.

**Megjegyzés:**

· A robot első használatakor takarítás közben kövesse a robotot, hogy időben eltávolíthassa az esetleges akadályokat.
· A LED segédfény kiegészítő világítást biztosít gyengén megvilágított környezetben.
· Ne porszívózzon fel kemény tárgyakat, például köveket, acélgolyókat és játékalkatrészeket, vagy éles tárgyakat, például építési törmeléket, törött üveget és szögeket, mert a padló megkarcolódhat.

# A használat előtt

## 1. Helyezze el a bázisállomást, és csatlakoztassa egy elektromos hálózati aljzathoz

Helyezze a bázisállomást olyan helyre, amely a lehető legnyitottabb, és ahol biztosított a Wi-Fi jelek jó vétele. Hagyjon elegendő helyet az ábrán látható módon, és távolítsa el az árnyékolt területen lévő tárgyakat. Illessze be a tápkábelt a bázisállomásba, és csatlakoztassa azt az aljzatba.

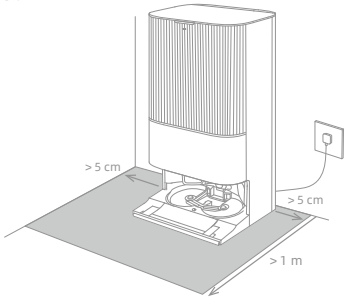


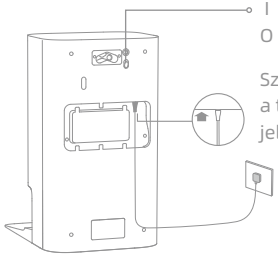

I : BE
O : KI

Szorosan illessze a helyére a tápkábelt felfelé, amíg a jelzőfény világítani nem kezd.

**Megjegyzés:**

- Győződjön meg arról, hogy semmilyen tárgy nem akadályozza a jeladási területet.
- Annak elkerülése érdekében, hogy a vízfoltok átnedvesítsék a fapadlót vagy a szőnyeget, ajánlott a bázisállomást csempézett vagy márványpadlóra helyezni.

## 2. Szerelje fel a bázisállomás rámpabővítő lemezét

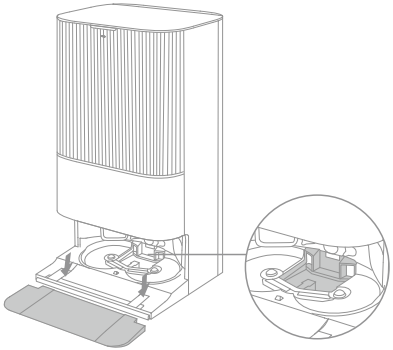

Mosótálca szűrő

**Megjegyzés:** Győződjön meg róla, hogy a mosótálca szűrő be van szerelve a helyére.

# A használat előtt

## 3. Távolítsa el a robot védőelemeit, és szerelje be a felmosóegységet

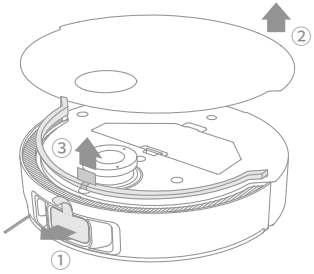


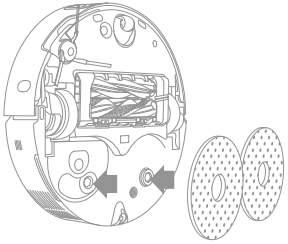

## 4. Csatlakoztassa a robotot a bázisállomáshoz

A robot bekapcsolásához nyomja meg és tartsa lenyomva a robot ⏻ gombját 3 másodpercig. Helyezze a robotot a bázisállomásra úgy, hogy a felmosóegység a mosótálca felé nézzen. Ezután egy hangjelzés hallható, amikor a robot sikeresen csatlakozik a bázisállomáshoz. Miután a robot teljesen feltöltődött, a robot és a bázisállomás állapotjelzői 10 percig világítanak, majd elhalványulnak.

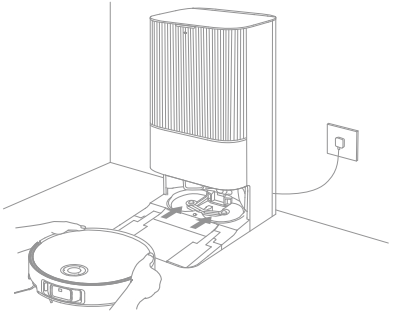

**Megjegyzés:** Javasoljuk, hogy a robotot az első használat előtt teljesen töltse fel. Ha az akkumulátor lemerülése után a robot nem kapcsolható be, kézzel csatlakoztassa az állomáshoz a töltéshez.

# A használat előtt

## 5. Adja hozzá a tisztítóoldatot

(1) Távolítsa el a portartály fedelét, és húzza ki az automatikus tisztítószer rekeszt.

(2) Nyissa ki a rekesz felső fedelét, és töltse bele a tisztítóoldatot.

(3) Zárja le a rekesz fedelét, helyezze vissza a bázisállomásra, majd szerelje vissza a portartály fedelét. A tisztítóoldat automatikusan adagolásra kerül munka közben.

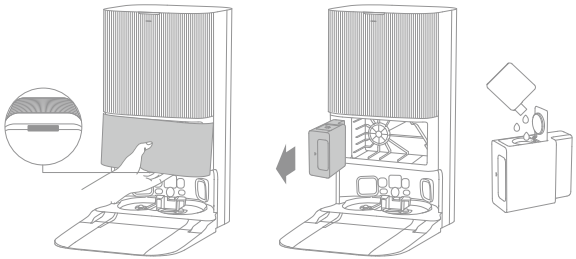

**Megjegyzés:**

- Az automatikus tisztítószer rekesz feltölthető tisztítószerrel használatra. A hivatalosan jóváhagyott tisztítószereken kívül ne adjon hozzá semmilyen más folyadékot a hibás működés megelőzése érdekében.
- Szerelje be az automatikus tisztítószer rekeszt, amíg az be nem kattan a helyére.

## 6. Víz betöltése a tisztavíz-tartályba

Vegye ki a tisztavíz-tartályt a bázisállomásból, és töltse fel tiszta vízzel. Ezután helyezze vissza a bázisállomásba.

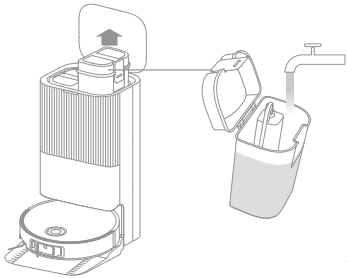

**Megjegyzés:** Ne töltsön forró vizet a víztartályba, mert a tartály eldeformálódhat.

# Kapcsolódás a Dreamehome alkalmazáshoz

## 1. Töltse le a Dreamehome alkalmazást

Távolítsa el a robot fedelét, és olvassa be a roboton található QR-kódot, vagy keressen rá a „Dreamehome” kifejezésre az alkalmazásboltban az alkalmazás letöltéséhez és telepítéséhez.

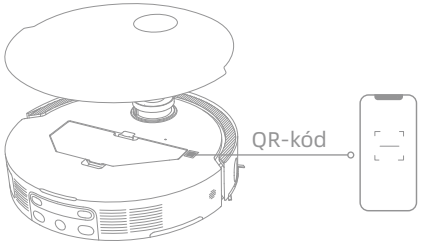


**Megjegyzés:**

- Kizárólag a 2,4 GHz-es Wi-Fi támogatott.
- Az alkalmazás frissítése miatt a tényleges műveletek eltérhetnek a jelen kézikönyvben szereplő utasításoktól. Kövesse az aktuális alkalmazásverziónak megfelelő utasításokat.

## 2. Készülék hozzáadása

Nyissa meg a Dreamehome alkalmazást, koppintson a „QR-kód beolvasása a csatlakozáshoz” lehetőségre, majd a roboton lévő azonos QR-kódot szkennelje be újra a készülék hozzáadásához. Kövesse az utasításokat a Wi-Fi hálózathoz való csatlakozás befejezéséhez.

**Megjegyzés:** A Wi-Fi kapcsolat visszaállításához ismételje meg a 2. lépést, majd kövesse az utasításokat a Wi-Fi kapcsolat létrehozásának befejezéséhez.

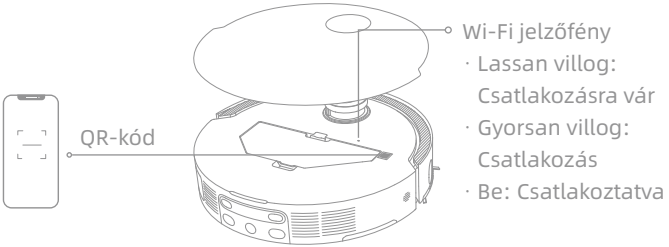

# Hogyan kell használni?

## Be-/kikapcsolás

A robot bekapcsolásához tartsa lenyomva a ⏻ gombot 3 másodpercig. A bekapcsolásjelző továbbra is világít. Vagy helyezze a robotot a bázisállomásra úgy, hogy a robot töltőérintkezőit illessze a bázisállomás érintkezőihez, és ekkor a robot automatikusan bekapcsol és megkezdi a töltést. A robot kikapcsolásához távolítsa el a robotot a bázisállomásról, és tartsa lenyomva a ⏻ gombot 3 másodpercig.

## Gyors feltérképezés

A hálózat első konfigurálása után kövesse az alkalmazás utasításait a térkép gyors létrehozásához. A robot elkezdi a takarítás nélküli feltérképezést. Amikor a robot visszatér a bázisállomásra, a feltérképezési folyamat sikeresen befejeződött, és a térkép automatikusan elmentésre kerül.

## Szünet/Alvó állapot

A robot működése közben nyomja meg bármelyik gombot a működés szüneteltetéséhez.

Ha a robot működése 10 percnél hosszabb ideje szünetel, az automatikusan Alvó üzemmódba lép. A roboton lévő összes jelzőfény kikapcsol. A robot felébresztéséhez nyomja meg a robot bármelyik gombját, vagy használja az alkalmazást.

**Megjegyzés:** Ha a robot működése szünetel, és a bázisállomásra van helyezve, a takarítási művelet befejeződik.

## Takarítás automatikus folytatása

Ha az akkumulátor töltöttségi szintje túl alacsony, a robot automatikusan visszatér a bázisállomásra tölteni. A megfelelő akkumulátortöltöttség elérése után a robot folytatja a befejezetlen takarítási műveletet.

**Megjegyzés:** A funkció használatához kérjük, engedélyezze azt az alkalmazásban.

## Ne zavarjanak (DND) mód

Ha a robot a Ne zavarjanak (DND) üzemmódba van állítva, a robot nem tudja folytatni a takarítást. A DND mód alapértelmezés szerint gyárilag kikapcsolt állapotban van. Az alkalmazás használatával engedélyezheti a DND üzemmódot vagy módosíthatja a DND-időszakot. A DND-időszak alapértelmezés szerint 22:00-8:00 óra között van.

**Megjegyzés:**

- Az ütemezett takarítási feladatok a DND-időszakban a szokásos módon kerülnek végrehajtásra.
- A robot a DND-időszak lejárta után ott folytatja a takarítást, ahol abbahagyta.

## Robot újraindítása

Ha a robot nem válaszol, vagy nem lehet kikapcsolni, nyomja meg és tartsa lenyomva a ⏻ gombot 10 másodpercig a kikapcsolás kikényszerítéséhez. Ezután a robot bekapcsolásához nyomja meg és tartsa lenyomva a ⏻ gombot 3 másodpercig.

# Hogyan kell használni?

## Porszívózás és felmosás

**Megjegyzés:** A felmosóegység beszerelése után a robot az első használat során alapértelmezés szerint „Porszívózás és felmosás” módban működik.

### 1. Takarítás megkezdése

Nyomja meg a ⏻ gombot a roboton, vagy használja az alkalmazást a robot elindításához a bázisállomásról. Ezután a robot megtervezi az optimális takarítási útvonalat, és az alapján elvégzi a takarítási feladatot.

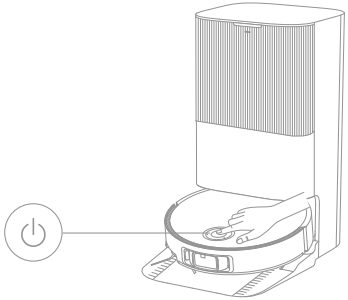

**Megjegyzés:**

- Annak érdekében, hogy a robot a takarítás után könnyen visszatérjen a bázisállomásra, ajánlott a robotot a bázisállomásról indítani.
- A felmosóbetéteket a gép megtisztítja, mielőtt a robot elkezdené a felmosást, kérjük, várjon türelmesen.
- Ne mozgassa a bázisállomást, a tisztavíz-tartályt, a használtvíz-tartályt vagy a mosótálca szűrőjét működés közben.
- A melegvizes tisztítás engedélyezhető az alkalmazásban a felmosóbetét tisztításához, ami az összes módra vonatkozik. A leforrázás elkerülése érdekében ne érintse meg a vízkivezető nyílást, amikor a funkció be van kapcsolva.

### 2. A felmosófej automatikus tisztítása

Tisztítás közben a robot automatikusan visszatér a bázisállomásra, hogy az alkalmazásban megadott felmosófej-takarítási gyakoriság alapján kimossa a felmosóbetéteket. A bázisállomás automatikusan feltölti a robot víztartályát, és a robot folytatja a takarítást.

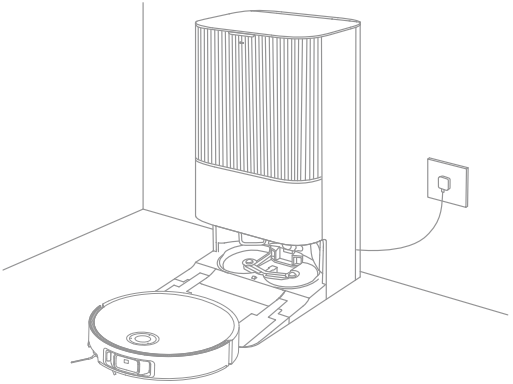

# Hogyan kell használni?

## 3. Automatikusan kiüríti a porgyűjtőt, kimossa és megszárítja a felmosóbetéteket

Miután a robot befejezi a takarítási feladatot, és visszatér a bázisállomásra töltés céljából, a bázisállomás automatikusan kiüríti a porgyűjtő tartályt, majd kimossa és megszárítja a felmosóbetéteket.

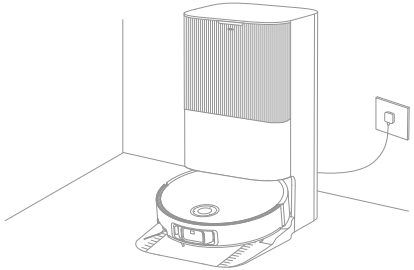

Megjegyzés:

- Ha az automatikus ürítés funkció ki van kapcsolva az alkalmazásban, a bázisállomás nem fogja automatikusan kiüríteni a porgyűjtőt.
- A bázisállomás az alkalmazásban megadott beállításnak megfelelően kiüríti a porgyűjtőt.

## 4. A használtvíz-tartály tisztítása

Miután a robot elvégezte a feladatot, tisztítsa meg a használtvíz-tartályt a szagok kialakulásának elkerülése érdekében.

### Felmosás a porszívózás után

Aktiválja a porszívózás utáni felmosás funkciót az alkalmazásban, és a robot automatikusan eltávolítja a bázisállomáson lévő felmosóegységet, hogy felporszívózza a padlót. A porszívózás befejezése után a robot visszatér a bázisállomásra a felmosóegység felszereléséhez, és a bázisállomás automatikusan kiüríti a portartályt. Ez követően a robot a főkefék és az oldalsó kefék felemelése után elkezdi a felmosást.

### Csak porszívózás

Aktiválja a felmosás funkciót az alkalmazásban, és a robot automatikusan eltávolítja a bázisállomáson lévő felmosóegységet, és elkezdi a porszívózást.

### Csak felmosás

Aktiválja a felmosás funkciót az alkalmazásban, és a robot automatikusan ellenőrzi, hogy a felmosóegység be van- e szerelve a bázisállomásba. Ha az nincs beszerelve, akkor a robot beszereli a felmosóegységet, és a főkefék és az oldalsó kefék felemelése után elkezdi a felmosást.

# Rutinszerű karbantartás

## Alkatrészek

A robot megfelelő állapotának megőrzése érdekében a rutinszerű karbantartáshoz ajánlott az alkalmazásban található tartozékok használata vagy az alábbi táblázatban található útmutató figyelembe vétele.

| Alkatrész | Karbantartási gyakoriság | Csereidőszak |
|---|---|---|
| Használtvíz-tartály | Minden egyes használat után | / |
| Tisztavíz-tartály | 2 hetente egyszer | |
| Főkefék | | 6-12 havonta |
| A porgyűjtő tartály szűrője | | 3-6 havonta |
| Oldalsó kefe | | |
| Felmosóbetét tartók | | / |
| Mosótálca szűrő | 1-2 havonta | / |
| A bázisállomás jeladási területe | Havonta egyszer | |
| Töltőérintkezők | | |
| Automatikus ürítésű szellőzőnyílások | | |
| 360 fokban forgatható kerék | | |
| Görgőkerék | | |
| Peremérzékelő | | |
| VersaLift érzékelő | | |
| 3D kettős vonallézeres érzékelők | | |

| Alkatrész | Karbantartási gyakoriság | Csereidőszak |
|---|---|---|
| Szőnyegérzékelő | Havonta egyszer | / |
| Szakadékérzékelők | | |
| Ütközőablak | | |
| Ütköző | | |
| A robot automatikus vízutántöltő bemenete | | |
| A robot alsó része | | |
| Porgyűjtő | Tisztítsa meg szükség szerint | |
| Főkerekek | | |
| Réstartók | | |
| Porzsák | / | 2-4 havonta |
| Felmosóbetétek | | 1-3 havonta |
| Vízkőgátló | | 18-36 havonta |

**Megjegyzés:** A karbantartás és a csere gyakorisága a tényleges használat függvénye. Ha különleges körülmények miatt kivételes eset következik be, azonnali karbantartás vagy alkatrészcsere ajánlott.

# Rutinszerű karbantartás

## Mosótálca szűrő

1. Vegye ki a robotot, és távolítsa el a mosótálca szűrőt, miután a felmosóbetét tisztítása befejeződött.

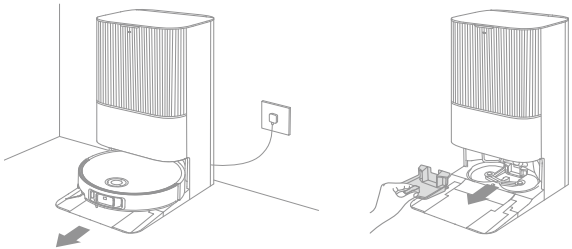

2. Öblítse ki a mosótálca szűrőt tiszta vízzel, törölje tisztára, majd szerelje vissza azt a mosótálcába.

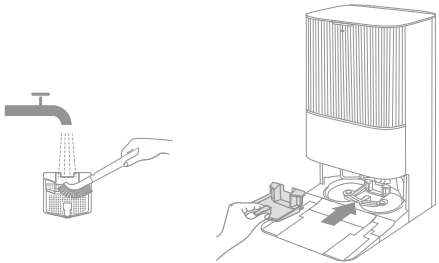

3. Használja az alkalmazást, vagy nyomja meg a ⌂ gombot a robot visszahelyezéséhez a bázisállomásra, vagy helyezze vissza manuálisan a robotot.

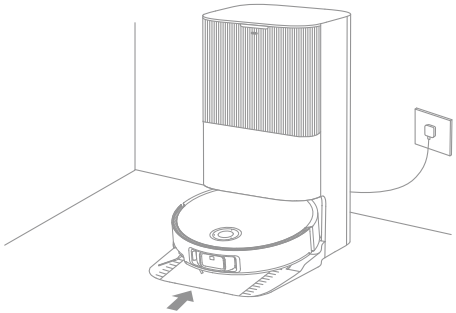

# Rutinszerű karbantartás

## Porzsák

1. Vegye le a portartály fedelét, és dobja ki a porzsákot.

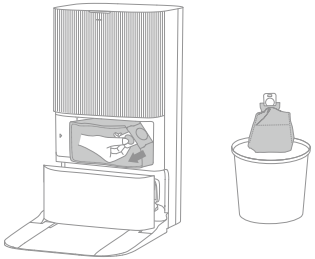

**Megjegyzés:** Ha felfelé húzza a fogantyút, a zsákot a készülék rögzíti azért, hogy a por és a törmelék ne hulljon ki véletlenül.

2. Száraz ruhával távolítsa el a port és a törmeléket a szűrőről.

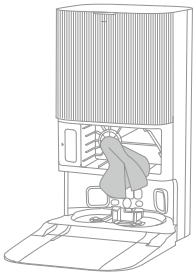

3. Helyezzen be egy új porzsákot.

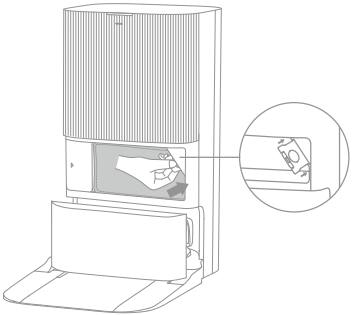

4. Szerelje vissza a portartály fedelét.

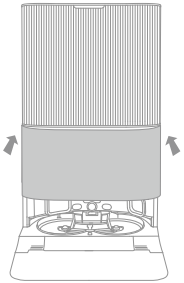

# Rutinszerű karbantartás

## Használtvíz-tartály

1. Vegye ki a használtvíz-tartályt, nyissa ki a fedelét, és öntse ki a használt vizet.

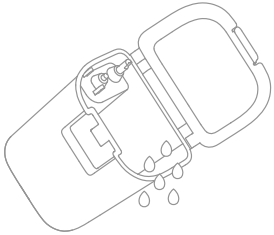

2. Öblítse le a használtvíz-tartályt tiszta vízzel, és a mellékelt tisztítóeszközzel tisztítsa meg a használtvíz-tartály belső falát.

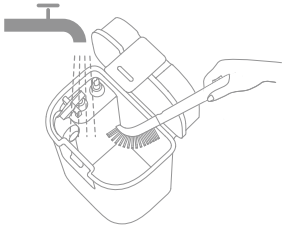

**Megjegyzés:** A használtvíz-tartályban lévő úszógolyó egy mozgó alkatrész. Ne alkalmazzon túl nagy erőkifejtést a tisztítás során, nehogy megsérüljön.

# Rutinszerű karbantartás

## Főkefék

1. Nyomja befelé a kefevédő kapcsokat a kefevédő eltávolításához, majd emelje ki a keféket a robotból.

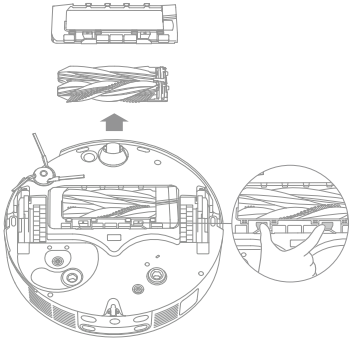

2. Vegye ki a keféket az ábrán látható módon. Használja a mellékelt tisztítóeszközt a kefékbe gabalyodott hajszálak eltávolításához. Tisztítás után nyomja be a keféket erőteljesen a főkefetartóba, amíg be nem kattannak a helyükre.

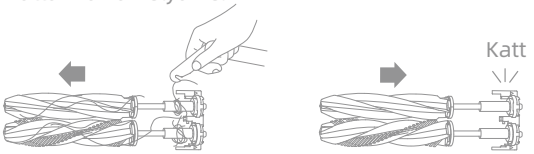


**Megjegyzés:** A főkefék kihúzásakor legyen óvatos a sérülések elkerülése érdekében.

3. A szitanyomásos nyilakkal felfelé fordítva, ferdén, lefelé haladva helyezze be a főkefetartót a nyílásokba.

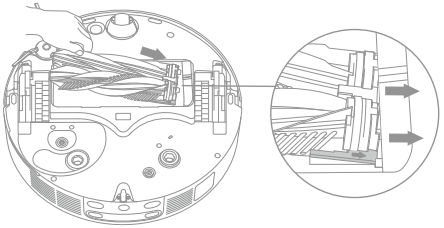

4. Igazítsa a kefevédő elülső végét a nyíláshoz, és ferdén, lefelé haladva helyezze be, majd nyomja a helyére.

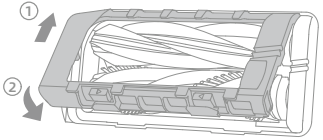

# Rutinszerű karbantartás

## Oldalsó kefe

Csavarozza le az oldalsó kefét egy csavarhúzóval, tisztítsa meg a kefét a hajszálaktól, majd csavarozza azt vissza.

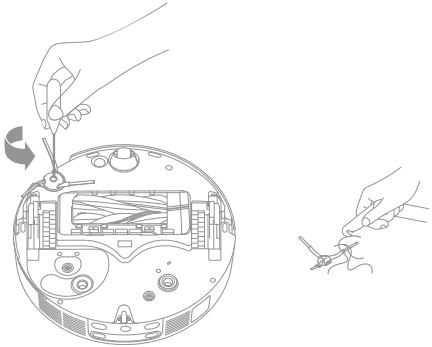

## Felmosóbetét tartók

Vegye ki és tisztítsa meg a felmosóbetét tartókat.

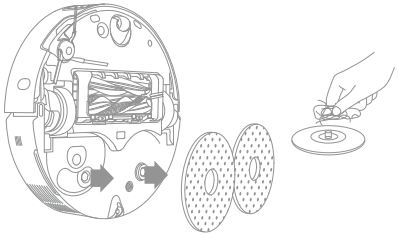

## 360 fokban forgatható kerék

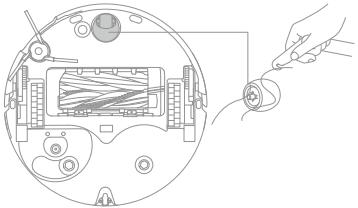

Megjegyzés:

- Egy szerszámmal, például egy kis csavarhúzóval válassza szét a 360 fokban forgatható kerék tengelyét és abroncsát. Ne alkalmazzon túlzott erőkifejtést.
- Öblítse le a 360 fokban forgatható kereket folyó víz alatt, és tegye vissza, miután teljesen megszáradt.

# Rutinszerű karbantartás

## A porgyűjtő szűrője

1. Vegye le a robot fedelét, és nyomja meg a porgyűjtő tartály rögzítőkapcsát a porgyűjtő tartály eltávolításához.

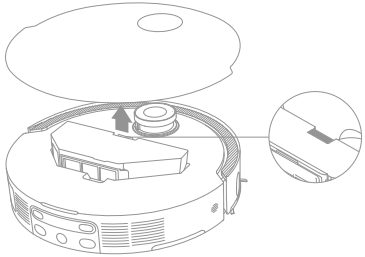

2. Vegye ki a porgyűjtő tartály majd ürítse ki a porgyűjtő tartályt.

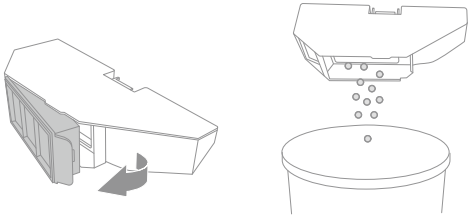

3. Óvatosan kopogtassa meg a szűrő kosarát a szennyeződések eltávolítása érdekében.

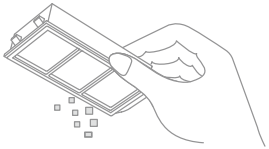

**Megjegyzés:** A sérülések elkerülése érdekében ne kefével, az ujjával vagy éles tárgyakkal tisztítsa meg a szűrőt.

4. A porgyűjtőt és a szűrőt öblítse le vízzel, és a visszaszerelés előtt várja meg amíg teljesen megszáradnak.

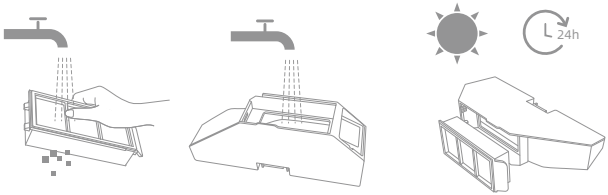


**Megjegyzés:**

- A porgyűjtőt és a szűrőt csak tiszta vízzel öblítse ki. Ne használjon tisztítószert.
- A porgyűjtőt és a szűrőt csak akkor használja, ha már teljesen megszáradtak.

# Rutinszerű karbantartás

## A robot érzékelői

Törölje le a robot érzékelőit puha és száraz törlőkendővel az alábbi ábrán látható módon:

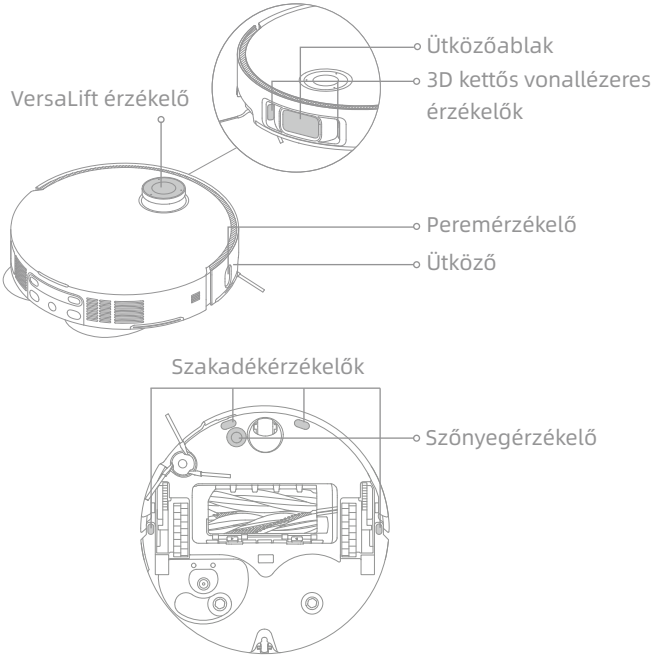


**Megjegyzés:** A nedves ruha károsíthatja a robot és a bázisállomás érzékeny elemeit. A tisztításhoz használjon száraz ruhát.

## Töltőérintkezők és jeladási terület

Tisztítsa meg a töltőérintkezőket és a jeladási területet puha és száraz ruhával.

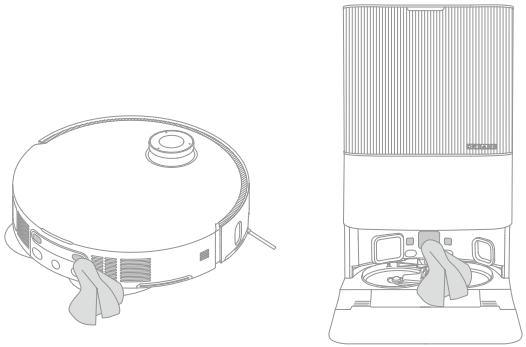

# Rutinszerű karbantartás

## Automatikus ürítésű szellőzőnyílások

Tisztítsa meg a robot és a bázisállomás automatikus ürítésű szellőzőnyílásait puha és száraz ruhával.

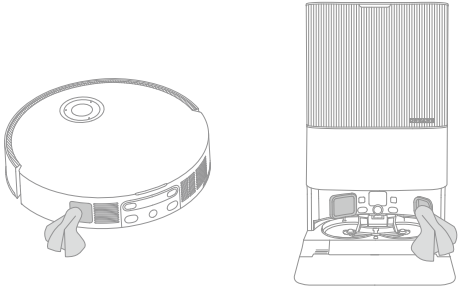

## Felmosóbetétek

A felmosóbetétek cseréjéhez vegye ki a felmosóbetéteket a felmosóbetét tartókból.

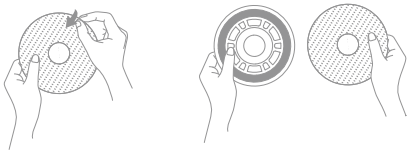

## Akkumulátor

A robot nagy teljesítményű lítium-ion akkumulátoregységet tartalmaz. Az akkumulátor optimális teljesítményének fenntartása érdekében ügyeljen arra, hogy a napi használat során mindig jól feltöltött állapotban legyen. Ha a robotot hosszabb ideig nem használja, kapcsolja ki és tegye el. A túlzottan lemerült állapotból eredő károk megelőzése érdekében háromhavonta legalább egyszer töltse fel a robotot.

# Hibaelhárítás

| Probléma | Megoldás |
|---|---|
| A robot nem kapcsolódik be. | Az akkumulátor lemerült. Töltse fel a robotot a bázisállomáson, és próbálja meg újra.<br>Az akkumulátor hőmérséklete túl alacsony vagy túl magas. A készüléket 0℃ és 40℃ közötti hőmérsékleten ajánlott üzemeltetni. |
| A robot nem töltődik. | A bázisállomás nincs csatlakoztatva a tápellátáshoz. Ellenőrizze, hogy a tápkábel mindkét végének csatlakozása megfelelő-e.<br>A bázisállomás és a robot töltőérintkezői közötti kapcsolat nem megfelelő. Tisztítsa meg a töltőérintkezőket.<br>Ellenőrizze, hogy nem került-e idegen tárgy a robot csatlakozóiba, és ha igen, távolítsa el azt. |
| A robot nem tud csatlakozni a Wi-Fi-hez. | A Wi-Fi hálózat jelszava helytelen. Győződjön meg arról, hogy a Wi-Fi hálózat jelszava helyesen van-e megadva.<br>A robot nem támogatja az 5 GHz-es Wi-Fi kapcsolatot. Győződjön meg arról, hogy a robot 2,4 GHz-es Wi-Fi-kapcsolathoz van csatlakoztatva..<br>A Wi-Fi jel gyenge. Győződjön meg arról, hogy a robot jó Wi-Fi lefedettségű területen van-e.<br>Előfordulhat, hogy a robot nem áll készen a konfigurálásra. Kérjük, lépjen ki és lépjen be újra az alkalmazásba, majd próbálja újra az utasításokat követve. |
| A robot nem találja a bázisállomást és nem tud visszatérni oda. | A bázisállomás le van választva a tápellátásról, vagy elmozdult, amikor a robot éppen nem volt rajta. Kérjük, csatlakoztassa a bázisállomást a tápegységhez, vagy helyezze a robotot a bázisállomásra a töltéshez.<br>Túl sok akadály van a bázisállomás körül. Helyezze a bázisállomást egy nyitottabb területre.<br>A robot mozgatásával a robot újrapozicionálhatja magát, és újra létrehoz egy térképet, ha az újrapozicionálás nem sikerült. Ha a robot túl messze van a bázisállomástól, előfordulhat, hogy nem képes automatikusan visszatérni oda. Ebben az esetben kézzel kell a robotot a bázisállomásra helyezni.<br>Törölje át a bázisállomás jeladási területét a por vagy törmelék eltávolítása érdekében. |

# Hibaelhárítás

| Probléma | Megoldás |
|---|---|
| A robot elakad a bázisállomás előtt, és nem képes visszatérni oda. | Ellenőrizze, hogy van-e elegendő hely a bázisállomás két oldalán vagy előtte ahhoz, hogy a robot ne legyen akadályoztatva. A töltéshez való visszatérés útvonala el van zárva, pl. az ajtó be van csukva.<br>A robot megcsúszhat, ha a bázisállomás előtti padló túlságosan nedves. Ha ez a helyzet áll fenn, törölje fel a felesleges vizet, mielőtt újra próbálkozna.<br>Javasoljuk, hogy helyezze át a bázisállomást egy másik helyre, és próbálja meg újra.<br>Győződjön meg arról, hogy a rámpabővítő lemez megfelelően van-e felszerelve. |
| A robot nem kapcsolódik ki. | A robotot töltés közben nem lehet kikapcsolni. Javasoljuk, hogy távolítsa el a robotot a bázisállomásról, majd a kikapcsoláshoz tartsa lenyomva a ⏻ gombot 3 másodpercig.<br>Ha a robot nem kapcsolható ki az 1. lépés végrehajtásával, nyomja meg és tartsa lenyomva a ⏻ gombot 10 másodpercig a robot kényszerített kikapcsolásához. Ha a probléma továbbra is fennáll, forduljon az ügyfélszolgálathoz. |
| A töltési sebesség lassú. | A robot teljes feltöltése körülbelül 4,5 órát vesz igénybe, ha az akkumulátora lemerült.<br>Ha a robotot a megadott tartományon kívüli hőmérsékleten üzemelteti, a töltési sebesség automatikusan lelassul az akkumulátor élettartamának meghosszabbítása érdekében.<br>A töltőérintkezők mind a roboton, mind pedig az bázisállomáson piszkosak lehetnek. Kérjük, törölje le őket száraz törlőkendővel. |
| A zaj a robot működése közben fokozódik. | Ellenőrizze, hogy a porgyűjtő tartály szűrője el van-e tömődve. Ha igen, tisztítsa meg vagy cserélje ki.<br>Egy kemény tárgy beakadhat a főkefékbe vagy a porgyűjtőbe. Ellenőrizze és távolítsa el a kemény tárgyakat.<br>A főkefékre vagy az oldalsó kefére haj- és szőrszálak tekeredhetnek. Ellenőrizze, és távolítsa el az idegen anyagokat.<br>Állítsa át a szívási módot Standard vagy Csendes üzemmódra. |
| A robot nem a beállított útvonalat követve mozog. | Az olyan tárgyakat, mint a tápkábelek és a papucsok, a robot használata előtt el kell rendezni.<br>A nedves, csúszós felületen végzett munka a főkerék megcsúszását okozza. Javasoljuk, hogy a robot használata előtt szárítsa meg a nedves felületeket.<br>Törölje le a robot ütközőablakát és a 3D kettős vonallézeres érzékelőit tiszta, puha törlőkendővel, hogy tiszták és akadálymentesek maradjanak. |

# Hibaelhárítás

| Probléma | Megoldás |
|---|---|
| A robot nem találja a takarítandó helyiségeket. | Győződjön meg arról, hogy a takarítandó helyiségek ajtajai nyitva legyenek.<br>A takarítandó helyiség előtti terület nedves és csúszós lehet, ami a robot megcsúszását okozhatja és rendellenes működést eredményezhet. Kérjük, a robot használata előtt próbálja meg megszárítani a padlót. |
| A robot a töltés után nem folytatja a takarítást. | Győződjön meg arról, hogy a robot nincs-e Ne zavarjanak (DND) üzemmódra állítva, amely meggátolja a takarítás folytatását.<br>A robot nem folytatja a takarítást, miután manuálisan a bázisállomásra helyezte a robotot, vagy az alkalmazáson keresztül vagy a ⌂ gomb megnyomásával tölteni küldte a robotot. |
| Az állomás nem tudja automatikusan kiüríteni a porgyűjtő tartályt. | Ellenőrizze, hogy a portartályban lévő porzsák tele van-e.<br>Ha a porzsák nem telt meg, ellenőrizze, hogy van-e akadály a robot, a bázisállomás vagy a porgyűjtő tartály automatikus ürítésű szellőzőnyílásainál. Ha ez előfordul, időben tisztítsa meg az eltömődött részt. |
| A vízszint a mosótálcán rendellenes. | Ellenőrizze, hogy a használtvíz-tartály tömítése nem laza-e vagy hibásan van-e felszerelve, és ha igen, kézzel állítsa vissza. Ha a probléma továbbra is fennáll, forduljon az ügyfélszolgálathoz.<br>Óvatosan nyomja le a használt-víz tartályt, és győződjön meg arról, hogy helyesen van-e beszerelve.<br>Vegye ki a mosótálca szűrőjét, és ellenőrizze, hogy a szennyvízelvezető kimenete nem dugult-e el, és tisztítsa meg.<br>Ellenőrizze a tisztítóoldatot. A hivatalosan jóváhagyott tisztítószereken kívül ne adjon hozzá semmilyen más folyadékot. |
| A felmosóbetét tartója rendellenesen megemelkedett. | Vegye ki a felmosóbetét tartóját, hogy ellenőrizze, nem akadt-e bele idegen tárgy, és próbálja meg újraindítani a robotot.<br>Ha a probléma továbbra is fennáll, forduljon az ügyfélszolgálathoz. |
| A tisztavíz-tartály alatt vagy a tömítés körül víz van. | A tisztavíz-tartály kivételekor előfordulhat, hogy a tartály alatt vagy a tömítés körül némi víz marad a csőben. Ez normális jelenség. Törölje le száraz ruhával. |

További támogatásért forduljon hozzánk a https://global.dreametech.com címen.

# Műszaki adatok

## Robot

| Típus | RLX85CE | RLX85CE-1 | RLX85CE-3 |
|---|---|---|---|
| | RLX85CE-4 | RLX85CE-5 | RLX85CE-6 |
| Feltöltési idő | Kb. 4,5 óra | | |
| Névleges feszültség | 14,4 V⎓ | | |
| Névleges teljesítmény | 75 W | | |
| Működési frekvencia | 2400-2483,5 MHz | | |
| Maximális kimeneti teljesítmény | < 20 dBm | | |

Normál használat esetén ezt a berendezést legalább 20 cm távolságban kell tartani az antenna és a felhasználó teste között.

## Bázisállomás

| Típus | RCXE0105 | RCXE0108 | RCXE0109 |
|---|---|---|---|
| Névleges bemenet | 220-240 V~ 50-60 Hz | | |
| Névleges kimenet | 20 V⎓ 2 A | | |
| Névleges teljesítmény (porürítés közben) | 700 W | | |
| Névleges teljesítmény (melegvizes takarítás közben) | 1160 W | | |
| Névleges teljesítmény (töltés és szárítás közben) | 87 W | | |

Megjegyzés:

· A névleges teljesítményt (melegvizes tisztítás során) a reprezentatív időszak alatti teljesítményérték határozza meg (25 ℃ vízhőmérséklet).

· A névleges teljesítményt (töltés és szárítás közben) a teljes terhelési időszak alatti teljesítményérték határozza meg.

# Az akkumulátor ártalmatlanítása és eltávolítása

A beépített lítium-ion akkumulátor olyan anyagokat tartalmaz, amelyek veszélyesek a környezetre. Az akkumulátor ártalmatlanítása előtt győződjön meg arról, hogy az akkumulátort szakképzett technikus távolítja el, és megfelelő újrahasznosító létesítményben ártalmatlanítják.

- ártalmatlanítás előtt az akkumulátort ki kell venni a készülékből;
- akkumulátor eltávolításakor a készüléket le kell választani a táphálózatról;
- az akkumulátor ártalmatlanítását biztonságosan kell elvégezni.

## VIGYÁZAT:

Az akkumulátor eltávolítása előtt válassza le az áramot, és merítse le az akkumulátort, amennyire csak lehetséges.

Az elhasználódott akkumulátorokat a megfelelő újrahasznosító létesítményben kell ártalmatlanítani.

A robbanásveszély elkerülése érdekében ne tegye ki magas hőmérsékletű környezetnek.

Visszaélésszerű körülmények között folyadék szivároghat ki az akkumulátorból. Megérintése esetén öblítse le vízzel, és forduljon orvoshoz.

## Eltávolítási útmutató:

1. Fordítsa meg a robotot, egy megfelelő szerszámmal távolítsa el a robot hátulján lévő csavarokat, majd vegye le a fedelet.
2. Az akkumulátor eltávolításához húzza ki az akkumulátor és a nyomtatott áramköri lap közötti csatlakozókat.

## WEEE információk

Az ezzel a szimbólummal ellátott termékek elektromos és elektronikus hulladéknak minősülnek (a 2012/19/EU irányelv szerinti elektromos és elektronikus berendezések hulladékkezelése), amelyeket szelektálni kell és nem szabad a nem szétválogatott háztartási hulladékkal együtt kezelni. Ehelyett inkább az emberi egészséget és a környezetet kell védenie azzal, hogy hulladékká vált készülékeit a kormány vagy a helyi hatóságok által kijelölt, az elektromos és elektronikus berendezések hulladékának újrahasznosítására szakosodott gyűjtőhelyen adja le. A helyes ártalmatlanítás és újrahasznosítás segít megelőzni a környezetre és az emberi egészségre gyakorolt lehetséges negatív következményeket. Kérjük, forduljon az összeszerelést végző szakemberhez vagy a helyi hatóságokhoz az ilyen gyűjtőpontok helyével és használati feltételeivel kapcsolatos további információkért.

# Bezbednosne informacije

U cilju prevencije strujnog udara, požara ili povrede usled nepravilne upotrebe uređaja, pažljivo pročitajte uputstva za upotrebu pre korišćenja uređaja i sačuvajte ih za buduću upotrebu.

## Ograničenja upotrebe

- Ovaj proizvod ne bi trebalo da koriste deca mlađa od 8 godina ili osobe sa fizičkim, senzornim ili mentalnim nedostacima ili sa ograničenim iskustvom ili znanjem bez nadzora roditelja ili staratelja kako bi se obezbedio bezbedan rad i izbegli rizici. Čišćenje i održavanje ne smeju da obavljaju deca bez nadzora.
- Uređaj se može koristiti samo sa isporučenim mrežnim adapterom.
- Ovaj uređaj sadrži baterije koje mogu zameniti isključivo kvalifikovane osobe.
- Uklonite sve prepreke iz područja koje treba očistiti. Deca se ne smeju igrati sa uređajem. Vodite računa da deca i kućni ljubimci budu na bezbednoj udaljenosti od robota tokom rada.
- Uređaj se ne sme instalirati, puniti ili koristiti u kupatilima ili u blizini bazena.
- Ovaj proizvod je pogodan samo za čišćenje podova u domaćinstvu. Nemojte ga koristiti na otvorenom, na površinama koje nisu pod ili u komercijalnom ili industrijskom okruženju.
- Vodite računa da uređaj ispravno radi u odgovarajućem okruženju. U suprotnom, nemojte koristiti uređaj.
- Ako je mrežni kabl oštećen, mora se zameniti posebnim kablom ili sklopom koji možete dobiti od proizvođača ili njegove servisne službe.

# Bezbednosne informacije

## Ograničenja upotrebe

- Nemojte koristiti robota na područjima iznad nivoa zemlje bez postavljene zaštitne barijere.
- Nemojte postavljati robota naopako. Nemojte koristiti poklopac LSU, poklopac robota ili odbojnik kao ručku za nošenje robota.
- Koristite robota u okruženjima sa temperaturom iznad 0 °C i ispod 40 °C. Vodite računa da na podu nema tečnosti ili lepljivih materija.
- Pre upotrebe uređaja, uklonite sve slobodne predmete sa poda i uklonite kablove ili mrežne kablove na putu čišćenja kako biste izbegli oštećenja ili povrede nastale njihovom vučom.
- Uklonite lomljive ili male predmete sa poda kako biste sprečili da robot udari u njih i ošteti ih na ovaj način.
- Držite kosu, prste i druge delove tela dalje od usisnog otvora robota.
- Držite alat za čišćenje van domašaja dece.
- Nemojte koristiti uređaj u prostoriji u kojoj spava beba ili dete.
- Ne stavljajte decu, kućne ljubimce ili druge predmete na robota, bez obzira da li stoji ili se kreće.
- U rezervoar za čistu vode je dozvoljeno dolivati isključivo čistu vodu i zvanično odobreni rastvor za čišćenje. Nemojte dodavati nikakve druge tečnosti kao što su alkohol ili dezinfekciona sredstva. Odnos rastvora za čišćenje i čiste vode može se proveriti na bočici rastvora za čišćenje. Držite rastvor za čišćenje van domašaja dece.

# Bezbednosne informacije

## Ograničenja upotrebe

- Nemojte koristiti robota za čišćenje zapaljenih predmeta. Nemojte koristiti robota za usisavanje zapaljivih tečnosti, korozivnih gasova ili nerazređenih kiselina ili rastvarača.
- Nemojte usisavati tvrde ili oštre predmete. Nemojte koristiti uređaj za usisavanje predmeta kao što su kamenje, veliki komadi papira ili drugi predmeti koji bi se mogli zaglaviti u uređaju.
- Pre čišćenja ili održavanja uređaja, utikač mora biti izvučen iz utičnice.
- Nemojte brisati robota ili baznu stanicu vlažnom krpom i nemojte ih ispirati nikakvom tečnošću. Nakon čišćenja, ostavite delove koji se mogu prati da se potpuno osuše pre nego što ih ponovo instalirate i koristite.
- Koristite ovaj proizvod prema uputstvima datim u uputstvu za upotrebu. Korisnici su odgovorni za svaki gubitak ili štetu uzrokovanu nepravilnim korišćenjem ovog proizvoda.

## Baterije i punjenje

- Nemojte koristiti baterije ili bazne stanice nezavisnih dobavljača. Robot se može koristiti samo sa modelom bazne stanice RCXE0105/RCXE0108/RCXE0109.
- Ne pokušavajte sami da rastavljate, popravljate ili modifikujete bateriju ili baznu stanicu.
- Ne postavljajte baznu stanicu blizu izvora toplote.
- Nemojte koristiti vlažnu krpu ili mokre ruke za brisanje ili čišćenje kontakata za punjenje bazne stanice.
- Ne odlažite stare baterije na neodgovarajući način. Nepotrebne baterije treba odložiti u odgovarajuće postrojenje za reciklažu.

# Bezbednosne informacije

**Baterije i punjenje**

- Ako je mrežni kabl oštećen ili polomljen, odmah prestanite sa korišćenjem i obratite se servisnoj službi.
- Vodite računa da robot bude isključen tokom transporta i uskladišten u originalnom pakovanju ako je moguće.
- Ako se robot neće koristiti duže vreme, napunite bateriju do kraja, a zatim ga isključite i čuvajte na hladnom i suvom mestu. Napunite bateriju robota najmanje jednom u 3 meseca kako biste izbegli prekomerno pražnjenje baterije.

**Informacije o bezbednosti lasera**

- Laserski senzor u ovom proizvodu je u skladu sa standardom IEC 60825-1:2014/EN 60825-1:2014/A11:2021 za laserske proizvode klase 1. Izbegavajte direktno gledanje u laser tokom upotrebe.

LASERSKI PROIZVOD KLASE 1

POTROŠAČKI LASERSKI PROIZVOD

EN 50689:2021

Samo za unutrašnju upotrebu

Pročitajte uputstvo za upotrebu

Ovim Dreame Trading (Tianjin) Co., Ltd. izjavljuje da je radio oprema tipa RLX85CE/RLX85CE-1/RLX85CE-3/RLX85CE-4/RLX85CE-5/RLX85CE-6 u skladu sa Direktivom 2014/53/EU. Kompletan tekst EU Deklaracije o usaglašenosti dostupan je na sledećoj internet adresi: https://global.dreametech.com

Detaljan elektronski priručnik možete pronaći na https://global.dreametech.com/pages/user-manuals-and-faqs

# Pregled proizvoda

## Sadržaj pakovanja

(Dreame X50 Ultra)

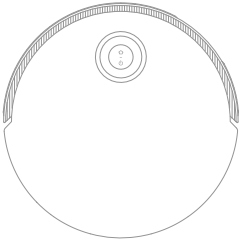

Robot

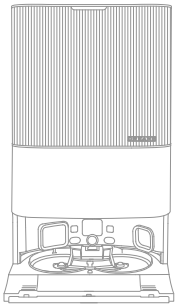

Bazna stanica

### Ostala dodatna oprema

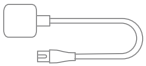

Mrežni kabl

Produžna ploča za rampu bazne stanice

Uputstvo za upotrebu

Odeljak za automatsko doziranje sredstva za čišćenje (unapred montirano)

Vreća za prašinu × 2 (1 unapred montirano)

Mop za brisanje × 2 (unapred montirano)

Držač mopa za brisanje × 2

Filter ploče za pranje (unapred montirano)

Rastvor za čišćenje

Alat za čišćenje

# Pregled proizvoda

## Sadržaj pakovanja

(Dreame X50 Ultra Complete)

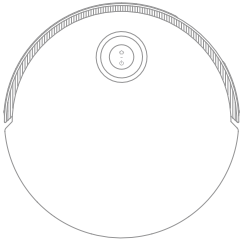

Robot

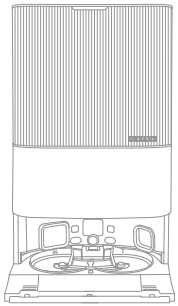

Bazna stanica

### Ostala dodatna oprema

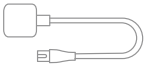

Mrežni kabl

Produžna ploča za rampu bazne stanice

Odeljak za automatsko doziranje sredstva za čišćenje (unapred montirano)

Vreća za prašinu × 2 (1 unapred montirano)

Mop za brisanje × 2 (unapred montirano)

Držač mopa za brisanje × 2

Filter ploče za pranje (unapred montirano)

Uputstvo za upotrebu

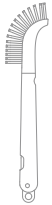

Alat za čišćenje

### Dodatni pribor

Glavna četka × 1

Bočna četka × 2

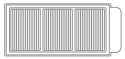

Filter posude za prašinu × 3

Vreća za prašinu × 3

Mop za brisanje × 12

Rastvor za čišćenje × 1

# Pregled proizvoda

## Robot

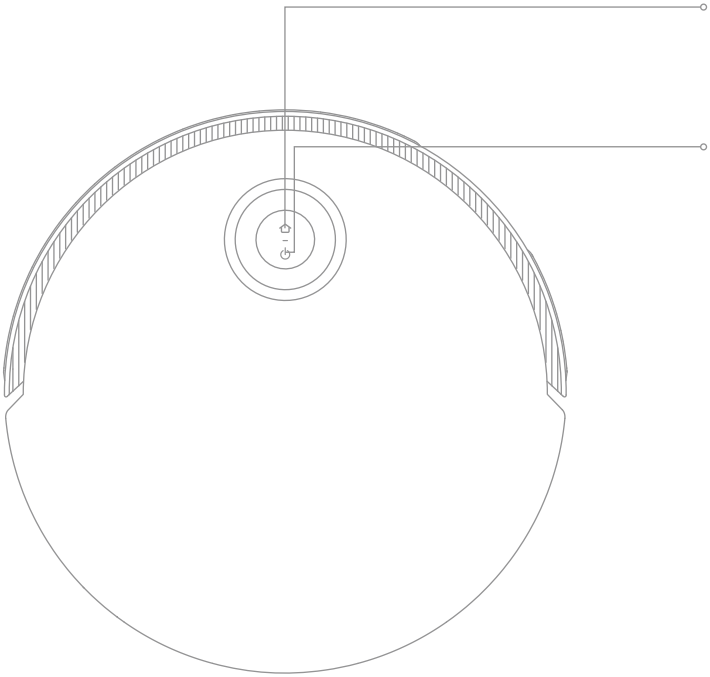

**Dugme za baznu stanicu**
· Pritisnite kratko da pošaljete robota nazad na baznu stanicu
· Pritisnite i zadržite 3 sekunde za deaktiviranje funkcije roditeljskog nadzora

**Dugme za napajanje/čišćenje**
· Pritisnite i zadržite 3 sekunde za uključivanje/isključivanje
· Pritisnite kratko za pokretanje čišćenja nakon uključivanja robota

**Kružni indikator statusa**
· Stalno plavo: Čišćenje ili završeno čišćenje
· Stalno zeleno: Punjenje
· Trepćuće narandžasto: Greška

**Indikator statusa dugmeta**
· Stalno belo: Čišćenje ili završeno čišćenje
· Paljenje i gašenje belog svetla: Punjenje (nije prazna baterija)
· Stalno narandžasto: Režim pripravnosti ili pauziranje pri niskoj napunjenosti baterije
· Paljenje i gašenje narandžastog svetla: Punjenje (prazna baterija)
· Trepćuće narandžasto: Greška
· Trepćuće roze: Aktivirana kamera

**Napomena:**
· Pritisnite bilo koje dugme na robotu da pauzirate čišćenje ili povratak na punjenje.
· Roditeljski nadzor se može omogućiti/onemogućiti preko Dreamehome aplikacije.

# Pregled proizvoda

## Robot i senzori

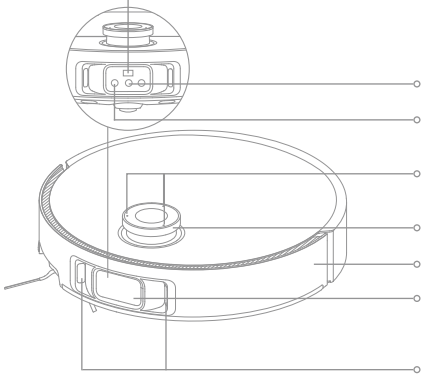


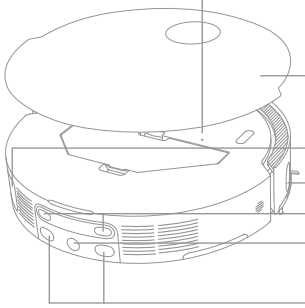


**Napomena:** Senzor VersaLift će se spustiti kada je robot u režimu pripravnosti, kada se puni na baznoj stanici ili čisti područja sa malim slobodnim prostorom. U slučaju čišćenja područja sa malim slobodnim prostorom, nemojte pomerati robota jer to može uticati na njegovo pozicioniranje.

# Pregled proizvoda

## Robot i senzori

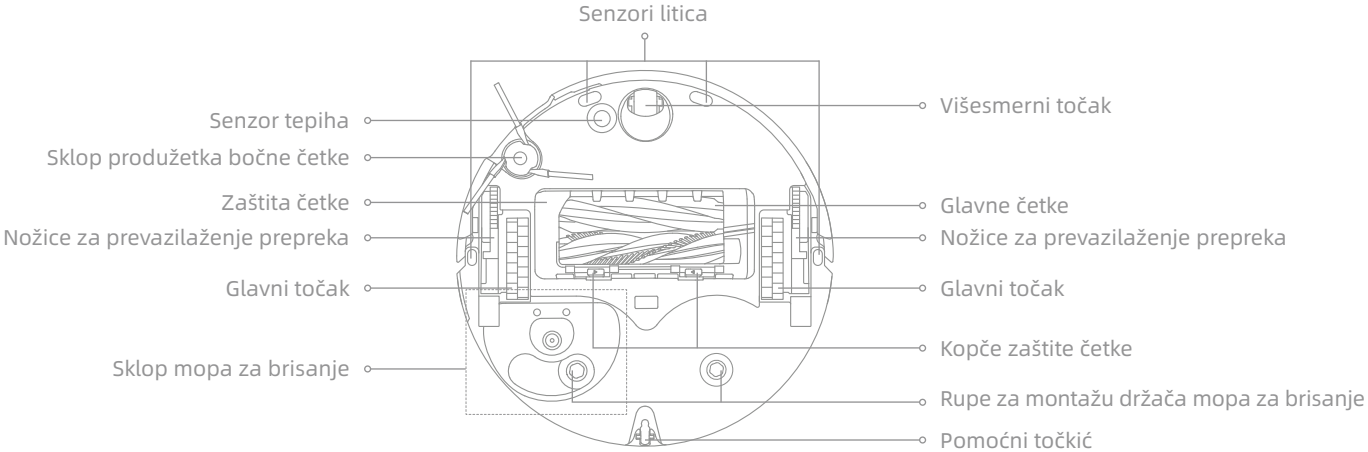


## Posuda za prašinu

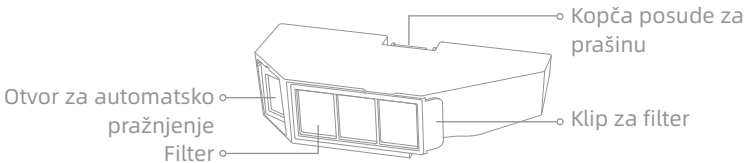


## Sklop mopa

# Pregled proizvoda

## Bazna stanica

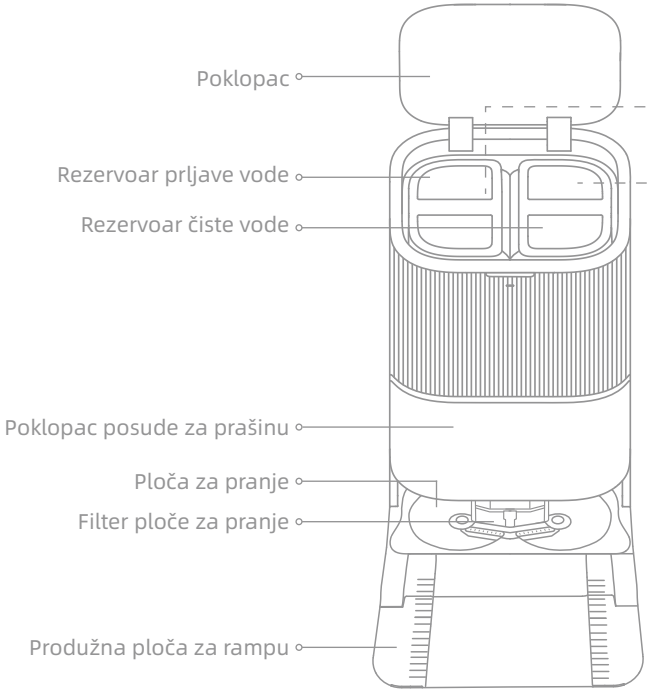


## Rezervoar prljave vode

## Rezervoar čiste vode

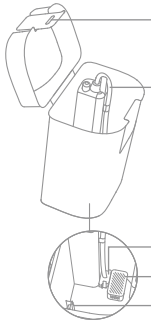

# Pregled proizvoda

## Bazna stanica

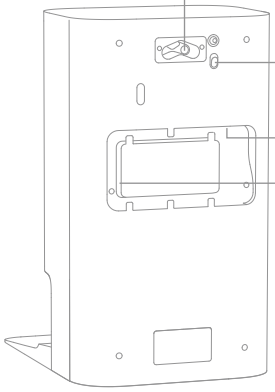


**Napomena:** Komplet priključka za vodu za automatsko dopunjavanje i pražnjenje mora se kupiti zasebno. (Dostupno samo u određenim regionima)

# Priprema vašeg doma

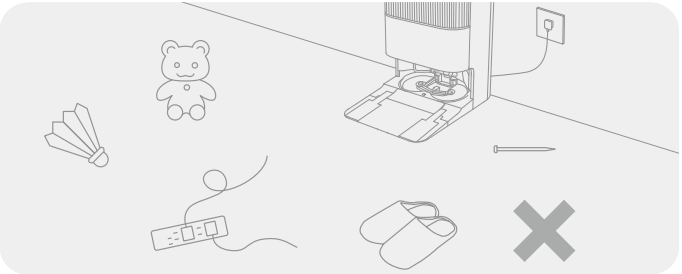

Pre čišćenja, uklonite nestabilne, lomljive, vredne ili opasne predmete i pomerite kablove, krpe, igračke, tvrde i oštre predmete sa poda kako biste sprečili da se robot zapetlja u njih, izgrebe ih ili prevrne i izazove štetu.

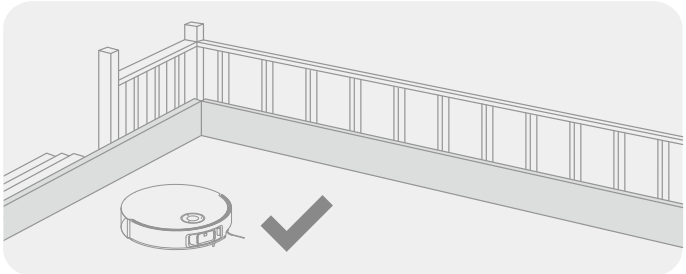

Pre čišćenja, postavite fizičku barijeru na ivicu stepenica kako biste obezbedili bezbedan i neometan rad robota.

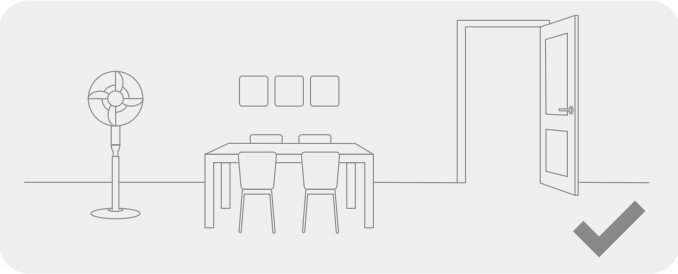

Otvorite vrata sobe koju treba očistiti i stavite nameštaj na odgovarajuće mesto kako biste stvorili više prostora.

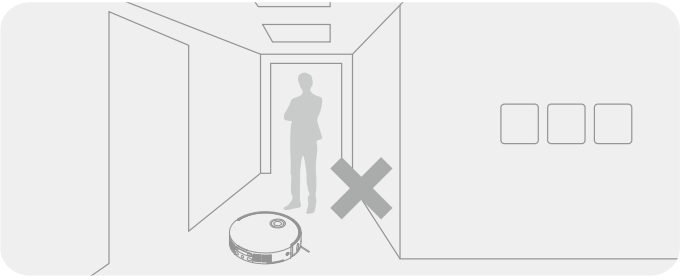

Izbegavajte da stojite ispred robota, pragova, hodnika ili uskih oblasti kako biste sprečili da robot previdi oblasti koje treba očistiti.

Napomena:

- Pri prvom korišćenju robota, pratite ga tokom čišćenja kako biste na vreme uklonili moguće prepreke.
- LED pomoćno svetlo služi kao dodatno osvetljenje u slabo osvetljenim okruženjima.
- Nemojte usisavati tvrde predmete kao što su kamenje, čelične kuglice i delovi igračaka ili oštre predmete kao što su građevinski šut, razbijeno staklo i ekseri, jer to može izgrebati pod.

# Pre upotrebe

## 1. Postavljanje bazne stanice i povezivanje na električnu mrežu

Postavite baznu stanicu na što je moguće otvorenije područje sa dobrim Wi-Fi signalom. Ostavite dovoljno prostora kao što je prikazano na slici i uklonite sve predmete u osenčenom području. Povežite mrežni kabl sa baznom stanicom i uključite ga u utičnicu.

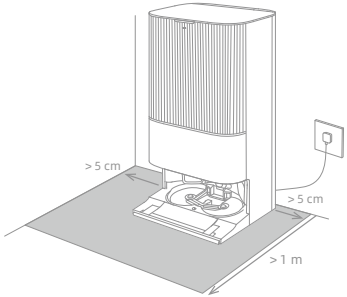


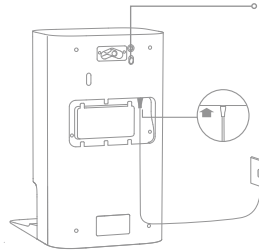

I : UKLJUČENO
O : ISKLJUČENO

Čvrsto umetnite mrežni kabl nagore dok indikator ne zasvetli.

**Napomena:**

- Vodite računa da nijedan predmet ne blokira signalno područje.
- Da biste sprečili da mrlje od vode navlaže drvene podove ili tepihe, preporučuje se postavljanje bazne stanice na popločane ili mermerne podove.

## 2. Instalacija produžne ploče za rampu

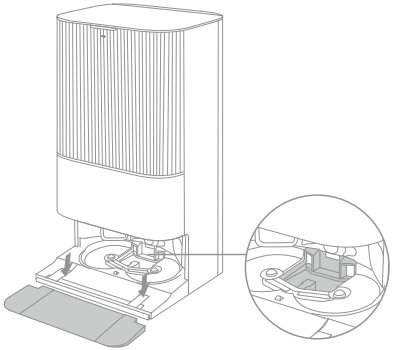

Filter ploče za pranje

**Napomena:** Uverite se da je filter ploče za pranje postavljen na svoje mesto.

# Pre upotrebe

## 3. Uklanjanje zaštite robota i instalacija sklopa mopa za brisanje

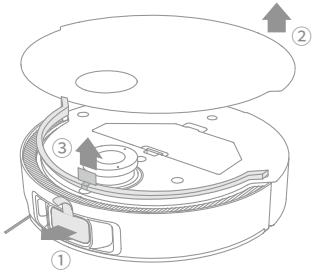


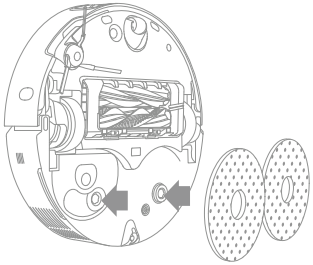

## 4. Povezivanje robota sa baznom stanicom

Pritisnite i zadržite 3 sekunde dugme ⏻ na robotu za uključivanje. Postavite robota na baznu stanicu tako da sklop mopa bude okrenut ka ploči za pranje. Kada se robot uspešno poveže sa baznom stanicom, čućete glasovno obaveštenje. Nakon što se robot potpuno napuni, indikator statusa na robotu i baznoj stanici će svetleti 10 minuta, a zatim će se isključiti.

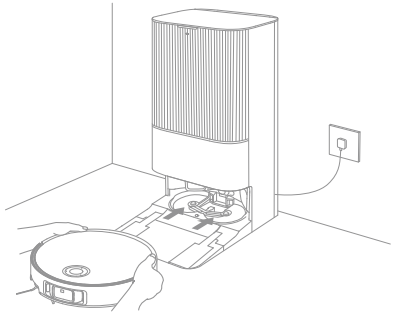

**Napomena:** Preporučuje se da se robot potpuno napuni pre prve upotrebe. Ukoliko se robot ne može upaliti nakon potpunog pražnjenja baterije, ručno ga povežite sa baznom stanicom radi punjenja.

# Pre upotrebe

## 5. Dolivanje rastvora za čišćenje

(1) Skinite poklopac posude za prašinu i izvucite odeljak za automatsko doziranje sredstva za čišćenje.

(2) Otvorite gornji poklopac odeljka i dolijte rastvor za čišćenje.

(3) Zatvorite poklopac odeljka, vratite ga u baznu stanicu i vratite poklopac posude za prašinu. Rastvor za čišćenje se automatski doliva tokom rada.

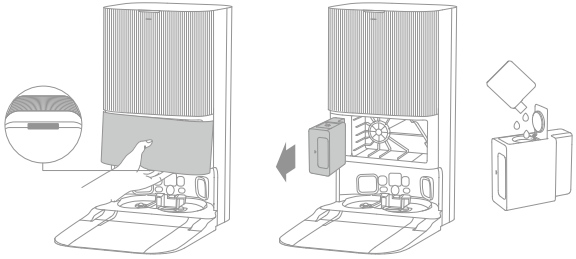

Napomena:

- Odeljak za automatsko doziranje sredstva za čišćenje se može ponovo dopuniti rastvorom za čišćenje. Nemojte dodavati nikakvu tečnost osim zvanično odobrenog rastvora za čišćenje kako biste izbegli kvarove.
- Postavite odeljak za automatsko doziranje sredstva za čišćenje dok ne klikne na svoje mesto.

## 6. Dolivanje vode u rezervoar čiste vode

Uklonite rezervoar čiste vode sa bazne stanice i napunite ga čistom vodom. Zatim ga ponovo instalirajte u baznu stanicu.

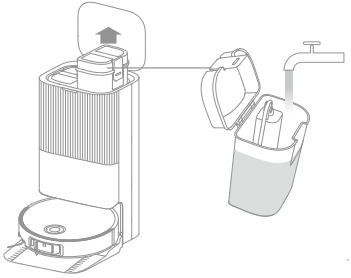

**Napomena:** Ne sipajte toplu vodu u rezervoar za vodu, jer to može dovesti do deformisanja rezervoara.

# Povezivanje sa Dreamehome aplikacijom

## 1. Preuzimanje Dreamehome aplikacije

Uklonite poklopac robota i skenirajte QR kod na robotu ili potražite „Dreamehome" u prodavnici aplikacija kako biste preuzeli i instalirali aplikaciju.

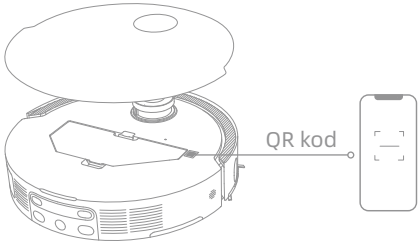


**Napomena:**

- Podržana je samo 2,4 GHz Wi-Fi mreža.
- Zbog ažuriranja softvera aplikacije, stvarni rad se može razlikovati od uputstava u ovom priručniku. Pratite uputstva na osnovu trenutne verzije aplikacije.

## 2. Dodavanje uređaja

Otvorite Dreamehome aplikaciju, dodirnite „Skeniraj QR kod za povezivanje" i ponovo skenirajte isti QR kod na robotu za dodavanje uređaja. Pratite uputstva da biste uspostavili Wi-Fi vezu.

**Napomena:** Za resetovanje Wi-Fi veze, ponovite korak 2, a zatim pratite uputstva da biste uspostavili Wi-Fi vezu.

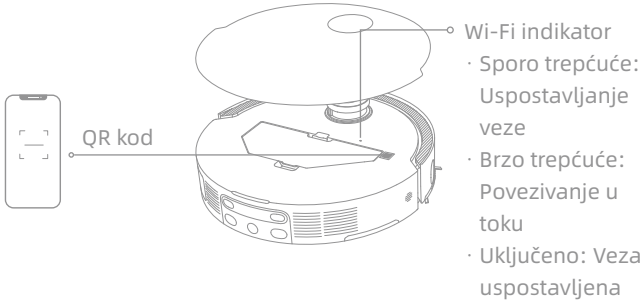

# Kako koristiti

## Uključivanje/isključivanje

Pritisnite i zadržite dugme ⏻ 3 sekunde za uključivanje robota. Indikator napajanja ostaje upaljen. Ili postavite robota na baznu stanicu tako što ćete poravnati kontakte za punjenje robota sa onima na baznoj stanici, a zatim će se robot automatski uključiti i započeti punjenje. Za isključivanje robota, uklonite ga sa stanice i pritisnite i zadržite dugme ⏻ 3 sekunde.

## Brzo mapiranje

Nakon početne konfiguracije mreže, pratite uputstva u aplikaciji za brzo kreiranje mape. Robot će započeti mapiranje bez čišćenja. Proces mapiranja je završen kada se robot vrati na baznu stanicu i mapa se automatski sačuva.

## Pauziranje/režim mirovanja

Pritisnite bilo koje dugme tokom rada robota da ga zaustavite.

Ako je robot pauziran duže od 10 minuta, automatski prelazi u režim mirovanja. Sve indikatorske lampice na robotu se isključuju. Pritisnite bilo koje dugme na robotu ili koristite aplikaciju za buđenje robota.

**Napomena:** Ako se robot pauzira i stavi na baznu stanicu, trenutni proces čišćenja se završava.

## Automatsko nastavljanje čišćenja

Ako je nivo napunjenosti baterije prenizak, robot se automatski vraća u baznu stanicu na punjenje. Nakon punjenja do odgovarajućeg nivoa baterije, nastaviće se sa nedovršenim zadacima čišćenja.

**Napomena:** Omogućite ovu funkciju u aplikaciji kako biste je mogli koristiti.

## Režim Ne uznemiravaj (DND)

Kada je robot podešen na režim Ne uznemiravaj (DND), robot će biti sprečen da nastavi čišćenje. DND režim je fabrički deaktiviran. Pomoću aplikacije možete aktivirati DND režim ili izmeniti DND period. DND period je podrazumevano postavljen na 22:00-8:00.

**Napomena:**

· Planirani zadaci čišćenja se obavljaju kao i obično tokom DND perioda.
· Robot će nastaviti sa čišćenjem tamo gde je stao po isteku DND perioda.

## Ponovno pokretanje robota

Ukoliko robot prestane da reaguje ili se ne može isključiti, pritisnite i zadržite dugme ⏻ 10 sekundi kako biste ga prisilno isključili. Zatim pritisnite i zadržite dugme ⏻ 3 sekunde za ponovno uključivanje robota.

# Kako koristiti

## Usisavanje i brisanje mopom

**Napomena:** Nakon montaže sklopa mopa za brisanje, robot će podrazumevano raditi u režimu „Usisavanje i brisanje” tokom prvog korišćenja.

### 1. Pokretanje čišćenja

Pritisnite dugme ⏻ na robotu ili koristite aplikaciju za pokretanje robota sa bazne stanice. Robot će tada isplanirati optimalnu rutu čišćenja i izvršiti zadatak čišćenja na osnovu kreirane mape.

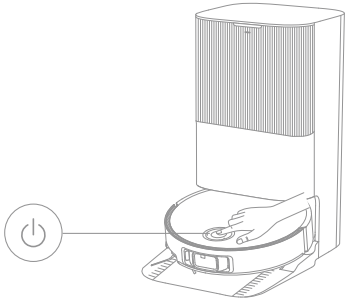

**Napomena:**

- Kako bi se osigurao neometan povratak robota na baznu stanicu nakon čišćenja, preporučuje se da robot startuje sa bazne stanice.
- Mopovi za brisanje će biti očišćeni pre nego što robot započne sa brisanjme.
- Nemojte pomerati baznu stanicu, rezervoar čiste vode, rezervoar prljave vode ili filter ploče za pranje tokom rada.
- Čišćenje toplom vodom se može aktivirati u aplikaciji za čišćenje mopom za brisanje, što važi za sve režime. Ne dodirujte izlaz za vodu kada je funkcija aktivirana kako biste izbegli opekotine.

### 2. Automatsko pranje mopa

Tokom čišćenja, robot se automatski vraća na baznu stanicu da opere mop prema frekvenciji podešenoj u aplikaciji. Bazna stanica automatski dopunjava rezervoar za vodu robota i robot nastavlja sa čišćenjem.

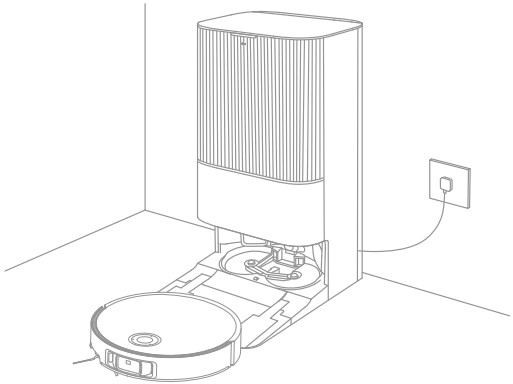

# Kako koristiti

## 3. Automatsko pražnjenje posude za prašinu i pranje i sušenje mopa

Nakon što robot završi zadatak čišćenja i vrati se na baznu stanicu radi punjenja, bazna stanica automatski prazni posudu za prašinu, a zatim pere i suši mopove za brisanje.

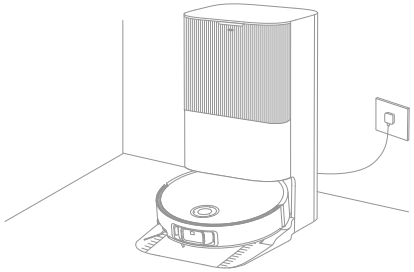

Napomena:

- Ako je funkcija automatskog pražnjenja isključena u aplikaciji, bazna stanica ne prazni automatski posudu za prašinu.
- Bazna stanica će isprazniti posudu za prašinu u skladu sa podešavanjem u aplikaciji.

## 4. Čišćenje rezervoara prljave vode

Nakon što robot završi svoj zadatak, očistite rezervoar prljave vodu kako biste izbegli neprijatne mirise.

### Brisanje mopom nakon usisavanja

Omogućite funkciju „Brisanje mopom nakon usisavanja" u aplikaciji i robot će automatski ukloniti sklop mopa na baznoj stanici da usisa pod. Nakon završetka usisavanja, robot se vraća na baznu stanicu kako bi postavio sklop mopa za brisanje i bazna stanica automatski prazni posudu za prašinu. Robot tada započinje sa brisanjem nakon podizanja glavne i bočne četke.

### Samo usisavanje

Omogućite funkciju usisavanja u aplikaciji i robot će automatski ukloniti sklop mopa na baznoj stanici i započeti sa usisavanjem.

### Samo brisanje mopom

Aktivirajte funkciju brisanja mopom u aplikaciji i robot će automatski proveriti da li je instaliran sklop mopa za brisanje na baznoj stanici. Ako to nije slučaj, robot instalira sklop mopa za brisanje i započinje sa brisanjem nakon podizanja glavne i bočne četke.

# Rutinsko održavanje

## Delovi

Za održavanje dobrog stanja robota, preporučujemo da pratite upotrebu dodatne opreme u aplikaciji ili sledeću tabelu za rutinsko održavanje.

| Deo | Učestalost održavanja | Period zamene |
|---|---|---|
| Rezervoar prljave vode | Posle svake upotrebe | / |
| Rezervoar čiste vode | Jednom svake 2 nedelje | |
| Glavne četke | | Svakih 6 do 12 meseci |
| Filter posude za prašinu | | Svakih 3 do 6 meseci |
| Bočna četka | | |
| Držač mopova za brisanje | | / |
| Filter ploče za pranje | Jednom na svakih 1-2 meseca | / |
| Signalno područje bazne stanice | Jednom mesečno | |
| Kontakti za punjenje | | |
| Otvori za automatsko pražnjenje | | |
| Višesmerni točak | | |
| Pomoćni točkić | | |
| Senzor ivice | | |
| VersaLift senzor | | |
| 3D dvolinijski laserski senzori | | |

| Deo | Učestalost održavanja | Period zamene |
|---|---|---|
| Senzor tepiha | Jednom mesečno | / |
| Senzori litica | | |
| Prozor odbojnika | | |
| Odbojnik | | |
| Ulaz za automatsko dopunjavanje vode robota | | |
| Donja strana robota | | |
| Posuda za prašinu | Očistiti po potrebi | |
| Glavni točkovi | | |
| Nožice za prevazilaženje prepreka | | |
| Vreća za prašinu | / | Svakih 2 do 4 meseci |
| Mopovi za brisanje | | Svakih 1 do 3 meseci |
| Inhibitor kamenca | | Svakih 18 do 36 meseci |

**Napomena:** Učestalost održavanja i zamene zavisi od stvarne upotrebe. Ako dođe do izuzetka usled posebnih okolnosti, preporučuje se trenutno održavanje ili zamena.

# Rutinsko održavanje

## Filter ploče za pranje

1. Izvadite robota i uklonite filter ploče za pranje po završetku čišćenja mopom za brisanje.

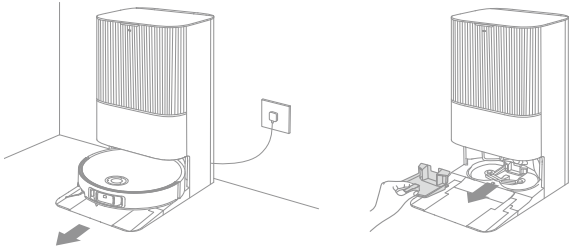

2. Isperite filter ploče za pranje čistom vodom, obrišite ga, a zatim ponovo umetnite u ploču za pranje.

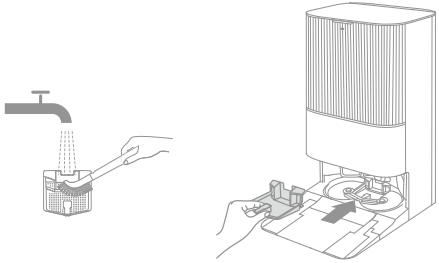

3. Koristite aplikaciju ili pritisnite dugme ⌂ za povratak robota na baznu stanicu ili ručno resetujte robota.

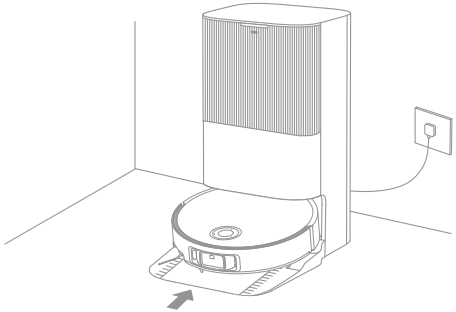

# Rutinsko održavanje

## Vreća za prašinu

1. Skinite poklopac posude za prašinu i odložite vreću za prašinu.

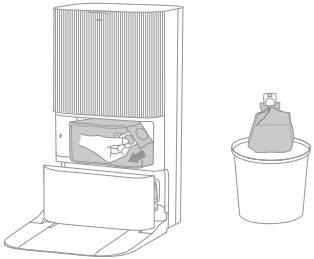

**Napomena:** Povlačenjem ručke nagore zatvara se vreća kako bi se sprečilo slučajno prosipanje prašine i prljavštine.

2. Uklonite prašinu i prljavštinu sa filtera suvom krpom.

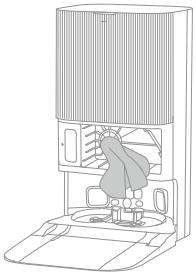

3. Postavite novu vreću za prašinu.

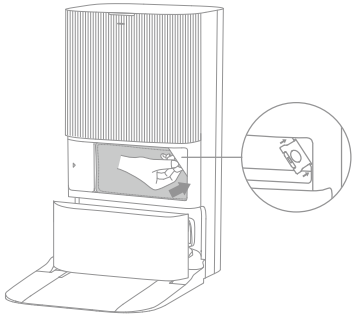

4. Vratite poklopac posude za prašinu.

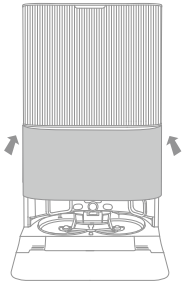

# Rutinsko održavanje

## Rezervoar prljave vode

1. Uklonite rezervoar prljave vode, otvorite poklopac i izlijte prljavu vodu.

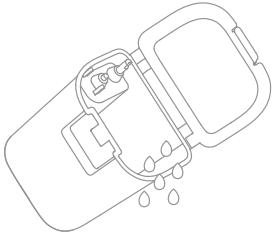

2. Isperite rezervoar prljave vode čistom vodom i upotrebite priloženi alat za čišćenje kako biste očistili unutrašnji zid rezervoara za vodu.

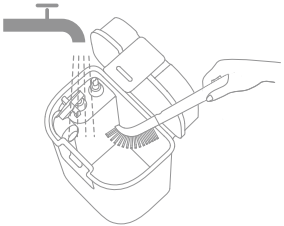

**Napomena:** Plivajuća lopta u rezervoaru prljave vode je pokretni deo. Nemojte koristiti previše sile prilikom čišćenja kako je ne biste oštetili.

# Rutinsko održavanje

## Glavne četke

1. Pritisnite kopče zaštite četke prema unutra kako biste uklonili zaštitu četke, a zatim uklonite četke iz robota.

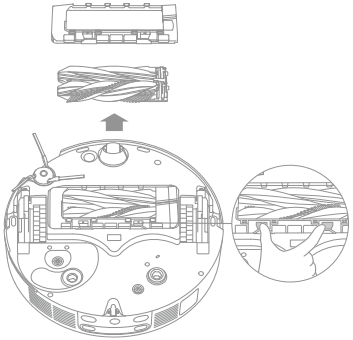

2. Uklonite četke kao što je prikazano na slici. Koristite priloženi alat za čišćenje kako biste uklonili sve dlake zapetljane u četkama. Nakon čišćenja, čvrsto gurnite četke u glavni držač četki dok ne kliknu na svoje mesto.

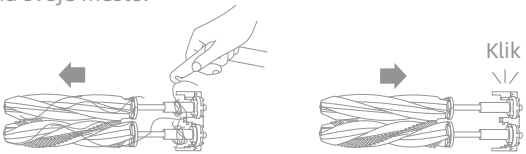


**Napomena:** Budite pažljivi prilikom izvlačenja glavnih četki kako biste izbegli povrede.

3. Umetnite držač glavne četke ukoso nadole u proreze sa odštampanim strelicama koje su usmerene nagore.

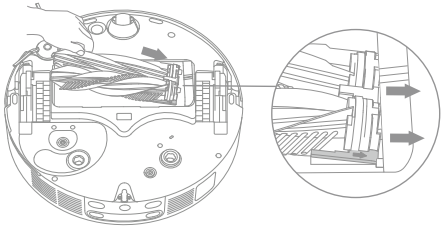

4. Poravnajte prednji kraj zaštite četke sa prorezom, umetnite ga koso nadole, a zatim ga čvrsto pritisnite dok ne klikne.

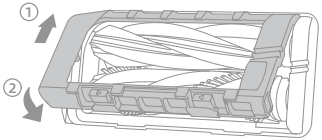

# Rutinsko održavanje

## Bočna četka

Odvrnite bočnu četku koristeći odvijač, uklonite dlake sa četke, a zatim je ponovo zašrafite.

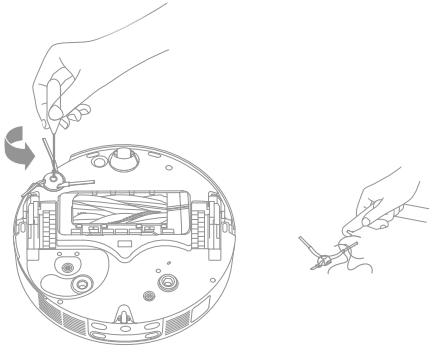

## Držač mopova za brisanje

Uklonite i očistite držače mopa za brisanje.

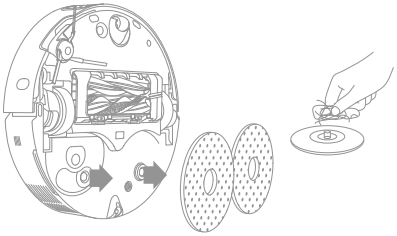

## Višesmerni točak

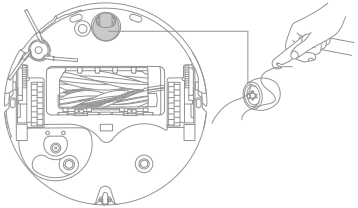

Napomena:

- Koristite alat kao što je mali odvijač da odvojite osovinu i gumu višesmernog točka. Ne koristite prekomernu silu.
- Isperite višesmerni točak pod tekućom vodom i vratite ga nakon što se potpuno osuši.

# Rutinsko održavanje

## Posuda za prašinu i filter

1. Uklonite poklopac robota i pritisnite kopču posude za prašinu kako biste uklonili posudu za prašinu.

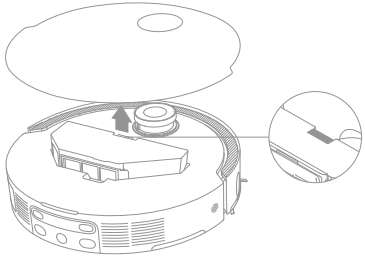

2. Uklonite filter posude za prašinu, a zatim ispraznite posudu za prašinu.

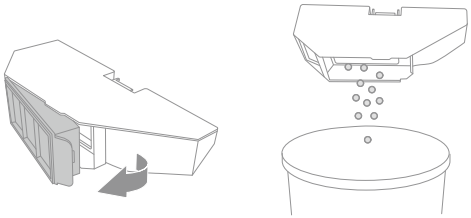

3. Nežno udarite po korpi filtera kako biste uklonili prljavštinu.

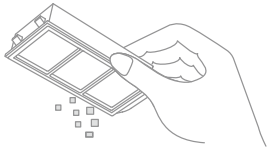

**Napomena:** Ne pokušavajte da očistite filter četkom, prstom ili oštrim predmetima jer može doći do oštećenja.

4. Isperite vodom posudu za prašinu i filter i potpuno ih osušite pre ponovnog postavljanja.

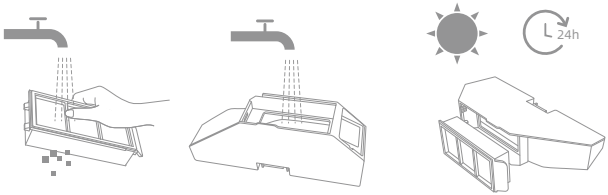


**Napomena:**

- Isperite posudu za prašinu i filter isključivo čistom vodom. Nemojte koristiti sredstva za čišćenje.
- Koristite posudu za prašinu i filter samo kada su potpuno suvi.

# Rutinsko održavanje

## Senzori robota

Obrišite senzore robota mekom i suvom krpom kao što je prikazano na sledećoj slici:

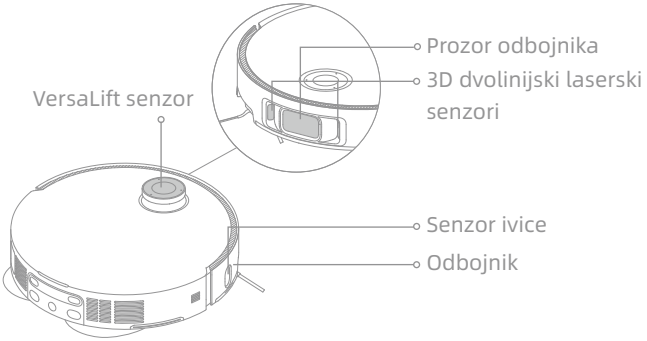


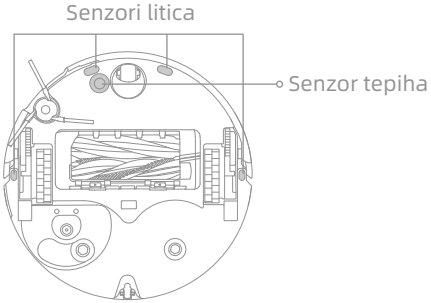


**Napomena:** Mokra krpa može oštetiti osetljive elemente u robotu i baznoj stanici. Za čišćenje koristite suvu krpu.

## Kontakti za punjenje i signalno područje

Očistite kontakte za punjenje i signalno područje mekom i suvom krpom.

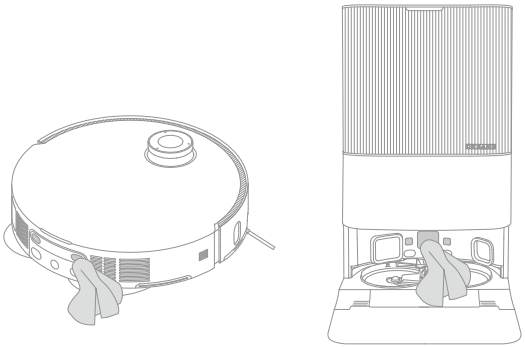

# Rutinsko održavanje

## Otvori za automatsko pražnjenje

Očistite otvore za automatsko pražnjenje robota i baznu stanicu mekom i suvom krpom.

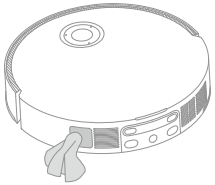

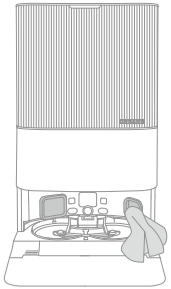

## Mopovi za brisanje

Uklonite mopove za brisanje sa držača mopova za brisanje kako biste ih zamenili.

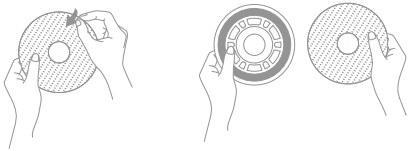

## Baterija

Robot sadrži litijum-jonsku bateriju visokih performansi. Vodite računa da baterija bude dobro napunjena za svakodnevnu upotrebu kako biste održali optimalne performanse baterije. Ako se robot neće koristiti tokom dužeg vremena, isključite ga i odložite. Da biste izbegli oštećenja usled prekomernog pražnjenja, napunite bateriju robota najmanje jednom u tri meseca.

# Rešavanje problema

| Problem | Rešenje |
|---|---|
| Robot neće da se uključi. | Baterija je prazna. Punjenje bateriju robota na bazi i pokušajte ponovo.<br>Temperatura baterije je preniska ili previsoka. Preporučuje se rad uređaja na temperaturi između 0 °C (32 °F) i 40 °C (104 °F). |
| Robot neće da se puni. | Bazna stanica nije priključena na napajanje. Vodite računa da oba kraja mrežnog kabla budu pravilno priključena.<br>Kontakt između kontakata za punjenje na baznoj stanici i robota je loš, te stoga očistite kontakte za punjenje.<br>Proverite da li na konektorima robota ima stranog predmeta i uklonite ga ako je potrebno. |
| Robot ne može da se poveže na Wi-Fi mrežu. | Lozinka za Wi-Fi mrežu je netačna. Uverite se da je lozinka za povezivanje na vašu Wi-Fi mrežu ispravna.<br>Robot ne podržava Wi-Fi mrežu od 5 GHz. Uverite se da je robot povezan na Wi-Fi mrežu od 2,4 GHz.<br>Wi-Fi signal je slab. Uverite se da je robot u području sa dobrom Wi-Fi pokrivenošću.<br>Robot možda nije spreman za konfiguraciju. Izađite i ponovo uđite u aplikaciju, a zatim pokušajte ponovo prema uputstvima. |
| Robot ne može da pronađe i vrati se u baznu stanicu. | Bazna stanica je isključena iz struje ili je pomerena dok robot nije bio na njoj. Povežite baznu stanicu na električnu mrežu ili postavite robota na baznu stanicu radi punjenja.<br>Previše prepreka oko bazne stanice. Postavite baznu stanicu na otvorenijem području.<br>Pomeranje robota može dovesti do njegovog repozicioniranja, a ukoliko repozicioniranje ne uspe, doći će do kreiranja nove mape. Ako je robot predaleko od bazne stanice, možda neće moći da se automatski vrati. U tom slučaju morate ručno postaviti robota na baznu stanicu.<br>Obrišite signalno područje na baznoj stanici da biste uklonili prašinu ili ostatke. |

# Rešavanje problema

| Problem | Rešenje |
|---|---|
| Robot se zaglavljuje ispred bazne stanice i ne može da se vrati na nju. | Proverite da li ima dovoljno prostora sa obe strane ili ispred bazne stanice kako biste sprečili blokiranje robota. Ruta za vraćanje na punjenje je blokirana, npr. vrata su zatvorena.<br>Robot može da sklizne ako je pod ispred bazne stanice previše mokar. U tom slučaju, uklonite višak vode pre nego što pokušate ponovo.<br>Preporučljivo je premestiti baznu stanicu na drugu lokaciju i pokušati ponovo.<br>Proverite da li je produžna ploča za rampu pravilno postavljena. |
| Robot neće da se isključi. | Robot se ne može isključiti tokom punjenja. Preporučuje se da uklonite robota sa bazne stanice, a zatim pritisnite i zadržite dugme ⏻ 3 sekunde za isključivanje.<br>Ako se robot ne može isključiti izvođenjem koraka 1, pritisnite i zadržite dugme ⏻ 10 sekundi kako biste ga prisilno isključili. Ako problem i dalje postoji, obratite se servisnoj službi. |
| Sporo punjenje baterije. | Potrebno je oko 4,5 sata da se prazna baterija robota potpuno napuni.<br>Ako koristite robota na temperaturama izvan navedenog opsega, brzina punjenja se automatski usporava kako bi se produžio životni vek baterije.<br>Kontakti za punjenje na robotu i baznoj stanici su možda prljavi. Obrišite ih suvom krpom. |
| Buka se povećava dok robot radi. | Proverite da li je filter posude za prašinu začepljen. Ako jeste, očistite ga ili zamenite.<br>Tvrdi predmet se možda zaglavio u glavnim četkama ili u posudi za prašinu. Proverite i uklonite sve tvrde predmete.<br>Glavne četke ili bočna četka se mogu zapetljati. Proverite i uklonite sve strane predmete.<br>Prebacite režim usisavanja na Standardno ili Tiho. |
| Robot se kreće ne prateći postavljenu rutu. | Predmeti kao što su mrežni kablovi i papuče treba pospremiti pre upotrebe robota.<br>Rad na mokrim klizavim površinama uzrokuje proklizavanje glavnog točka. Preporučuje se da osušite vlažne prostore pre upotrebe robota.<br>Obrišite robotov prozor odbojnika i 3D dvolinijske laserske senzore čistom i mekom krpom kako bi bili čist i neometani. |

# Rešavanje problema

| Problem | Rešenje |
|---|---|
| Robot propušta sobe koje treba očistiti. | Proverite da li su vrata prostorija koje treba očistiti otvorena.<br>Područje ispred prostorije koju treba očistiti može biti mokro i klizavo, zbog čega robot klizi i radi nepravilno. Pokušajte da osušite pod pre upotrebe robota. |
| Robot neće da nastavi sa čišćenjem nakon punjenja. | Proverite da robot nije podešen na režim Ne uznemiravaj (DND), što će ga sprečiti da nastavi sa čišćenjem.<br>Robot neće nastaviti sa čišćenjem nakon što ga ručno postavite na baznu stanicu ili ga pošaljete na punjenje preko aplikacije ili dugmeta ⌂. |
| Stanica ne može automatski da isprazni posudu za prašinu. | Proverite da li je vreća za prašinu u posudi za prašinu puna.<br>Ako vreća za prašinu nije puna, proverite da li su otvori za automatsko pražnjenje robota, bazne stanice ili posude za prašinu blokirani. Ako jesu, očistite blokirani deo na vreme. |
| Nivo vode u ploči za pranje je nepravilan. | Proverite da li je zaptivka rezervoara prljave vode labava ili nije pravilno postavljena i ručno je repozicionirajte ukoliko je potrebno. Ako problem i dalje postoji, obratite se timu servisne službe.<br>Lagano pritisnite rezervoar prljave vode kako biste se uverili da je pravilno postavljen.<br>Uklonite filter ploče za pranje i proverite da li je odvod otpadne vode začepljen i očistite ga.<br>Proverite rastvor za čišćenje. Nemojte dodavati nikakvu tečnost osim zvanično odobrenog rastvora za čišćenje. |
| Držač mopa za brisanje nije pravilno podignut. | Uklonite držač mopa za brisanje da proverite da li unutra ima stranog predmeta i pokušajte da ponovo pokrenete robota.<br>Ako problem i dalje postoji, obratite se timu servisne službe. |
| Ispod rezervoara čiste vode ili oko zaptivke ima vode. | Prilikom uklanjanja rezervoara čiste vode, malo vode može ostati u cevi ispod rezervoara ili oko zaptivke. Ovo je normalno. Obrišite višak vode suvom krpom. |

Za dalju pomoć, kontaktirajte nas na https://global.dreametech.com

# Specifikacije

## Robot

| Model | RLX85CE | RLX85CE-1 | RLX85CE-3 |
|---|---|---|---|
| | RLX85CE-4 | RLX85CE-5 | RLX85CE-6 |
| Vreme punjenja | Pribl. 4,5 sata | | |
| Nazivni napon | 14,4 V⎓ | | |
| Nazivna snaga | 75 W | | |
| Radna frekvencija | 2400–2483,5 MHz | | |
| Maksimalna izlazna snaga | <20 dBm | | |

Tokom normalne upotrebe uređaja, ovu opremu treba držati na udaljenosti od najmanje 20 cm između antene i tela korisnika.

## Bazna stanica

| Model | RCXE0105 | RCXE0108 | RCXE0109 |
|---|---|---|---|
| Nazivni ulaz | 220–240 V~ 50–60 Hz | | |
| Nazivni izlaz | 20 V⎓ 2 A | | |
| Nazivna snaga (tokom pražnjenja prašine) | 700 W | | |
| Nazivna snaga (tokom čišćenja toplom vodom) | 1160 W | | |
| Nazivna snaga (tokom punjenja i sušenja) | 87 W | | |

Napomena:

- Nazivna snaga (tokom čišćenja toplom vodom) određena je vrednošću snage tokom reprezentativnog perioda (temperatura vode 25 °C).
- Nazivna snaga (tokom punjenja i sušenja) je određena vrednošću snage tokom perioda punog opterećenja.

# Odlaganje i uklanjanje baterija

Ugrađena litijum-jonska baterija sadrži supstance opasne po životnu sredinu. Pre nego što odložite bateriju, uverite se da će bateriju ukloniti kvalifikovani tehničari i odložiti u odgovarajuće postrojenje za reciklažu.

- baterija se mora ukloniti iz uređaja pre odlaganja;
- uređaj mora biti isključen iz napajanja tokom vađenja baterije;
- baterija se mora bezbedno odložiti.

## OPREZ:

Pre nego što uklonite bateriju, isključiti uređaj iz električne mreže i ispraznite bateriju što je više moguće.

Nepotrebne baterije treba odložiti u odgovarajuće postrojenje za reciklažu.

Ne izlažite bateriju visokim temperaturama kako biste izbegli eksploziju.

U nepovoljnim uslovima, tečnost može da curi iz baterije. Ako dođete u kontakt sa njom, isperite vodom i potražite medicinsku pomoć.

## Uputstvo za uklanjanje:

1. Okrenite robota, koristite odgovarajući alat da uklonite zavrtnje na poleđini robota, a zatim uklonite poklopac.
2. Isključite priključke između baterije i PCB ploče kako biste mogli ukloniti bateriju.

## WEEE informacija

Svi proizvodi koji nose ovaj simbol predstavljaju otpadnu električnu i elektronsku opremu (WEEE prema Direktivi 2012/19/EU), koja se ne sme odlagati sa nesortiranim komunalnim otpadom. Umesto toga, trebalo bi da zaštitite zdravlje ljudi i životne sredine tako što ćete svoju otpadnu opremu odneti na određeno sabirno mesto za reciklažu otpadne električne i elektronske opreme, a koje je uspostavila vlada ili lokalne vlasti. Pravilno odlaganje i reciklaža će pomoći u sprečavanju mogućih negativnih posledica po životnu sredinu i zdravlje ljudi. Obratite se instalateru ili lokalnim vlastima za više informacija o lokaciji kao i uslovima i odredbama takvih mesta za sakupljanje.

# Informacija apie saugų naudojimą

Norėdami išvengti elektros smūgio, gaisro ir nesusižaloti netinkamai naudodami prietaisą, prieš naudodami jį atidžiai perskaitykite naudotojo vadovą ir išsaugokite jį ateičiai.

## Naudojimo apribojimai

- Šio prietaiso neturėtų naudoti jaunesni nei 8 metų vaikai ir asmenys su fiziniais, jutiminiais, protiniais trūkumais, ribota patirtimi ir žiniomis, jei jų neprižiūri tėvai arba globėjai, kurie galėtų užtikrinti, kad šie asmenys galėtų saugiai naudotis prietaisu ir išvengtų bet kokio pavojaus. Neprižiūrimiems vaikams draudžiama valyti ir prižiūrėti prietaisą.
- Prietaisą galima naudoti tiktai su jo rinkinyje pateiktu maitinimo bloku.
- Šiame prietaise yra baterijų, kurias gali pakeisti tik kvalifikuoti specialistai.
- Atlaisvinkite norimą valyti plotą. Vaikams negalima leisti žaisti su šiuo prietaisu. Pasirūpinkite, kad vaikai ir naminiai gyvūnai būtų saugiu atstumu nuo veikiančio roboto.
- Nemontuokite, neįkraukite ir nenaudokite prietaiso vonios kambaryje arba prie baseino.
- Šis gaminys yra skirtas tik grindims namuose valyti. Nenaudokite jo lauke, ant ne grindims skirtų paviršių, komercinėje arba pramoninėje aplinkoje.
- Įsitikinkite, kad prietaisas tinkamai veikia jam numatytoje aplinkoje. Jei prietaisas veikia netinkamai, jo nenaudokite.
- Jei elektros laidas yra pažeistas, jį būtina pakeisti specialiu laidu arba komplektu, kurį galima įsigyti iš gamintojo arba jo techninės priežiūros atstovo.

# Informacija apie saugų naudojimą

## Naudojimo apribojimai

- Nenaudokite roboto zonoje, esančioje virš grindų lygio ir neturinčioje apsaugomojo barjero.
- Nelaikykite roboto apversto ratukais į viršų. Neimkite roboto už LDS dangtelio, roboto dangtelio arba buferio.
- Naudokite robotą aplinkoje, kurioje temperatūra yra tarp 0 °C ir 40 °C. Įsitikinkite, kad ant grindų nėra skysčių ir lipnių medžiagų.
- Norėdami, kad prietaisas nepažeistų grindų vilkdamas įstrigusius daiktus, prieš pradėdami naudoti prietaisą pašalinkite nuo grindų bet kokius palaidus daiktus ir išjunkite valymo kelyje esančius kabelius ir elektros laidus.
- Pašalinkite nuo grindų trapius ir smulkius daiktus, kad robotas į juos neatsitrenktų ir jų nesugadintų.
- Laikykite plaukus, pirštus ir kitas kūno dalis atokiau nuo roboto siurbimo angos.
- Valymo prietaisą laikykite vaikams nepasiekiamoje vietoje.
- Nenaudokite prietaiso patalpoje, kurioje miega kūdikis arba vaikas.
- Nestatykite ant roboto vaikų, naminių gyvūnų ir nedėkite jokių daiktų, nepriklausomai nuo to, ar robotas stovi, ar juda.
- Į švaraus vandens talpyklą galima pilti tik švarų vandenį ir oficialiai patvirtintą valymo priemonę. Nepilkite jokių kitų skysčių, pavyzdžiui, alkoholio arba dezinfekavimo priemonių. Valomosios priemonės ir gryno vandens santykį galima pažiūrėti ant valomosios priemonės buteliuko. Valomąją priemonę laikykite vaikams nepasiekiamoje vietoje.

# Informacija apie saugų naudojimą

## Naudojimo apribojimai

- Nesiurbkite robotu jokių degančių daiktų. Nenaudokite roboto degiems ar degiems skysčiams, korozinėms dujoms, neskiestoms rūgštims ar tirpikliams susiurbti.
- Nesiurbkite kietų ir aštrių daiktų. Nenaudokite prietaiso akmenims, dideliems popieriaus lapams ir kitiems daiktams, galintiems užkimšti prietaisą, siurbti.
- Prieš valydami arba prižiūrėdami prietaisą ištraukite kištuką iš kištukinio elektros lizdo.
- Nešluostykite roboto ar įkrovimo stotelės šlapia šluoste ir neskalaukite jų jokiais skysčiais. Prieš vėl įdėdami ir naudodami nuplautas plaunamas dalis, jas visiškai išdžiovinkite.
- Naudokite šį gaminį vadovaudamiesi „Naudotojo vadove“ pateiktomis instrukcijomis. Už bet kokius nuostolius ar žalą, padarytą netinkamai naudojant šį gaminį, atsako jo naudotojai.

## Baterija ir jos krovimas

- Nenaudokite jokių kitų gamintojų baterijų ir krovimo stotelių. Robotą galima krauti tik RCXE0105/RCXE0108/RCXE0109 modelio krovimo stotelėje.
- Nebandykite patys ardyti, taisyti ir modifikuoti baterijos arba įkrovimo stotelės.
- Nedėkite įkrovimo stotelės šalia šilumos šaltinio.
- Įkrovimo stotelės kontaktams valyti ar šluostyti nenaudokite drėgnos šluostės ir nelieskite jų drėgnomis rankomis.

# Informacija apie saugų naudojimą

**Baterija ir jos krovimas**

- Tinkamai išmeskite išsieikvojusias baterijas. Išeikvotas baterijas reikia atiduoti atitinkamai jų perdirbimo įmonei.
- Jei pažeidžiate elektros laidą arba jis nutrūksta, nedelsdami nustokite naudotis siurbliu ir kreipkitės į garantinio aptarnavimo tarnybą.
- Prieš gabendami robotą pasirūpinkite jį išjungti ir, jei yra galimybė, laikykite prietaisą originalioje pakuotėje.
- Jei roboto ilgesnį laiką nenaudosite, visiškai jį įkraukite, tada išjunkite ir laikykite vėsioje, sausoje vietoje. Įkraukite robotą bent kartą per 3 mėnesius, kad baterija pernelyg neišsieikvotų.

**Lazerio saugos informacija**

- Šio gaminio lazerinis jutiklis atitinka IEC 60825-1:2014/EN 60825-1:2014/A11:2021 standartą, taikomą 1 klasės lazeriniams gaminiams. Naudodami prietaisą venkite tiesioginio akių kontakto su juo.

I KLASĖS LAZERINIS GAMINYS

BUITINIS LAZERINIS GAMINYS

EN 50689:2021

Galima naudoti tik patalpose

Perskaitykite naudotojo vadovą

„Dreame Trading (Tianjin) Co., Ltd.“ pareiškia, kad RLX85CE/RLX85CE-1/RLX85CE-3/RLX85CE-4/RLX85CE-5/RLX85CE-6 tipo radijo įranga atitinka Direktyvą 2014/53/ES. Visą ES atitikties deklaracijos tekstą galima rasti šiuo interneto adresu: https://global.dreametech.com
Išsamų elektroninį „Naudotojo vadovą“ rasite adresu: https://global.dreametech.com/pages/user-manuals-and-faqs

# Gaminio apžvalga

## Pakuotės turinys

(„Dreame X50 Ultra“)

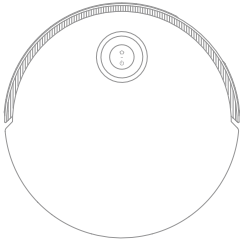

Robotas

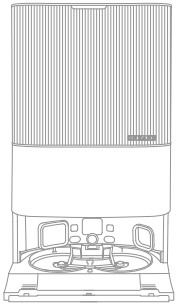

Įkrovimo stotelė

## Kiti reikmenys

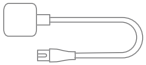

Elektros laidas

Įkrovimo stotelės rampos ilginamoji plokštė

Naudotojo vadovas

Ploviklio automatinio dozavimo skyrelis (iš anksto įdėtas)

Dulkių maišeliai, 2 vnt. (1 iš anksto įdėtas)

Šluosčių padai, 2 vnt. (iš anksto įdėtas)

Šluosčių padų laikikliai, 2 vnt.

Plautuvės filtras (iš anksto įdėtas)

Valomasis skystis

Valymo įrankis

# Gaminio apžvalga

## Pakuotės turinys

(„Dreame X50 Ultra Complete“)

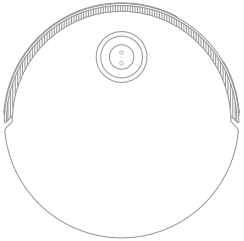

Robotas

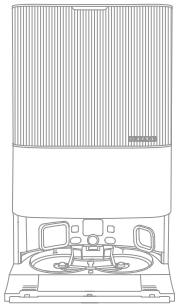

Įkrovimo stotelė

### Kiti reikmenys

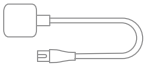

Elektros laidas

Įkrovimo stotelės rampos ilginamoji plokštė

Ploviklio automatinio dozavimo skyrelis (iš anksto įdėtas)

Dulkių maišeliai, 2 vnt. (1 iš anksto įdėtas)

Šluosčių padai, 2 vnt. (iš anksto įdėtas)

Šluosčių padų laikikliai, 2 vnt.

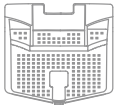

Plautuvės filtras (iš anksto įdėtas)

Naudotojo vadovas

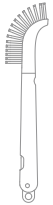

Valymo įrankis

### Papildomų reikmenų rinkinys

Pagrindinis šepetėlis, 1 vnt.

Šoniniai šepetėliai, 2 vnt.

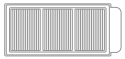

Dulkių talpyklos filtrai, 3 vnt.

Dulkių maišeliai, 3 vnt.

Šluosčių padai, 12 vnt.

Valomasis skystis, 1 vnt.

# Gaminio apžvalga

## Robotas

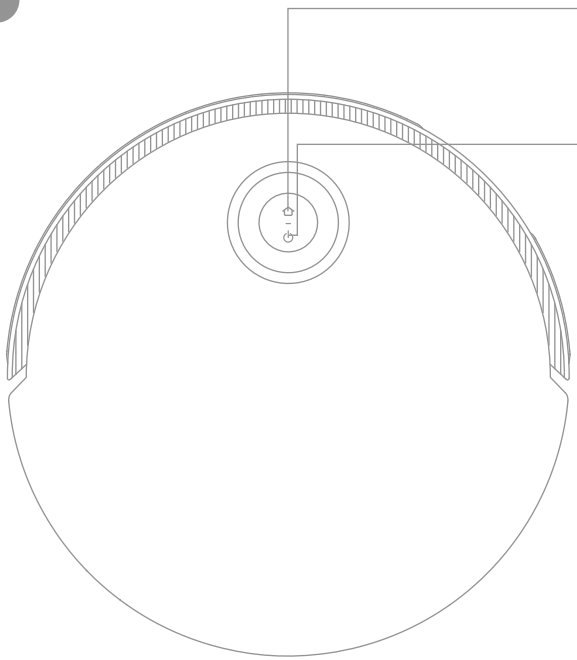

**Įkrovimo stotelės mygtukas**
- Norėdami grąžinti robotą į įkrovimo stotelę paspauskite mygtuką
- Norėdami išjungti vaikų saugos užraktą paspauskite mygtuką ir palaikykite jį 3 sekundes

**Įjungimo / valymo mygtukas**
- Norėdami įjungti arba išjungti prietaisą paspauskite ir palaikykite 3 sekundes
- Įjungę robotą trumpai paspauskite mygtuką valymo procesui pradėti

**Apskritas būsenos indikatorius**
- Sodri mėlyna spalva: baigta siurbti arba šluostyti
- Sodri žalia spalva: Įkrovimas
- Mirksinti oranžinė spalva: klaida

**Mygtuko būsenos indikatorius**
- Balta spalva: baigta siurbti arba šluostyti
- Pulsuojanti balta spalva: kraunama (baterija nėra išsieikvojusi)
- Sodriai oranžinė spalva: budėjimo režimas išsieikvojus baterijai arba pauzė išsieikvojus baterijai
- Pulsuojanti oranžinė spalva: kraunama (baterija yra išsieikvojusi)
- Mirksinti oranžinė spalva: klaida
- Mirksinti rožinė spalva: kamera aktyvi

**Pastaba:**
- Norėdami sustabdyti robotą, kai jis valo arba grįžta į įkrovimo stotelę, paspauskite bet kurį roboto mygtuką.
- Vaikų saugos užraktą galima įjungti arba išjungti naudojantis programėle „Dreamehome“.

# Gaminio apžvalga

## Robotas ir jutikliai

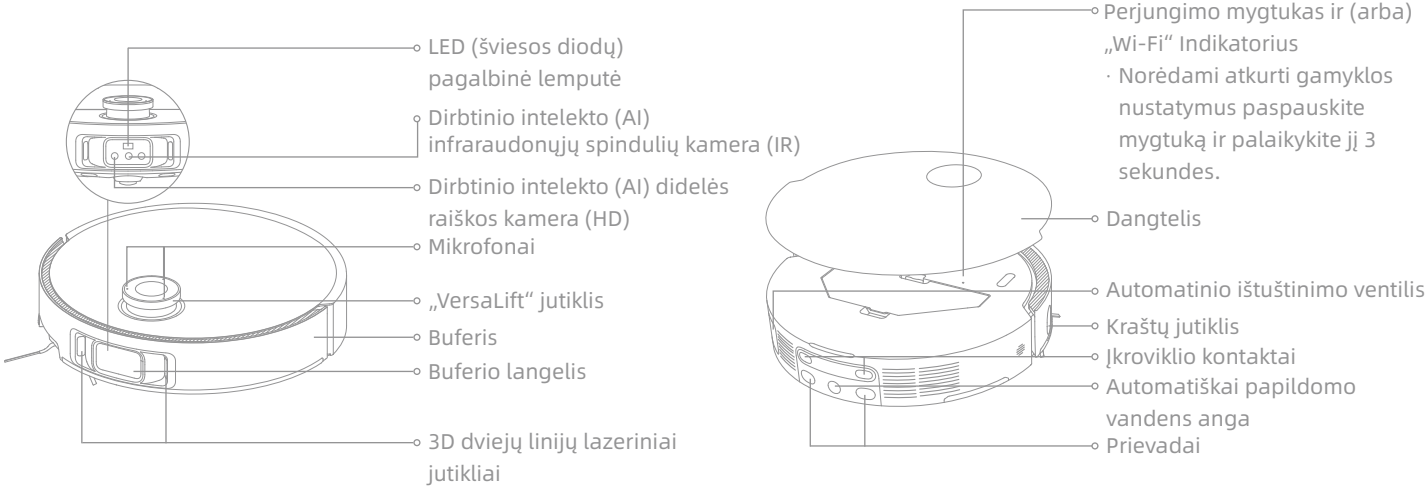


**Pastaba:** „VersaLift“ jutiklis nusileidžia, kai robotas veikia budėjimo režimu, kraunasi įkrovimo stotelėje arba valo žemos prošvaisos erdves. Kai robotas valo žemos prošvaisos erdves, nejudinkite roboto, nes tai gali pakenkti jo padėties nustatymui.

# Gaminio apžvalga

## Robotas ir jutikliai

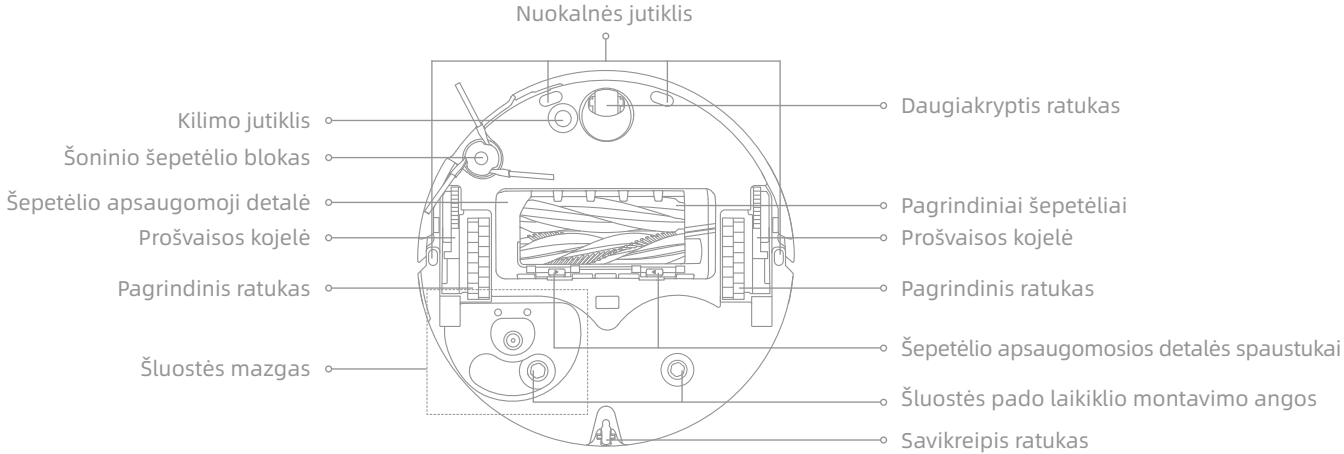


## Dulkių talpykla

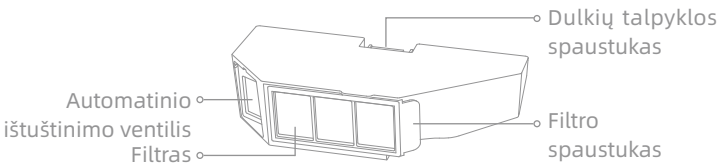


## Šluostės sąranka

# Gaminio apžvalga

## Įkrovimo stotelė

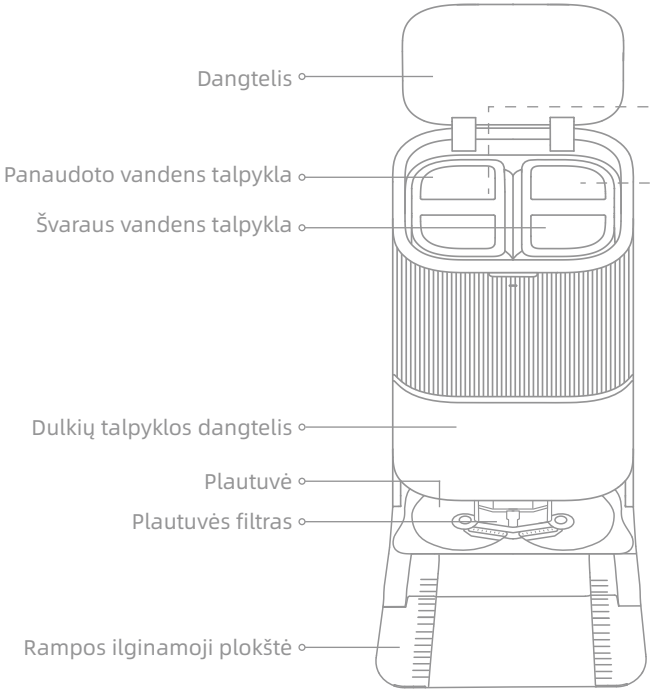


## Panaudoto vandens talpykla

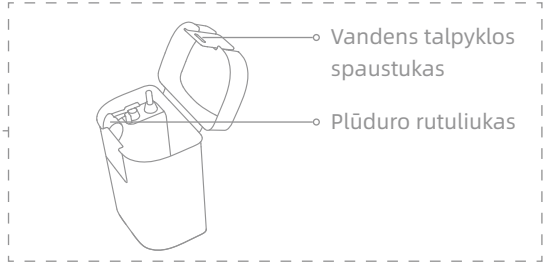


## Švaraus vandens talpykla

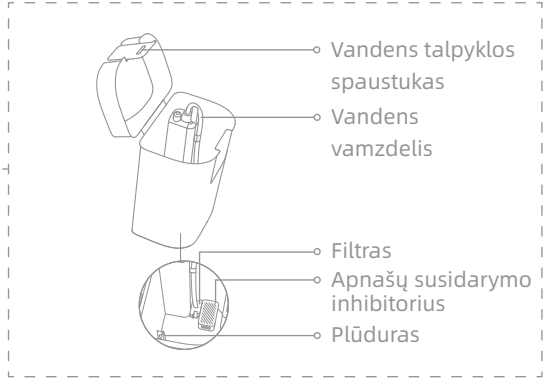

# Gaminio apžvalga

## Įkrovimo stotelė

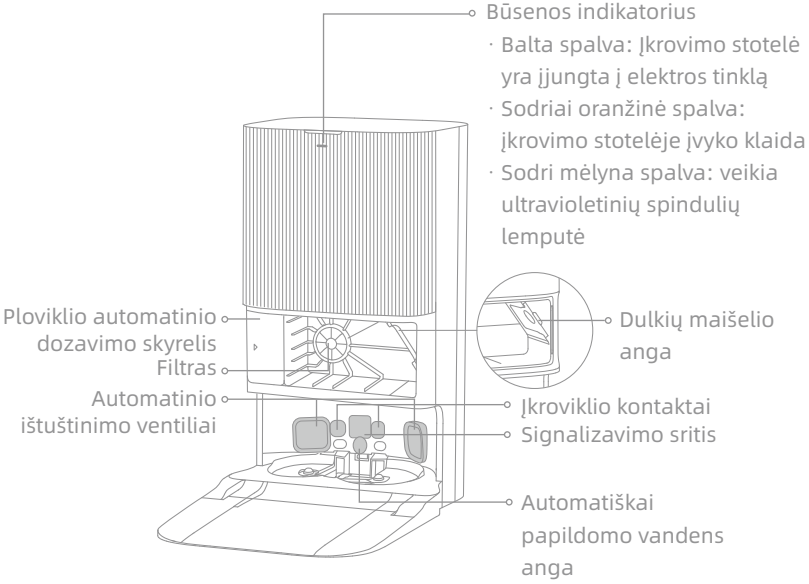


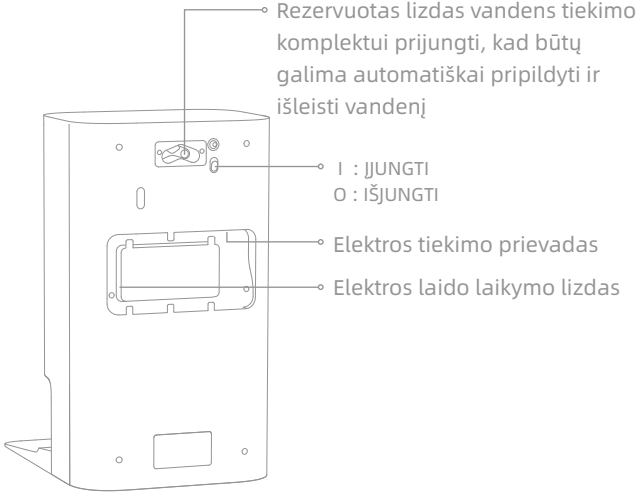


**Pastaba:** vandens prijungimo rinkinį vandeniui automatiškai pripildyti ir išleisti reikia įsigyti atskirai. (Galima įsigyti tik tam tikruose regionuose.)

# Namų ruošimas valymui

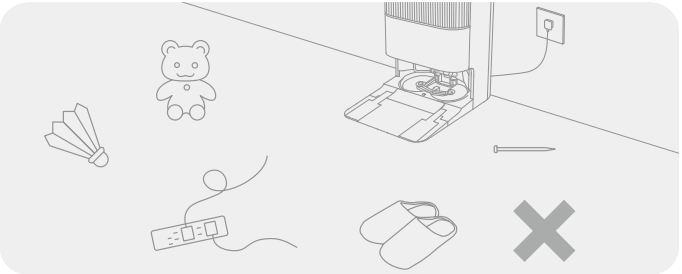

Prieš valydami pašalinkite nestabilius, trapius, vertingus arba pavojingus daiktus ir surinkite ant žemės esančius kabelius, audinius, žaislus, kietus ir aštrius daiktus, kad robotas jų neįpainiotų, nesubraižytų arba nenuverstų ir nepadarytų nuostolių.

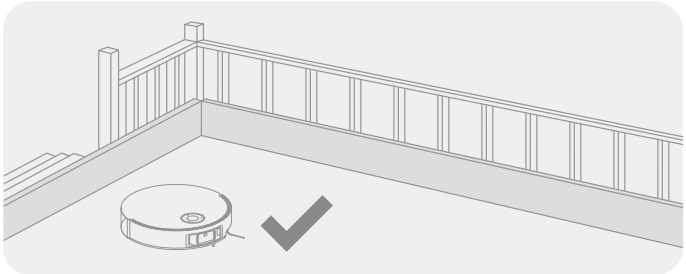

Prieš pradėdami valyti ties laiptų kraštu pastatykite fizinę kliūtį, kad robotas veiktų saugiai ir sklandžiai.

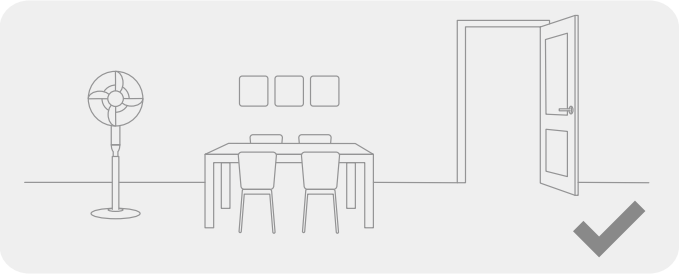

Atidarykite valomo kambario duris ir sustatykite baldus taip, kad liktų daugiau laisvos vietos.

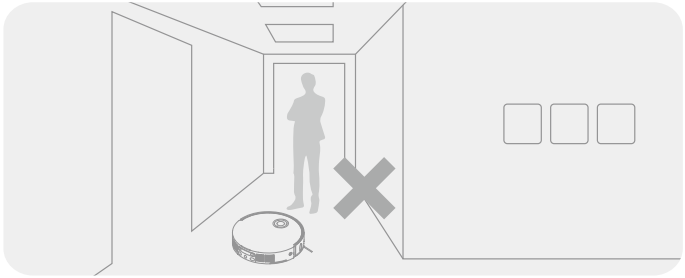

Norėdami, kad robotas atpažintų vietas, kurias reikia išvalyti, nestovėkite priešais robotą, prie slenksčio, koridoriuje ir kitose siaurose vietose.

Pastaba:

· Naudodami robotą pirmą kartą stebėkite jį, kad laiku pašalintumėte visas galimas kliūtis.
· Pagalbinė LED lemputė papildomai apšviečia silpnai apšviestoje aplinkoje.
· Nesiurbkite kietų daiktų, pavyzdžiui, akmenų, plieninių rutuliukų ir žaislų dalių, taip pat aštrių daiktų, pavyzdžiui, statybinių atliekų, sudužusio stiklo ir vinių, nes jie gali subraižyti grindis.

# Prieš pradedant naudoti

## 1. Padėkite įkrovimo stotelę ir įjunkite ją į elektros lizdą

Įkrovimo stotelę padėkite kuo atviresnėje vietoje, kurioje yra geras „Wi-Fi“ signalas. Palikite pakankamai vietos, kaip parodyta paveikslėlyje, ir pašalinkite visus patamsintoje srityje esančius daiktus. Įjunkite elektros laidą į įkrovimo stotelę ir įjunkite ją į kištukinį lizdą.

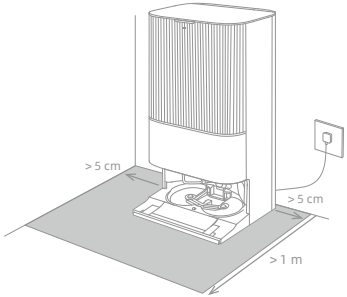


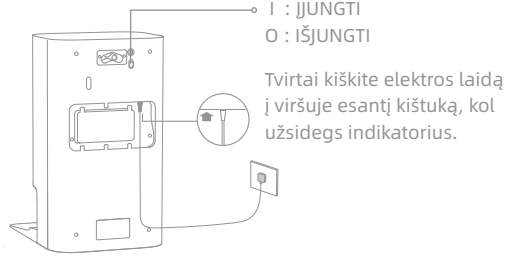


Pastaba:
- Įsitikinkite, kad jokie daiktai neužstoja signalizavimo zonos.
- Norėdami, kad vandens dėmės nesudrėkintų medinių grindų ir kilimų, įkrovimo stotelę padėkite ant plytelių arba marmurinių grindų.

## 2. Uždėkite krovimo stotelės rampos ilginamąją plokštę

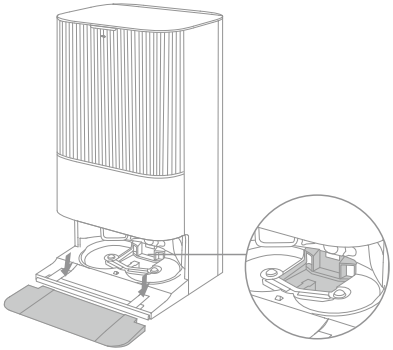

Plautuvės filtras

**Pastaba:** įsitikinkite, kad plautuvės filtras yra įmontuotas į jam skirtą vietą.

# Prieš pradedant naudoti

## 3. Nuimkite roboto apsaugomąsias dalis ir įdėkite šluostės mazgą

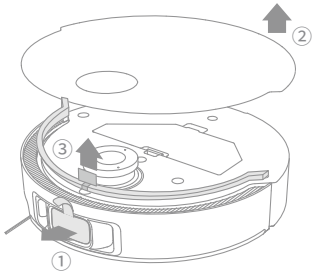


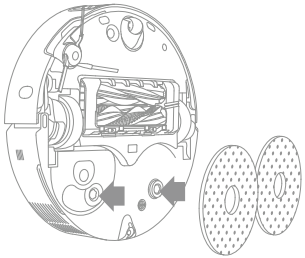

## 4. Prijunkite robotą prie įkrovimo stotelės

Paspauskite ir 3 sekundes palaikykite roboto mygtuką ⏻ jam įjungti. Padėkite robotą įkrovimo stotelėje taip, kad šluostės mazgas būtų nukreiptas į plautuvę. Kai robotas sėkmingai prisijungs prie įkrovimo stotelės, išgirsite pranešimą balsu. Kai robotas visiškai įsikraus, jo ir įkrovimo stotelės būsenos indikatoriai degs 10 minučių, tada užges.

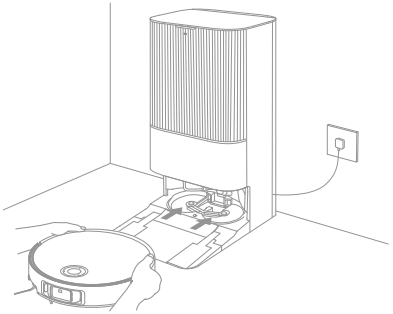

**Pastaba:** prieš pirmą kartą naudojant robotą rekomenduojama jį visiškai įkrauti. Kai baterijai išsieikvojus roboto negalima įjungti, prijunkite jį prie stotelės rankomis ir įkraukite.

# Prieš pradedant naudoti

## 5. Įpilkite valomosios priemonės

(1) Nuimkite dulkių talpyklos dangtelį ir ištraukite ploviklio automatinio dozavimo skyrelį.

(2) Atidarykite viršutinį skyriaus dangtelį ir įpilkite valomosios priemonės.

(3) Uždarykite dozatoriaus dangtelį, įdėkite dozatorių atgal į įkrovimo stotelę ir vėl uždėkite dulkių talpyklos dangtelį. Valomosios priemonės bus automatiškai įpilta darbo metu.

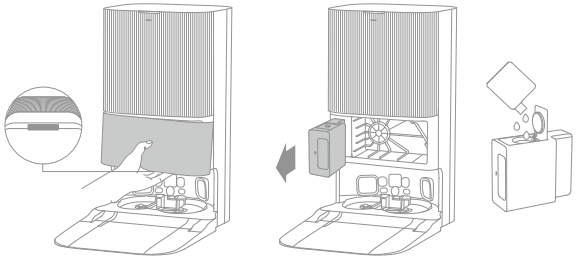

Pastaba:
- Į ploviklio automatinio dozavimo skyrelį galima pripildyti valomosios priemonės. Nepilkite jokių kitų skysčių, išskyrus oficialiai patvirtintą valomąją priemonę, kad siurblys nesugestų.
- Automatinio dozavimo skyrelį dėkite taip, kad jis spragtelėtų į vietą.

## 6. Pripildykite švaraus vandens talpyklą

Kai išsieikvoja baterija ir roboto negalite įjungti, prijunkite jį prie stotelės rankomis ir įkraukite. Tada įdėkite jį atgal į įkrovimo stotelę.

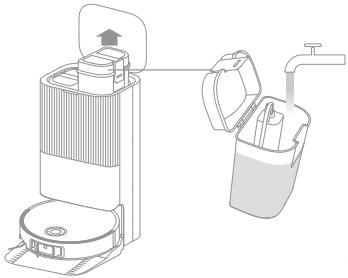

**Pastaba:** Į vandens talpyklą nepilkite karšto vandens, nes talpykla gali deformuotis.

# Prisijungimas per programėlę „Dreamehome“

## 1. Atsisiųskite programėlę „Dreamehome“

Nuimkite roboto dangtelį ir nuskaitykite ant roboto esantį QR kodą arba programėlių parduotuvėje suraskite „Dreamehome“ ir atsisiųskite bei įdiekite ją.

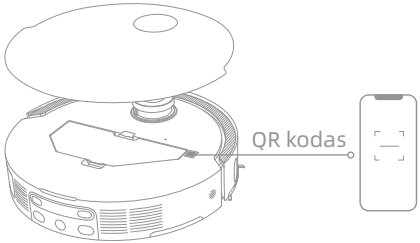


Pastaba:

- Palaikomas tik 2,4 GHz „Wi-Fi“ ryšys.
- Atsižvelgiant į programėlės programinės įrangos atnaujinimus, faktinės operacijos gali skirtis nuo šiame „Naudotojo vadove“ pateiktų nurodymų. Vadovaukitės instrukcijomis, parengtomis pagal dabartinę programėlės versiją.

## 2. Pridėkite prietaisą

Atidarykite programėlę, bakstelėkite „Skenuoti QR kodą ir prisijungti“ ir dar kartą nuskaitykite tą patį roboto QR kodą robotui pridėti. Vadovaukitės nurodymais „Wi-Fi“ ryšiui sukurti.

**Pastaba:** jei norite perkrauti „Wi-Fi“, pakartokite 2 veiksmą ir vykdydami nurodymus baikite kurti „Wi-Fi“ ryšį.

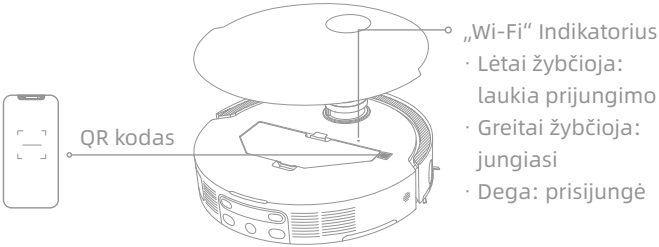

# Naudojimas

## Įjungimas ir išjungimas

Norėdami įjungti robotą paspauskite ir 3 sekundes palaikykite ⏻ mygtuką. Elektros indikatorius neužges. Galite įdėti robotą į įkrovimo stotelę sulygiuodami roboto įkrovimo kontaktus su įkrovimo stotelės kontaktais – tada robotas automatiškai įsijungs ir pradės krautis. Norėdami išjungti robotą išimkite jį iš įkrovimo stotelės, paspauskite ir 3 sekundes palaikykite ⏻ mygtuką.

## Greitas grindų plano sudarymas

Pirmą kartą konfigūruodami tinklą vadovaukitės programėlėje pateiktomis instrukcijomis. Robotas pradės kurti grindų planą nevalydamas grindų. Robotui grįžus į įkrovimo stotelę žemėlapio sudarymo procesas bus baigtas ir žemėlapis bus automatiškai išsaugotas.

## Pauzė / miego režimas

Kai robotas veikia, paspauskite bet kurį mygtuką jam sustabdyti.

Jei robotas sustabdomas ilgiau nei 10 minučių, jis automatiškai persijungia į miego režimą. Visi roboto indikatoriai išsijungs. Paspauskite bet kurį roboto mygtuką arba pažadinkite robotą pasinaudodami programėle.

**Pastaba:** Jei robotą sustabdysite ir padėsite jį į įkrovimo stotelę, tuometinis valymo procesas nutrūks.

## Automatinis valymo atnaujinimas

Jei baterija per daug išsieikvoja, robotas automatiškai grįžta į įkrovimo stotelę įsikrauti. Įkrovus bateriją iki reikiamo lygio robotas tęs nebaigtas valymo užduotis.

**Pastaba:** Norėdami naudotis šia funkcija įjunkite ją programėlėje.

## Režimas „Netrukdyti“ (angl. DND)

Kai robotas yra nustatytas į netrukdymo (DND) režimą, robotas negali tęsti valymo procedūros. DND režimas pagal numatytuosius nustatymus gamykloje yra išjungtas. Naudodamiesi programėle galite įjungti DND režimą arba pakeisti DND laikotarpį. Pagal numatytuosius nustatymus DND laikotarpis yra 22:00–8:00.

**Pastaba:**

- Numatytosios valymo užduotys bus atliekamos kaip įprasta DND laikotarpiu.
- Pasibaigus DND laikotarpiui robotas vėl pradės valyti toje vietoje, kurioje baigė.

## Roboto perkrovimas

Jei robotas nustoja reaguoti arba jo negalite išjungti, paspauskite ir palaikykite ⏻ mygtuką 10 sekundžių, kad jį išjungtumėte jėga. Norėdami įjungti robotą paspauskite ir 3 sekundes palaikykite ⏻ mygtuką.

# Naudojimas

## Siurbimas ir šluostymas

**Pastaba:** įdėjus šluostės mazgą, robotas pirmą kartą veiks „Siurbimo ir šluostymo“ režimu pagal numatytuosius nustatymus.

### 1. Grindų siurbimas ir šluostymas

Paspauskite roboto ⏻ mygtuką arba pasinaudokite programėle robotui paleisti iš įkrovimo stotelės. Tada robotas pagal sukurtą žemėlapį suplanuos optimalų valymo maršrutą ir atliks valymo užduotį.

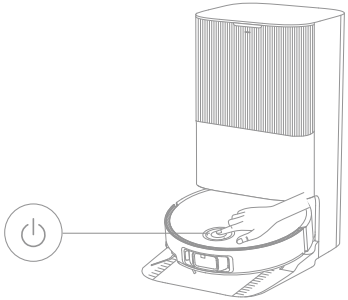

Pastaba:

- Norint užtikrinti, kad po valymo robotas lengvai sugrįš į įkrovimo stotelę, rekomenduojame, kad robotas pradėtų veikti iš įkrovimo stotelės.
- Prieš robotui pradedant šluostyti grindis šluostės padas plaunamas, todėl kantriai palaukite.
- Darbo metu nejudinkite įkrovimo stotelės, švaraus vandens talpyklos, panaudoto vandens talpyklos ir plautuvės filtro.
- Programėlėje galima įjungti valymo karštu vandeniu funkciją, taikomą visiems šluostės pado valymo režimams. Norėdami nenusiplikyti, nelieskite vandens išleidimo angos, kai funkcija įjungta.

### 2. Automatinis šluostės plovimas

Valydamas robotas automatiškai grįžta į įkrovimo stotelę šluosčių išplauti pagal programėlėje nurodytą šluosčių plovimo dažnį. Įkrovimo stotelė automatiškai pripildys roboto vandens talpyklą ir robotas vėl pradės valyti.

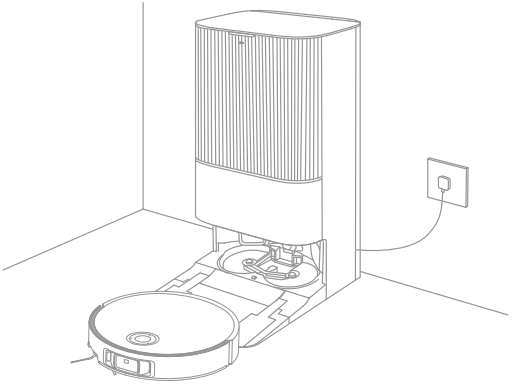

# Naudojimas

## 3. Automatinis dulkių dėžutės tuštinimas ir šluostės plovimas bei džiovinimas

Kai robotas baigia valymo užduotį ir grįžta į stotelę įsikrauti, įkrovimo stotelė automatiškai ištuština dulkių talpyklą, tada išplaus ir išdžiovins šluostės padus.

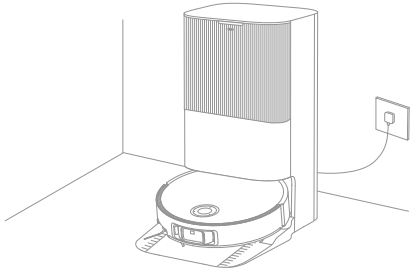

Pastaba:

- Jei programėlėje išjungta automatinio tuštinimo funkcija, įkrovimo stotelė automatiškai neištuštins dulkių dėžutės.
- Įkrovimo stotelė ištuština dulkių dėžutę pagal programėlės nustatymą.

## 4. Panaudoto vandens talpyklos valymas

Kai robotas atliks savo užduotį, išvalykite panaudoto vandens talpyklą, kad neimtų sklisti blogas kvapas.

### Šluostymas po dulkių siurbimo

Programėlėje įjunkite šluostymo po išsiurbimo funkciją ir robotas automatiškai pašalins šluostę, kad išsiurbtų grindis. Baigęs siurbti robotas grįš į įkrovimo stotelę ir įdės šluostės mazgą, o įkrovimo stotelė automatiškai ištuštins dulkių talpyklą. Tada robotas pakels pagrindinį ir šoninį šepetėlius ir pradės šluostyti.

### Tik siurbimas

Programėlėje įjunkite siurbimo funkciją ir robotas automatiškai pašalins šluostės mazgą įkrovimo stotelėje bei pradės siurbti grindis.

### Tik šluostymas

Programėlėje įjunkite šluostymo funkciją ir robotas automatiškai patikrins, ar įkrovimo stotelėje buvo įdėta šluostė. Jei neįdėta, robotas įdės šluostės mazgą, pakels pagrindinį bei šoninius šepetėlius ir pradės šluostyti grindis.

# Reguliari priežiūra

## Dalys

Norint, kad robotas būtų geros būklės, rekomenduojama naudoti priedus pagal programėlėje pateiktas nuorodas arba atliekant įprastą techninę priežiūrą vadovautis toliau pateikta lentele.

| Dalis | Techninės priežiūros reguliarumas | Keitimo terminas |
|---|---|---|
| Panaudoto vandens talpykla | Po kiekvieno naudojimo | / |
| Švaraus vandens talpykla | Kartą per 2 savaites | |
| Pagrindiniai šepetėliai | | Kas 6-12 mėnesių |
| Dulkių talpyklos filtras | | Kas 3-6 mėnesius |
| Šoninis šepetėlis | | |
| Šluostės pado laikikliai | | / |
| Plautuvės filtras | Kas 1-2 mėnesius | / |
| Įkrovimo stotelės signalizavimo sritis | Kartą per mėnesį | |
| Įkroviklio kontaktai | | |
| Automatinio ištuštinimo ventiliai | | |
| Daugiakryptis ratukas | | |
| Savikreipis ratukas | | |
| Kraštų jutiklis | | |
| „VersaLift “ jutiklis | | |
| 3D dviejų linijų lazeriniai jutikliai | | |

| Dalis | Techninės priežiūros reguliarumas | Keitimo terminas |
|---|---|---|
| Kilimo jutiklis | Kartą per mėnesį | / |
| Nuokalnės jutiklis | | |
| Buferio langelis | | |
| Buferis | | |
| Automatinio vandens papildymo anga | | |
| Roboto dugnas | | |
| Dulkių talpykla | Valykite pagal poreikį | |
| Pagrindinis ratukas | | |
| Prošvaisos kojelės | | |
| Dulkių maišelis | / | Kas 2-4 mėnesius |
| Šluostės padas | | Kas 1-3 mėnesius |
| Apnašų susidarymo inhibitorius | | Kas 18-36 mėnesius |

**Pastaba:** techninės priežiūros ir keitimo intervalai priklauso nuo prietaiso naudojimo sąlygų. Jei dėl ypatingų aplinkybių pasitaiko išimtis, dalis reikia nedelsiant suremontuoti arba pakeisti.

# Reguliari priežiūra

## Plautuvės filtras

1. Kai robotas išplaus šluostės padą, išimkite robotą ir nuimkite plautuvės filtrą.

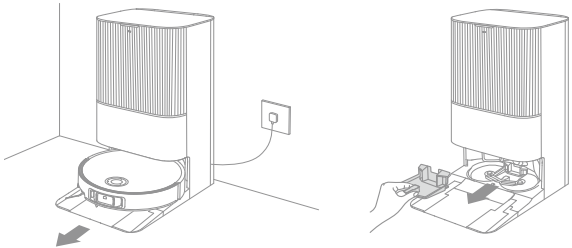

2. Nuplaukite plautuvės filtrą švariu vandeniu, švariai nušluostykite jį ir vėl įdėkite į plautuvę.

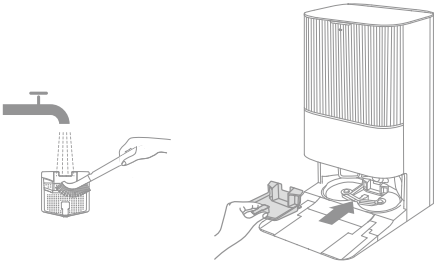

3. Pasinaudokite programėle arba paspausdami ⌂ mygtuką grąžinkite robotą į įkrovimo stotelę arba įdėkite robotą rankomis.

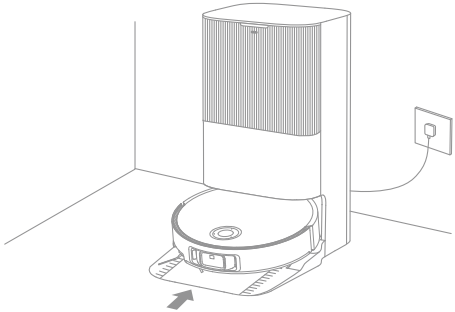

# Reguliari priežiūra

## Dulkių maišelis

1. Nuimkite dulkių talpyklos dangtelį ir išmeskite dulkių maišelį.

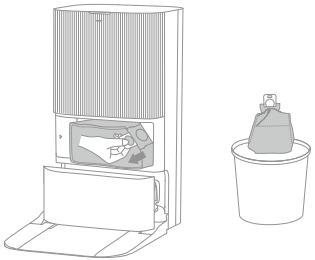

**Pastaba:** Patraukus rankenėlę į viršų maišelis užsandarinamas, kad netyčia neišbyrėtų dulkės ir šiukšlės.

2. Dulkes ir šiukšles nuo filtro pašalinkite sausa šluoste.

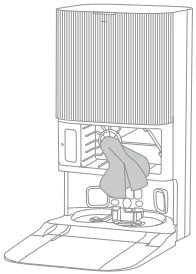

3. Įdėkite naują dulkių maišelį.

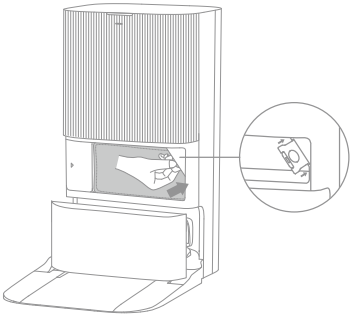

4. Vėl uždėkite dulkių talpyklos dangtelį.

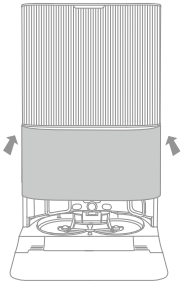

# Reguliari priežiūra

## Panaudoto vandens talpykla

1. Išimkite panaudoto vandens talpyklą, atidarykite jos dangtelį ir išpilkite panaudotą vandenį.

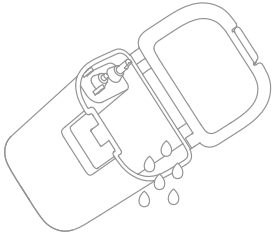

2. Išplaukite panaudoto vandens talpyklą švariu vandeniu ir komplekte esančiu valymo įrankiu išvalykite vidinę panaudoto vandens talpyklos sienelę.

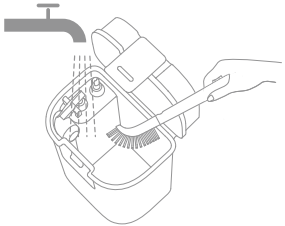

**Pastaba:** Panaudoto vandens talpyklos plūduro rutuliukas yra judanti dalis. Valydami nenaudokite per didelės jėgos, kad jo nepažeistumėte.

# Reguliari priežiūra

## Pagrindiniai šepetėliai

1. Paspauskite šepetėlio apsaugomuosius spaustukus į vidų šepetėlio apsaugomajai detalei nuimti ir iškelkite šepetėlius iš roboto.

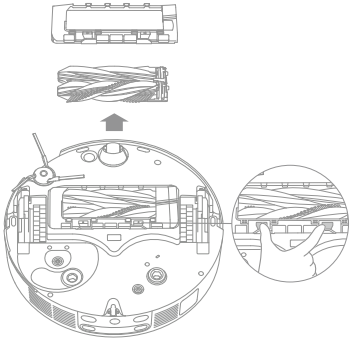

2. Išimkite šepetėlius, kaip parodyta paveikslėlyje. Komplekte esančiu valymo įrankiu pašalinkite į šepetėlius įsipainiojusius plaukus. Išvalytus šepetėlius tvirtai spauskite į pagrindinių šepetėlių laikiklį, kol jie spragtelės į vietą.

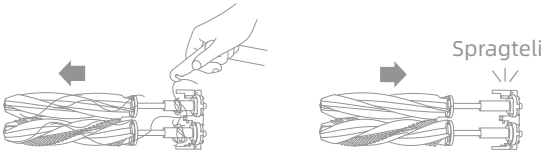


**Pastaba:** ištraukite pagrindinius šepetėlius atsargiai, kad nesusižeistumėte.

3. Atsižvelgdami į ekrane atspausdintas į viršų nukreiptas rodykles, įdėkite pagrindinį šepetėlio laikiklį į angas laikydami jį nuožulniai žemyn.

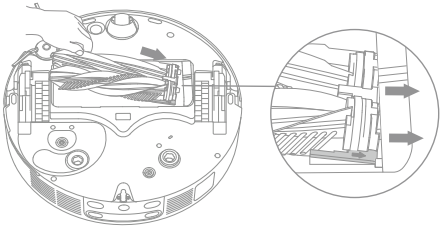

4. Sulygiuokite priekinį šepetėlio apsaugomosios detalės galą su lizdu, dėkite šepetėlį įstrižai žemyn ir įspauskite jį į vietą.

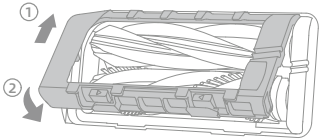

# Reguliari priežiūra

## Šoninis šepetėlis

Atsuktuvu atsukite šoninį šepetėlį, išvalykite iš šepetėlio plaukus ir vėl jį prisukite.

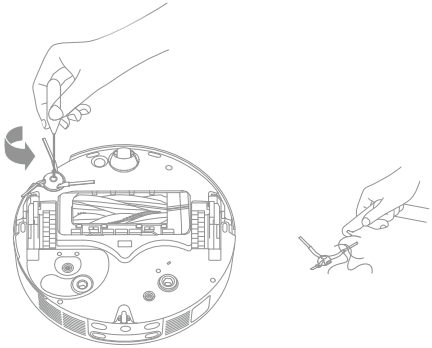

## Šluostės pado laikikliai

Išimkite ir išvalykite šluostės pado laikiklius.

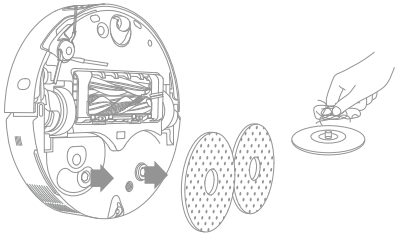

## Daugiakryptis ratukas

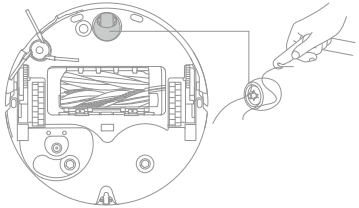

Pastaba:

- Naudodamiesi įrankiu, pavyzdžiui, mažu atsuktuvu, atskirkite daugiakrypčio ratuko ašį ir padangą. Nenaudokite pernelyg didelės jėgos.
- Nuplaukite daugiakryptį ratuką po tekančiu vandeniu ir visiškai išdžiovinę įdėkite atgal.

# Reguliari priežiūra

## Dulkių talpykla ir filtras

1. Atidarykite roboto dangtelį, paspauskite dulkių talpyklos spaustuką ir išimkite dulkių dėžutę.

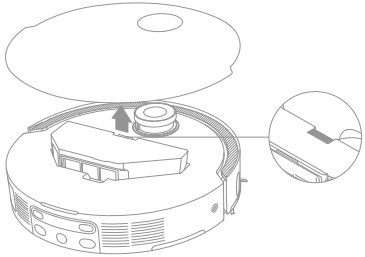

2. Išimkite dulkių talpyklos filtrą ir ištuštinkite dulkių talpyklą.

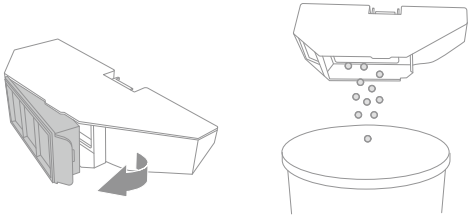

3. Švelniai patapšnodami filtrą pašalinkite nuo jo nešvarumus.

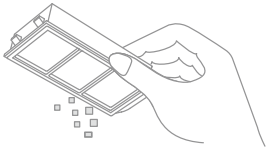

**Pastaba:** Nevalykite filtro šepetėliu, pirštu ir aštriais daiktais, kad jo nepažeistumėte.

4. Prieš įdėdami dulkių dėžutę ir filtrą nuplaukite juos vandeniu ir gerai išdžiovinkite.

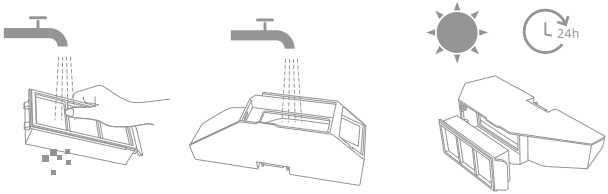


**Pastaba:**

- Skalaukite dulkių dėžutę ir filtrą tik švariu vandeniu. Nenaudokite jokių valymo priemonių.
- Dulkių dėžutę ir filtrą naudokite tik tada, kai jie yra visiškai sausi.

# Reguliari priežiūra

## Roboto jutikliai

Roboto jutiklius nuvalykite minkšta sausa šluoste, kaip parodyta toliau pateiktame paveikslėlyje.

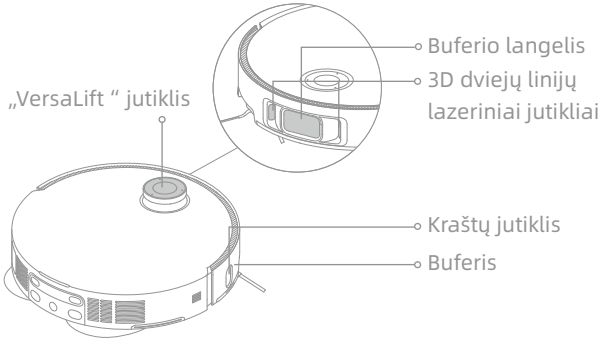


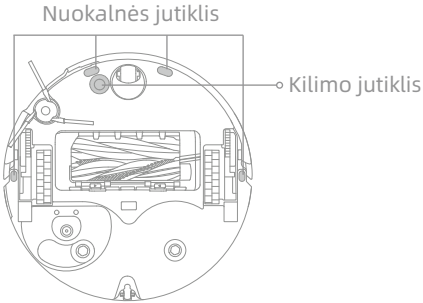


**Pastaba:** įlapias audinys gali pažeisti jautrius roboto ir įkrovimo stotelės elementus. Valykite sausa šluoste.

## Įkroviklio kontaktai ir signalizavimo sritis

Įkrovimo kontaktus ir signalizavimo sritį valykite minkšta sausa šluoste.

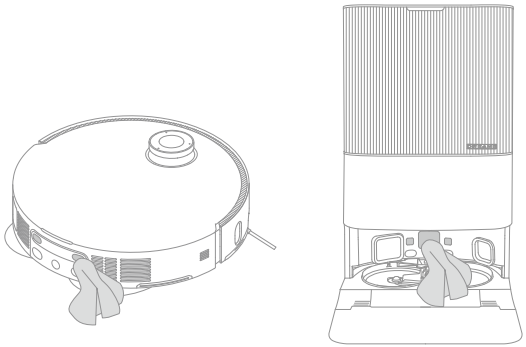

# Reguliari priežiūra

## Automatinio ištuštinimo ventiliai

Išvalykite roboto ir įkrovimo stotelės automatinio tuštinimo angas minkšta sausa šluoste.

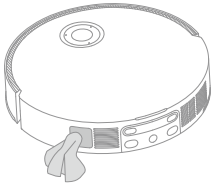

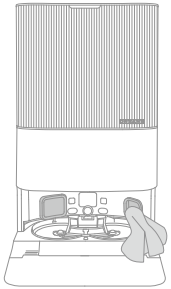

## Šluostės padas

Norėdami pakeisti šluostės padą išimkite jį iš šluostės pado laikiklio.

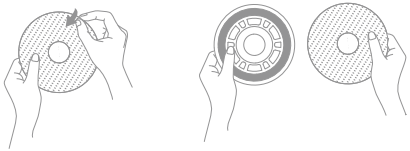

## Baterija

Robote yra didelio našumo ličio jonų baterija. Jei robotą naudojate kasdien, įsitikinkite, kad baterija bus gerai įkrauta ir kad ji veiks optimaliai. Jei roboto ilgesnį laiką nenaudosite, išjunkite jį ir laikykite vėsioje, sausoje vietoje. Norėdami išvengti pažeidimų dėl per didelės iškrovos, robotą įkraukite bent kartą per tris mėnesius.

# Problemų sprendimas

| Problema | Sprendimas |
|---|---|
| Robotas neįsijungia. | Išsieikvojo baterija. Įkraukite robotą stotelėje ir bandykite dar kartą.<br>Baterijos temperatūra yra per žema arba per aukšta. Prietaisą rekomenduojame naudoti esant 0 °C – 40 °C temperatūrai. |
| Robotas neįsikrauna. | Įkrovimo stotelė yra neprijungta prie elektros tinklo, todėl įsitikinkite, kad abu jos elektros laido galai yra tinkamai įjungti.<br>Įkrovimo stotelės ir roboto įkrovimo kontaktai blogai veikia – išvalykite įkrovimo kontaktus.<br>Patikrinkite, ar roboto kontaktuose nėra pašalinio objekto, ir pašalinkite jį, jei yra. |
| Robotas negali prisijungti prie „Wi-Fi “. | Neteisingas „Wi-Fi “ tinklo slaptažodis. Įsitikinkite, kad prisijungimo prie „Wi-Fi “ tinklo slaptažodis yra teisingas.<br>Robotas nepalaiko 5 GHz „Wi-Fi “ ryšio. Įsitikinkite, kad robotas yra prijungtas prie 2,4 GHz „Wi-Fi “ tinklo.<br>Silpnas „Wi-Fi “ signalas. Įsitikinkite, kad robotas yra gero „Wi-Fi “ ryšio zonoje.<br>Robotas gali būti neparuoštas konfigūruoti. Išjunkite ir vėl įjunkite programėlę, tada bandykite dar kartą, kaip nurodyta. |
| Robotas negali rasti įkrovimo stotelės ir grįžti į ją. | Įkrovimo stotelė yra atjungta nuo elektros tinklo arba perkelta, ir robotas prie jos nėra prijungtas. Įjunkite įkrovimo stotelę į elektros tinklą arba padėkite robotą į įkrovimo stotelę jam įkrauti.<br>Aplink įkrovimo stotelę yra per daug kliūčių. Padėkite įkrovimo stotelę atviresnėje vietoje.<br>Judinant robotą, jis gali keisti savo padėtį, o nepavykus pakeisti padėties, jis vėl pradės kurti žemėlapį. Jei robotas yra per toli nuo įkrovimo stotelės, jis gali nesugebėti pats automatiškai grįžti, todėl tokiu atveju turėsite rankomis perkelti robotą į įkrovimo stotelę.<br>Nuvalykite nuo įkrovimo stotelės signalizavimo srities dulkes ar šiukšles. |

# Problemų sprendimas

| Problema | Sprendimas |
|---|---|
| Robotas įstringa prieš įkrovimo stotelę ir negali į ją grįžti. | Patikrinkite, ar abiejose įkrovimo stotelės pusėse arba prieš įkrovimo stotelę yra pakankamai vietos, kad robotas nebūtų užblokuotas. Grįžimo į įkrovimo vietą kelias gali būti užblokuotas, pvz., uždarius duris.<br>Robotas gali paslysti, jei priešais įkrovimo stotelę esančios grindys yra pernelyg šlapios. Jei taip, prieš bandydami dar kartą pašalinkite vandens perteklių.<br>Rekomenduojama perkelti įkrovimo stotelę į kitą vietą ir bandyti dar kartą.<br>Įsitikinkite, kad rampos ilginamoji plokštė yra tinkamai sumontuota. |
| Robotas neišsijungia. | Įkrovimo metu roboto negalima išjungti. Išimkite robotą iš įkrovimo stotelės, tada paspauskite ir 3 sekundes palaikykite ⏻ mygtuką robotui išjungti.<br>Jei roboto nepavyksta išjungti atliekant 1 veiksmą, paspauskite ir palaikykite ⏻ mygtuką 10 sekundžių ir priverstinai išjunkite robotą. Jei problema kartojasi, kreipkitės į techninės priežiūros tarnybą. |
| Įkraunama lėtai. | Visiškai įkrauti robotą, kai jo baterija yra išsieikvojusi, užtrunka apie 4,5 valandos.<br>Jei robotą naudosite esant temperatūrai, esančiai už nurodyto diapazono ribų, įkrovimo greitis automatiškai sulėtės, kad pailgėtų baterijos eksploatavimo laikas.<br>Roboto ir įkrovimo stotelės kontaktai gali būti nešvarūs, todėl nuvalykite juos sausa šluoste. |
| Robotui veikiant triukšmas padidėja. | Patikrinkite, ar neužsikimšęs dulkių dėžutės filtras. Jei taip, išvalykite jį arba pakeiskite.<br>Į pagrindinius šepetėlius arba į dulkių talpyklą gali patekti kietas daiktas. Patikrinkite ir pašalinkite bet kokį kietą daiktą.<br>Pagrindiniai arba šoninis šepetėlis gali būti apsivėlęs. Patikrinkite ir pašalinkite bet kokį pašalinį daiktą.<br>Perjunkite siurbimo režimą į standartinį arba tylųjį. |
| Robotas važiuoja nepaisydamas nustatyto maršruto. | Prieš naudodami robotą sutvarkykite, pvz., elektros laidus ir šlepetes.<br>Važiuojant šlapiu slidžiu paviršiumi pagrindinis ratukas slysta. Prieš naudodami robotą nusausinkite drėgnas vietas.<br>Nuvalykite roboto buferio langelį ir 3D dviejų linijų lazerio jutiklius švaria, minkšta šluoste, kad jie būtų švarūs ir niekuo neuždengti. |

# Problemų sprendimas

| Problema | Sprendimas |
|---|---|
| Robotas praleidžia valytinus kambarius. | Įsitikinkite, kad valytinų patalpų durys yra atidarytos.<br>Vieta priešais valytiną patalpą gali būti šlapia ir slidi, todėl robotas gali paslysti ir veikti neįprastai. Prieš naudodami robotą nusausinkite grindis. |
| Įkrautas robotas nepradeda toliau valyti. | Įsitikinkite, kad robotas nėra nustatytas į režimą „Netrukdyti “ (DND), nes tuomet jis negalės toliau valyti.<br>Robotas nepradės valyti po to, kai rankomis padėsite jį į įkrovimo stotelę arba programėle arba ⌂ mygtuku nusiųsite robotą įsikrauti. |
| Stotelė negali automatiškai ištuštinti dulkių dėžutės. | Patikrinkite, ar dulkių maišelis dulkių talpykloje yra pilnas.<br>Jei dulkių maišelis nėra pilnas, patikrinkite, ar nėra kliūčių roboto, įkrovimo stotelės arba dulkių dėžutės automatinio ištuštinimo angose. Jei yra, laiku išvalykite užsikimšusią dalį. |
| Vandens lygis plautuvėje yra nenormalus. | Patikrinkite, ar panaudoto vandens talpyklos sandariklis nėra atsilaisvinęs arba netinkamai sumontuotas, ir, jei taip, nustatykite jį rankomis. Jei problema kartojasi, kreipkitės į techninės priežiūros tarnybą.<br>Švelniai paspauskite panaudoto vandens talpyklą, kad įsitikintumėte, jog ji tinkamai įdėta.<br>Išimkite plautuvės filtrą, patikrinkite, ar neužsikimšęs nuotekų kanalas, ir prireikus išvalykite jį.<br>Patikrinkite valymo priemonę. Nepilkite jokių kitų skysčių, išskyrus oficialiai patvirtintą valymo priemonę. |
| Šluostės pado laikiklis pakeltas neįprastai. | Nuimkite šluostės pado laikiklį ir patikrinkite, ar jame neįstrigo koks nors pašalinis daiktas, tada vėl pabandykite paleisti robotą. Jei problema kartojasi, kreipkitės į techninės priežiūros tarnybą. |
| Po švaraus vandens talpykla arba aplink sandariklį yra vandens. | Išėmus švaraus vandens talpyklą gali likti šiek tiek vandens vamzdelyje po talpykla arba aplink sandariklį. Tai nėra gedimo požymis. Nuvalykite sausa šluoste. |

Norėdami gauti daugiau pagalbos susisiekite su mumis adresu https://global.dreametech.com

# Techniniai duomenys

## Robotas

| Modelis | RLX85CE | RLX85CE-1 | RLX85CE-3 |
|---|---|---|---|
| | RLX85CE-4 | RLX85CE-5 | RLX85CE-6 |
| Įkrovimo laikas | Maždaug 4,5 valandos | | |
| Nominalioji įtampa | 14,4 V⎓ | | |
| Nominalioji galia | 75 W | | |
| Veikimo dažnis | 2400–2483,5 MHz | | |
| Didžiausia išvesties galia | < 20 dBm | | |

Įprastai naudojant šį prietaisą, atstumas tarp antenos ir naudotojo kūno turi būti ne mažesnis kaip 20 cm.

## Įkrovimo stotelė

| Modelis | RCXE0105 | RCXE0108 | RCXE0109 |
|---|---|---|---|
| Nominalioji įvestis | 220–240 V~ 50–60 Hz | | |
| Nominalioji išvestis | 20 V⎓ 2 A | | |
| Nominalioji galia (ištuštinant dulkes) | 700 W | | |
| Nominalioji galia (valant karštu vandeniu) | 1160 W | | |
| Nominalioji galia (įkraunant ir džiovinant) | 87 W | | |

Pastaba:

- Nominalioji galia (valant karštu vandeniu) nustatoma pagal galios vertę atitinkamu laikotarpiu (vandens temperatūra 25 °C).
- Nominalioji galia (įkrovimo ir džiovinimo metu) nustatoma pagal galios vertę didžiausios apkrovos metu.

# Baterijos išėmimas ir šalinimas

Įmontuotoje ličio jonų baterijoje yra aplinkai pavojingų medžiagų. Prieš išmesdami bateriją įsitikinkite, kad ją išėmė kvalifikuoti specialistai, ir atiduokite ją utilizuoti atitinkamai perdirbimo įmonei.

- Prieš atiduodant prietaisą į metalo laužą iš jo būtina išimti bateriją;
- Prieš išimant bateriją prietaisą būtina išjungti iš elektros tinklo;
- Bateriją būtina saugiai išmesti.

## ATSARGIAI!

Prieš išimdami bateriją išjunkite elektros srovę ir kuo labiau išeikvokite bateriją.

Išeikvotas baterijas reikia atiduoti atitinkamai jų perdirbimo įmonei.

Norėdami išvengti sprogimo pavojaus nelaikykite baterijų aplinkoje, kurioje vyrauja aukšta temperatūra.

Esant netinkamoms sąlygoms iš baterijos gali ištekėti skysčio. Jei skysčio pateks ant odos, nuplaukite jį vandeniu ir kreipkitės į gydytoją.

## Šalinimo instrukcija

1. Apverskite robotą, tinkamu įrankiu atsukite varžtus, esančius roboto galinėje dalyje, tada nuimkite dangtelį.
2. Norėdami išimti bateriją atjunkite gnybtus tarp baterijos ir PCB plokštės.

## Informacija apie elektros ir elektroninės įrangos atliekų (EEĮA) tvarkymą

Visi šiuo simboliu pažymėti gaminiai yra elektros ir elektroninės įrangos atliekos (EEĮA, kaip nurodyta Direktyvoje 2012/19/ES), kurių negalima išmesti kartu su nerūšiuotomis buitinėmis atliekomis. Mes privalome saugoti žmonių sveikatą ir aplinką, todėl elektros ir elektroninės įrangos atliekas reikia atiduoti į vyriausybės arba vietos valdžios institucijų paskirtą elektros ir elektroninės įrangos atliekų surinkimo punktą. Tinkamai šalindami ir perdirbdami tokius gaminius išvengsite galimų neigiamų pasekmių aplinkai ir žmonių sveikatai. Norėdami gauti daugiau informacijos apie tokių surinkimo punktų vietą ir sąlygas, kreipkitės į techninės priežiūros darbuotojus arba vietines valdžios institucijas.

# Informācija par drošību

Lai izvairītos no elektrošoka, uzliesmojuma vai ievainojumiem, ko izraisa ierīces nepareiza lietošana, lūdzu, rūpīgi izlasiet lietotāja rokasgrāmatu pirms ierīces lietošanas un saglabājiet to.

## Lietošanas aizliegumi

- Šo produktu nedrīkst lietot bērni, kas nav sasnieguši 8 gadu vecumu, kā arī personas ar ierobežotām fiziskām, maņu, intelektuālām spējām vai bez pieredzes, ja vien tas netiek darīts vecāku vai aizbildņu uzraudzībā, gādājot par drošu lietošanu, izvairoties no jebkādiem riskiem. Tīrīšanu un apkopi nedrīkst veikt bērni, kas atstāti bez uzraudzības.
- Ierīci drīkst izmantot tikai ar barošanas vienību, kas piegādāta kopā ar ierīci.
- Šajā ierīcē ir akumulatori, kuru nomaiņu drīkst veikt tikai personas ar atbilstošām iemaņām.
- Atbrīvojiet tīrāmo zonu. Bērni nedrīkst rotaļāties ar šo ierīci. Pārliecinieties, ka bērni un mājdzīvnieki atrodas drošā attālumā no robota, kad tas darbojas.
- Neuzstādiet, nelādējiet un nelietojiet ierīci vannas istabās un baseinu tuvumā.
- Šis produkts ir paredzēts tīrīšanai tikai mājokļa vidē. Neizmantojiet to ārpus telpām, uz virsmām, kas nav grīda, kā arī komerciālā vai industriālā vidē.
- Pārliecinieties, ka ierīce darbojas pareizi piemērotā vidē. Citos gadījumos nelietojiet ierīci.
- Ja barošanas vads ir bojāts, to jāaizstāj ar noteiktu vadu vai montējumu, ko piegādā ražotājs vai servisa aģents.

# Informācija par drošību

## Lietošanas aizliegumi

- Nelietojiet robotu zonās, kas ir virs zemes bez aizsargbarjerām.
- Nenovietojiet robotu apgrieztu ar apakšu uz augšu. Nelietojiet LDS pārsegu, robota pārsegu vai buferi kā rokturi, lai pārvietotu robotu.
- Lietojiet robotu vietās, kur vides temperatūra ir vismaz 0 °C un nepārsniedz 40 °C. Pārliecinieties, ka uz grīdas nav šķidruma vai lipīgu vielu.
- Lai novērstu bojājumus un bremzēšanu, noņemiet no grīdas priekšmetus, kā arī kabeļus vai barošanas vadus, pirms sākat lietot ierīci.
- Noņemiet trauslus vai mazus priekšmetus no grīdas, lai robots nesabojātu tos.
- Gādājiet, lai robota sūkšanas atveres tuvumā nebūtu matu, pirkstu un citu ķermeņa daļu.
- Glabājiet tīrīšanas rīku bērniem nepieejamā vietā.
- Nelietojiet ierīci telpā, kurā guļ zīdainis vai bērns.
- Nenovietojiet bērnus, mājdzīvniekus vai priekšmetus uz robota, kad tas ir novietots vai kustībā.
- Tīrā ūdens tvertnē drīkst pildīt tikai tīru ūdeni un oficiāli apstiprinātu tīrīšanas šķīdumu. Nepievienojiet citu šķidrumu, piemēram, alkoholu vai dezinfekcijas līdzekli. Tīrīšanas šķīduma un ūdens attiecība ir norādīta uz tīrīšanas šķīduma pudeles. Glabājiet tīrīšanas šķīdumu bērniem nepieejamā vietā.
- Nelietojiet robotu, lai tīrītu degošus priekšmetus. Nelietojiet robotu, lai savāktu uzliesmojošus šķidrumus, korozīvas gāzes, kā arī neatšķaidītas skābes vai šķīdinātājus.

# Informācija par drošību

## Lietošanas aizliegumi

- Nesūciet cietus vai asus priekšmetus. Nelietojiet ierīci, lai savāktu tādus priekšmetus kā akmeņus, lielus papīra gabalus vai citas lietas, kas var nosprostot ierīci.
- Pirms ierīces tīrīšanas vai apkopes barošanas spraudnis ir jāatvieno no rozetes.
- Netīriet robotu vai bāzes staciju ar mitru drānu, kā arī neskalojiet ar šķidrumu. Pēc mazgājamo detaļu tīrīšanas pilnībā nožāvējiet tās pirms uzstādīšanas un lietošanas.
- Lūdzu, lietojiet šo produktu saskaņā ar norādēm lietotāja rokasgrāmatā. Lietotāji ir atbildīgi par jebkādiem zaudējumiem vai bojājumiem, kas radušies produkta nepareizas lietošanas rezultātā.

## Akumulatori un lādēšana

- Nelietojiet trešās puses akumulatoru vai bāzes staciju. Robotu drīkst izmantot tikai kopā ar RCXE0105/RCXE0108/RCXE0109 modeļa bāzes staciju.
- Nemēģiniet izjaukt, labot vai pārveidot akumulatoru vai bāzes staciju.
- Nenovietojiet bāzes staciju karstuma avotu tuvumā.
- Neslaukiet un netīriet bāzes stacijas uzlādes kontaktus ar mitru drānu vai slapjām rokām.
- Atbrīvojieties no veciem akumulatoriem pareizā veidā. Nevajadzīgie akumulatori jānodod atbilstošā pārstrādes punktā.

# Informācija par drošību

## Akumulatori un lādēšana

- Ja barošanas vads ir bojāts, nekavējoties pārtrauciet lietošanu un sazinieties ar tehniskās apkopes dienestu.
- Pārliecinieties, ka robots ir izslēgts transportēšanas laikā un, ja iespējams, atrodas oriģinālajā iepakojumā.
- Ja robots ilgstoši netiek lietots, pilnībā uzlādējiet to, izslēdziet un noglabājiet vēsā, sausā vietā. Atkārtoti uzlādējiet robotu vismaz reizi 3 mēnešos, lai izvairītos no akumulatora izlādes.

## Lāzera drošības informācija

- Produkta lāzera sensors atbilst IEC 60825-1:2014/EN 60825-1:2014/A11:2021 lāzera produktu 1. klases standartam. Lietošanas laikā izvairieties no tieša acu kontakta.

1. KLASES LĀZERA PRODUKTS

PATĒRĒTĀJU LĀZERA PRODUKTS

EN 50689:2021

Lietot tikai iekštelpās

Izlasiet lietotāja rokasgrāmatu

Dreame Trading (Tianjin) Co., Ltd. apliecina, ka RLX85CE/RLX85CE-1/RLX85CE-3/RLX85CE-4/RLX85CE-5/RLX85CE-6 radio aprīkojuma tips atbilst 2014/53/ES direktīvai. Pilns ES atbilstības deklarāciju teksts ir pieejams vietnē: https://global.dreametech.com
Lai iegūtu detalizētu e-rokasgrāmatu, lūdzu, apmeklējiet vietni: https://global.dreametech.com/pages/user-manuals-and-faqs

# Izstrādājuma pārskats

## Iepakojuma saturs

(Dreame X50 Ultra)

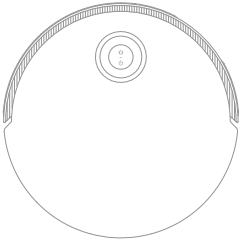

Robots

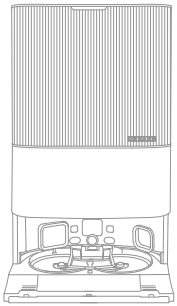

Bāzes stacija

## Citi piederumi

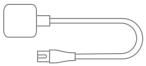

Barošanas vads

Bāzes stacijas rampas pagarinājuma plāksne

Lietotāja rokasgrāmata

Automātiskās mazgāšanas līdzekļa nodalījums (Jau uzstādīts)

Putekļu maiss × 2 (1 jau uzstādīts)

Mazgāšanas paliktnis × 2 (Jau uzstādīts)

Mazgāšanas paliktņa turētājs × 2

Mazgāšanas pamatnes filtrs (Jau uzstādīts)

Tīrīšanas šķīdums

Tīrīšanas rīks

# Izstrādājuma pārskats

## Iepakojuma saturs

(Dreame X50 Ultra Complete)

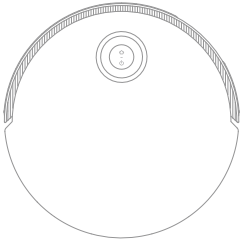

Robots

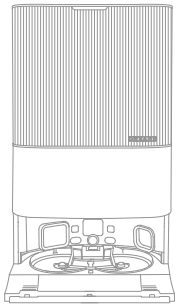

Bāzes stacija

## Citi piederumi

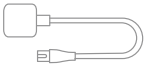

Barošanas vads

Bāzes stacijas rampas pagarinājuma plāksne

Automātiskās mazgāšanas līdzekļa nodalījums (Jau uzstādīts)

Putekļu maiss × 2 (1 jau uzstādīts)

Mazgāšanas paliktnis × 2 (Jau uzstādīts)

Mazgāšanas paliktņa turētājs × 2

Mazgāšanas pamatnes filtrs (Jau uzstādīts)

Lietotāja rokasgrāmata

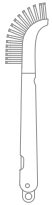

Tīrīšanas rīks

## Papildu piederumu komplekts

Galvenā birste × 1

Sānu birste × 2

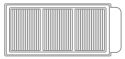

Putekļu tvertnes filtrs × 3

Putekļu maiss × 3

Mazgāšanas paliktnis × 12

Tīrīšanas šķīdums × 1

# Izstrādājuma pārskats

## Robots

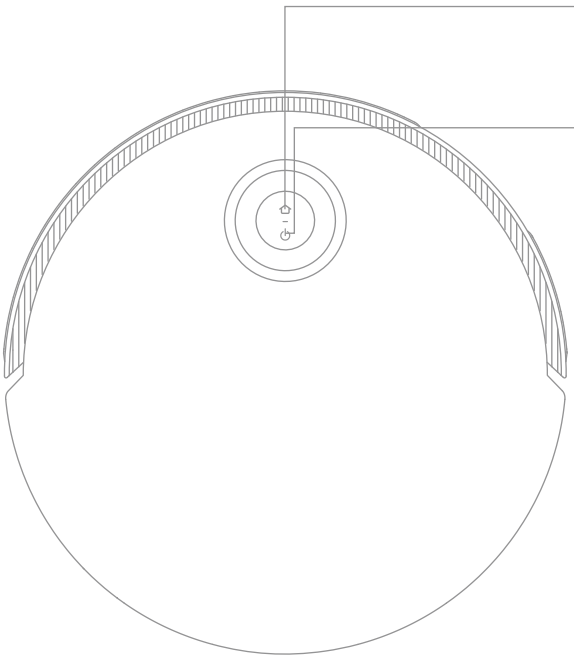

**Dokstacijas poga**

· Nospiediet, lai nosūtītu robotu uz bāzes staciju
· Nospiediet un 3 sekundes turiet nospiestu, lai atspējotu bērnu drošības funkciju

**Ieslēgšanas / tīrīšanas poga**

· Nospiediet un 3 sekundes turiet nospiestu, lai ieslēgtu vai izslēgtu ierīci
· Nospiediet, lai uzsāktu tīrīšanu, kad robots ir ieslēdzies

**Cirkulārais statusa indikators**

· Nemainīgi zils: Tīrīšana vai mazgāšana ir pabeigta
· Nemainīgi zaļš: Lādēšana
· Mirgojoši oranžs: Kļūda

**Poga statusa indikators**

· Nemainīgi balts: Tīrīšana vai mazgāšana ir pabeigta
· Pulsējoši balts: Uzlāde (akumulatora uzlādes līmenis nav zems)
· Nemainīgi oranžs: Gaidstāve vai apturēšana zema akumulatora uzlādes līmeņa dēļ
· Pulsējoši oranžs: Uzlāde (zems akumulatora uzlādes līmenis)
· Mirgojoši oranžs: Kļūda
· Mirgojoši rozā: Kamera aktivizēta

**Piezīme:**

· Nospiediet jebkuru robota pogu, lai to apturētu, kad robots tīra vai atgriežas, lai veiktu uzlādi.
· Bērnu drošības funkciju var iespējot/atspējot, izmantojot Dreamehome lietotni.

# Izstrādājuma pārskats

## Robots un sensori

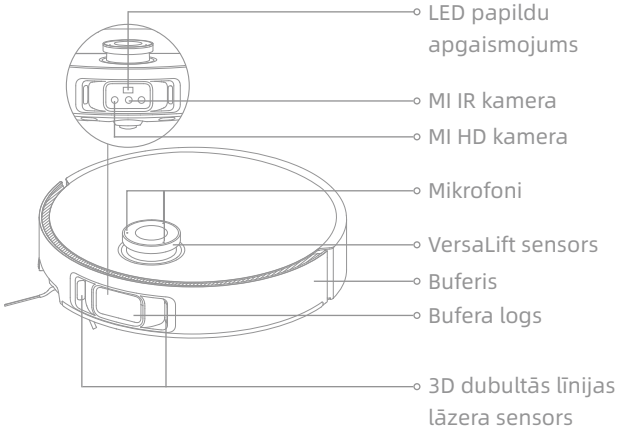


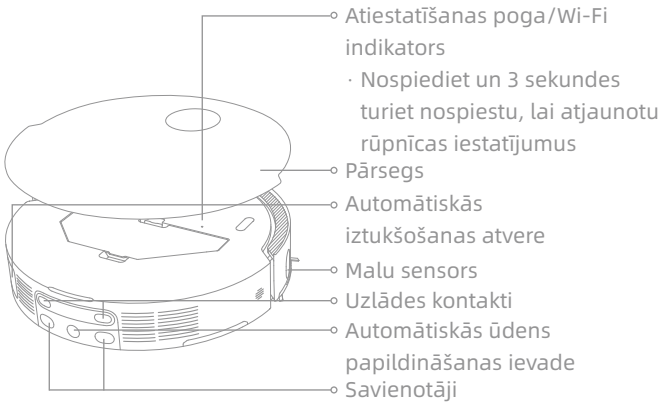


**Piezīme:** VersaLift sensors tiks nolaists, kad robots ir gaidstāves režīmā, veic uzlādi uz bāzes stacijas vai tīra zema klīrensa vietas. Tīrot zema klīrensa vietas, nepārvietojiet robotu, jo tas var ietekmēt pozicionēšanu.

# Izstrādājuma pārskats

## Robots un sensori

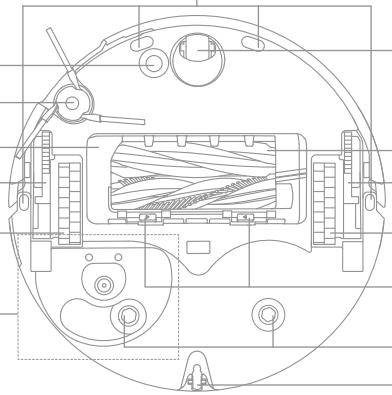


## Putekļu tvertne

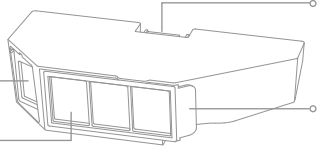


## Beržamās sukas konstrukcija

# Izstrādājuma pārskats

## Bāzes stacija

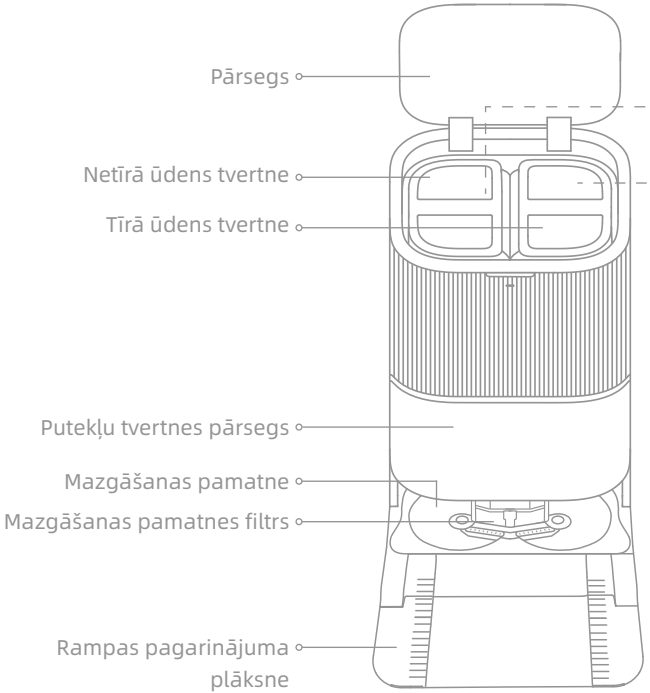


## Netīrā ūdens tvertne

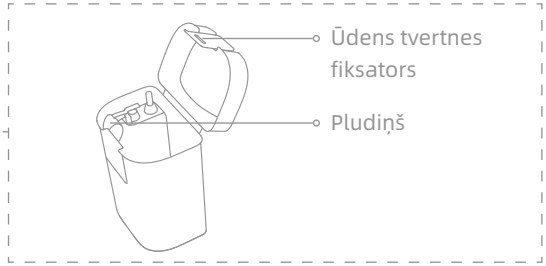


## Tīrā ūdens tvertne

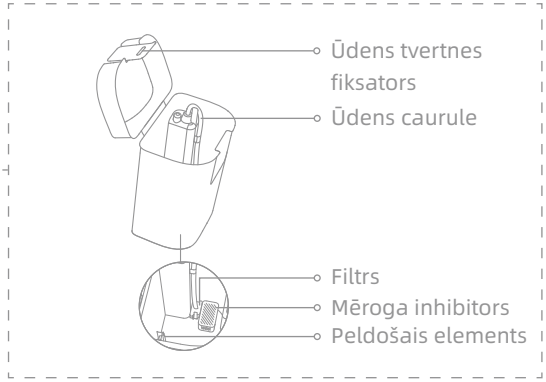

# Izstrādājuma pārskats

## Bāzes stacija

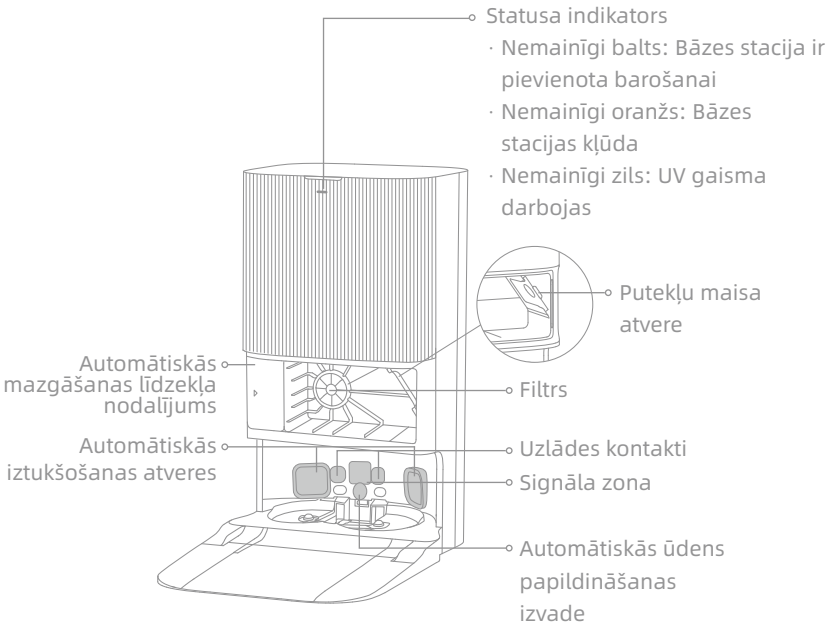


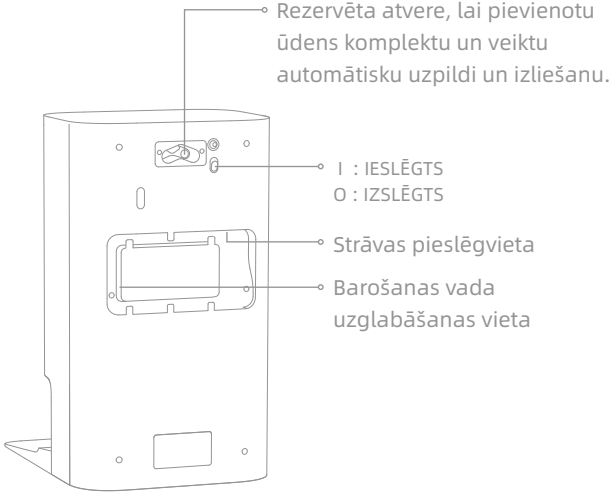


**Piezīme:** Ūdens komplekts automātiskai uzpildei un iztukšošanai ir jāiegādājas atsevišķi. (Pieejams tikai noteiktos reģionos)

# Mājokļa sagatavošana

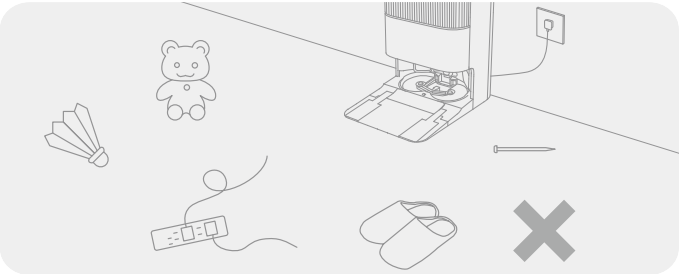

Pirms tīrīšanas, lūdzu, noņemiet no grīdas nestabilus, trauslus, vērtīgus vai bīstamus priekšmetus, kā arī kabeļus, apģērbus, rotaļlietas, asus un cietus priekšmetus, lai tie nesapītos, netiktu saskrāpēti vai apgāzti robota darbības laikā un neradītu zaudējumus.

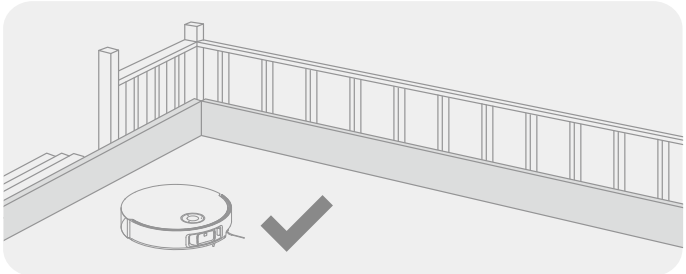

Pirms tīrīšanas novietojiet fiziskas barjeras pie kāpnēm, lai gādātu par robota nevainojamu darbību.

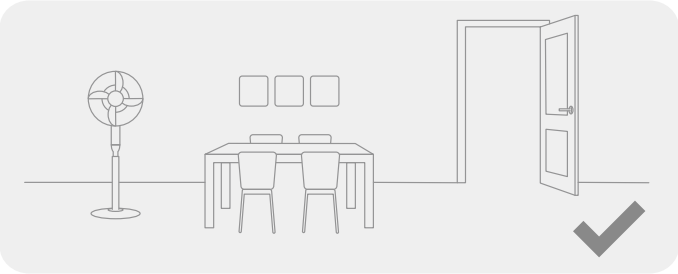

Atveriet tīrāmās telpas durvis un pārvietojiet mēbeles tā, lai atbrīvotu vairāk platības.

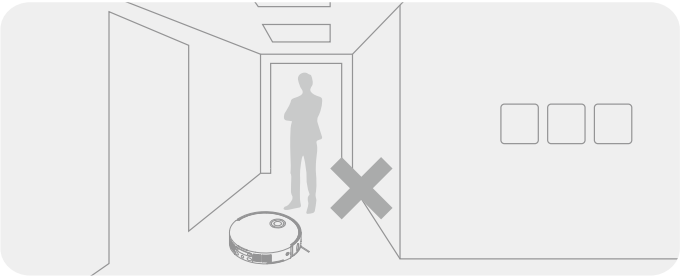

Lai nekavētu robotu apstrādāt tīrāmās zonas, nestāviet robota priekšā, uz sliekšņiem, koridoros vai šaurās vietās.

Piezīme:

- Lietojot robotu pirmo reizi, tīrīšanas laikā sekojiet, lai laicīgi noņemtu potenciālos šķēršļus.
- LED papildu apgaismojums nodrošinās papildu apgaismojumu vāji apgaismotās vidēs.
- Nesūciet cietus priekšmetus, piemēram, akmeņus, tērauda lodītes un rotaļlietu daļas, kā arī asus priekšmetus, piemēram, celtniecības atkritumus, sasistu stiklu un naglas, jo tādējādi grīda var tikt saskrāpēta.

# Pirms lietošanas

## 1. Novietojiet bāzes staciju un pievienojiet pie barošanas

Novietojiet bāzes staciju atklātā vietā, kur ir labs Wi-Fi signāls. Atstājiet pietiekoši daudz brīvas vietas, kā parādīts attēlā, un noņemiet visus priekšmetus, kas atrodas iekrāsotajā laukumā. Ievietojiet barošanas vadu bāzes stacijā un pievienojiet kontaktligzdai.

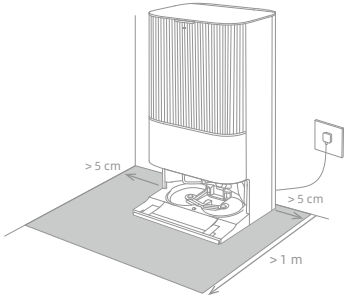


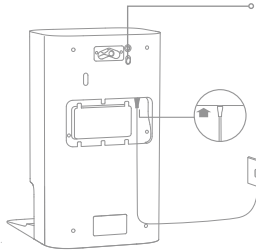

I : IESLĒGTS
O : IZSLĒGTS

Stingri ievietojiet barošanas vadu, līdz indikators izgaismojas.

**Piezīme:**
- Pārliecinieties, ka nekādi priekšmeti nebloķē signāla zonu.
- Lai izvairītos no ūdens traipiem uz koka grīdas vai paklājiem, iesakām novietot bāzes staciju uz flīzēm vai marmora grīdas.

## 2. Uzstādiet bāzes stacijas rampas pagarinājuma plāksni

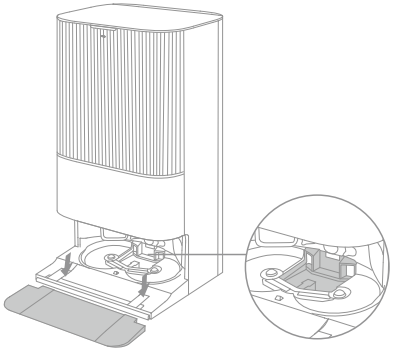

Mazgāšanas pamatnes filtrs

**Piezīme:** Pārliecinieties, ka mazgāšanas pamatnes filtrs ir uzstādīts.

# Pirms lietošanas

## 3. Noņemiet robota aizsardzības elementus un uzstādiet sukas konstrukciju

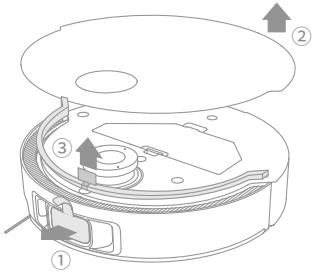


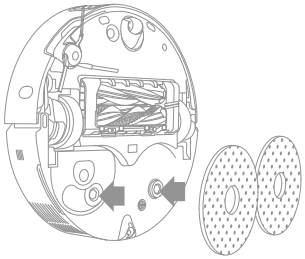

## 4. Savienojiet robotu ar bāzes staciju

Nospiediet un 3 sekundes turiet nospiestu robota pogu ⏻, lai ieslēgtu to. Novietojiet robotu uz bāzes stacijas ar mazgāšanas sukas konstrukciju pavērstu uz mazgāšanas pamatni. Pēc tam atskanēs balss paziņojums, kas liecinās, ka robots ir veiksmīgi savienojies ar bāzes staciju. Kad robots ir pilnībā uzlādēts, robota un bāzes stacijas statusa indikatori 10 minūtes paliks izgaismoti un pēc tam nodzisīs.

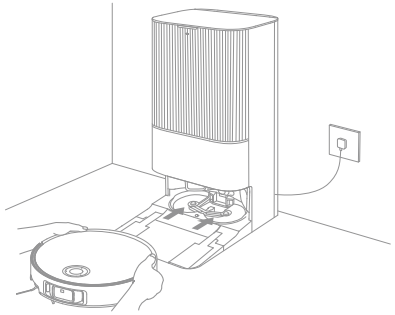

**Piezīme:** Pirms pirmās lietošanas reizes ieteicams pilnībā uzlādēt robotu. Ja robotu nav iespējams ieslēgt, kad akumulators ir izlādējies, manuāli pievienojiet robotu bāzes stacijai, lai uzlādētu to.

# Pirms lietošanas

## 5. Pievienojiet tīrīšanas šķīdumu

(1) Noņemiet putekļu tvertnes pārsegu un izvelciet automātisko mazgāšanas līdzekļa nodalījumu.

(2) Atveriet nodalījuma augšējo vāku un pievienojiet tīrīšanas šķīdumu.

(3) Aizveriet nodalījuma vāku, ievietojiet to bāzes stacijā un uzstādiet putekļu tvertnes pārsegu. Tīrīšanas šķīdums tiks automātiski pievienots darba laikā.

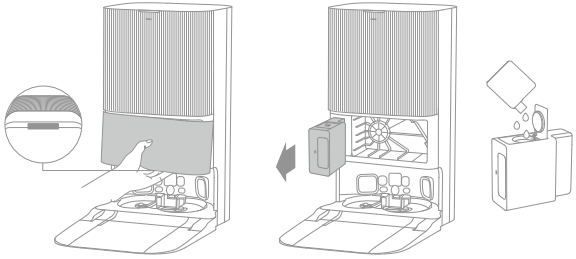

Piezīme:

- Automātisko mazgāšanas līdzekļa nodalījumu var uzpildīt ar tīrīšanas šķīdumu, lai sāktu lietošanu. Pievienojiet tikai oficiāli apstiprināto tīrīšanas šķīdumu, lai novērstu kļūmes.
- Uzstādiet automātisko mazgāšanas līdzekļa nodalījumu.

## 6. Ūdens pievienošana tīrā ūdens tvertnei

Izņemiet tīrā ūdens tvertni no bāzes stacijas un piepildiet tvertni ar tīru ūdeni. Pēc tam uzstādiet tvertni bāzes stacijā.

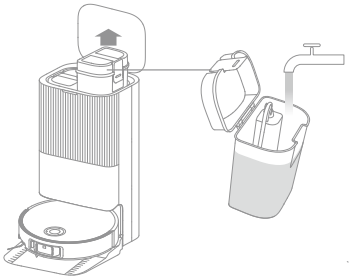

**Piezīme:** Nepildiet ūdens tvertnē karstu ūdeni, jo šāda rīcība var deformēt tvertni.

# Pievienošanās lietotnei Dreamehome

## 1. Lejupielādējiet lietotni Dreamehome

Noņemiet robota pārsegu un skenējiet QR kodu uz robota vai meklējiet "Dreamehome" lietotņu veikalā, lai lejupielādētu un uzstādītu lietotni.

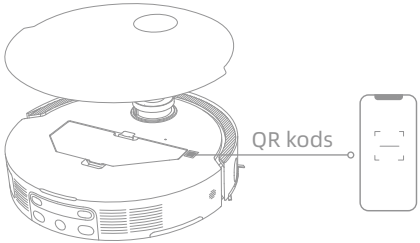


**Piezīme:**

- Tiek atbalstīts tikai 2,4 GHz Wi-Fi.
- Lietotnes programmatūras atjauninājumu dēļ, reālās darbības var atšķirties no norādēm šajā rokasgrāmatā. Lūdzu, sekojiet norādēm saskaņā ar lietotnes jaunāko versiju.

## 2. Pievienot ierīci

Atveriet lietotni Dreamehome, pieskarieties "Skenēt QR kodu, lai savienotos" un vēlreiz skenējiet to pašu QR kodu uz robota, lai pievienotu ierīci. Lūdzu, sekojiet norādēm, lai pabeigtu Wi-Fi savienojumu.

**Piezīme:** Lai atiestatītu Wi-Fi, atkārtojiet 2. darbību un pēc tam izpildiet norādes, lai pabeigtu Wi-Fi savienojumu.

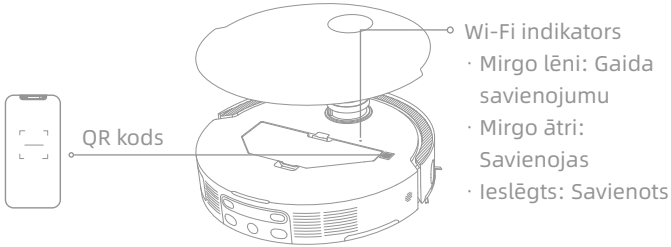

# Lietošana

## Ieslēgšana/Izslēgšana

Nospiediet un 3 sekundes turiet nospiestu pogu ⏻, lai ieslēgtu robotu. Barošanas indikators paliks izgaismots. Vai arī novietojiet robotu uz bāzes stacijas, savietojot robota un bāzes stacijas uzlādes kontaktus, un robots automātiski ieslēgsies un sāks uzlādi. Lai izslēgtu robotu, pārvietojiet robotu prom no bāzes stacijas, nospiediet un 3 sekundes turiet nospiestu pogu ⏻.

## Ātrā kartēšana

Pēc pirmās tīkla konfigurēšanas sekojiet norādēm lietotnē, lai ātri izveidotu karti. Robots uzsāks kartēšanu bez tīrīšanas. Kad robots atgriežas bāzes stacijā, kartēšanas process ir pabeigts un karte automātiski tiks saglabāta.

## Pauze/Miega režīms

Kad robots darbojas, nospiediet jebkuru pogu, lai to apturētu.

Ja robots ir apturēts vairāk nekā 10 minūtes, tas automātiski pārslēdzas miega režīmā. Visi robota indikatori tiks izslēgti. Nospiediet jebkuru robota pogu vai izmantojiet lietotni, lai pamodinātu robotu.

**Piezīme:** Ja robots ir apturēts un novietots bāzes stacijā, pašreizējais tīrīšanas process tiks apturēts.

## Tīrīšanas automātiskā turpināšana

Ja akumulatora līmenis ir pārāk zems, robots automātiski atgriezīsies bāzes stacijā, lai uzsāktu uzlādi. Sasniedzot noteiktu akumulatora uzlādes līmeni, tas turpina nepabeigtos tīrīšanas uzdevumus.

**Piezīme:** Lai izmantotu šo funkciju, lūdzu, iespējojiet to lietotnē.

## Netraucēšanas režīms (DND)

Kad robots ir iestatīts netraucēšanas režīmā (DND), robots neturpina tīrīšanu. DND režīms tiek atspējots, atjauninot rūpnīcas iestatījumus. Jūs varat izmantot lietotni, lai iespējotu DND režīmu vai mainītu DND periodu. DND noklusējuma periods ir 22:00-8:00.

**Piezīme:**

- Ieplānotā tīrīšana tiks veikta kā ierasts arī DND laikā.
- Robots turpinās iesākto tīrīšanu, kad DND periods būs beidzies.

## Robota restartēšana

Ja robots pārtrauc reaģēt vai nav iespējams to izslēgt, nospiediet un 10 sekundes turiet nospiestu pogu ⏻, lai izslēgtu to. Pēc tam nospiediet un 3 sekundes turiet nospiestu pogu ⏻, lai ieslēgtu robotu.

# Lietošana

## Sūkšanas un mazgāšana

**Piezīme:** Pēc beržamās sukas konstrukcijas uzstādīšanas, pirmajā lietošanas reizē pēc noklusējuma robots darbosies "sūkšanas un mazgāšanas" režīmā.

### 1. Tīrīšanas uzsākšana

Nospiediet pogu ⏻ uz robota vai izmantojiet lietotni, lai robots uzsāktu darbu no bāzes stacijas. Pēc tam robots izplānos optimālo tīrīšanas maršrutu un veiks tīrīšanu saskaņā ar izveidoto karti.

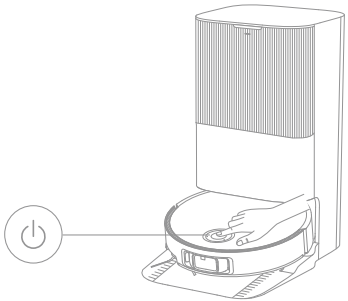

**Piezīme:**

- Lai nodrošinātu to, ka robots netraucēti atgriežas bāzes stacijā pēc tīrīšanas, ieteicams gādāt, lai robots sāk darbu no bāzes stacijas.
- Mazgāšanas sukas tiks iztīrītas, pirms robots sāks mazgāšanu. Lūdzu, gaidiet.
- Nepārvietojiet bāzes staciju, tīrā ūdens tvertni, netīrā ūdens tvertni vai mazgāšanas pamatnes filtru darbības laikā.
- Mazgāšanas paliktņa tīrīšanu ar karsto ūdeni var iespējot lietotnē, un opcija būs aktīva visos režīmos. Lai izvairītos no applaucēšanās, nepieskarieties ūdens izvadam, kad funkcija ir ieslēgta.

### 2. Automātiskā mazgāšana ar suku

Tīrīšanas laikā robots automātiski atgriezīsies bāzes stacijā, lai izmazgātu mazgāšanas sukas, kas atrodas uz mazgāšanas paliktņa, ņemot vērā biežumu, kas norādīts lietotnē. Bāzes stacija automātiski uzpildīs robota ūdens tvertni, un robots turpinās tīrīšanu.

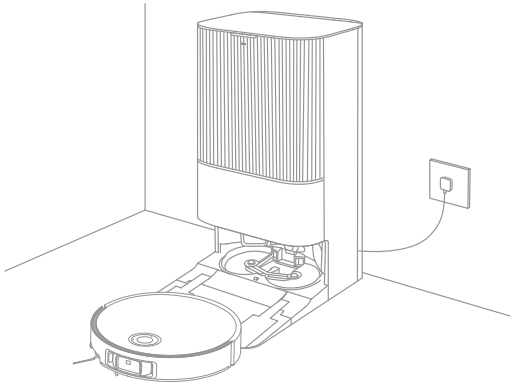

### 3. Automātiska putekļu tvertnes iztukšošana, kā arī mazgāšanas paliktņu mazgāšana un žāvēšana

Kad robots pabeigs tīrīšanas uzdevumu un atgriezīsies bāzes stacijā, lai veiktu uzlādi, bāzes stacija automātiski iztukšos putekļu tvertni un pēc tam izmazgās un izžāvēs mazgāšanas paliktņus.

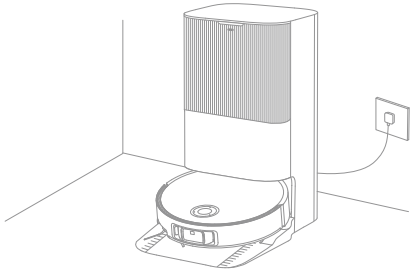

Piezīme:

- Ja automātiskās iztukšošanas funkcija lietotnē ir izslēgta, bāzes stacija neiztukšos putekļu tvertni automātiski.
- Bāzes stacija iztukšos putekļu tvertni atbilstoši iestatījumiem lietotnē.

### 4. Netīrā ūdens tvertnes tīrīšana

Kad robots ir pabeidzis uzdevumu, lūdzu, iztīriet netīrā ūdens tvertni, lai novērstu nepatīkama aromāta veidošanos.

#### Mazgāšana pēc sūkšanas

Lietotnē iespējojiet mazgāšanas funkciju pēc sūkšanas, un robots automātiski novietos beržamās sukas konstrukciju uz bāzes stacijas, lai sūktu grīdu. Kad sūkšana būs pabeigta, robots atgriezīsies bāzes stacijā, lai uzstādītu beržamās sukas konstrukciju, un bāzes stacija automātiski iztukšos putekļu tvertni. Pēc tam, kad galvenās birstes un sānu birste ir paceltas, robots sāks mazgāšanu.

#### Tikai sūkšana

Iespējojiet lietotnē sūkšanas funkciju, un robots automātiski novietos beržamās sukas konstrukciju uz bāzes stacijas un uzsāks sūkšanu.

#### Tikai mazgāšana

Lietotnē iespējojiet mazgāšanas funkciju, un robots automātiski pārbaudīs, vai beržamās sukas konstrukcija ir uzstādīta bāzes stacijā. Ja tā nav, robots uzstādīs beržamās sukas konstrukciju un uzsāks mazgāšanu pēc tam, kad galvenās birstes un sānu birste ir paceltas.

# Regulārā apkope

## Detaļas

Lai gādātu par to, ka robots ir labā stāvoklī, ieteicams skatīt piederumu nolietojumu lietotnē vai zemāk redzamo regulārās apkopes tabulu.

| Detaļa | Apkopes regularitāte | Nomaiņas periods |
|---|---|---|
| Netīrā ūdens tvertne | Pēc katras lietošanas | / |
| Tīrā ūdens tvertne | Reizi 2 nedēļās | |
| Galvenās birstes | | Reizi 6 vai 12 mēnešos |
| Putekļu tvertnes filtrs | | Reizi 3 vai 6 mēnešos |
| Sānu birste | | |
| Mazgāšanas paliktņa turētāji | | / |
| Mazgāšanas pamatnes filtrs | Reizi 1 vai 2 mēnešos | / |
| Bāzes stacijas signāla zona | Reizi mēnesī | |
| Uzlādes kontakti | | |
| Automātiskās iztukšošanas atveres | | |
| Vairāku virzienu ritenis | | |
| Ritenītis | | |
| Malu sensors | | |
| VersaLift sensors | | |
| 3D dubultās līnijas lāzera sensors | | |

| Detaļa | Apkopes regularitāte | Nomaiņas periods |
|---|---|---|
| Paklāja sensors | Reizi mēnesī | / |
| Nogāzes sensors | | |
| Bufera logs | | |
| Buferis | | |
| Robota automātiskās ūdens papildināšanas ievads | | |
| Robota apakšskats | | |
| Putekļu tvertne | Tīriet tik bieži, cik nepieciešams | |
| Galvenie riteņi | | |
| Klīrensa kājas | | |
| Putekļu maiss | / | Reizi 2 vai 4 mēnešos |
| Mazgāšanas paliktņi | | Reizi 1 vai 3 mēnešos |
| Mēroga inhibitors | | Reizi 18 vai 36 mēnešos |

**Piezīme:** Apkopes un nomaiņas biežums ir atkarīgs no reālā lietojuma. Ja apstākļu dēļ rodas izņēmuma situācija, ieteicams apkopi vai nomaiņu veikt nekavējoties.

# Regulārā apkope

## Mazgāšanas pamatnes filtrs

1. Kad mazgāšanas paliktņa tīrīšana ir pabeigta, izņemiet robotu un izņemiet mazgāšanas pamatni.

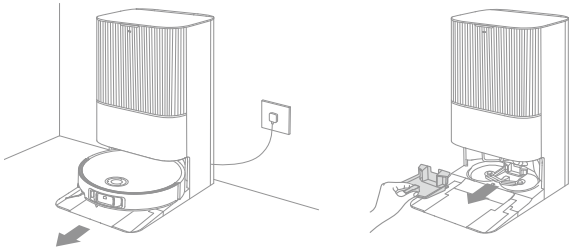

2. Noskalojiet mazgāšanas pamatnes filtru, noslaukiet un ievietojiet atpakaļ mazgāšanas pamatnē.

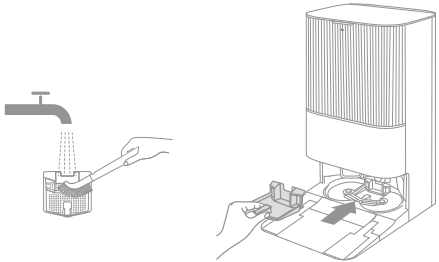

3. Izmantojiet lietotni vai nospiediet pogu ⌂ , lai robots atgrieztos bāzes stacijā, vai novietojiet robotu tajā manuāli.

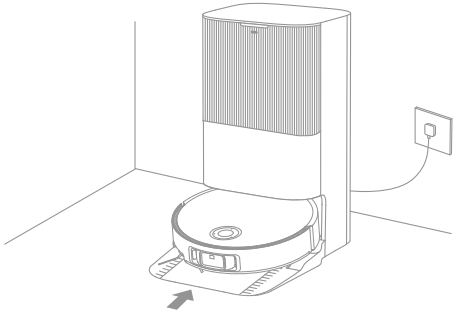

# Regulārā apkope

## Putekļu maiss

1. Noņemiet putekļu tvertnes pārsegu un izņemiet putekļu maisu.

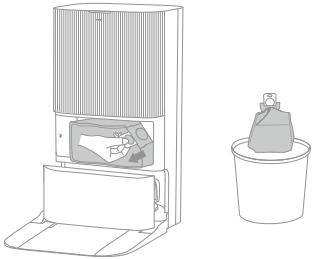

**Piezīme:** Velkot rokturi uz augšu, putekļu maiss tiks noslēgts, novēršot putekļu un gružu izbiršanu.

2. Ar sausu drānu iztīriet putekļus un gružus no filtra.

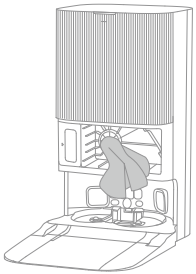

3. Uzstādiet jaunu putekļu maisu.

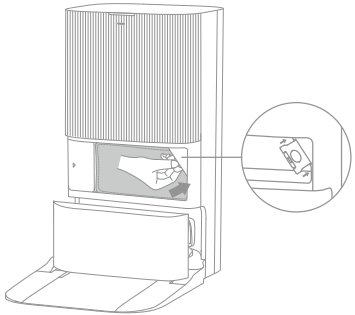

4. Uzstādiet putekļu tvertnes pārsegu.

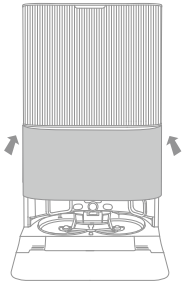

# Regulārā apkope

## Netīrā ūdens tvertne

1. Izņemiet netīrā ūdens tvertni, atveriet pārsegu un izlejiet netīro ūdeni.

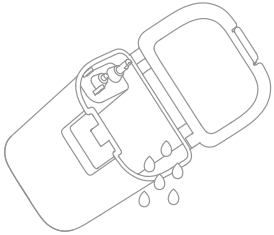

2. Izskalojiet netīrā ūdens tvertni ar tīru ūdeni un izmantojiet pievienoto tīrīšanas rīku, lai iztīrītu netīrā ūdens tvertnes iekšējās sienas.

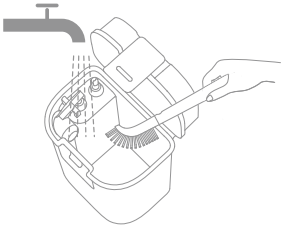

**Piezīme:** Pludiņš netīrā ūdens tvertnē ir kustīga detaļa. Nepielietojiet spēku tīrīšanas laikā, lai nesabojātu to.

# Regulārā apkope

## Galvenās birstes

1. Spiediet birstes aizsarga fiksatorus uz iekšpusi, lai noņemtu birstes aizsargu un izņemtu birstes no robota.

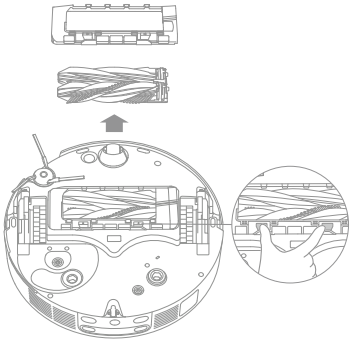

2. Izņemiet birstes tā, kā parādīts attēlā. Izmantojiet pievienoto tīrīšanas rīku, lai noņemtu matus, kas sapinušies birstēs. Pēc tīrīšanas stingri iespiediet birstes galvenās birstes turētājā, līdz atskan klikšķis.

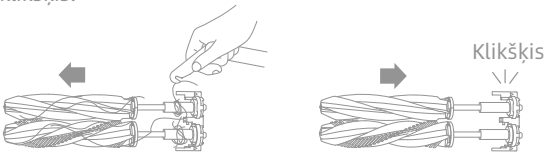


**Piezīme:** Lai izvairītos no savainojumiem, esiet piesardzīgi, velkot ārā galvenās birstes.

3. Vēršot drukātās bultiņas augšup, ievietojiet galvenās birstes turētāju gropēs, noliecot to.

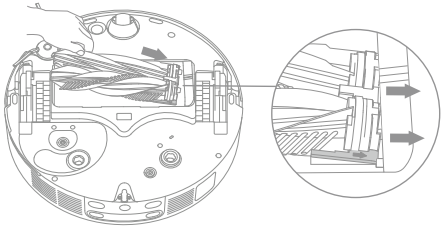

4. Savietojiet birstes aizsarga priekšpusi ar gropi, virziet lejup, noliecot to, un iespiediet vietā.

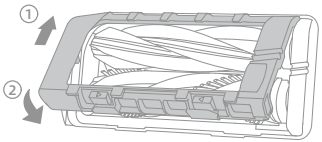

# Regulārā apkope

## Sānu birste

Atskrūvējiet sānu birsti ar skrūvgriezi, iztīriet matus no sānu birstes un pieskrūvējiet to atpakaļ.

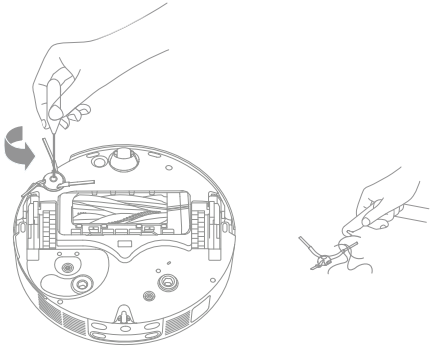

## Mazgāšanas paliktņa turētāji

Izņemiet un iztīriet mazgāšanas paliktņa turētājus.

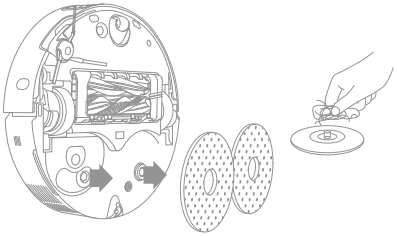

## Vairāku virzienu ritenis

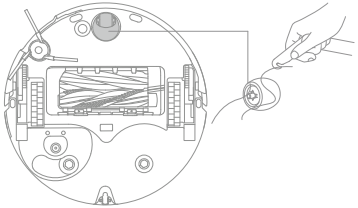

Piezīme:

- Izmantojiet rīku, piemēram, mazu skrūvgriezi, lai atdalītu asi un vairāku virzienu riteni. Neizmantojiet spēku.
- Noskalojiet vairāku virzienu riteni zem tekoša ūdens un ievietojiet atpakaļ, kad tas ir pilnībā nožuvis.

# Regulārā apkope

## Putekļu tvertne un filtrs

1. Noņemiet robota pārsegu un nospiediet putekļu tvertnes fiksatoru, lai izņemtu putekļu tvertni.

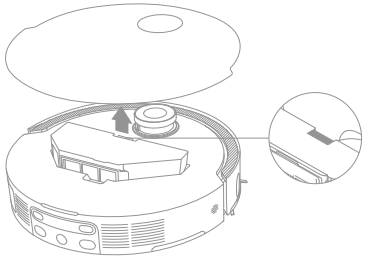

2. Noņemiet putekļu tvertnes filtru un iztukšojiet putekļu tvertni.

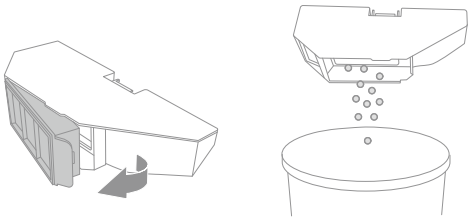

3. Saudzīgi uzsitiet pa filtra ietvaru, lai izbērtu putekļus.

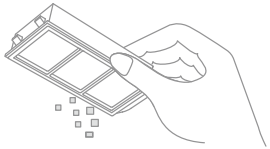

**Piezīme:** Netīriet filtru ar birsti, pirkstiem vai asiem priekšmetiem, lai nesabojātu to.

4. Noskalojiet putekļu tvertni ar ūdeni un pirms uzstādīšanas izžāvējiet to.

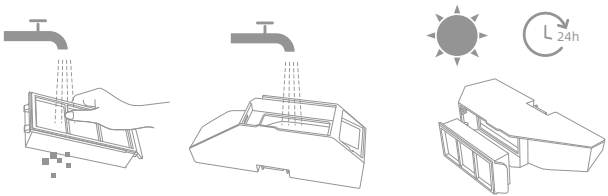


**Piezīme:**

- Skalojiet putekļu tvertni un filtru tikai ar tīru ūdeni. Nelietojiet mazgāšanas līdzekļus.
- Lietojiet putekļu tvertni un filtru tikai tad, kad tie ir pilnīgi sausi.

# Regulārā apkope

## Robota sensori

Notīriet robota sensorus ar mīkstu un sausu drānu tā, kā parādīts zemāk redzamajā attēlā:

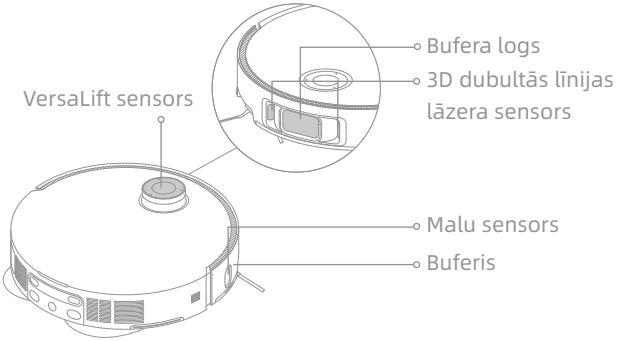


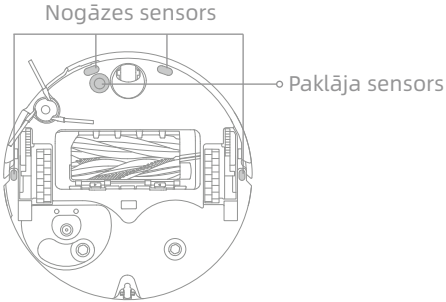


**Piezīme:** Mitra drāna var sabojāt robota un bāzes stacijas jūtīgos elementus. Tīrīšanai, lūdzu, izmantojiet sausu drānu.

## Uzlādes kontakti un signāla zona

Notīriet uzlādes kontaktus un signāla zonu ar tīru un sausu drānu.

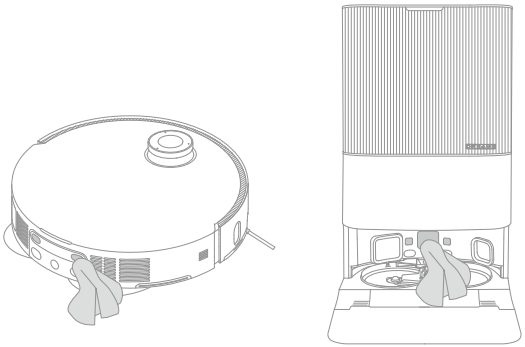

# Regulārā apkope

## Automātiskās iztukšošanas atveres

Tīriet robota automātiskās iztukšošanas atveres un bāzes staciju ar mīkstu un sausu drānu.

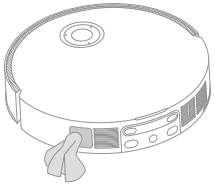

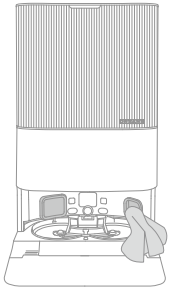

## Mazgāšanas paliktņi

Noņemiet mazgāšanas paliktņus no mazgāšanas paliktņa turētājiem, lai nomainītu tos.

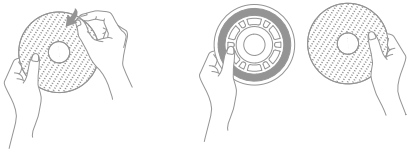

## Akumulators

Robots ir aprīkots ar augstas veiktspējas litija jonu akumulatoru bloku. Gādājiet, lai akumulators ir uzlādēts ikdienas lietošanas vajadzībām, lai nodrošinātu optimālu akumulatora veiktspēju. Ja robots ilgstoši netiks lietots, izslēdziet to un novietojiet glabāšanai. Lai novērstu bojājumus, ko var izraisīt pārāk liela izlāde, uzlādējiet robotu vismaz reizi trīs mēnešos.

# Problēmu novēršana

| Problēma | Risinājums |
|---|---|
| Nav iespējams ieslēgt robotu. | Akumulatora uzlādes līmenis ir pārāk zems. Atkārtoti uzlādējiet robotu bāzes stacijā un mēģiniet vēlreiz.<br>Pārāk augsta vai pārāk zema akumulatora temperatūra. Ierīci ieteicams izmantot temperatūrā no 0 °C (32 °F) līdz 40 °C (104 °F). |
| Robots neveic uzlādi. | Bāzes stacija nav pievienota barošanai. Lūdzu, pārliecinieties, ka abi barošanas vada gali ir pievienoti pareizi.<br>Kontakts starp bāzes stacijas uzlādes kontaktiem un robotu ir vājš. Lūdzu, notīriet uzlādes kontaktus.<br>Pārbaudiet, vai robota kontaktos nav svešķermeņu, un noņemiet tos. |
| Robotam neizdodas savienoties ar Wi-Fi. | Wi-Fi tīkla parole ir nepareiza. Pārliecinieties, ka parole, kas tiek izmantota, lai pieslēgtos jūsu Wi-Fi tīklam, ir pareiza.<br>Robots neatbalsta 5 GHz Wi-Fi savienojumu. Pārliecinieties, ka robots ir savienots ar 2,4 GHz Wi-Fi tīklu.<br>Wi-Fi signāls ir pārāk vājš. Pārliecinieties, ka robots ir savienots ar pietiekoši spēcīgu Wi-Fi tīklu.<br>Iespējams, robots nav gatavs konfigurācijai. Lūdzu, izrakstieties un atkārtoti piesakieties lietotnē, un mēģiniet pieslēgties vēlreiz saskaņā ar norādēm. |
| Robots nespēj atrast bāzes staciju un atgriezties tajā. | Bāzes stacija ir atvienota no barošanas vai pārvietota, kad robots neatradās tajā. Lūdzu, pievienojiet bāzes staciju pie barošanas vai novietojiet robotu uz bāzes stacijas, lai uzlādētu.<br>Pārāk daudz šķēršļu ap bāzes staciju. Novietojiet bāzes staciju atklātākā vietā.<br>Robota pārvietošana var izraisīt tā pozicionēšanas izmaiņas, un tas no jauna izveidos karti, ja pozicionēšana neizdosies. Ja robots ir pārāk tālu no bāzes stacijas, tas var nespēt atgriezties tajā. Šādā gadījumā jums nāksies manuāli novietot robotu bāzes stacijā.<br>Noslaukiet bāzes stacijas signāla zonu, lai notīrītu putekļus un gružus. |

# Problēmu novēršana

| Problēma | Risinājums |
|---|---|
| Robots iestrēgst bāzes stacijas priekšā un nespēj atgriezties tajā. | Pārbaudiet, vai bāzes stacijas sānos un priekšpusē ir pietiekoši daudz brīvas vietas, lai robots netiktu bloķēts. Atgriešanās ceļš ir bloķēts. Iespējams, aizvērtas durvis.<br>Robots var slīdēt, ja grīda bāzes stacijas priekšā ir pārāk slapja. Tādā gadījumā notīriet lieko ūdeni un mēģiniet vēlreiz.<br>Ieteicams pārvietot bāzes staciju uz citu vietu un mēģināt vēlreiz.<br>Pārliecinieties, vai rampas pagarinājuma plāksne ir pareizi uzstādīta. |
| Robots neizslēdzas. | Robotu nevar izslēgt uzlādes laikā. Ieteicams pārvietot robotu no bāzes stacijas, nospiest un 3 sekundes turēt nospiestu pogu ⏻, lai izslēgtu to.<br>Ja neizdodas robotu izslēgt, veicot 1. darbību, nospiediet un 10 sekundes turiet nospiestu pogu ⏻, lai izslēgtu robotu. Ja problēmu neizdodas novērst, sazinieties ar pārdošanas nodaļas apkalpošanas dienestu. |
| Lādēšana ir pārāk lēna. | Nepieciešamas aptuveni 4,5 stundas, lai pilnībā uzlādētu robotu, kad akumulatora uzlādes līmenis ir pārāk zems.<br>Ja darbojaties temperatūrā, kas ir ārpus noteiktā diapazona, uzlādes ilgums automātiski pazeminās, lai pagarinātu akumulatora kalpošanas laiku.<br>Robota un bāzes stacijas kontakti, iespējams, ir netīri. Lūdzu, noslaukiet tos ar sausu drānu. |
| Robota darbības laikā ir paaugstināts trokšņa līmenis. | Pārbaudiet, vai putekļu tvertnes filtrs nav nosprostots. Ja tā, iztīriet vai nomainiet to.<br>Ciets priekšmets, iespējams, iestrēdzis galvenajās birstēs vai putekļu tvertnē. Pārbaudiet un izņemiet jebkādus cietos priekšmetus.<br>Galvenās birstes vai sānu birste, iespējams, ir sapinusies. Pārbaudiet un izņemiet jebkādus svešķermeņus.<br>Pārslēdziet sūkšanas režīmu uz “Standarta” vai “Klusums”. |
| Robots pārvietojas, neievērojot iestatīto maršrutu. | Pirms robota lietošanas jānoņem tādi priekšmeti kā barošanas vadi un čības.<br>Darbojoties uz slidenām virsmām, galvenais ritenis sāk slīdēt. Pirms robota lietošanas ieteicams nožāvēt mitrās virsmas.<br>Noslaukiet bufera logu un 3D dubultās līnijas lāzera sensorus ar tīru, mīkstu drānu, lai tie būtu tīri un nenosprostoti. |

# Problēmu novēršana

| Problēma | Risinājums |
|---|---|
| Robots netīra telpas, kuras ir jātīra. | Pārliecinieties, ka telpu durvis ir atvērtas.<br>Zona telpas priekšā, iespējams, ir slapja un slidena, tāpēc robots slīd un nedarbojas normāli. Lūdzu, izžāvējiet grīdu pirms robota lietošanas. |
| Robots neturpina tīrīšanu pēc uzlādes. | Pārliecinieties, ka robots nav netraucēšanas režīmā (DND), kas neļauj tam turpināt tīrīšanu.<br>Robots neturpinās tīrīšanu, ja manuāli novietosiet robotu bāzes stacijā vai sūtīsiet robotu veikt uzlādi, izmantojot lietotni vai pogu ⌂ . |
| Bāzes stacija nespēj automātiski iztukšot putekļu tvertni. | Pārbaudiet, vai putekļu maiss putekļu tvertnē nav pilns.<br>Ja putekļu maiss nav pilns, pārbaudiet, vai nav nosprostojumu robota automātiskās iztukšošanas atverēs, bāzes stacijā vai putekļu tvertnē. Ja ir, laikus iztīriet bloķēto daļu. |
| Mazgāšanas pamatnes ūdens līmenis nav normāls. | Pārbaudiet, vai netīrā ūdens tvertnes blīve nav vaļīga vai nepareizi uzstādīta. Ja tā, manuāli iestatiet to. Ja problēmu neizdodas novērst, sazinieties ar pārdošanas nodaļas apkalpošanas dienestu.<br>Saudzīgi piespiediet netīrā ūdens tvertni, lai pārliecinātos, ka tā ir uzstādīta pareizi.<br>Noņemiet mazgāšanas pamatnes filtru un pārliecinieties, ka noteces izvads nav bloķēts un iztīriet to.<br>Pārbaudiet tīrīšanas šķīdumu. Pievienojiet tikai oficiāli apstiprināto tīrīšanas līdzekli. |
| Mazgāšanas paliktņa turētājs nav pacelts normāli. | Lūdzu, noņemiet mazgāšanas paliktņa turētāju, lai pārbaudītu, vai tajā nav iestrēguši svešķermeņi un mēģiniet pārstartēt robotu. Ja problēmu neizdodas novērst, sazinieties ar pārdošanas nodaļas apkalpošanas dienestu. |
| Ūdens zem tīrā ūdens tvertnes vai ap blīvi. | Izņemot tīrā ūdens tvertni, ūdens var palikt caurulē un nonākt zem tvertnes vai ap blīvi. Tas ir normāli. Lūdzu, notīriet ar sausu drānu. |

Lai saņemtu atbalstu, sazinieties ar mums https://global.dreametech.com

# Specifikācijas

## Robots

| Modelis | RLX85CE | RLX85CE-1 | RLX85CE-3 |
|---|---|---|---|
| | RLX85CE-4 | RLX85CE-5 | RLX85CE-6 |
| Lādēšanas laiks | Aptuveni 4,5 stundas | | |
| Uzrādītais spriegums | 14,4 V⎓ | | |
| Uzrādītā jauda | 75 W | | |
| Darbības frekvence | 2400-2483,5 MHz | | |
| Maksimālā izejas jauda | < 20 dBm | | |

Normālos lietošanas apstākļos šis aprīkojums ir jānovieto vismaz 20 cm attālumā no antenas un lietotāja ķermeņa.

## Bāzes stacija

| Modelis | RCXE0105 | RCXE0108 | RCXE0109 |
|---|---|---|---|
| Nominālā ievade | 220-240 V~ 50-60 Hz | | |
| Nominālā izvade | 20 V⎓ 2 A | | |
| Nominālā jauda (putekļu iztukšošanas laikā) | 700 W | | |
| Nominālā jauda (tīrot ar karstu ūdeni) | 1160 W | | |
| Nominālā jauda (uzlādes un žāvēšanas laikā) | 87 W | | |

Piezīme:

- Nominālā jauda (tīrot ar karstu ūdeni) ir noteikta pēc jaudas vērtības noteiktajā periodā (kad ūdens temperatūra ir 25°C).
- Nominālā jauda (uzlādes un žāvēšanas laikā) ir noteikta pēc jaudas vērtības pilnas slodzes periodā.

# Atbrīvošanās no akumulatora un tā izņemšana

Iebūvētajā litija jonu akumulatorā ir videi bīstamas vielas. Pirms atbrīvošanās no akumulatora gādājiet, lai kvalificēts meistars izņem akumulatoru un nodod to atbilstošā pārstrādes punktā.

- akumulators ir jāizņem no ierīces pirms nodošanas;
- izņemot akumulatoru, ierīce ir jāatvieno no barošanas;
- no akumulatora jāatbrīvojas drošā veidā.

## UZMANĪBU:

Pirms akumulatora izņemšanas atvienojiet to no barošanas un pēc iespējas izlādējiet to.

Nevajadzīgie akumulatori jānodod atbilstošā pārstrādes punktā.

Nepakļaujiet augstas temperatūras iedarbībai, lai izvairītos no sprādziena riska.

Nepiemērotos apstākļos no akumulatora var noplūst šķidrums. Nonākot saskarsmē ar to, noskalojiet ar ūdeni un meklējiet medicīnisku palīdzību.

## Izjaukšanas norādes:

1. Apgrieziet robotu otrādi, izmantojiet piemērotu instrumentu, lai izskrūvētu skrūves robota aizmugurē, pēc tam noņemiet pārsegu.
2. Atvienojiet termināļus starp akumulatoru un PCB, lai izņemtu akumulatoru.

## EEIA informācija

Visi produkti ar šo simbolu ir elektrisko un elektronisko iekārtu atkritumi (EEIA saskaņā ar 2012/19/ES regulu), kurus nedrīkst ievietot nešķirotos sadzīves atkritumos. Tāpēc aizsargājiet cilvēku veselību un vidi, nododot iekārtu atkritumus tam paredzētā savākšanas punktā, lai veiktu elektrisko un elektronisko iekārtu atkritumu pārstrādi saskaņā ar valdības vai pašvaldības noteikumiem. Pareiza atbrīvošanās un pārstrāde palīdzēs novērst potenciālo negatīvo ietekmi uz vidi un cilvēku veselību. Lūdzu, sazinieties ar uzstādītāju vai pašvaldību, lai iegūtu vairāk informācijas par savākšanas punktu atrašanās vietu un noteikumiem.

# Informații privind siguranța

Pentru a evita șocurile electrice, incendiile sau vătămările cauzate de utilizarea necorespunzătoare a aparatului, citiți cu atenție manualul de utilizare înainte de a utiliza aparatul și păstrați-l pentru consultări ulterioare.

## Restricții de utilizare

- Acest produs nu trebuie utilizat de copii mai mici de 8 ani și nici de persoane cu deficiențe fizice, senzoriale, intelectuale sau cu experiență sau cunoștințe limitate fără supravegherea unui părinte sau tutore pentru a asigura funcționarea în siguranță și pentru a evita orice risc. Curățarea și întreținerea nu trebuie efectuate de copii fără supraveghere.
- Aparatul trebuie utilizat numai cu unitatea de alimentare furnizată împreună cu aparatul.
- Acest aparat conține baterii care pot fi înlocuite numai de către persoane calificate.
- Îndepărtați obiectele din zona de curățat. Copiii nu trebuie să se joace cu aparatul. Asigurați-vă că copiii și animalele de companie se află la o distanță sigură de robot în timpul funcționării acestuia.
- Nu instalați, încărcați sau folosiți aparatul în băi sau în jurul piscinelor.
- Acest produs este destinat doar curățării podelei într-un mediu casnic. Nu-l utilizați în aer liber, pe suprafețe altele decât podele sau într-un cadru comercial sau industrial.
- Asigurați-vă că aparatul funcționează corect într-un mediu adecvat. În caz contrar, nu utilizați aparatul.
- În cazul în care cablul de alimentare este deteriorat, acesta trebuie înlocuit cu un cablu sau un ansamblu special disponibil de la producător sau de la agentul de service al acestuia.

# Informații privind siguranța

## Restricții de utilizare

- Nu utilizați robotul într-o zonă suspendată deasupra nivelului solului fără o barieră de protecție.
- Nu așezați robotul cu susul în jos. Nu utilizați capacul LDS, capacul robotului sau bara de protecție ca mâner pentru robot.
- Utilizați robotul în medii cu o temperatură ambientală peste 0°C și sub 40°C. Asigurați-vă că nu există lichid sau substanțe lipicioase pe podea.
- Pentru a preveni deteriorarea sau vătămarea din cauza târârii, îndepărtați orice obiecte libere de pe podea și îndepărtați cablurile sau cablurile de alimentare de pe calea de curățare înainte de a utiliza aparatul.
- Îndepărtați obiectele fragile sau mici de pe podea pentru ca acestea să nu fie lovite și deteriorate de robot.
- Țineți părul, degetele și alte părți ale corpului departe de orificiul de aspirație al robotului.
- Nu lăsați instrumentul de curățare la îndemâna copiilor.
- Nu utilizați aparatul într-o cameră în care doarme un sugar sau un copil.
- Nu așezați copii, animale de companie sau orice obiect deasupra robotului, indiferent dacă acesta este staționar sau în mișcare.
- În rezervorul de apă curată pot fi adăugate doar apă curată și soluția de curățare aprobată oficial. Nu adăugați niciun alt lichid, cum ar fi alcool sau dezinfectant. Raportul dintre soluția de curățare și apa curată poate fi verificat pe sticla cu soluție de curățare. Nu lăsați soluția de curățare la îndemâna copiilor.

# Informații privind siguranța

## Restricții de utilizare

- Nu utilizați robotul pentru a curăța obiectele care ard. Nu utilizați robotul pentru a curăța lichide inflamabile sau combustibile, gaze corozive sau acizi sau solvenți nediluați.
- Nu aspirați obiecte dure sau ascuțite. Nu folosiți aparatul pentru a curăța obiecte precum pietre, bucăți mari de hârtie sau orice obiect care ar putea înfunda aparatul.
- Ștecherul trebuie scos din priză înainte de curățarea sau întreținerea aparatului.
- Nu ștergeți robotul sau stația de bază cu o cârpă umedă și nu le clătiți cu vreun lichid. După curățarea pieselor lavabile, uscați complet piesele înainte de a le reinstala și de a le folosi.
- Vă rugăm să utilizați acest produs în conformitate cu instrucțiunile din manualul de utilizare. Utilizatorii sunt responsabili pentru orice pierdere sau daune care rezultă din utilizarea necorespunzătoare a acestui produs.

## Baterii și încărcare

- Nu utilizați nicio baterie sau stație de bază terță parte. Robotul poate fi utilizat numai cu stații de bază model RCXE0105/RCXE0108/RCXE0109.
- Nu încercați să dezasamblați, să reparați sau să modificați singur bateria sau stația de bază.
- Nu așezați stația de bază lângă o sursă de căldură.
- Nu folosiți o cârpă umedă sau mâinile umede pentru a șterge sau curăța bornele de încărcare ale stației de bază.

# Informații privind siguranța

**Baterii și încărcare**

- Nu aruncați în mod necorespunzător bateriile vechi. Bateriile care nu sunt necesare trebuie aruncate la o unitate de reciclare adecvată.
- În cazul în care cablul de alimentare este deteriorat sau rupt, încetați imediat să îl utilizați și contactați serviciul post-vânzare.
- Asigurați-vă că robotul este oprit atunci când este transportat și păstrat în ambalajul original, dacă este posibil.
- Dacă robotul nu va fi folosit pentru o perioadă lungă de timp, încărcați-l complet, apoi opriți-l și depozitați-l într-un loc răcoros și uscat. Reîncărcați robotul cel puțin o dată la 3 luni pentru a evita descărcarea excesivă a bateriei.

**Informații privind siguranța laser**

- Senzorul laser din acest produs îndeplinește cerințele standardului IEC 60825-1:2014/EN 60825-1:2014/A11:2021 pentru produsele laser de clasa 1. Evitați contactul direct cu ochii în timpul utilizării.

PRODUS LASER CLASA 1

PRODUS LASER DE CONSUM

EN 50689:2021

Numai pentru uz la interior

Citiți manualul de utilizare

Prin prezenta, Dreame Trading (Tianjin) Co., Ltd. declară că tipul de echipament radio RLX85CE/RLX85CE-1/RLX85CE-3/RLX85CE-4/RLX85CE-5/RLX85CE-6 este în conformitate cu Directiva 2014/53/EU. Textul integral al declarației de conformitate UE este disponibil la următoarea adresă de internet: https://global.dreametech.com

Pentru un manual electronic detaliat, accesați https://global.dreametech.com/pages/user-manuals-and-faqs

# Prezentarea generală a produsului

## Conținutul pachetului

(Dreame X50 Ultra)

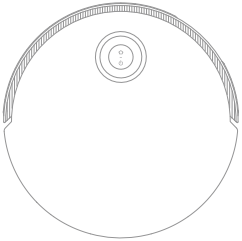

Robot

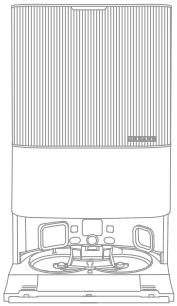

Stație de bază

### Alte accesorii

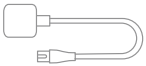

Cablu de alimentare

Placă de extensie a rampei stației de bază

Manual de utilizare

Compartiment de livrare automată a detergentului (preinstalat)

Sac de praf × 2 (1 preinstalat)

Lavetă de mop × 2 (preinstalat)

Suport pentru laveta mopului × 2

Filtru placă de spălare (preinstalat)

Soluție de curățare

Instrument de curățare

# Prezentarea generală a produsului

## Conținutul pachetului

(Dreame X50 Ultra Complete)

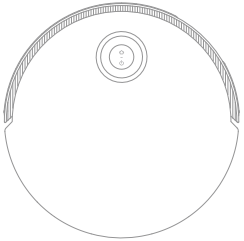

Robot

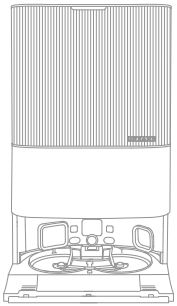

Stație de bază

### Alte accesorii

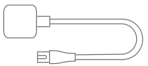

Cablu de alimentare

Placă de extensie a rampei stației de bază

Compartiment de livrare automată a detergentului (preinstalat)

Sac de praf × 2 (1 preinstalat)

Lavetă de mop × 2 (preinstalat)

Suport pentru laveta mopului × 2

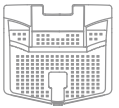

Filtru placă de spălare (preinstalat)

Manual de utilizare

Instrument de curățare

### Kit accesorii suplimentare

Perii principale × 1

Perie laterală × 2

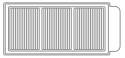

Filtru recipient de praf × 3

Sac de praf × 3

Lavetă de mop × 12

Soluție de curățare × 1

# Prezentarea generală a produsului

## Robot

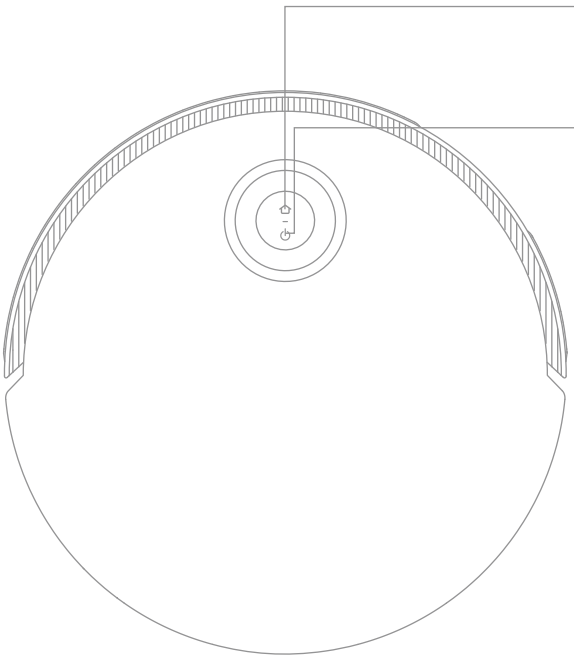

**Buton de andocare**
- Apăsați pentru a trimite robotul înapoi la stația de bază
- Apăsați lung timp de 3 secunde pentru a dezactiva sistemul de blocare pentru copii

**Buton de alimentare/curățare**
- Apăsați lung timp de 3 secunde pentru pornire sau oprire
- Apăsați pentru a începe curățarea după ce robotul este pornit

**Indicator circular de stare**
- Albastru continuu: În curs de curățare sau curățare terminată
- Verde continuu: În curs de încărcare
- Portocaliu intermitent: Eroare

**Buton indicator stare**
- Alb continuu: În curs de curățare sau curățare terminată
- Alb oscilant:În curs de încărcare (nu baterie descărcată)
- Portocaliu continuu: Standby la baterie descărcată sau pauză la bateria descărcată
- Portocaliu oscilant: În curs de încărcare (baterie descărcată)
- Portocaliu intermitent: Eroare
- Roz intermitent: Cameră activată

**Observație:**
- Apăsați orice buton de pe robot pentru a pune în pauză robotul cât timp acesta curăță sau revine pentru încărcare.
- Sistemul de blocare pentru copii poate fi activat/dezactivat prin intermediul aplicației Dreamehome.

# Prezentarea generală a produsului

## Robot și senzori

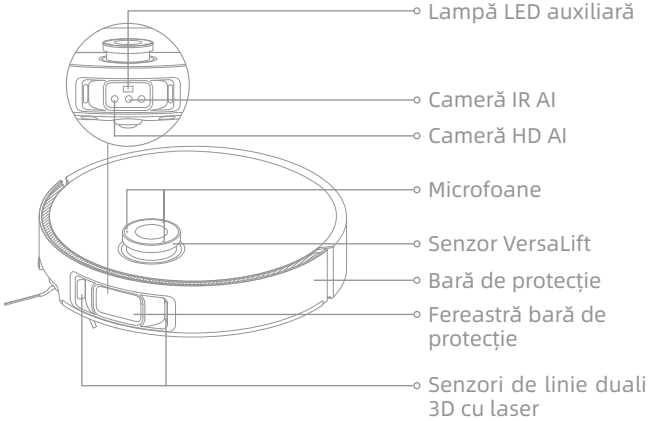


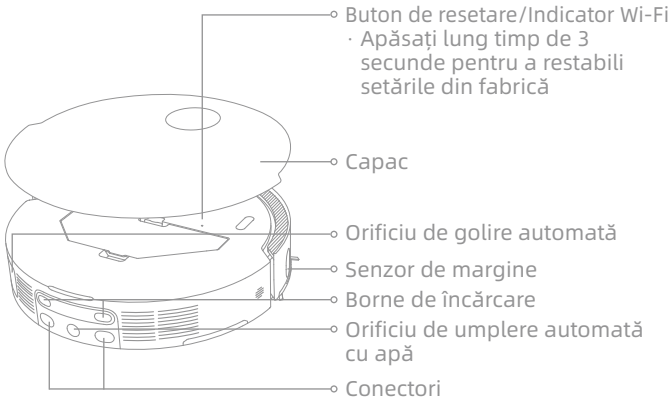


**Observație:** Senzorul VersaLift va fi coborât atunci când robotul se află în modul de așteptare, se încarcă pe stația de bază sau curăță zonele cu spații libere reduse. În cazul curățării zonelor cu spații libere reduse, nu mișcați robotul deoarece această acțiune poate afecta poziționarea acestuia.

# Prezentarea generală a produsului

## Robot și senzori

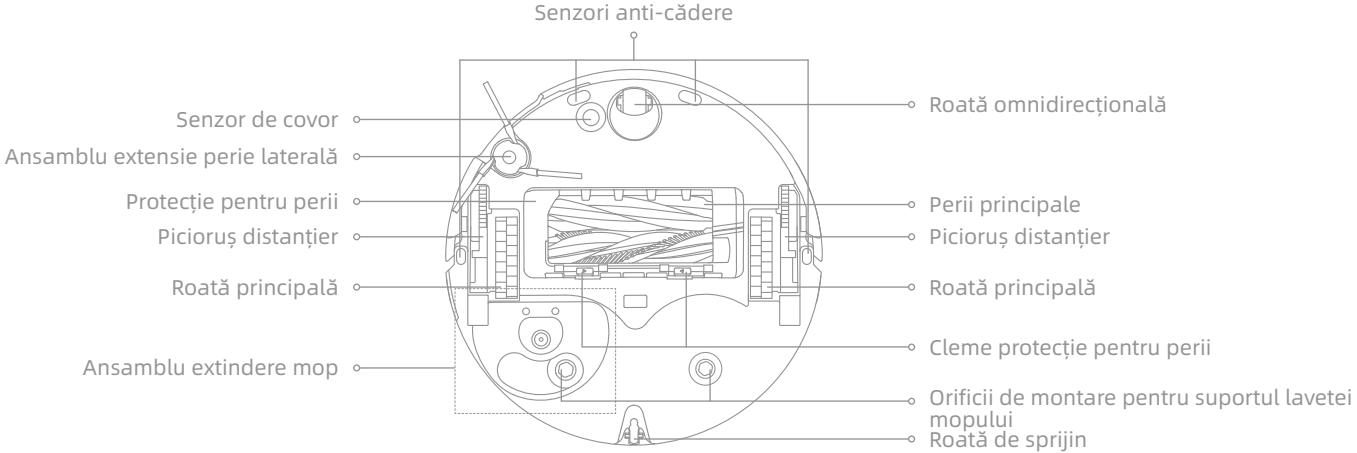


## Recipient de praf

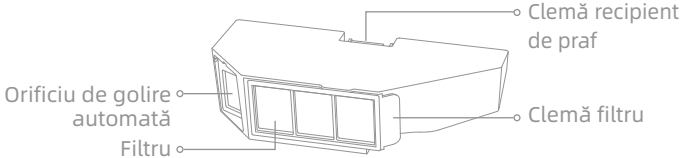


## Ansamblu mop

# Prezentarea generală a produsului

## Stație de bază

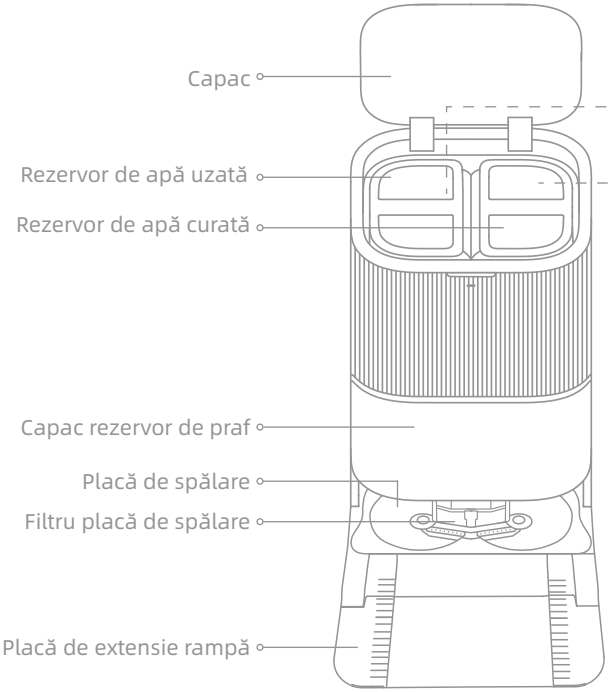


## Rezervor de apă uzată

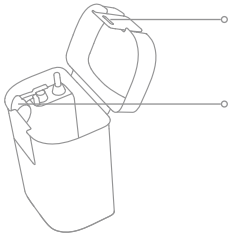


## Rezervor de apă curată

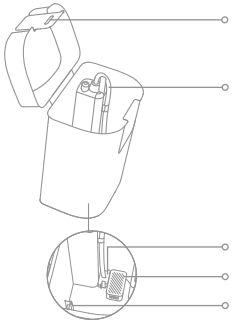

# Prezentarea generală a produsului

## Stație de bază

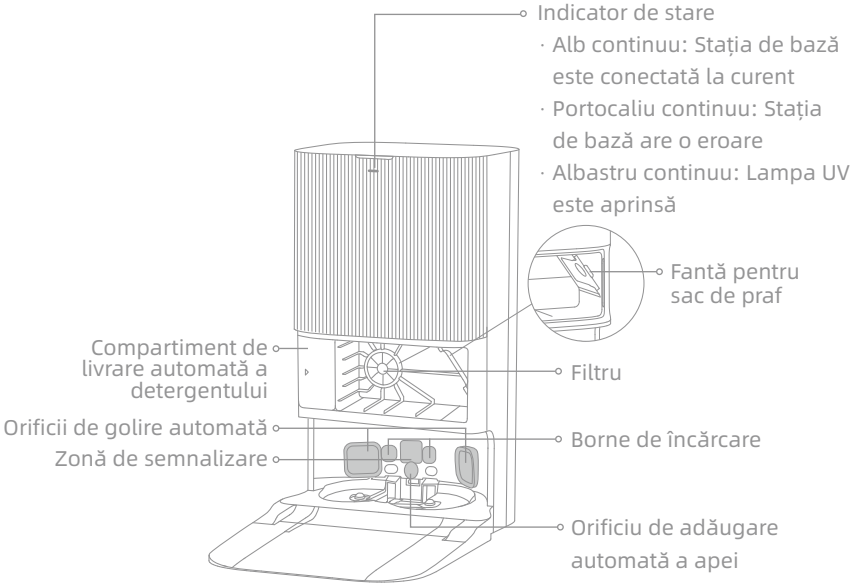


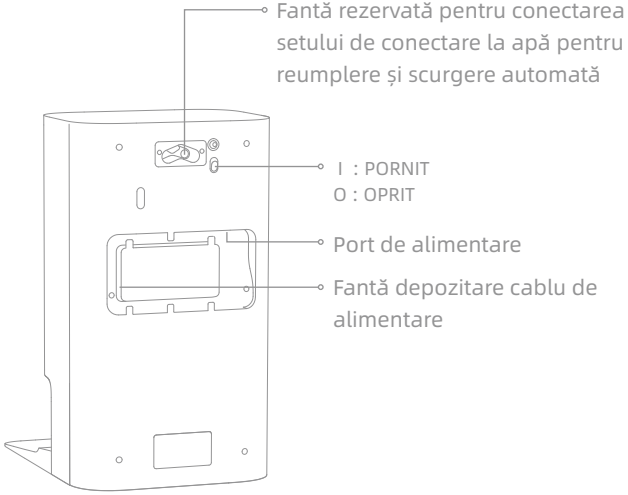


Observație: Setul de racordare la apă pentru reumplerea și scurgerea automată trebuie achiziționat separat. (Disponibil numai în anumite regiuni)

# Pregătirea casei

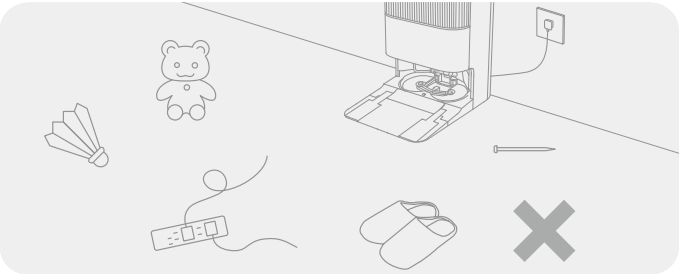

Înainte de a curăța, îndepărtați obiectele instabile, fragile, valoroase sau periculoase și luați cablurile, cârpele, jucăriile, obiectele dure și obiectele ascuțite de pe jos pentru a evita încurcarea, zgârierea sau răsturnarea acestora de către robot și provocarea de pierderi.

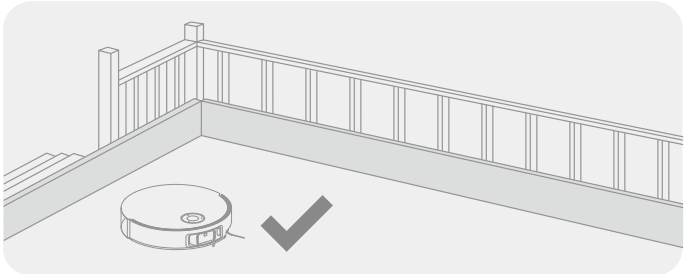

Înainte de curățare, așezați o barieră fizică la marginea scărilor pentru a asigura funcționarea sigură și fără întreruperi a robotului.

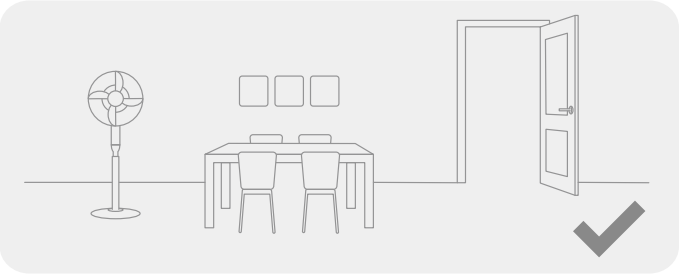

Deschideți ușa camerei pe care doriți să o curățați și așezați mobilierul la locul potrivit pentru a lăsa mai mult spațiu.

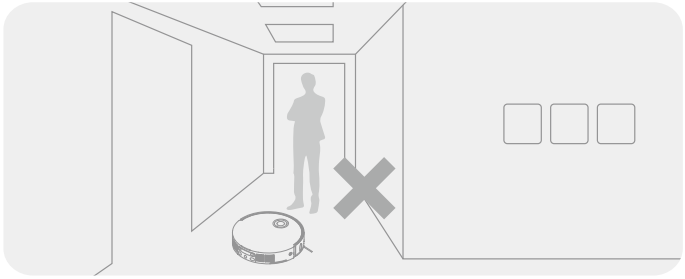

Pentru a evita ca robotul să nu recunoască zonele care trebuie curățate, nu staționați în fața robotului, a pragului, a holului sau a locurilor înguste.

Observație:

· Când utilizați robotul pentru prima dată, urmăriți-l în timp ce curăță pentru a îndepărta eventualele obstacole la timp.

· Lampa LED auxiliară va oferi iluminare suplimentară în medii slab iluminate.

· Nu aspirați obiecte dure, cum ar fi pietre, bile de oțel și piese de la jucării sau obiecte ascuțite, cum ar fi deșeuri de construcții, sticlă spartă și cuie, altfel riscați să zgâriați podeaua.

# Înainte de utilizare

## 1. Așezați stația de bază și conectați-o la o priză electrică

Așezați stația de bază într-o locație cât mai deschisă, cu un semnal Wi-Fi bun. Lăsați suficient spațiu, așa cum se arată în figură și îndepărtați orice obiecte din zona umbrită. Introduceți cablul de alimentare în stația de bază și conectați-l la priză.

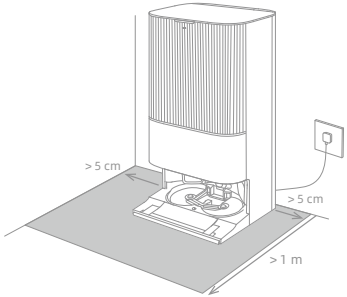


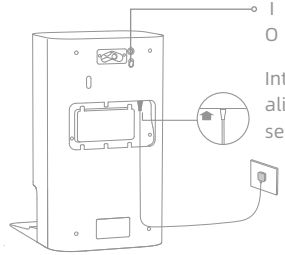

I : PORNIT
O : OPRIT

Introduceți ferm cablul de alimentare în sus până când se aprinde indicatorul.

**Observație:**
- Asigurați-vă că niciun obiect nu poate bloca zona de semnalizare.
- Pentru a preveni formarea petelor de apă pe pardoseli din lemn sau covoare, se recomandă amplasarea stației de bază pe podele din gresie sau marmură.

## 2. Instalați placa de extensie a rampei

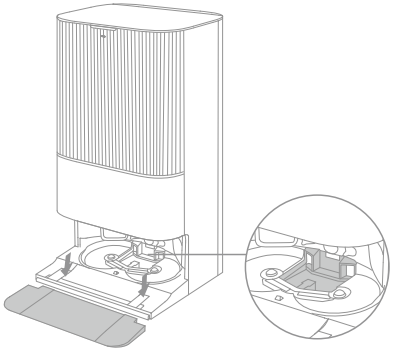

Washboard Filter

**Observație:** Asigurați-vă că filtrul plăcii de spălare este instalat la locul său.

# Înainte de utilizare

## 3. Îndepărtați protecțiile robotului și instalați ansamblul de mop

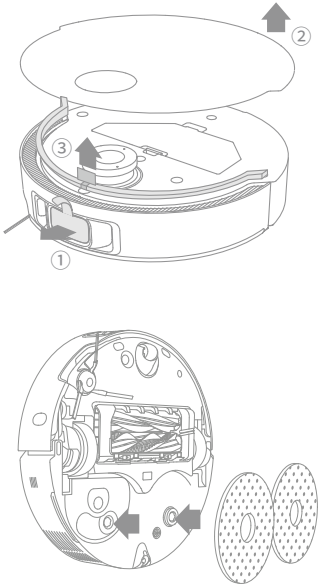


## 4. Conectați robotul la stația de bază

Apăsați lung butonul ⏻ de pe robot timp de 3 secunde pentru a-l porni. Așezați robotul pe stația de bază cu ansamblul pentru mop îndreptat spre placa de spălare. Apoi veți auzi o notificare vocală când robotul se conectează cu succes la stația de bază. După ce robotul este încărcat complet, indicatoarele de stare de pe robot și de pe stația de bază vor rămâne aprinse timp de 10 minute și apoi se vor stinge.

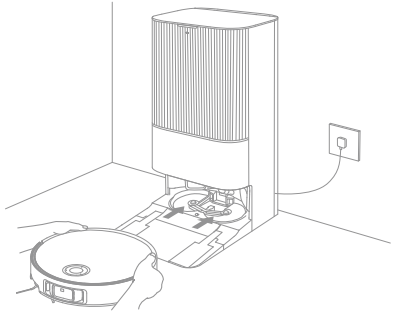

**Observație:** Se recomandă încărcarea completă a robotului înainte de prima utilizare. Când robotul nu poate fi pornit după ce bateria este epuizată, conectați manual robotul la stație pentru a-l încărca.

# Înainte de utilizare

## 5. Adăugați soluția de curățare

(1) Scoateți capacul rezervorului de praf și scoateți compartimentul pentru livrare automată a detergentului.

(2) Deschideți capacul superior al compartimentului și adăugați soluția de curățare.

(3) Închideți capacul compartimentului, puneți-l înapoi în stația de bază, apoi reinstalați capacul rezervorului de praf. Soluția de curățare va fi adăugată automat în timpul funcționării.

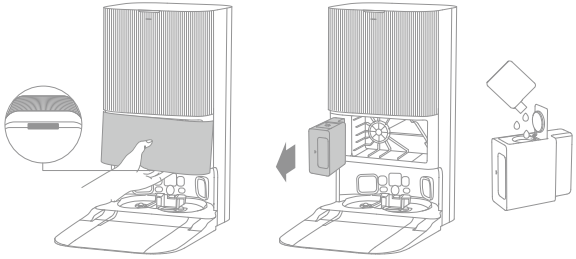

Observație:

- Compartimentul pentru livrare automată a detergentului poate fi umplut cu soluție de curățare pentru utilizare. Nu adăugați niciun lichid în afară de soluția de curățare aprobată oficial, pentru a evita funcționarea defectuoasă a aspiratorului.
- Apăsați compartimentul pentru livrare automată a detergentului până când se fixează cu un clic.

## 6. Adăugați apă în rezervorul de apă curată

Scoateți rezervorul de apă curată din stația de bază și umpleți rezervorul cu apă curată. Apoi instalați-l înapoi în stația de bază.

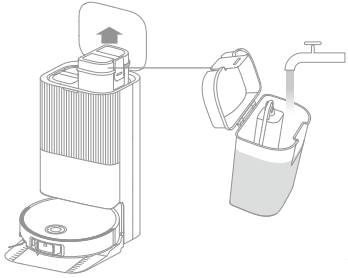

**Observație:** Nu adăugați apă fierbinte în rezervorul de apă, deoarece aceasta poate cauza deformarea rezervorului.

# Conectarea la aplicația Dreamehome

## 1. Descărcați aplicația Dreamehome

Scoateți capacul robotului și scanați codul QR de pe robot sau căutați „Dreamehome” în magazinul de aplicații pentru a descărca și instala aplicația.

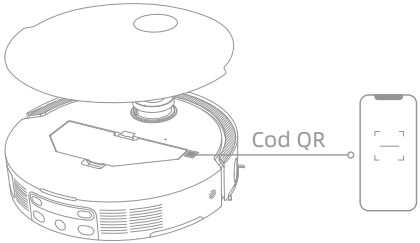


Observație:

- Se acceptă doar conexiuni Wi-Fi de 2,4 GHz.
- Din cauza upgrade-urilor software ale aplicației, operațiunile reale pot diferi de instrucțiunile din acest manual. Urmați instrucțiunile bazate pe versiunea actuală a aplicației.

## 2. Adăugați dispozitivul

Deschideți aplicația, atingeți „Scanați un cod QR pentru conectare” și scanați din nou același cod QR de pe robot pentru a adăuga dispozitivul. Urmați instrucțiunile pentru a finaliza conexiunea Wi-Fi.

**Observație:** Pentru a reseta conexiunea Wi-Fi, repetați pasul 2 și apoi urmați instrucțiunile pentru a finaliza conexiunea Wi-Fi.

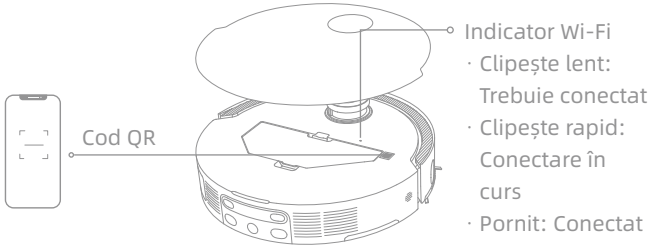

# Modul de utilizare

## Pornire/oprire

Apăsați lung butonul ⏻ timp de 3 secunde pentru a porni robotul. Indicatorul de alimentare va rămâne aprins. Sau, plasați robotul pe stația de bază aliniind contactele de încărcare ale robotului cu cele ale stației de bază, apoi robotul va porni automat și va începe încărcarea. Pentru a opri robotul, îndepărtați robotul de pe stația de bază și apăsați lung butonul ⏻ timp de 3 secunde.

## Cartografiere rapidă

După ce configurați rețeaua pentru prima dată, urmați instrucțiunile din aplicație pentru a crea rapid o hartă. Robotul va începe cartografierea fără curățare. Când robotul se întoarce la stația de bază, procesul de cartografiere a fost finalizat și harta va fi salvată automat.

## Întrerupere/Repaus

Când robotul funcționează, apăsați orice buton pentru a-l întrerupe.

Dacă robotul este întrerupt mai mult de 10 minute, acesta intră automat în modul de repaus. Toate indicatoarele de pe robot se vor stinge. Apăsați orice buton al robotului sau utilizați aplicația pentru a reactiva robotul.

**Observație:** Dacă robotul este întrerupt și așezat pe stația de bază, procesul de curățare curent se va încheia.

## Reluare automată curățare

Dacă bateria este prea descărcată, robotul se va întoarce automat la stația de bază pentru a se încărca. După încărcarea bateriei la nivelul corespunzător, acesta va relua sarcinile de curățare neterminate.

**Observație:** Pentru a utiliza această funcție, trebuie să o activați în aplicație.

## Modul Nu deranja (DND)

Când robotul este setat în modul Nu deranjați (DND), robotul va fi împiedicat să reia procesul de curățare. Modul DND este dezactivat implicit din fabrică. Puteți folosi aplicația pentru a activa modul DND sau pentru a modifica perioada DND. Perioada DND este între orele 22:00 și 8:00 în mod implicit.

**Observație:**

- Sarcinile de curățare programate vor fi efectuate ca de obicei în perioada DND.
- Robotul va relua curățarea acolo unde a rămas după expirarea perioadei DND.

## Repornirea robotului

Dacă robotul nu mai răspunde sau nu poate fi oprit, apăsați lung butonul ⏻ timp de 10 secunde pentru a-l opri forțat. Apoi, apăsați lung butonul ⏻ timp de 3 secunde pentru a porni robotul.

# Modul de utilizare

## Aspirare și mop

**Observație:** După instalarea ansamblului pentru mop, robotul va funcționa implicit în modul „Aspirare și mop” la prima utilizare.

### 1. Începerea curățării

Apăsați butonul ⏻ de pe robot sau utilizați aplicația pentru a face robotul să pornească de la stația de bază. Apoi robotul va planifica traseul optim de curățare și va efectua sarcina de curățare pe baza hărții create.

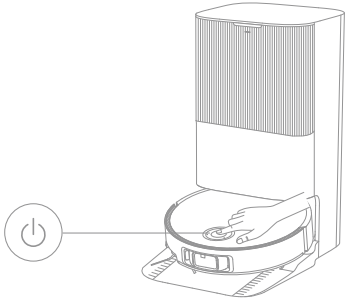

**Observație:**

- Pentru a vă asigura că robotul se întoarce cu ușurință la stația de bază după curățare, se recomandă ca robotul să pornească de la stația de bază.
- Lavetele de mop vor fi curățate înainte ca robotul să folosească mopul, vă rugăm să așteptați cu răbdare.
- Nu mutați stația de bază, rezervorul de apă curată, rezervorul de apă uzată sau filtrul plăcii de spălare în timpul operației.
- Curățarea cu apă caldă pentru curățarea mopului poate fi activată din aplicație, funcție care se aplică tuturor modurilor. Pentru a preveni opărirea, nu atingeți orificiul de evacuare a apei când funcția este activată.

### 2. Spălarea automată a mopului

În timpul curățării, robotul se va întoarce automat la stația de bază pentru a spăla mopul pe baza frecvenței de curățare a mopului specificată în aplicație. Stația de bază va umple automat rezervorul de apă al robotului, iar robotul va relua curățarea.

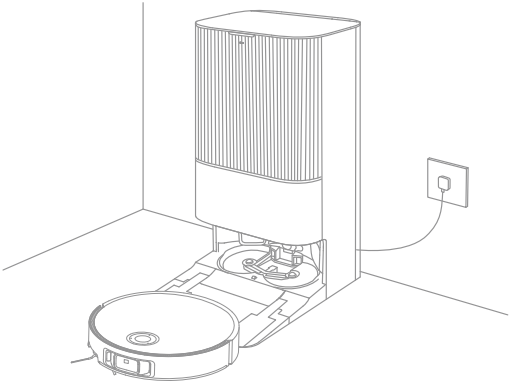

# Modul de utilizare

## 3. Golirea automată a recipientului de praf și spălarea și uscarea lavetelor de mop

După ce robotul termină o sarcină de curățare și se întoarce la stația de bază pentru a se încărca, stația de bază va goli automat rezervorul de praf și apoi va spăla și usca mopul.

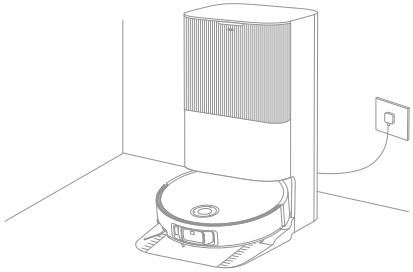

Observație:

- Dacă funcția de golire automată este dezactivată în aplicație, stația de bază nu va goli automat recipientul de praf.
- Stația de bază va goli recipientul de praf conform setărilor din aplicație.

## 4. Curățarea rezervorului de apă uzată

După ce robotul a finalizat sarcina, curățați rezervorul de apă uzată pentru a preveni orice miros.

### Mop după aspirare

Activați funcția de ștergere cu mopul după aspirare din aplicație, iar robotul va detașa automat ansamblul de mop de pe stația de bază pentru a aspira podeaua. După ce se termină aspirarea, robotul se va întoarce la stația de bază pentru a instala ansamblul pentru mop, iar stația de bază va goli automat rezervorul de praf. După care, robotul va începe să șteargă cu mopul după ce periile principale și peria laterală sunt ridicate.

### Doar aspirare

Activați funcția de aspirare din aplicație, iar robotul va plasa automat ansamblul de mop pe stația de bază și va începe să aspire.

### Doar mop

Activați funcția de curățare cu mopul din aplicație, iar robotul va verifica automat dacă ansamblul de mop este instalat pe stația de bază. În caz contrar, robotul va instala ansamblul de mop și va începe să dea cu mopul după ce periile principale și peria laterală sunt ridicate.

# Întreținere de rutină

## Componente

Pentru a menține robotul în stare bună, se recomandă să consultați utilizarea accesoriilor din aplicație sau următorul tabel pentru întreținerea de rutină.

| Componentă | Frecvență de întreținere | Frecvență de înlocuire |
|---|---|---|
| Rezervor de apă uzată | După fiecare utilizare | / |
| Rezervor de apă curată | O dată la 2 săptămâni | |
| Perii principale | | La fiecare 6 până la 12 luni |
| Filtru recipient de praf | | La fiecare 3 până la 6 luni |
| Perie laterală | | |
| Suporți pentru laveta mopului | | / |
| Filtru placă de spălare | O dată la 1-2 luni | / |
| Zonă de semnalizare a stației de bază | O dată pe lună | |
| Borne de încărcare | | |
| Orificii de golire automată | | |
| Roată omnidirecțională | | |
| Roată de sprijin | | |
| Senzor de margine | | |
| Senzor VersaLift | | |
| Senzori de linie duali 3D cu laser | | |

| Componentă | Frecvență de întreținere | Frecvență de înlocuire |
|---|---|---|
| Senzor de covor | O dată pe lună | / |
| Senzori anti-cădere | | |
| Fereastră bară de protecție | | |
| Bară de protecție | | |
| Orificiul de alimentare automată cu apă al robotului | | |
| Partea de jos a robotului | | |
| Recipient de praf | Curățați-l după cum este necesar | |
| Roți principale | | |
| Picioruşe distanțier | | |
| Sac de praf | / | La fiecare 2 până la 4 luni |
| Lavete de mop | | La fiecare 1 până la 3 luni |
| Inhibitor depuneri calcar | | La fiecare 18 până la 36 de luni |

**Observație:** Frecvența operațiilor de întreținere și înlocuire depinde de utilizarea reală. Dacă apare o excepție din cauza unor circumstanțe speciale, se recomandă întreținerea sau înlocuirea promptă.

# Întreținere de rutină

## Filtru placă de spălare

1. Scoateți robotul și îndepărtați filtrul plăcii de spălare după ce curățarea mopului este completă.

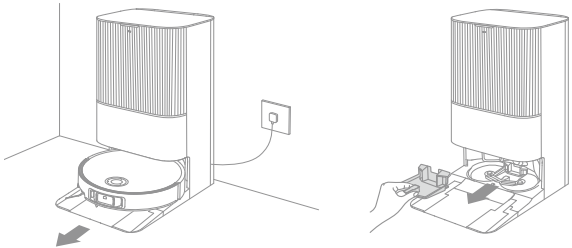

2. Clătiți filtrul plăcii de spălare cu apă curată, ștergeți-l și apoi reinstalați-l în placa de spălare.

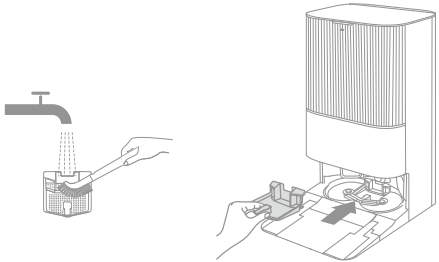

3. Utilizați aplicația sau apăsați butonul ⌂ pentru a readuce robotul la stația de bază sau duceți manual robotul înapoi.

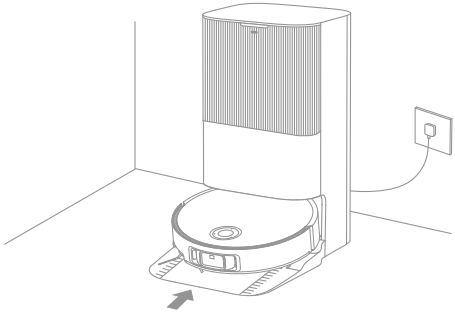

# Întreținere de rutină

## Sac de praf

1. Scoateți capacul rezervorului de praf și aruncați sacul de praf.

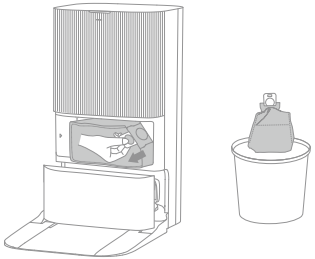

**Observație:** Dacă trageți în sus de mâner, sacul va fi sigilat pentru a preveni răsturnarea accidentală a prafului și a resturilor.

2. Îndepărtați praful și resturile de pe filtru cu o cârpă uscată.

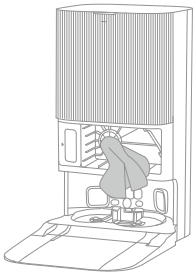

3. Instalați un nou sac de praf.

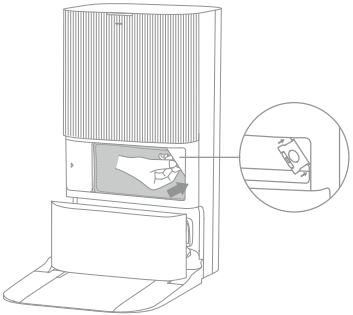

4. Reinstalați capacul rezervorului de praf.

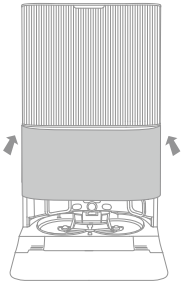

# Întreținere de rutină

## Rezervor de apă uzată

1. Scoateți rezervorul de apă uzată, deschideți capacul și vărsați apa uzată.

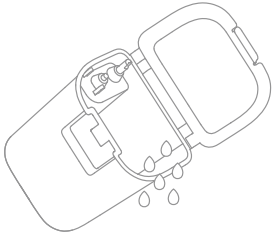

2. Clătiți rezervorul de apă uzată cu apă curată și utilizați un instrument adecvat de curățare pentru a curăța peretele interior al rezervorului de apă uzată.

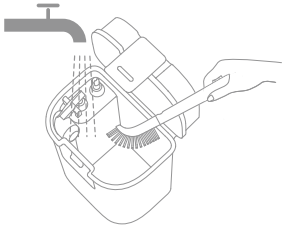

**Observație:** Bila flotantă din rezervorul de apă uzată este o componentă mobilă. Nu aplicați prea multă forță atunci când o curățați pentru a evita deteriorarea acesteia.

# Întreținere de rutină

## Perii principale

1. Apăsați clemele de protecție pentru perii spre interior pentru a îndepărta protecția pentru perii și scoateți periile din robot.

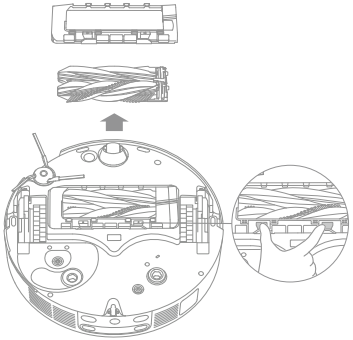

2. Scoateți periile așa cum se arată în figură. Utilizați un instrument de curățare adecvat pentru a îndepărta firele de păr încurcate în perii. După curățare, împingeți ferm periile în suportul principal, până când se fixează cu un clic

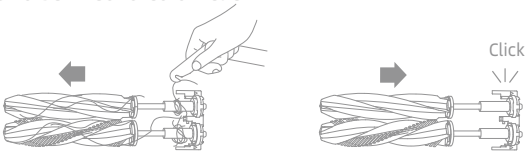


**Observație:** Aveți grijă când scoateți periile principale pentru a preveni rănirea.

3. Cu săgețile serigrafiate îndreptate în sus, introduceți suportul periei principale în ghidaje, apăsând în jos, înclinat.

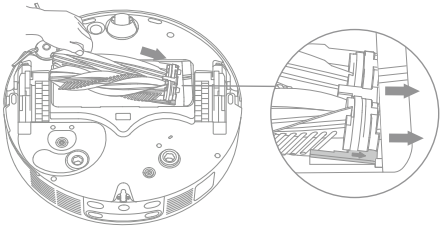

4. Aliniați capătul frontal al protecției periei cu fanta, introduceți-o ținând-o înclinată și apoi apăsați-o în poziție.

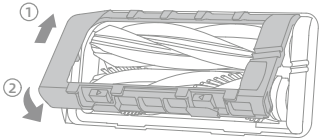

# Întreținere de rutină

## Perie laterală

Deșurubați peria laterală cu o șurubelniță, curățați părul de pe perie și apoi înșurubați-o la loc.

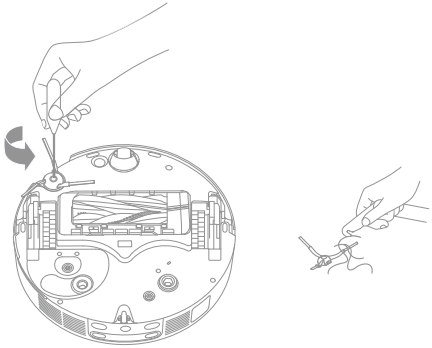

## Suporți pentru laveta mopului

Scoateți și curățați suporții pentru laveta mopului.

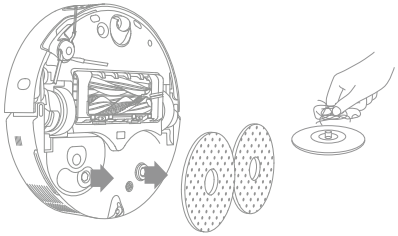

## Roată omnidirecțională

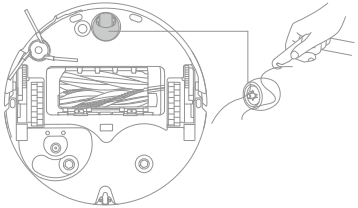

Observație:

- Utilizați un instrument, cum ar fi o șurubelniță mică, pentru a separa axul și anvelopa roții omnidirecționale. Nu folosiți forță excesivă.
- Clătiți roata omnidirecțională sub jet de apă și puneți-o înapoi după uscarea completă.

# Întreținere de rutină

## Recipient de praf și filtru

1.Deschideți capacul robotului și apăsați clema recipientului de praf pentru a scoate recipientul de praf.

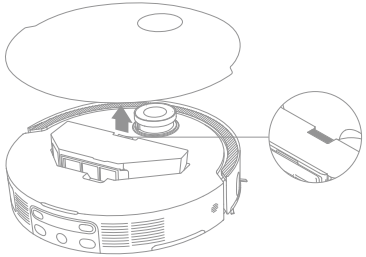

2. Scoateți filtrul rezervorului de praf și apoi goliți rezervorul.

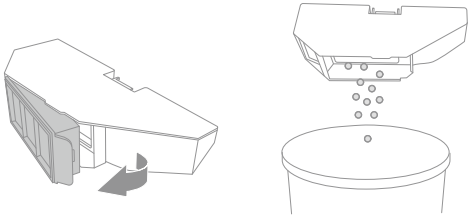

3. Loviți ușor coșul filtrului pentru a îndepărta murdăria.

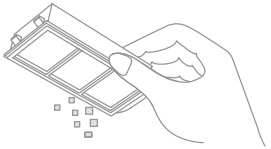

**Observație:** Nu încercați să curățați filtrul cu o perie, un deget sau obiecte ascuțite pentru a preveni deteriorarea.

4. Clătiți recipientul de praf și filtrul cu apă și uscați-le complet înainte de reinstalare.

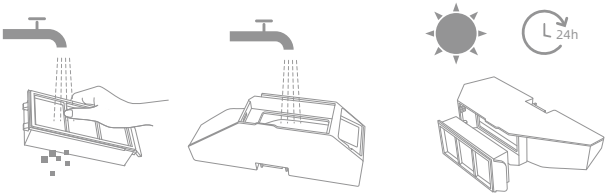


**Observație:**

- Clătiți recipientul de praf și filtrul numai cu apă curată. Nu utilizați niciun detergent.
- Folosiți recipientul de praf și filtrul numai când sunt complet uscate.

# Întreținere de rutină

## Senzori robot

Ștergeți senzorii robotului folosind o cârpă moale și uscată, așa cum se arată în figura de mai jos:

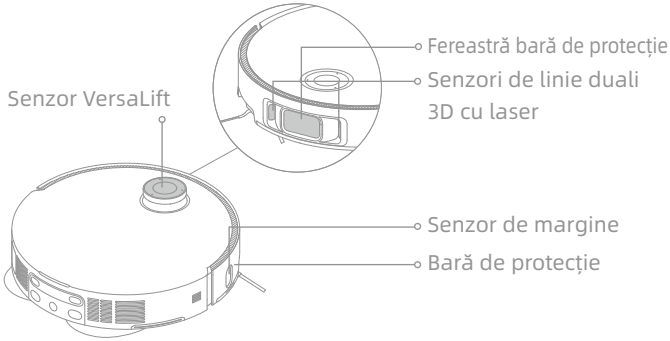


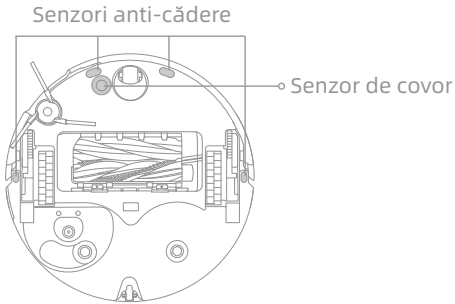


**Observație:** O cârpă umedă poate deteriora elementele sensibile din robot și din stația de bază. Utilizați o cârpă uscată pentru curățare.

## Borne de încărcare și zona de semnalizare

Curățați bornele de încărcare și zona de semnalizare cu o cârpă moale și uscată.

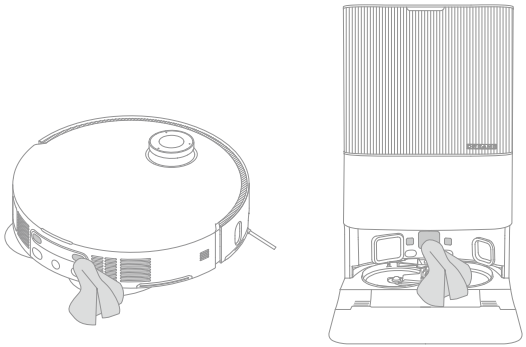

# Întreținere de rutină

## Orificii de golire automată

Curățați orificiile de golire automată ale robotului și ale stației de bază cu o cârpă moale și uscată.

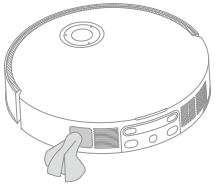

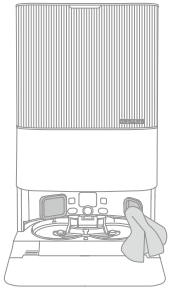

## Lavete de mop

Scoateți lavetele mopului din suporții pentru lavete pentru a le înlocui.

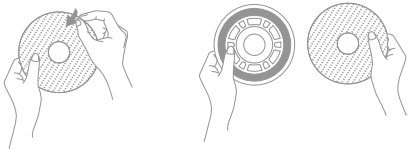

## Baterie

Robotul conține un pachet de baterii litiu-ion de înaltă performanță. Asigurați-vă că bateria este bine încărcată pentru utilizarea zilnică pentru a menține o performanță optimă a bateriei. Dacă robotul nu este folosit pentru o perioadă lungă de timp, opriți-l și puneți-l deoparte. Pentru a preveni deteriorarea din cauza supradescărcării, încărcați robotul cel puțin o dată la trei luni.

# Depanare

| Problemă | Soluție |
|---|---|
| Robotul nu pornește. | Bateria este descărcată. Reîncărcați robotul pe bază și încercați din nou.<br>Temperatura bateriei este prea scăzută sau prea ridicată. Se recomandă operarea aparatului la o temperatură cuprinsă între 0°C (32°F) și 40°C (104°F). |
| Robotul nu se încarcă. | Stația de bază nu este conectată la priză, asigurați-vă că ambele capete ale cablului de alimentare sunt conectate corect.<br>Contactul dintre bornele de încărcare de pe stația de bază și robot este prost. Curățați bornele de încărcare.<br>Verificați dacă există obiecte străine pe conectorii robotului și îndepărtați obiectul străin, dacă există. |
| Robotul nu reușește să se conecteze la Wi-Fi. | Parola rețelei Wi-Fi este incorectă. Asigurați-vă că parola folosită pentru a vă conecta la rețeaua Wi-Fi este corectă.<br>Robotul nu acceptă o conexiune Wi-Fi de 5 GHz. Asigurați-vă că robotul este conectat la o conexiune Wi-Fi de 2,4 GHz.<br>Semnalul Wi-Fi este slab. Asigurați-vă că robotul se află într-o zonă cu o acoperire Wi-Fi bună.<br>Este posibil ca robotul să nu fie pregătit pentru a fi configurat. Ieșiți din și reintrați în aplicație, apoi încercați din nou conform instrucțiunilor. |
| Robotul nu poate găsi și nu se poate întoarce la stația de bază. | Stația de bază este deconectată de la o sursă de alimentare sau a fost mutată atunci când robotul nu este pe aceasta.<br>Conectați stația de bază la sursa de alimentare sau plasați robotul pe stația de bază pentru a-l încărca.<br>Există prea multe obstacole în jurul stației de bază. Așezați stația de bază într-o zonă mai deschisă.<br>Mutarea robotului poate determina repoziționarea acestuia, iar robotul va recrea o hartă dacă repoziționarea eșuează.<br>Dacă robotul este prea departe de stația de bază, s-ar putea să nu poată reveni automat pe cont propriu, caz în care va trebui să așezați manual robotul pe stația de bază.<br>Ștergeți zona de semnalizare de pe stația de bază pentru a îndepărta praful sau resturile. |

# Depanare

| Problemă | Soluție |
|---|---|
| Robotul rămâne blocat în fața stației de bază și nu se poate întoarce la ea. | Verificați dacă există suficient spațiu pe ambele părți sau în fața stației de bază pentru a preveni blocarea robotului. Ruta de revenire la încărcare este blocată, de ex. ușa este închisă.<br>Robotul poate aluneca dacă podeaua din fața stației de bază este prea udă. În acest caz, curățați excesul de apă înainte de a încerca din nou.<br>Se recomandă să mutați stația de bază într-un alt loc și să încercați din nou.<br>Asigurați-vă că placa de extensie a rampei este instalată corect. |
| Robotul nu se oprește. | Robotul nu poate fi oprit când se încarcă. Se recomandă să îndepărtați robotul de pe stația de bază, apoi apăsați lung butonul ⏻ timp de 3 secunde pentru a-l opri.<br>Dacă robotul nu poate fi oprit prin efectuarea pasului 1, apăsați lung butonul ⏻ timp de 10 secunde pentru a opri forțat robotul. Dacă problema persistă, contactați serviciul post-vânzare. |
| Viteza de încărcare este lentă. | Este nevoie de aproximativ 4,5 ore pentru a încărca complet robotul când bateria este descărcată.<br>Dacă utilizați robotul la temperaturi în afara intervalului specificat, viteza de încărcare va încetini automat pentru a prelungi durata de viață a bateriei.<br>Bornele de încărcare atât de pe robot, cât și de pe bază ar putea fi murdare. Ștergeți-le cu o cârpă uscată. |
| Zgomotul crește în timp ce robotul funcționează. | Verificați dacă filtrul recipientului de praf este înfundat. Dacă da, curățați-l sau înlocuiți-l.<br>Un obiect dur poate fi prins în periile principale sau în recipientul de praf. Verificați și îndepărtați orice obiect dur.<br>Periile principale sau peria laterală se pot încurca. Verificați și îndepărtați orice obiecte străine.<br>Comutați modul de aspirație la Standard sau Silențios. |
| Robotul se deplasează fără a urma traseul stabilit. | Obiecte precum cablurile de alimentare și papucii trebuie organizate înainte de a utiliza robotul.<br>Lucrul pe suprafețe umede alunecoase provoacă alunecarea roții principale. Se recomandă uscarea locurilor umede înainte de utilizarea robotului.<br>Ștergeți fereastra barei de protecție și senzorii de linie duali 3D cu laser de pe robot cu o cârpă curată și moale pentru a-i păstra curați și neobstrucționați. |

# Depanare

| Problemă | Soluție |
|---|---|
| Robotului ratează camerele de curățat. | Asigurați-vă că ușile camerelor de curățat sunt deschise.<br>Locul din fața camerei de curățat poate fi umed și alunecos, ceea ce face ca robotul să alunece și să funcționeze anormal. Încercați să uscați podeaua înainte de a utiliza robotul. |
| Robotul nu reia curățarea după încărcare. | Asigurați-vă că robotul nu este setat pe modul Nu deranjați (DND), ceea ce îl va împiedica să reia curățarea.<br>Robotul nu va relua curățarea după ce îl așezați manual pe stația de bază sau îl trimiteți la încărcare prin aplicație sau butonul ⌂ . |
| Stația nu poate goli automat recipientul de praf. | Verificați dacă sacul de praf din rezervorul de praf este plin.<br>Dacă sacul de praf nu este plin, verificați dacă există vreo obstrucție la orificiile de golire automată ale robotului, stației de bază sau recipientului de praf. Dacă există, curățați zona blocată. |
| Nivelul apei din placa de spălare este anormal. | Verificați dacă garnitura rezervorului de apă uzată este slăbită sau nu este instalată corect și, în caz afirmativ, reașezați-o manual. Dacă problema persistă, contactați echipa serviciului post-vânzare.<br>Apăsați ușor rezervorul de apă uzată pentru a vă asigura că este instalat corect.<br>Scoateți filtrul plăcii de spălare, verificați dacă scurgerea apei uzate este blocată și curățați-o.<br>Verificați soluția de curățare. Nu adăugați niciun lichid în afară de soluția de curățare aprobată oficial. |
| Suportul pentru laveta mopului este ridicat anormal. | Scoateți suportul pentru laveta mopului pentru a verifica dacă există obiecte străine blocate în acesta și încercați să reporniți robotul. Dacă problema persistă, contactați echipa serviciului post-vânzare. |
| Există apă sub rezervorul de apă curată sau în jurul garniturii. | Când scoateți rezervorul de apă curată, este posibil ca puțină apă din țeavă să rămână sub rezervor sau în jurul garniturii. Acest lucru este normal. Ștergeți cu o cârpă uscată. |

Pentru mai multă asistență, contactați-ne la adresa https://global.dreametech.com

# Specificații

## Robot

| Model | RLX85CE | RLX85CE-1 | RLX85CE-3 |
|---|---|---|---|
| | RLX85CE-4 | RLX85CE-5 | RLX85CE-6 |
| Durată de încărcare | Aproximativ. 4,5 ore | | |
| Tensiune nominală | 14,4 V⎓ | | |
| Putere nominală | 75 W | | |
| Frecvență de funcționare | 2400-2483,5 MHz | | |
| Putere maximă livrată | < 20 dBm | | |

În condiții normale de utilizare, acest echipament trebuie păstrat la o distanță de cel puțin 20 cm între antenă și corpul utilizatorului.

## Stație de bază

| Model | RCXE0105 | RCXE0108 | RCXE0109 |
|---|---|---|---|
| Tensiune de alimentare nominală | 220-240 V~ 50-60 Hz | | |
| Energie livrată nominală | 20 V⎓ 2 A | | |
| Putere nominală (în timpul golirii prafului) | 700 W | | |
| Putere nominală (în timpul curățării cu apă caldă) | 1160 W | | |
| Putere nominală (în timpul încărcării și uscării) | 87 W | | |

Observație:

- Puterea nominală (în timpul curățării cu apă caldă) este determinată de valoarea puterii în perioada reprezentativă (temperatura apei 25℃).
- Puterea nominală (în timpul încărcării și uscării) este determinată de valoarea puterii în timpul perioadei de încărcare completă.

# Casarea și îndepărtarea bateriilor

Bateria litiu-ion încorporată conține substanțe periculoase pentru mediu. Înainte de a arunca bateria, asigurați-vă că bateria este scoasă de către tehnicieni calificați și casată la o unitate de reciclare adecvată.

- bateria trebuie scoasă din aparat înainte de a fi casată;
- aparatul trebuie deconectat de la sursa de alimentare la scoaterea bateriei;
- bateria trebuie casată în siguranță.

## ATENȚIE:

Înainte de a scoate bateria, deconectați alimentarea și descărcați bateria cât mai mult posibil.

Bateriile care nu sunt necesare trebuie aruncate la o unitate de reciclare adecvată.

Nu expuneți la temperaturi ridicate pentru a evita riscurile de explozie.

În condiții abuzive, poate fi expulzat lichid din baterie. În caz de contact cu acesta, clătiți cu apă și solicitați ajutor medical.

## Ghid de îndepărtare:

1. Întoarceți robotul, folosiți o unealtă adecvată pentru a scoate șuruburile de pe spatele robotului, apoi scoateți capacul.
2. Deconectați bornele dintre baterie și placa PCB pentru a scoate bateria.

## Informații DEEE

Toate produsele care poartă acest simbol sunt deșeuri de echipamente electrice și electronice (DEEE conform directivei 2012/19/UE) care nu trebuie amestecate cu deșeurile menajere nesortate. În schimb, ar trebui să protejați sănătatea umană și mediul prin predarea echipamentelor uzate la un punct de colectare desemnat pentru reciclarea deșeurilor de echipamente electrice și electronice, aprobat de guvern sau autoritățile locale. Eliminarea și reciclarea corecte vor contribui la prevenirea potențialelor consecințe negative asupra mediului și sănătății umane. Contactați instalatorul sau autoritățile locale pentru mai multe informații despre locație, precum și despre termenii și condițiile acestor puncte de colectare.

The word "dreame" is the abbreviation of Dreame Technology Co., Ltd. and its subsidiaries in China. It is the transliteration of the company's Chinese name " 追觅 ", which means striving for excellence in every endeavor and reflects the company's vision of continuous pursuit, exploration and search in technology.

LASER 1

22 PAP

For more support, contact us via https://global.dreametech.com

Manufactured by: Dreame Trading (Tianjin) Co., Ltd.

Made in China

EU-A02