Like.Bike Harley
Посібник користувача

ПОПЕРЕДЖЕННЯ: Перед використанням цього виробу, будь ласка, прочитайте цей посібник з експлуатації та інструкцію з експлуатації, що постачається з літієвими батареями; оскільки за наслідки неправильного використання компанія не несе жодної відповідальності! ! !

Технічні характеристики пристрою

Модель	Like.Bike Harley
Колесо	12
Максимальна швидкість	До 43km/h
Запас ходу	До 50 Km(При їзді у першому режимі)
Ємність батареї	60V, 20Ah
Робоча температура	-5 ℃/+40℃; 0-70%
Температура зберігання	+5℃/+40℃; 0-70%
Максимальне навантаження	150kg
Зарядний пристрій модель FY-1506722000	Input: 100-240V~50-60Hz 3A 67.2V----2A
Час на заряд	9-11hrs.
Мотор	1500W
Порт заряду	1
Фара	Led
Задній Габарит	LED

1. 1. Щоб зменшити ризик ураження електричним струмом, не знімайте кришку. Внутрішніх частин, що не обслуговуються користувачем, немає. Зверніться до сервісного обслуговування до кваліфікованого персоналу .
4. 2. Переконайтеся, що обладнання не знаходиться занадто близько до приладів, що випромінюють тепло, або розміщене під прямими сонячними променями.
5. 3. Не занурюйте обладнання у воду або будь-які інші рідини.

6. 4. Ремонт електроприладів повинен виконувати лише кваліфікований персонал.

7. 5. Неправильний ремонт може спричинити серйозний ризик для користувача та / або обладнання.

8. 6. Це обладнання призначене лише для побутового використання і не повинно використовуватися в промислових або комерційних цілях.

9. 7. Не користуйтеся цим приладом після падіння чи будь-якого пошкодження.

10. 8. У разі пошкодження адаптера живлення його повинен замінити виробник або кваліфіковані спеціалісти, щоб уникнути небезпеки.

11. 9. Не використовуйте це обладнання ні для чого іншого, крім за призначенням.

12. 10. Не штовхайте предмети в будь-які отвори, оскільки це пошкоджує обладнання.

13. 11. Уважно прочитайте інструкцію та вказівки з техніки безпеки, перш ніж починати кататися на виробі.

14. 12. Перед використанням перевірте наявність пошкоджень та вільних деталей.

15. 13. Не модифікуйте будь-які частини виробу. Це може пошкодити експлуатаційні характеристики виробу та значно збільшує ризик отримання травм.
16. 14. Цим приладом можуть користуватися особи віком старше 12 років, а також особи зі зниженими фізичними, сенсорними чи розумовими можливостями або відсутністю досвіду та знань, якщо їм було надано нагляд чи інструкції щодо безпечного використання приладу та розуміння небезпек залучені.
17. 15. Діти не повинні гратися з приладом.
18. 16. Прибирання та обслуговування користувачів не повинні проводитись дітьми без нагляду.

Обмеження швидкості

Максимальна швидкість виробу - 43 км / год.

Коли ви їдете нижче максимальної швидкості, ви легше будете тримати рівновагу.

Обмеження ваги

Максимальне навантаження: 150 кг

Акумулятор і зарядка

1. Підключіть адаптер живлення до виробу, перш ніж підключати його до розетки, щоб уникнути іскр.

2. Батарею потрібно вийняти з приладу, перш ніж його розірвати.

3. Під час виймання акумулятора прилад повинен бути відключений від електромережі.

4. Акумулятор слід утилізувати безпечно.

5. Не використовуйте будь-які інші зарядні пристрої, крім адаптера живлення, що входить у комплект, для заряджання виробу.

Найдовша відстань залежить від:

1. Місцевість: їзда на рівному рівному майданчику збільшує загальний запас ходу.

2. Вага: вага водія впливає на відстань.

3. Температура навколишнього середовища: використання або зберігання виробу нижче або вище рекомендованих температур зменшить відстань.

4. Технічне обслуговування: розумна зарядка та обслуговування акумулятора можуть збільшити дальність дії.

5. Швидкість та стиль їзди: Середня швидкість збільшує дальність. Часті пуски, зупинки, прискорення та уповільнення зменшать відстань.

1. Водіння

2. 1. За жодних обставин не використовуйте виріб, якщо існує ймовірність втратити контроль, зіткнутися, впасти або завдати

будь-якої іншої шкоди. Перш ніж використовувати його, переконайтеся, що виріб у доброму стані.

3. 2. Запропонуйте носити шолом, наколінники та налокотники тощо під час використання виробу.

4. 3. Товар призначений лише для особистого користування, заборонено для комерційного використання.

5. 4. Людям із високим кров'яним тиском та / або серцевими захворюваннями, людям з недостатнім досвідом, людям похилого віку або інвалідам та вагітним жінкам забороняється використовувати продукт.

6. 5. Не катайте виріб під впливом алкоголю чи наркотиків.

7. 6. Не використовуйте виріб для перевезення вантажів.

8. 7. Дотримуйтесь місцевого законодавства про дорожній рух під час їзди на продукті.

9. 8. Переконайтеся, що ви добре оглядаєте околиці.

10. 9. Запропонуйте одягнути спортивний одяг під час катання на виробі, це допоможе вам краще керувати рульовим управлінням та падінням.

11. 10. Не носіть на виробі одного або декількох людей.

12. 11. Загальна вага користувача та речей не повинна перевищувати максимальне навантаження продукту. Це може спричинити травми та пошкодження виробу.

13. 12. Зберігайте швидкість продукту на контрольованому рівні, щоб забезпечити безпеку водія та інших.
14. 13. Якщо за кермом виробу трапляється аварія, дочекайтеся допомоги для розумного та законного процесу.
15. 14. Під час руху виробу з іншими водіями дотримуйтесь певної відстані між собою, щоб уникнути зіткнення.
16. 15. Зверніть увагу на положення вашого центру тіла під час рульового управління. Коли центр ваги зміщується або рухається занадто швидко, ви можете впасти.
17. 16. Не відволікайтеся під час керування виробом.
18. 17. Не відповідайте на дзвінки, не слухайте музику та не займайтесь будь-якими іншими діями.
19. 18. Не натискайте на водія, щоб набрати додаткову швидкість.
20. 19. Не керуйте виробом у слабкому або темному місці, щоб уникнути нещасного випадку.
21. 20. Уникайте руху на слизькій поверхні. Такі як лід, сніг і мокра підлога.
22. 21. Уникайте руху на розкиданих предметах, гілках, смітті чи гальці.
23. 23. Уникайте руху за вузькими просторами.

24. Не керуйте виробом у місцях, де заборонено керувати автомобілем. Отримайте дозвіл на використання продукту в цьому певному місці.

25. Не запускайте і не зупиняйте виріб раптово.

26. .Уникайте їзди по крутому схилу.

27. Не керуйте виробом у середовищі, що містить легкозаймисті гази, рідину, пил або волокно.

WARNING

9
8
4
3
2
9
5
6
7
10
10
1

12
13
14
13
15
19
20
11
16
17
18

Операція Встановіть ручку 1. Покладіть C на D, переконайтесь, що інсекція C знаходиться на увігнутій поверхні D. 2. Закріпіть B на C на 4 шт. A за допомогою шестигранного гайку 6 мм, переконайтесь, що C достатньо затягнуто.

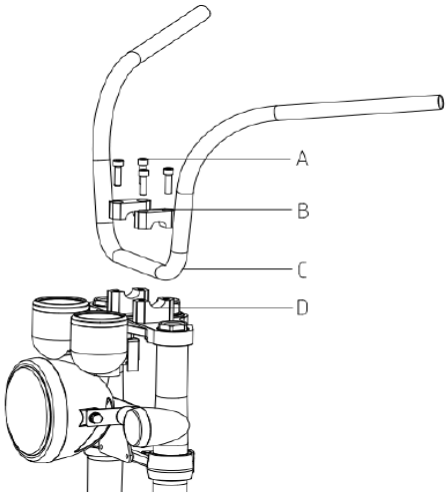

Встановіть переднє колесо 1. Вставте F та K у центральні отвори G відповідно. 2. Помістіть F, K і G разом до середини H і J. 3. Пропустити E через відповідний отвір F, G, H, J та K. Використовуй L,

щоб закріпити переднє колесо. Примітка: Запропонуйте двом людям закінчити цей крок разом.

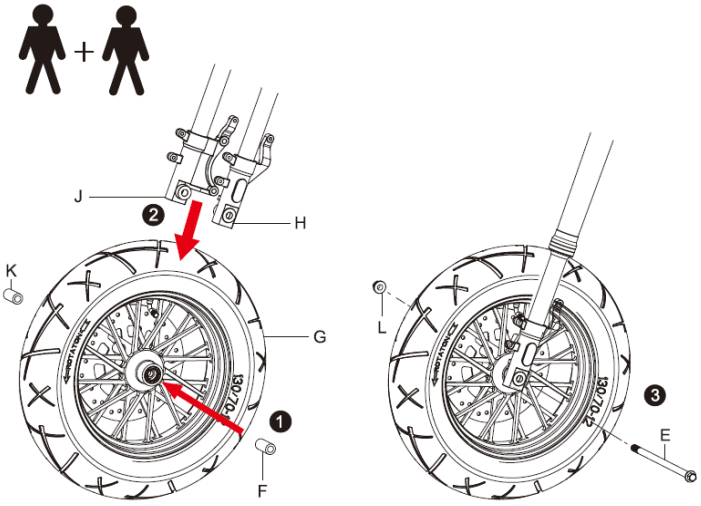

Встановіть дзеркало

Вставте дзеркало в отвір для дзеркала на ручці та обертайте його за годинниковою стрілкою, доки воно надійно зафіксується.

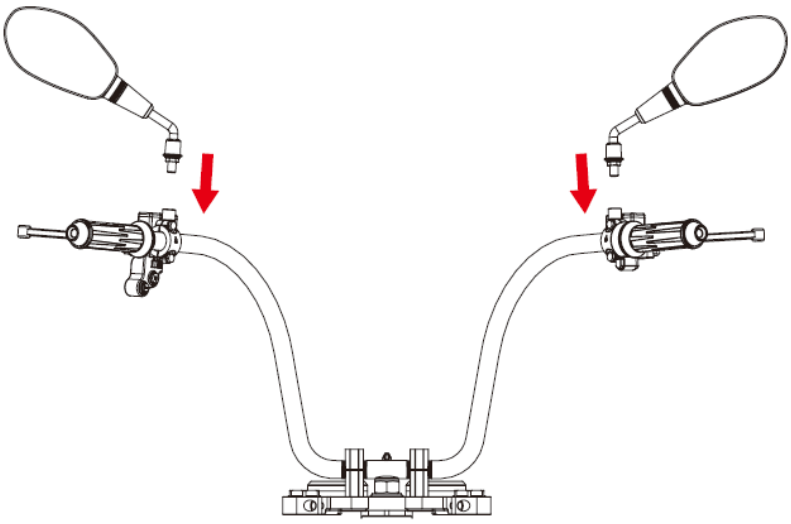

Встановіть акумулятор

1. Цей виріб живиться від знімної батареї.

2. Перед першим використанням підключіть порт зарядки акумулятора та розетку за допомогою адаптера живлення, індикатор на адаптері буде світитися червоним кольором.

Примітка: Спочатку підключіть адаптер живлення до зарядного порту.

3. Коли зарядка завершиться через 6 - 7 годин, індикатор на адаптері загориться зеленим кольором.

Примітка: Перші три рази повністю заряджайте акумулятор. Не заряджайте його, коли він повністю заряджений.

4. Вставте ключ у отвір для кришки акумулятора, поверніть його за годинниковою стрілкою, щоб розблокувати та відкрити кришку акумулятора.

5. Вставте акумулятор у відсік і підключіть до кабелю живлення всередині.

6. Закрийте кришку та поверніть ключ проти годинникової стрілки, щоб заблокувати відсік для батареї.

Керувати транспортним засобом

1. Вставте ключ у замкову щілину, поверніть за годинниковою стрілкою, щоб увімкнути транспортний засіб, РК-дисплей загоряється; поверніть ключ проти годинникової стрілки, щоб вимкнути автомобіль.

2. Обертайте дросель злегка, щоб прискорити транспортний засіб, і крутіть сильніше, швидкість рухається швидше. Приладова панель покаже швидкість та сумарний пробіг.

Примітка: Будьте прискореними відповідно до знань, щоб забезпечити безпеку, і прискорюйте поступово для початкового використання.

3. Злегка утримуйте гальмо для гальмування, тримайте сильніше і уповільнення стає більш очевидним.

Примітка: Заздалегідь гальмуйте, коли перегородки знаходяться спереду.

4. Натисніть кнопку Світло, щоб увімкнути / вимкнути переднє світло.

5. Натисніть перемикач поворотів вліво або вправо, щоб засвітити лівий або правий поворотники перед поворотом.

Індикатор заряду акумулятора

4 риски	Рівень заряду акумулятора хороший
3 риски	рівень заряду акумулятора 71% - 85%.
2 риски	рівень заряду акумулятора 50% - 70%.
1 риски	Рівень заряду акумулятора низький. Негайно зарядіть акумулятор.

Зарядіть акумулятор

1. Вставте ключ у отвір для батареї, поверніть за годинниковою стрілкою, щоб розблокувати та відкрити кришку акумулятора.

2. Від'єднайте акумулятор від кабелю живлення всередині батарейного відсіку.

3. Підключіть порт для зарядки акумулятора та розетку за допомогою адаптера живлення, індикатор на адаптері загориться червоним кольором.

Примітка: Спочатку підключіть адаптер живлення до зарядного порту.

4. Коли зарядка завершиться через 6 - 7 годин, індикатор на адаптері загориться зеленим кольором.

Примітка: Не заряджайте його, коли він повністю заряджений.

5. Покладіть акумулятор у відсік і підключіть кабель живлення всередині.

6. Закрийте кришку та поверніть ключ проти годинникової стрілки, щоб заблокувати відсік для батареї.

7. Якщо температура занадто висока, блимає червоне світло. Витягніть зарядний пристрій і перемістіться в прохолодне або добре провітрюване місце. Коли внутрішня температура зарядного пристрою до 60 ° C повернеться до нормальної зарядки.

Накачати шини

1. Зніміть надувний ковпачок передньої та задньої шини.

2. Підключіть насос, щоб надути і затягніть його до надувного рота.

3. Вставте ротовий ковпачок після закінчення відкачування.

Міняйте мінеральне масло

1. Дискові гальма працюють з мінеральним маслом. Гальмо буде слабким і його потрібно буде замінити (через 2-3 роки).

2. Коли ви відчуєте слабке гальмо, перевірте масляну коробку. Якщо масла немає, відкрутіть 2 гвинти на масляній коробці, щоб зняти кришку коробки.

3. Замініть нове масло шприцом.

4. Накрийте масляну коробку та закріпіть 2 гвинти.

Технічне обслуговування

1. Протріть зовнішність вологою губкою.

Примітка. Не використовуйте абразивні засоби для чищення та чищення. Це може пошкодити поверхні.

2. Протріть колеса вологою губкою, щоб видалити бруд.

Зберігання

Зберігайте автомобіль там, де він не піддається дії вологи, пилу, прямих сонячних променів, надзвичайно високих або низьких температур.

Зберігайте транспортний засіб у недоступному для дітей місці.

УВАГА Заряджайте виріб перед тим, як зберігати його протягом тривалого часу, і заряджайте його кожні 1 місяць .

Гарантійні умови

Будь ласка, зберігайте Гарантійний талон та документи, які підтверджують купівлю виробу (наприклад чек) для забезпечення вимог обмежено"і гаранті"і.

Обмежена Гарантія:

1) Гарантійний термін виробу становить 1 рік. Цей термін не розповсюджується на батарею та витратні матеріали.

2) Гарантійний термін батареї та зарядного пристрою становить 6 місяців.

Шини та камери виробу відносяться до витратних матеріалів, гарантійний термін для яких становить 1 місяць.

Впродовж дії гарантійного терміну клієнту рекомендується кожні 6 місяців проводити технічне обслуговування пристрою у сервісному центрі.

*Технічне обслуговування не є гарантійним ремонтом. Надання технічного обслуговування є платною послугою

3) Причини відмови в наданні безкоштовного гарантійного обслуговування:

1) Несправність, яка виникла через неправильне використання.

2) Несправність, яка виникла через доробки, розбирання та ремонт виробу не авторизованими особами.

3) Випадкові пошкодження або несправності, які виникли через недотримання умов зберігання.

4) Не відповідність інформаці"і на документі, що підтверджуе придбання/гарантійному талоні з параметрами продукту.

5) Пошкодження поверхонь виробу.

6) Розбирання виробу, не передбачене цим Керівництвом з експлуатаці·1.

7) Пошкодження або несправності, які викликані довгими по"іздками під дощем або по калюжам.

Адреси авторизованих сервісних центрів

М. Дніпро, вул. Харківська 3

М. Київ, вул. Вербова 17А

М. Одеса, вул. Маразлієвська 1/20)

М.Харків, вул. Пушкінська 36