IP Камера
IMILAB A1 Home Security Camera

Інструкція з експлуатації

Перед початком експлуатації пристрою уважно прочитайте цей посібник користувача та збережіть його для подальшого використання

Знайомство з виробом

Вид спереду

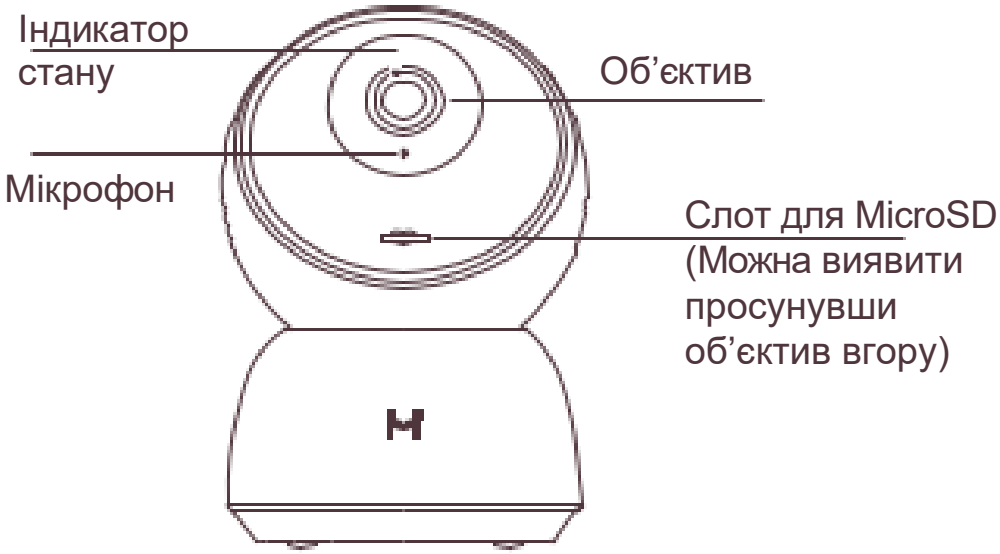

Вид ззаду

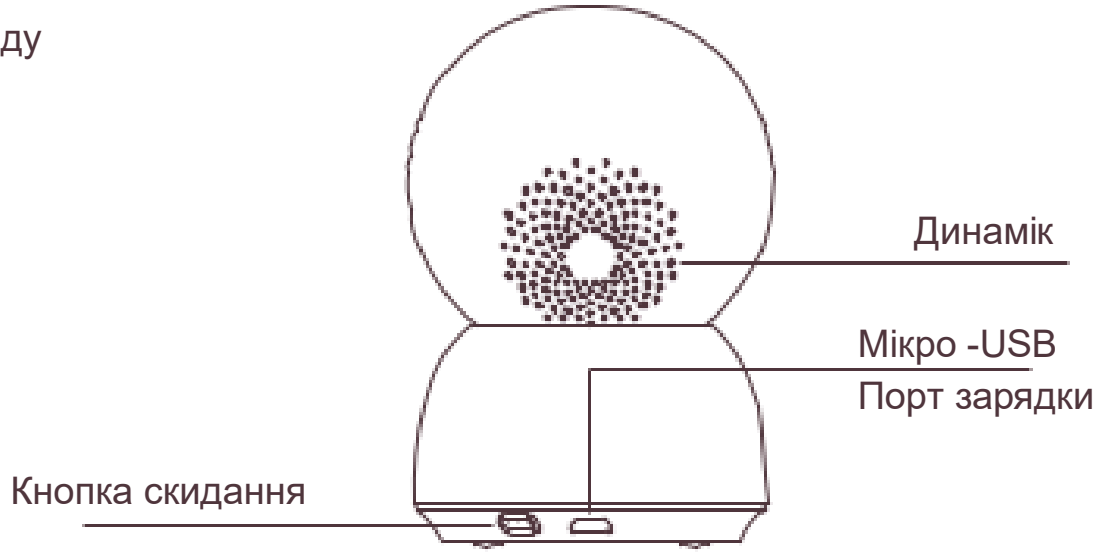

Вміст упаковки: IMILAB Home Security Camera A1 × 1, кабель живлення × 1, комплект аксесуарів для настінного кріплення × 1, інструкція × 1

Встановлення/Монтаж

Камеру спостереження IMILAB Home Security Camera A1 можна розмістити на ряді горизонтальних поверхонь, таких як письмовий стіл, обідній стіл та столик для вживання кави. Її також можна встановити та закріпити на стіні.

Встановлення камери спостереження IMILAB A1 Home Security Camera на стіні

1. Необхідно просвердлити два отвори на стіні, використовуючи основу камери спостереження як шаблон. Рекомендується перед свердлінням позначити олівцем місця отворів. Діаметр кожного отвору становить приблизно 6 мм, а глибина - приблизно 25 мм.

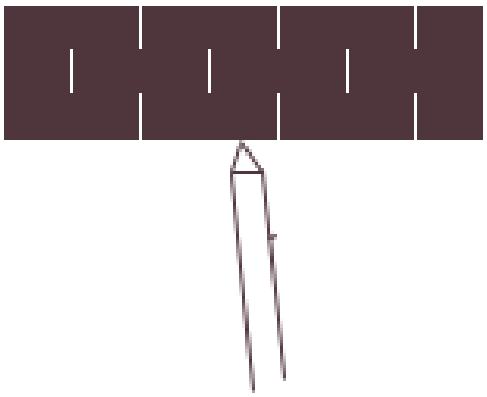

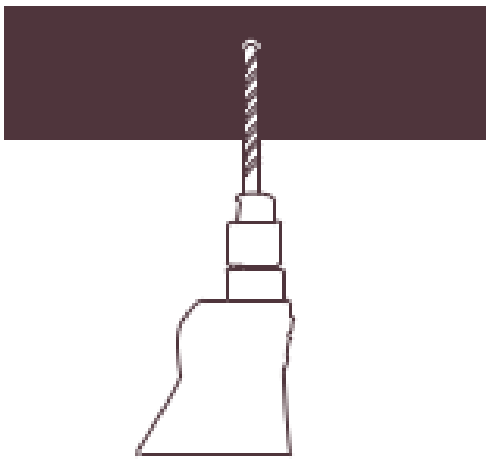

2. Вставте два пластикові анкери в отвори на стіні.

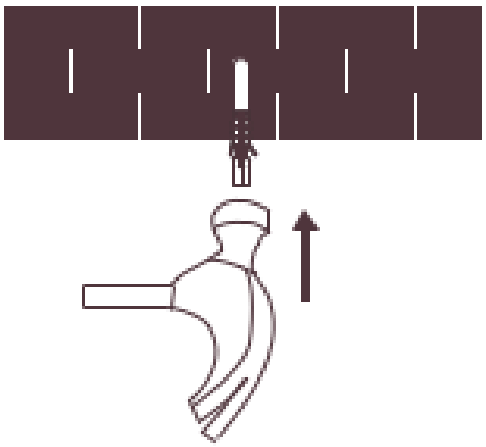

3. Обов’язково розмістіть основу таким чином, щоб стрілка була спрямована вгору.
Закріпіть основу на місці, затягнувши гвинти в пластикових анкерах.

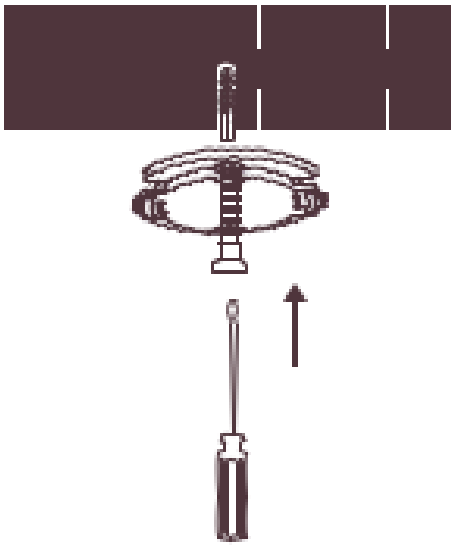

4. Установіть відповідність між пазами внизу камери та виступами на базовому блоці камери. Натискайте вниз, поки дві поверхні не будуть розміщені на одному рівні, а потім поверніть камеру в будь-якому напрямку, щоб зафіксувати її в потрібному положенні.

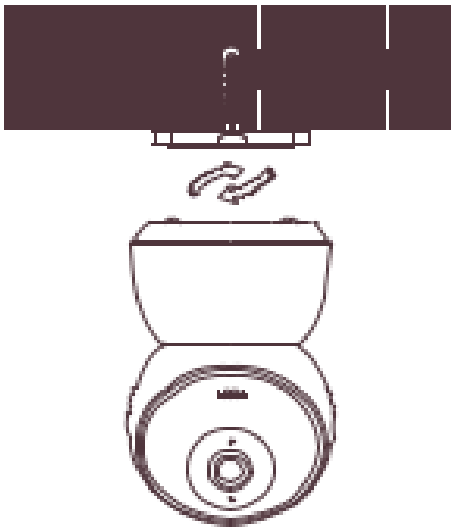

Увага:

⚠ Щоб уникнути пошкоджень або травм, пристрій повинен бути надійно закріплений на підлозі / стіні, як зазначено в інструкції з монтажу.

Під час монтажу камери спостереження на стіні:

⚠ Зверніть увагу на той факт, що стіна повинна витримувати вагу, яка як мінімум в три рази перевищує загальну вагу виробу.

Інструкції стосовно експлуатації

Увімкнення пристрою

Камера IMILAB A1 Home Security Camera автоматично пройде активацію, як тільки кабель живлення буде вставлений у порт зарядки Мікро - USB.

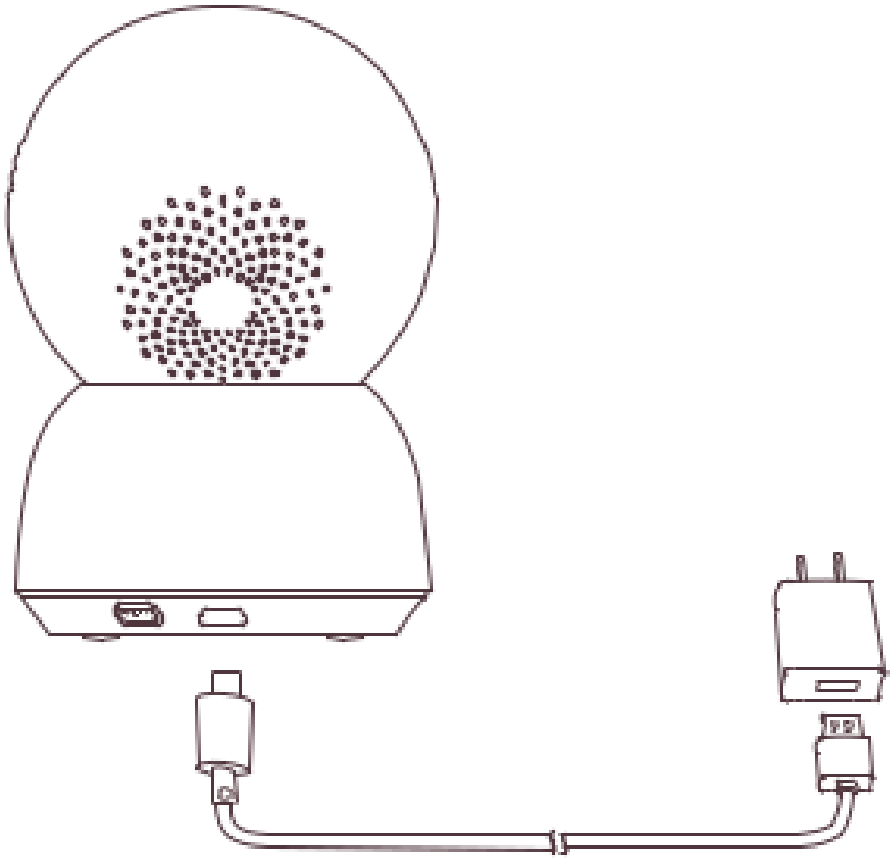

1. Якщо індикатор блимає помаранчевим кольором, це означає, що пристрій успішно пройшов активацію.
   Якщо ви не бачите, що індикатор блимає помаранчевим кольором, будь ласка, натисніть та утримуйте кнопку скидання, щоб перезавантажити пристрій для того, щоб увійти у режим створення пари.
2. Як тільки камера спостереження IMILAB Home Security Camera A1 буде увімкнена, будь ласка, не намагайтесь повертати її корпус з силою. Якщо положення камери неправильне, налаштування можна здійснити за допомогою Додатку.

Світловий індикатор

Світиться синім кольором: пристрій увімкнено і він працює нормально.
Блимає синім: помилка мережі.
Швидко блимає помаранчевим кольором: очікування на з’єднання.
Повільно блимає помаранчевим кольором: відбувається оновлення системи.

Встановлення картки пам’яті MicroSD

Переконайтеся, що живлення камери спостереження IMILAB A1 Home Security Camera вже вимкнено. Посуньте об’єктив камери вгору, поки не побачите слот MicroSD, потім вставте картку MicroSD у слот (сторона з контактами повинна бути спрямована донизу).

Примітка: Будь ласка, вимикайте живлення камери спостереження IMILAB A1 Home Security Camera перед тим, як вставляти та виймати картку MicroSD. Будь ласка, використовуйте оригінальну картку Micro SD, яка виготовлена кваліфікованим виробником зі швидкістю читання / запису не менше U1/Class 10. (Підтримується максимальна ємність 64 ГБ).

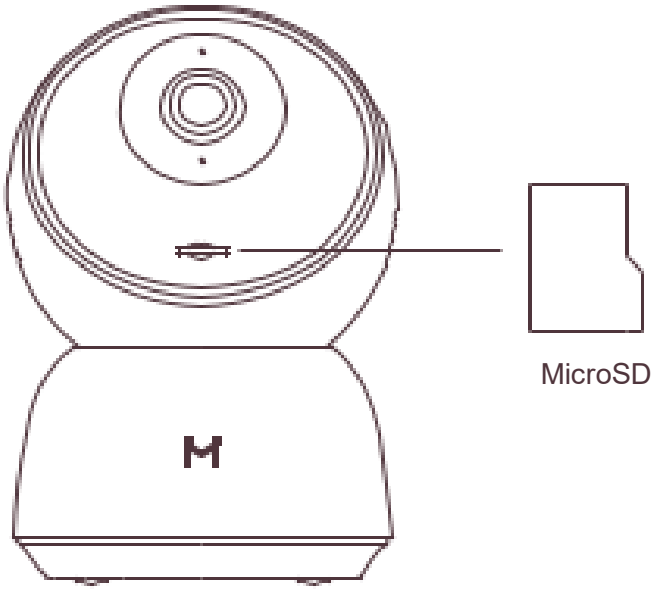

Відновлення заводських налаштувань

Натисніть та утримуйте кнопку скидання налаштувань, щоб відновити заводські налаштування пристрою.

Дані, що зберігаються на картці MicroSD не будуть витерті.

Встановлення Додатку Mi Home

Підключіться до Додатку Mi Home / Xiaomi Home. Цей виріб працює з Додатком Mi Home / Xiaomi Home. Керуйте своїм пристроєм за допомогою Додатку Mi Home / Xiaomi Home. Відскануйте QR-код, щоб завантажити та встановити Додаток. Ви будете відправлені на сторінку налаштування підключення, якщо Додаток вже встановлений. Або виконайте пошук “Mi Home / Xiaomi Home” в магазині Додатків, щоб завантажити та встановити його. Відкрийте Додаток Mi Home / Xiaomi Home, натисніть «+» у верхньому правому куті, а потім дотримуйтесь вказівок, щоб додати пристрій. Назва Додатку, що відображається на вашому пристрої, повинна бути прийнята за замовчуванням.

Примітка: Можливо, версія Додатку була оновлена, дотримуйтесь інструкцій на основі поточної версії Додатку.

Спостереження в режимі реального часу

Запустіть Додаток Mi Home/Xiaomi Home та виберіть камеру спостереження IMILAB A1 Home Security Camera, яка вже підключена для моніторингу навколишнього середовища (оточення) в режимі реального часу. Інтерфейс управління камерою дозволяє регулювати чіткість зображення, а також змінювати вертикальний та горизонтальний кути перегляду. Додаткові функції, такі як зйомка екрану або запис та віддалений зв'язок, також тут представлені.

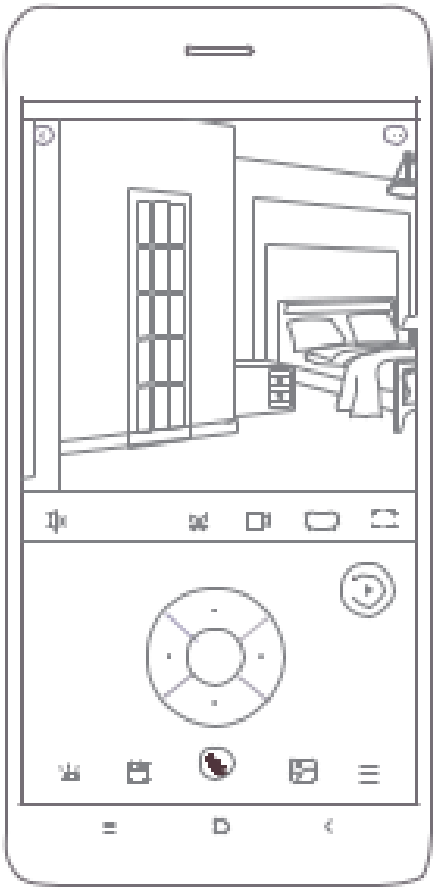

Примітка:

Зображення наведені лише для довідки. Фактичний зовнішній вид екрану залежатиме від версії Додатку Mi Home/Xiaomi Home та моделі вашого смартфона.

Підтримка інфрачервоного нічного бачення та нічного бачення з посиленням яскравості зображення

Камера автоматично переходить у режим нічного бачення в залежності від змін умов освітлення. Завдяки 6 вбудованим інфрачервоним датчикам камера спостереження може бачити, що відбувається на відстані 10 метрів, і завдяки цьому камера може чітко знімати відео в темряві.

Зразок режиму інфрачервоного нічного бачення

Примітка:

Зображення наведені лише для довідки. Фактичний зовнішній вид екрану залежатиме від версії Додатку Mi Home/Xiaomi Home та моделі вашого смартфона.

Відтворення

Функція відтворення в камері спостереження (IMILAB A1 Home Security Camera) доступна лише після встановлення сумісної картки MicroSD. Після встановлення картки MicroSD та ввімкнення камери, відеозаписи записуються автоматично. Після входу в інтерфейс користувача функції відтворення, просто проведіть пальцем по шкалі часу, щоб обрати період часу, який ви хочете переглянути.

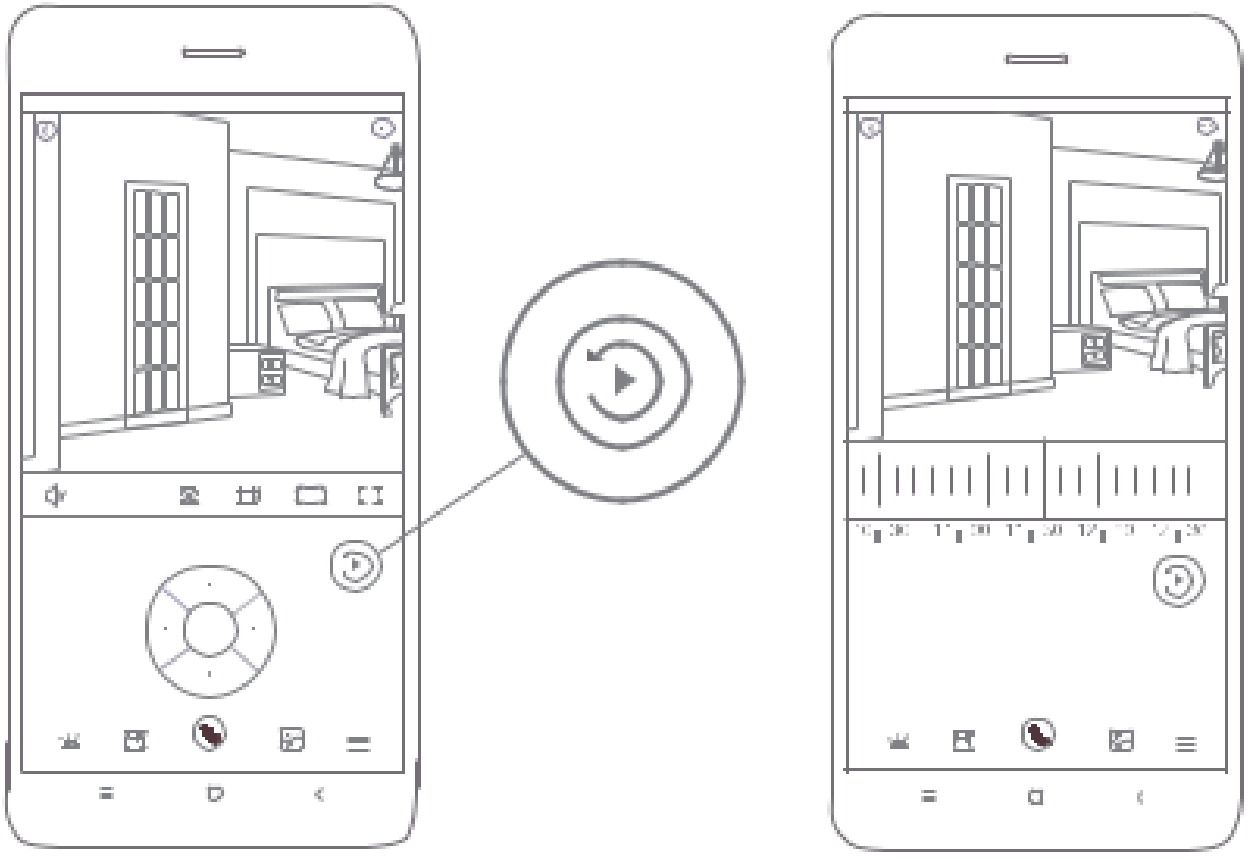

Примітка:

Зображення наведені лише для довідки. Фактичний зовнішній вид екрану залежатиме від версії Додатку Mi Home/Xiaomi Home та моделі вашого смартфона.

Автоматичне спостереження

- Автоматичне спостереження можна ввімкнути або вимкнути у Додатку Mi Home/Xiaomi Home.
- Доступні варіанти включають цілодобовий, денний та нічний моніторинг. Ви також можете створити власний графік і встановити бажаний кут нахилу камери.
- Цей виріб здатний виявляти рухи в межах свого поля зору. Після виявлення рухів починається відеозапис, і ви отримаєте сповіщення.

Примітка:

Зображення наведені лише для довідки. Фактичний зовнішній вид екрану залежатиме від версії Додатку Mi Home/Xiaomi Home та моделі вашого смартфона.

Спільний віддалений перегляд

За допомогою інтерфейсу управління камерою спостереження IMILAB A1 Home Security Camera у Додатку Mi Home ви можете встановити свою камеру спостереження як спільний пристрій у меню Загальні налаштування та запросити своїх друзів дивитися камеру віддалено. Ваші друзі повинні будуть завантажити Додаток Mi Home/Xiaomi Home та увійти за допомогою свого облікового запису Xiaomi.

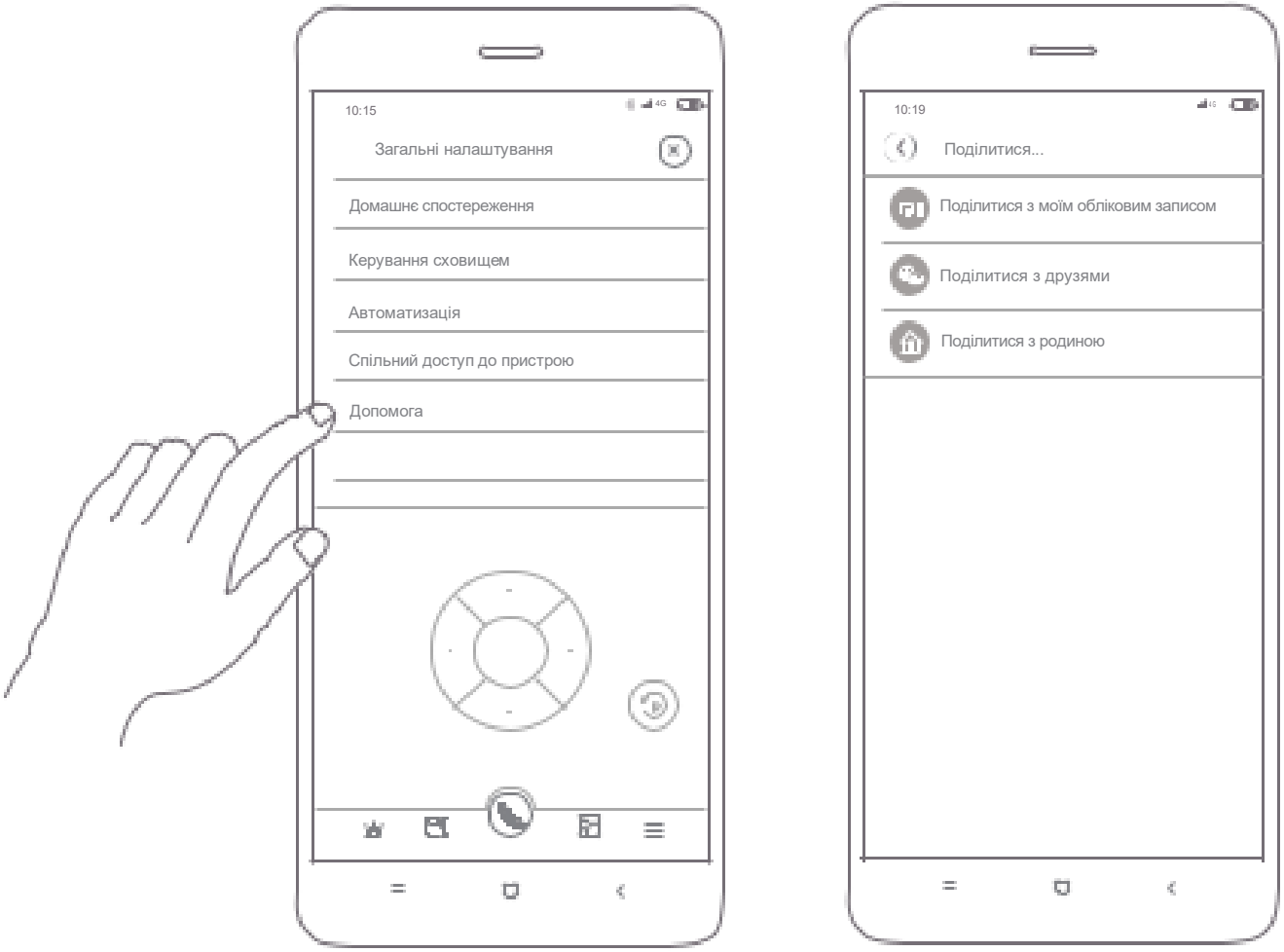

Примітка: Зображення наведені лише для довідки. Фактичний зовнішній вид екрану залежатиме від версії Додатку Mi Home/Xiaomi Home та моделі вашого смартфона.

Технічні характеристики

Назва: Камера спостереження IMILAB A1 Home Security Camera

Модель: CMSXJ19E

Розширювана пам'ять: картка MicroSD(до 256ГБ)

Вага нетто: 211г

Розміри: 112 мм × 76 мм × 76 мм

Кут огляду об’єктива: 110°

Робоча температура: від -10 °C до +40 °C

Роздільна здатність: 2304×1296

Сумісна з: Android 4.4 або iOS 9.0 або більш пізніми версіями

Вхідна потужність: 5 В ⎓ 2 А

Бездротове підключення: Wi-Fi IEEE 802.11 b/g/n 2.4Ггц

Диапазон частот 2400-2483.5МГц, Максимальна вихідна потужність < 20дБм

Заява FCC (Федеральної Комісії Зв’язку)

Цей пристрій відповідає частині 15 Правил FCC. Експлуатація можлива при наявності наступних двох умов:

(1) цей пристрій не може створювати шкідливих перешкод, і

(2) цей пристрій повинен приймати будь-які перешкоди, включаючи перешкоди, які можуть спричинити небажану роботу.

Зміни або модифікації, які не були безпосередньо схвалені стороною, відповідальною за відповідність, можуть призвести до скасування повноважень користувача експлуатувати обладнання.

Примітка: Це обладнання було протестоване та встановлено, що воно відповідає обмеженням для цифрових пристроїв класу B відповідно до частини 15 Правил FCC. Ці обмеження покликані забезпечити розумний захист від шкідливих перешкод у житловому приміщенні.

Це обладнання генерує, використовує та може випромінювати радіочастотну енергію, і якщо його не встановити та не використовувати відповідно до інструкцій, це може спричинити шкідливі перешкоди для радіозв'язку. Однак немає жодних гарантій того, що перешкоди не виникатимуть у певній установці. Якщо це обладнання спричиняє шкідливі перешкоди для радіо- чи телевізійного прийому, що можна визначити, увімкнувши та вимкнувши обладнання, користувачеві рекомендується спробувати виправити перешкоди одним або кількома з наведених нижче способів:

— Переорієнтуйте або перемістіть приймальну антену.

— Збільште відстань між обладнанням та приймачем.

— Підключіть обладнання до розетки, що відрізняється від тієї, до якої підключений приймач.

— Зверніться за допомогою до дилера або досвідченого радіо- та телевізійного техніка.

Інформація про утилізацію електричного та електронного устаткування

Належна утилізація цього виробу. Це маркування свідчить про те, що з цим виробом не слід поводитися як із побутовим сміттям. Для захисту довкілля і здоров’я людей від шкоди через неконтрольоване видалення відходів утилізуйте пристрій та його комплектуючі належним чином для можливого подальшого повторного використання природно-сировинних ресурсів. Для повернення відпрацьованого виробу використовуйте відповідні системи збору і повернення, або зв’яжіться із продавцем цього виробу. Він може забрати цей виріб для подальшої безпечної переробки.

Декларація про відповідність Технічним регламентам України

Виріб відповідає вимогам Технічного регламенту обмеження використання деяких небезпечних речовин в електричному та електронному обладнанні.

Справжнім Імпортер (вказаний на упаковці) заявляє, що тип радіообладнання: IMILAB A1 Home Security Camera відповідає Технічному регламенту радіообладнання; повний текст декларації про відповідність доступний на веб-сайті за такою адресою www.ctrs.com.ua/deklaraciya-sootvetstviy

Виробник: "Шанхай Імілаб Технолоджи Ко., ЛТД" (Shanghai Imilab Technology Co., Ltd).
Адреса: Офис 001A, Этаж 11, Блок 1, №588 Зіксін Роад, Мінханг Дістрікт, Шанхай, КНР
(Address: Room 001A, Floor 11, Block 1, No. 588 Zixing Road, Minhang District, Shanghai, China)
Щоб отримати додаткову інформацію, перейдіть на сторінку www.imilab.com.
Підтримка: help@imilab.com / www.imilabhelp.com

Імпортер вказаний на упаковці.

Гарантійний талон

Дата продажу	
Найменування виробу	
IMEI/SN	
Підпис продавця/М.П.	
Найменування та адреса торговельної організації	
ПІБ/підпис клієнта	

ОБЛІК РОБІТ З ТЕХНІЧНОГО ОБСЛУГОВУВАННЯ ТА ГАРАНТІЙНОГО РЕМОНТУ

Дата	Опис недоліків	Зміст виконаної роботи, найменування і тип замінених комплектуючих виробів, складових частин	Кількість днів у ремонті	Підпис виконавця, номер пломбіратора

Гарантійний термін експлуатації подовжено
на_____днів_____Підпис та печатка виконавця
Гарантійний термін експлуатації подовжено
на_____днів_____Підпис та печатка виконавця
Гарантійний термін експлуатації подовжено
на_____днів_____Підпис та печатка виконавця

Під час купівлі виробу переконливо просимо Вас уважно вивчити основну інструкцію з експлуатації та перевірити правильність заповнення гарантійного талону. При цьому серійний номер / IMEI та найменування моделі придбаного Вами виробу повинні бути ідентичні записам у гарантійному талоні. Не допускається внесення в талон будь-яких змін чи виправлень.
У випадку неправильного чи неповного замовлення гарантійного талона негайно зверніться до продавця. Цей виріб є технічно складним пристроєм побутового призначення. У разі дбайливого та уважного ставлення він буде надійно служити Вам довгі роки. Під час експлуатації не допускайте будь-яких механічних ушкоджень, потрапляння всередину сторонніх предметів, рідин, комах. Протягом усього строку служби стежте за збереженням маркувальної наклейки з позначенням найменування моделі та серійного номеру виробу. Пошкодження маркувальної наклейки тягне за собою припинення гарантійних зобов'язань виробника.

1. УМОВИ ГАРАНТІЇ

1.1 Гарантія передбачає безкоштовний ремонт або заміну виробу, комплектуючих впродовж гарантійного терміну. Гарантійне обслуговування здійснюється за наявності вірно заповненого талону.

1.2 Гарантійний термін на продукцію становить 12 місяців.

1.3 Виробник встановлює строк служби для всіх типів основних пристроїв — 4 роки.

1.4 Гарантійне обслуговування проводиться виключно в авторизованих сервісних центрах, розташованих на території. України, докладний список на останній сторінці. Перелік сервісних центрів може бути змінений. За довідками звертайтеся до підприємства (підприємця), яке(ий) зазначено(ий) у виданому розрахунковому документі (чеку) та/або яке(ий) зазначено(ий) у «кутку споживача» за місцем придбання товару.

1.5 Після закінчення строку служби, зверніться в Авторизований сервісний центр для проведення профілактичних робіт та отримання рекомендацій для подальшої експлуатації виробу.

1.6 Для запобігання можливих непорозумінь, зберігайте протягом строку служби документи, які додаються до товару при його продажу (товарний або касовий чеки, інструкцію з експлуатації, гарантійний талон).

1.7 Оновлення програмного забезпечення є технічним обслуговуванням товару і не вважається ремонтом та не може бути підставою для заміни товару або повернення сплачених за нього

1.8 Періодичне обслуговування виробу (заміна елементів живлення, будь-яке чищення, та інше) здійснюється за бажанням споживача за додаткову плату.

2. ГАРАНТІЙНІ ЗОБОВ'ЯЗАННЯ НЕ ПОШИРЮЮТЬСЯ НА ВИРОБИ, НЕДОЛІКИ ЯКИХ ВИНИКЛИ ВНАСЛІДОК:

2.1 Порушення споживачем правил експлуатації, зберігання чи транспортування товару (або дії третіх осіб):

- будь-які механічні ушкодження, що виникли після передачі товару споживачеві;
- попадання всередину під час експлуатації сторонніх предметів, рідин, комах та ін.;
- експлуатація в умовах з дуже високою або низькою температурою, з високою вологістю, високим вмістом пилу;
- неправильна установка і підключення товару;
- ремонт чи внесення несанкціонованих виробником конструктивних, схемо технічних або програмних змін не рекомендованих компанією виробником, а також які були здійснені не вповноваженими особами;
- відхилення від Державних Технічних Стандартів України (ДСТУ) або/й кабельних мереж та інших подібних зовнішніх факторів.

2.2 Дії непереборної сили (стихійні явища, пожежа, блискавка тощо)

3. ВИРОБНИК НЕ НЕСЕ ГАРНТІЙНІИХ ЗОБОВ'ЯЗАНЬ У ТАКИХ ВИПАДКАХ:

3.1 Ні за яких обставин виробник та уповноважені ним організації не несуть відповідальності за особливий, випадковий, прямий або непрямий збиток(або збитки) виключаючи але не обмежуючи упущену вигоду, втрату або неможливість використання інформації або даних, витрати з відновлення інформації або даних, збитки викликанні переривами в комерційній, виробничій або ж іншій діяльності, що виникли у зв'язку з використанням або неможливістю використання виробу.

3.2 Витратні частини або аксесуари (запобіжники, батареї, фільтри, з'єднувальні кабелі, антени, навушники, мікрофони, гарнітури «вільні руки»,

заглушки, елементи фурнітури, носії інформації різних типів, чохли, ремені, шнури для перенесення), документацію, що додається до виробу та інше.

3.3 Якщо дефект виник внаслідок природнього зносу частин у випадках перевищення вказаних норм нормальної експлуатації, а також корпусних елементів переносних виробів.

3.4 Якщо потрібне оновлення програмного забезпечення для поліпшення заявлених при продажі характеристик.

4. ГАРАНТІЙНІ ЗОБОВ'ЯЗАННЯ НЕ ПОШИРЮЮТЬСЯ НА ТЕХНІЧНІ НЕДОЛІКИ:

4.1 Будь-які механічні пошкодження, що виникли після передачі товару покупцю (споживачу).

4.2 Ушкодження, спричинені недбалим, неохайним використанням і недотриманням правил догляду за виробом та будь-які косметичні пошкодження, що виникли після передачі товару покупцю. У тому числі пошкодження, викликані дією чистячих, полірувальних та інших речовин.

4.3 Використанням нестандартних і (або) неякісних витратних матеріалів, приладдя, запасних частин, елементів живлення, електронних носіїв інформації різних типів(включаючи, але не обмежуючи, аудіо- та відеокасети, оптичні диски, карти пам'яті) програмних продуктів, що не були поставленні або рекомендовані виробником

4.4 Дією програм-вірусів, установкою паролів, кодів або інших блокувань пристрою.

4.5 Випадки, коли число битих пікселів не перевищує 0,0005% від загальної кількості пікселів, що відповідає вимогам ISO 9241-303

4.6. Якщо на пристрої стерті, або пошкоджені серійні номери та/або інші ідентифікатори (в т.ч. електронні).

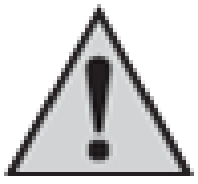

УВАГА! Гарантія дійсна за умови проведення сервісного обслуговування в сервісних центрах «ЦИТРУС».
Адреси сервісних центрів «ЦИТРУС» зазначені за посиланням https://service.ctrs.com.ua/